Pin	LVDS	FPGA
3	Z11_N	K1
5	Z11_P	J1
9	Z10_P	H1
11	Z10_N	H2
15	Z8_P	G1
17	Z8_N	G2
21	Z6_P	F1
23	Z6_N	F2
27	Z3_P	E1
29	Z3_N	D1
33	Z2_N	C1
35	Z2_P	C2
39	Z0_P	B1
41	Z0_N	B2

Pin	LVDS	FPGA
8	Z12_P	K2
10	Z12_N	J2
14	Z9_N	H3
16	Z9_P	G3
20	Z7_N	F3
22	Z7_P	F4
26	Z5_N	E3
28	Z5_P	E2
32	Z4_P	D2
34	Z4_N	D3
38	Z1_N	C3
40	Z1_P	C4

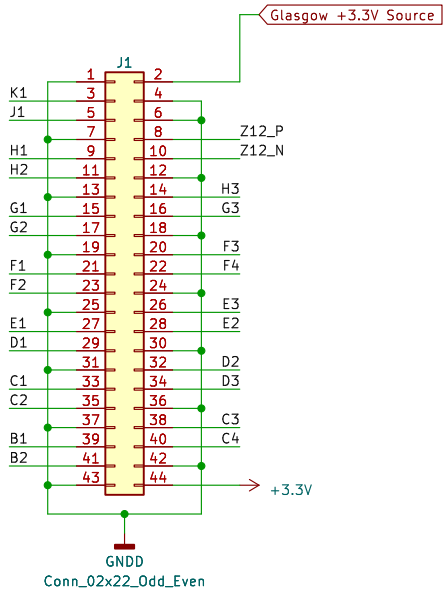

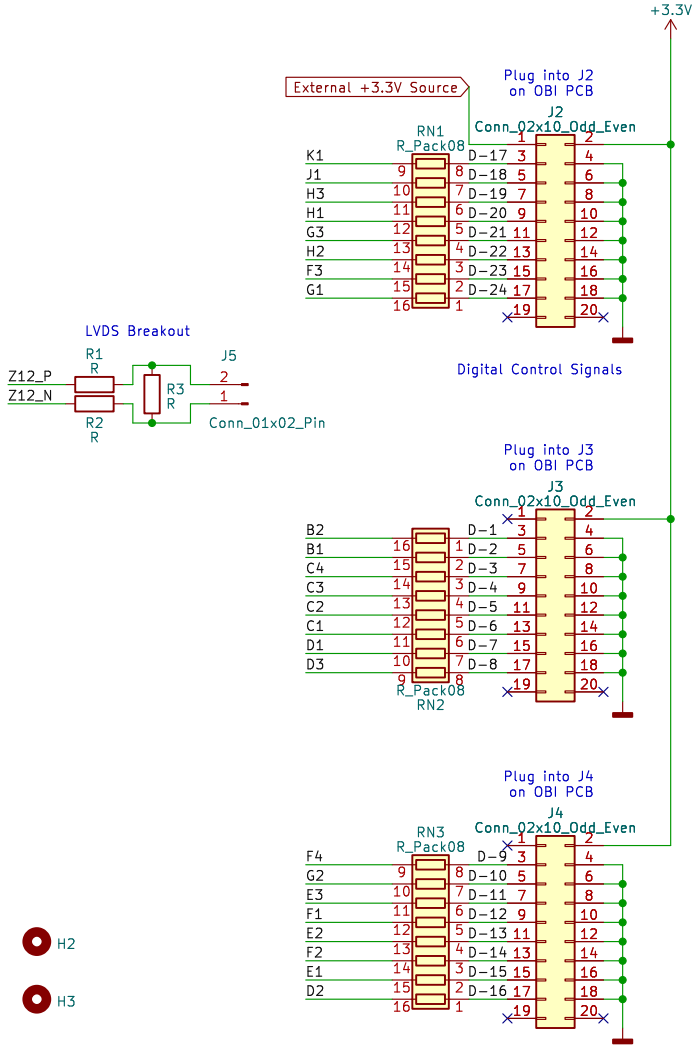

Power Configuration

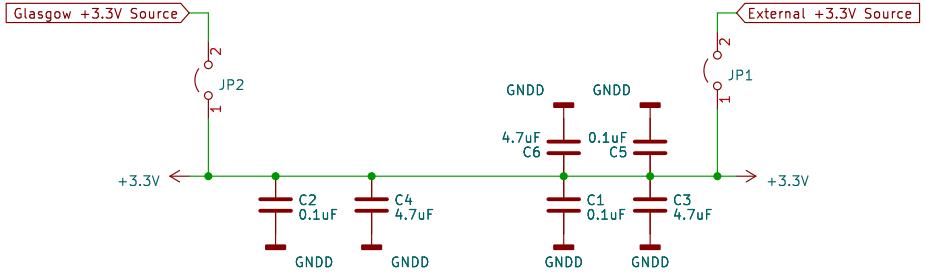

Sheet: /
File: OBI Data Interconnect.kicad_sch

Title:

Size: A4	Date:	Rev:
KiCad E.D.A. kicad 7.0.2-0		Id: 1/1