注意事項	
1	靠近馬達側是負極限(除非特殊說明)
2	馬達跟控制器都要貼中英貼紙
3	汽缸平常都縮定位，On才伸出(除非特殊說明)
4	震動缸氣路平常都在同一側震動(除非特殊說明)
5	變頻滾輪馬達正轉往板子要往右(先依電路圖，測機再調整)
6	正負極限要命名，碰到硬體極限往內縮10mm
7	電磁閥要掛牌，標示為氣路圖上的中文
8	光素子都要B接(除非特殊說明)，附上接線說明
9	氣路圖要附上調速閥方向說明
10	急停要附上接線說明
11	動力線要一線到底(包括步進馬達)
12	R相:紅色，S相:白色，T相:黑色。 藍色為訊號線
13	操作側為A1，反操作側為A2
14	面向操作側時，左邊為A側，右邊為B側

260204
雙工位投板機

高加盛科技有限公司
GJS TECHNOLOGY COMPANY

圖號	260204	頁次	
日期	2026.03.30	繪圖	HILO
設計	HILO	核准	

序號	名稱	規格	線號	備註	序號	名稱	規格	線號	備註
1	緊急停止鈕	AR22V2R-11R	0X00	B	17	放料吸盤真空偵測	MP43C	1X00	A
2	舉升上昇鈕	AH164TL-W11E3	0X01	A	18	放料破真空鈕	AH164TL-R11E3	1X01	A
3	舉升下降鈕	AH164TL-W11E3	0X02	A	19	放料吸盤測料光電	GTB6-N1211	1X02	A
4	入氣壓力偵測	EDPK-010	0X03	A	20	放料金屬檢知	CMSG-050	1X03	A
5	欠逆向保護	K8DS-PH1	0X04	A	21	放料氣缸伸定位	CMSG-050	1X04	A
6	操作側左門檢	LK-154	0X05	A	22	放料氣缸縮定位	CMSG-050	1X05	A
7	操作側台車門檢	LK-154	0X06	A	23	放料抖料伸定位1	CMSG-050	1X06	A
8	操作側右門檢	LK-154	0X07	A	24	放料抖料縮定位1	CMSG-050	1X07	A
9	Mylar伺服過載		0X08	B	25	放料抖料伸定位2	CMSG-050	1X08	A
10	取板左右伺服過載		0X09	B	26	放料抖料縮定位2	CMSG-050	1X09	A
11	舉昇馬達過載		0X10	A	27	放料抖料伸定位3	CMSG-050	1X10	A
12	Mylar破真空鈕	AH164TL-R11E3	0X11		28	放料抖料縮定位3	MVSC1-220-4E1	1X11	A
13	台車定位光電	CX-411	0X12		29	放料旋轉左定位	CMSG-050	1X12	A
14	外部連線3 OK訊號		0X13		30	放料旋轉右定位	CMSG-050	1X13	A
15	外部連線2		0X14	A	31	出料軸安全位光素子(原點)		1X14	
16	外部連線1		0X15	A	32	隔紙軸安全位光素子(原點)		1X15	

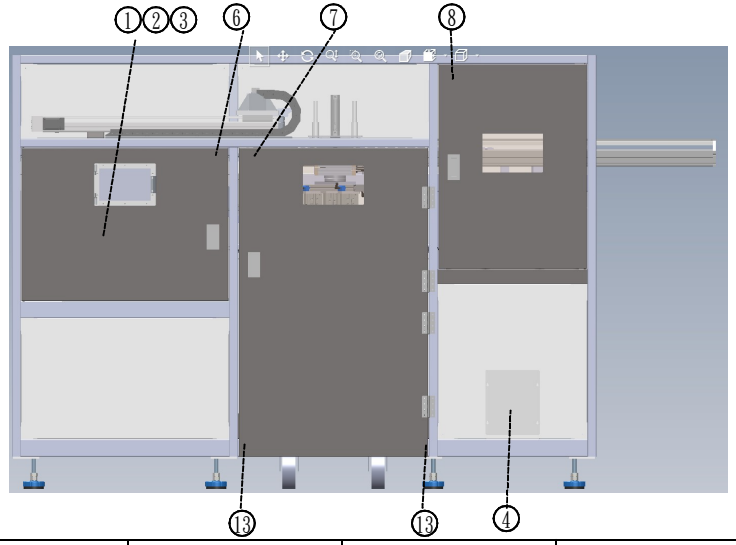

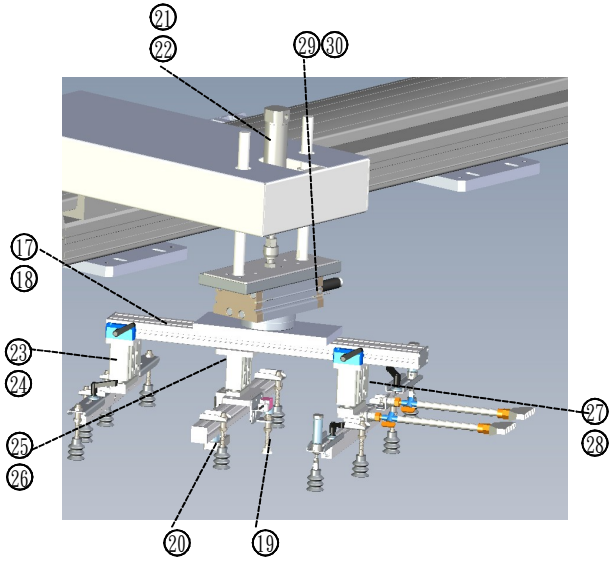

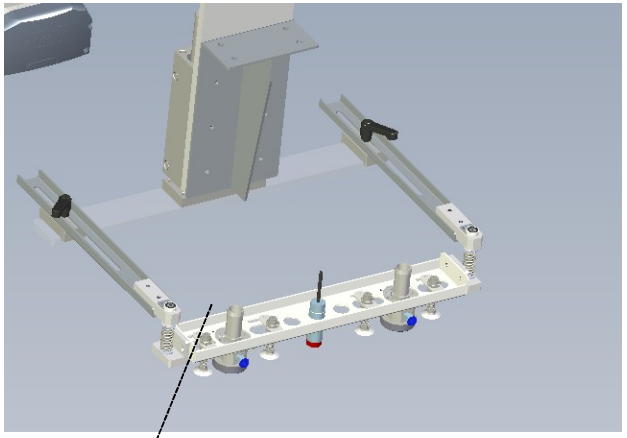

高加盛科技有限公司
GJS TECHNOLOGY COMPANY

260204雙工位投板機

圖號	260204 001	頁次	
日期	2026.03.30	繪圖	HILO
設計	HILO	核准	

序號	名稱	規格	線號	備註	序號	名稱	規格	線號	備註
1	舉升取料上極限光電	CX-411	2X00	B	17				
2	舉升取料上限光電	CX-411	2X01	B	18				
3	舉升上極限	WLCA12-N	2X02	B	19				
4	舉升上限光素子	EE-SX674+EE-1010 2M	2X03	A	20				
5	舉升下限光素子	EE-SX674+EE-1010 2M	2X04	A	21				
6	舉升下極限	WLCA12-N	2X05	A	22				
7	舉昇棧板確認光電	GTB6-N1211	2X06	A	23				
8	舉昇有料確認光電	GTB6-N1211	2X07	A	24				
9	NG上限光電	CX-411	2X08	A	25				
10	Mylar上限光電	CX-411	2X09	A	26				
11	台車鎖定位*2	CMSG-050	2X10	A	27				
12	台車放定位*2	CMSG-050	2X11	A	28				
13	Myalr升降氣缸伸定位	CMSG-050	2X12	A	29				
14	Myalr升降氣缸縮定位	CMSG-050	2X13	A	30				
15	Myalr金屬檢知		2X14	A	31				
16	Myalr真空檢知		2X15		32				

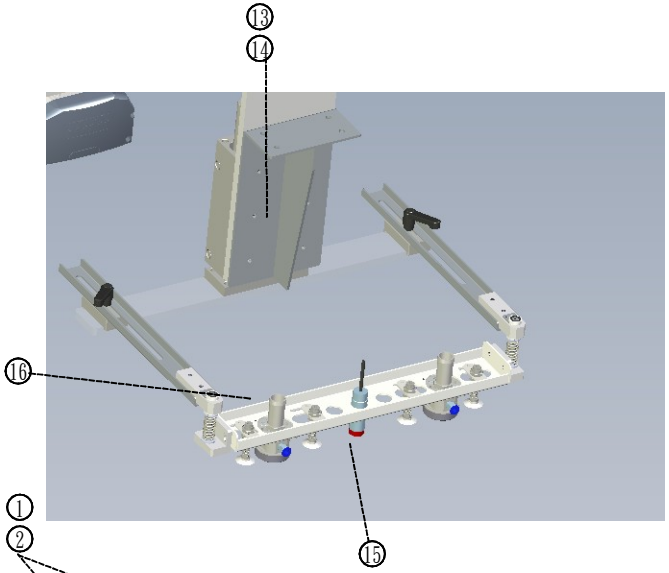

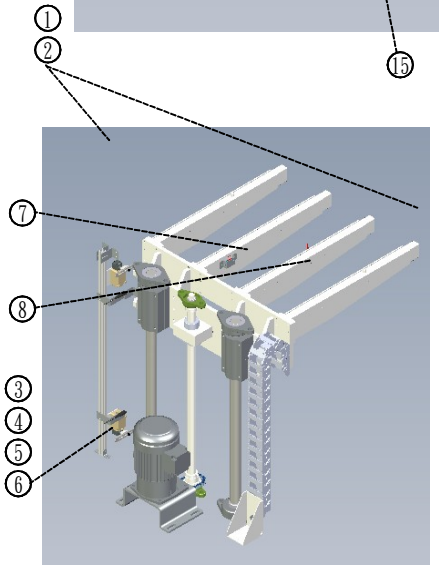

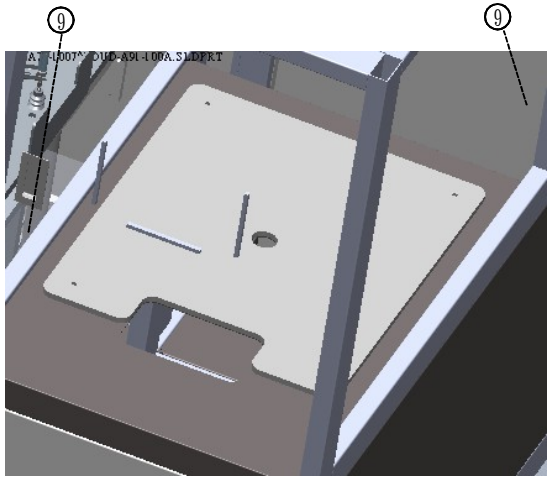

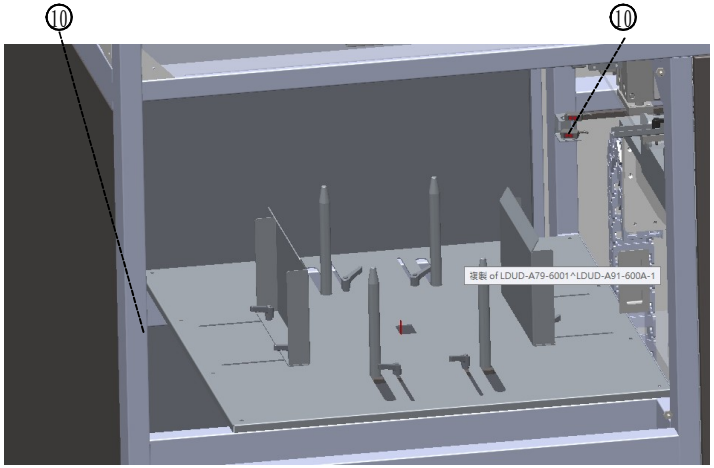

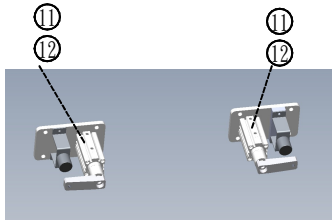

高加盛科技有限公司
GJS TECHNOLOGY COMPANY

260204雙工位投板機

圖號	260204 002	頁次	
日期	2026.03.30	繪圖	HILO
設計	HILO	核准	

序號	名稱	規格	線號	備註	序號	名稱	規格	線號	備註
1	塔燈-紅燈	LZPA50	0Y00		17	放料真空ON		1Y00	
2	塔燈-橙燈	LZPA50	0Y01		18	放料真空OFF		1Y01	
3	塔燈-綠燈	LZPA50	0Y02		19	放料真空BRK		1Y02	
4	塔燈-蜂鳴器	LZPA50	0Y03		20	放料氣缸伸		1Y03	
5	SDR1~2Son		0Y04		21	放料抖料伸1		1Y04	
6	SDR1~2Res		0Y05		22	放料抖料伸2		1Y05	
7	台車上升按鈕燈	AH164TL-W11E3	0Y06		23	放料抖料伸3		1Y06	
8	台車下降按鈕燈	AH164TL-W11E3	0Y07		24	放料震動缸		1Y07	
9	台車上昇		0Y08		25	放料旋轉左		1Y08	
10	台車下降		0Y09		26	放料旋轉右		1Y09	
11	放料煞車		0Y10		27	放料吹氣		1Y10	
12	台車鎖定鎖		0Y11		28	Mylar升降伸		1Y11	
13	台車鎖定鬆		0Y12		29	Mylar真空ON		1Y12	
14	NON		0Y13		30	Mylar真空OFF		1Y13	
15	外部連線2		0Y14		31	Mylar真空BRK		1Y14	
16	外部連線1		0Y15		32	Mylar吸盤吹氣		1Y15	

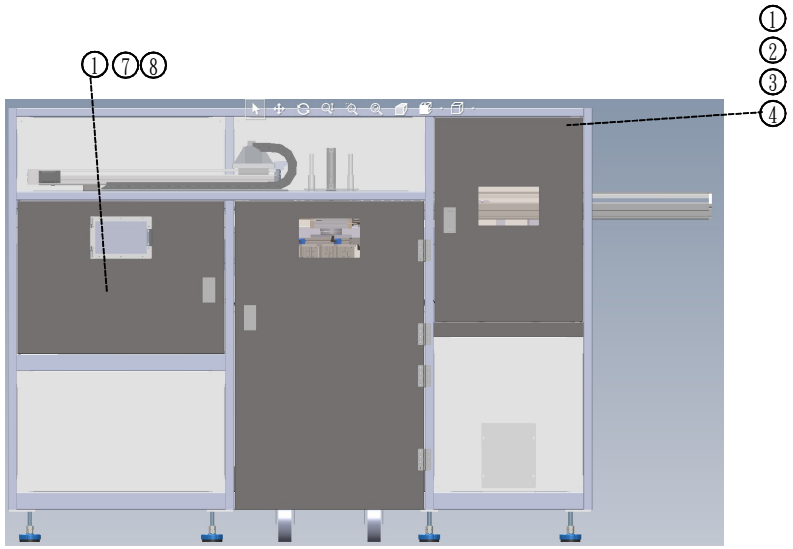

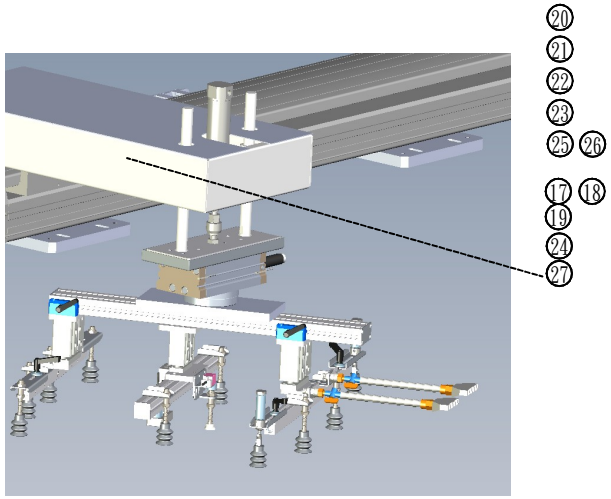

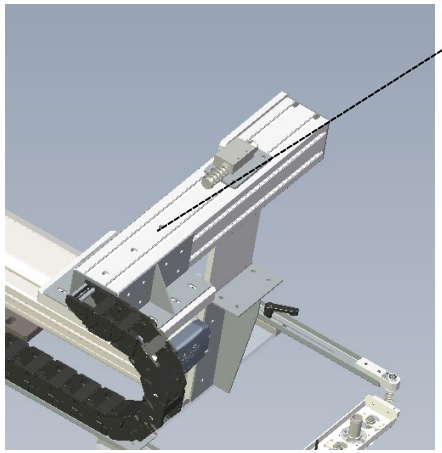

高加盛科技有限公司
GJS TECHNOLOGY COMPANY

260204雙工位投板機

圖號	260204 003	頁次	
日期	2026.03.30	繪圖	HILO
設計	HILO	核准	

序號	名稱	規格	線號	備註	序號	名稱	規格	線號	備註
1	Mylar吸盤前限光素子	EE-SX674+EE-1010 2M	3X00	B	17				
2	Mylar吸盤後限光素子	EE-SX674+EE-1010 2M	3X01	B	18				
3	出料吸盤前限光素子	EE-SX674+EE-1010 2M	3X02	B	19				
4	出料吸盤後限光素子	EE-SX674+EE-1010 2M	3X03	B	20				
5	NON		3X04		21				
6	NON		3X05		22				
7	NON		3X06		23				
8	NON		3X07		24				
9			3X08		25				
10			3X09		26				
11			3X10		27				
12			3X11		28				
13			3X12		29				
14			3X13		30				
15			3X14		31				
16			3X15		32				

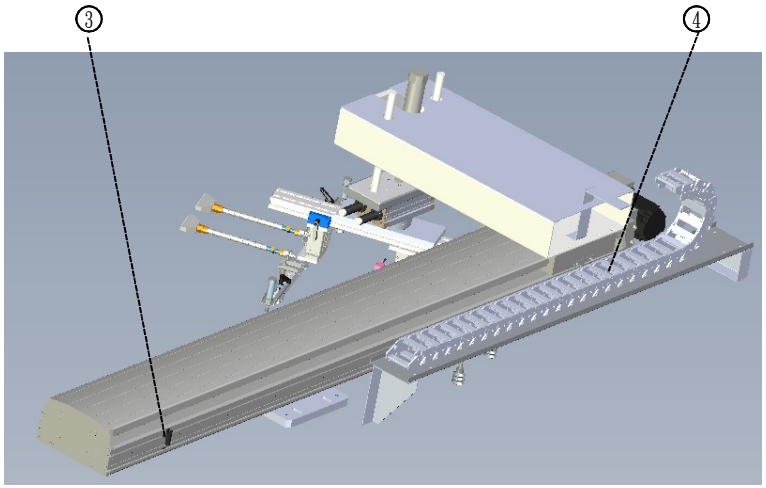

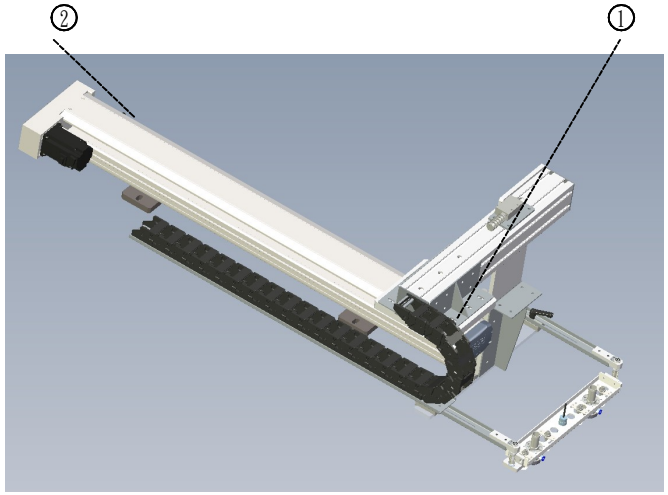

高加盛科技有限公司
GJS TECHNOLOGY COMPANY

260204雙工位投板機

圖號	260204 004	頁次	
日期	2026.03.30	繪圖	HILO
設計	HILO	核准	

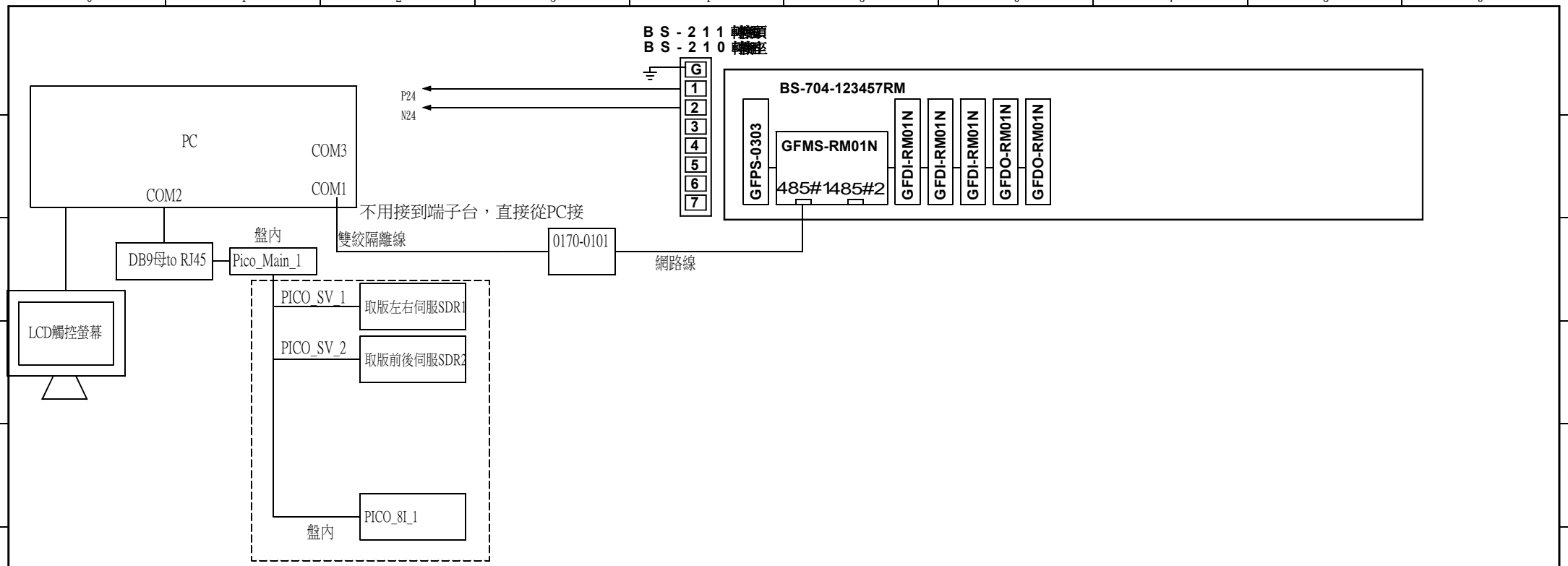

高加盛科技有限公司 GJS TECHNOLOGY COMPANY	260204雙工位投板機	圖號	260204 005	頁次	
		日期	2026.03.30	繪圖	HILO
		設計	HILO	核准	

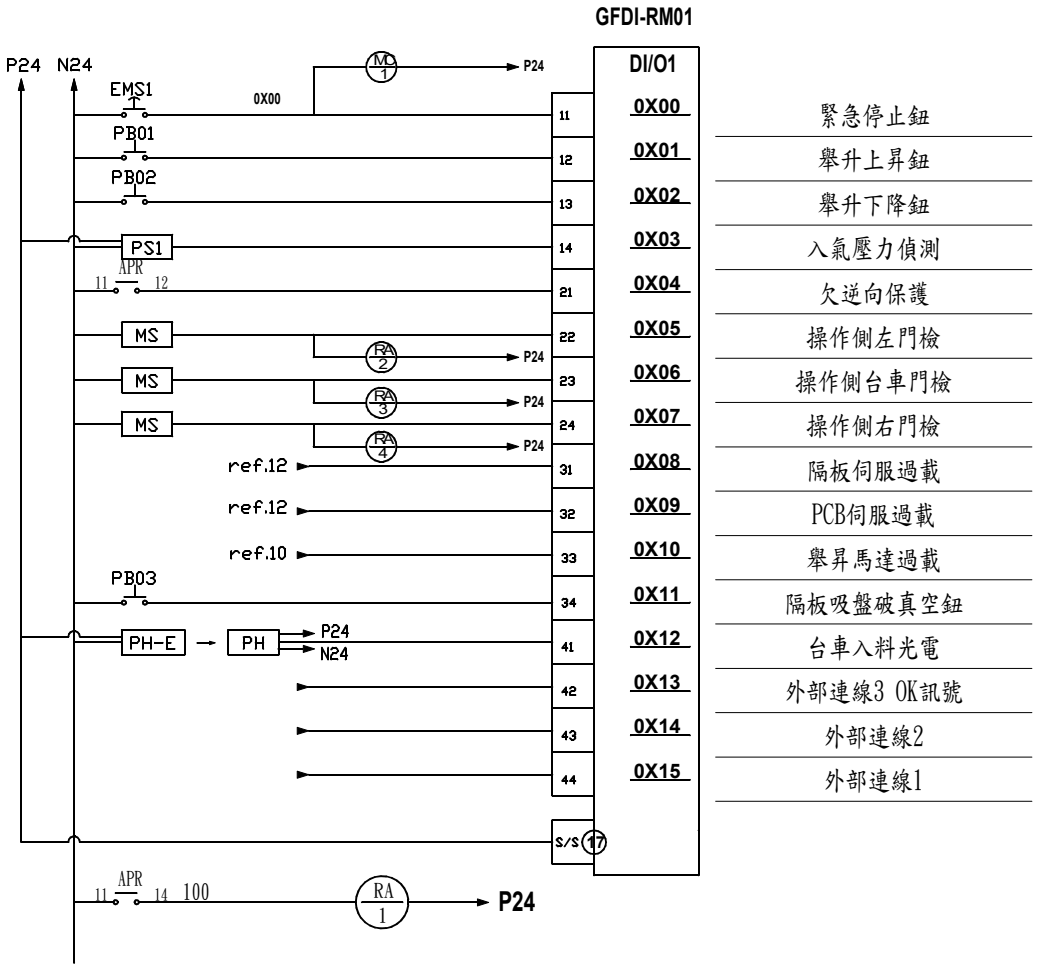

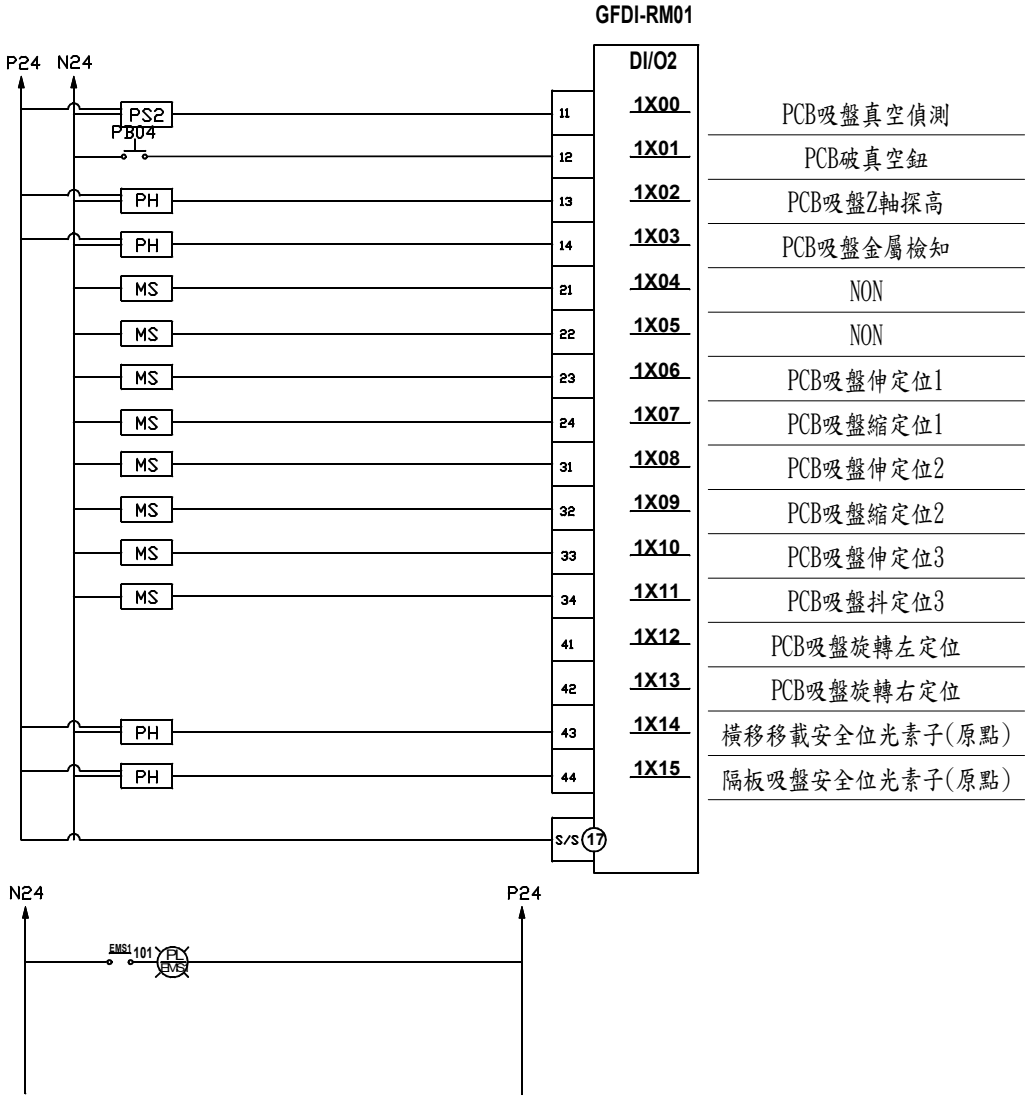

高加盛科技有限公司 GJS TECHNOLOGY COMPANY	260204雙工位投板機	圖號 260204 006	頁次
		日期 2026.03.30	繪圖 HILO
		設計 HILO	核准

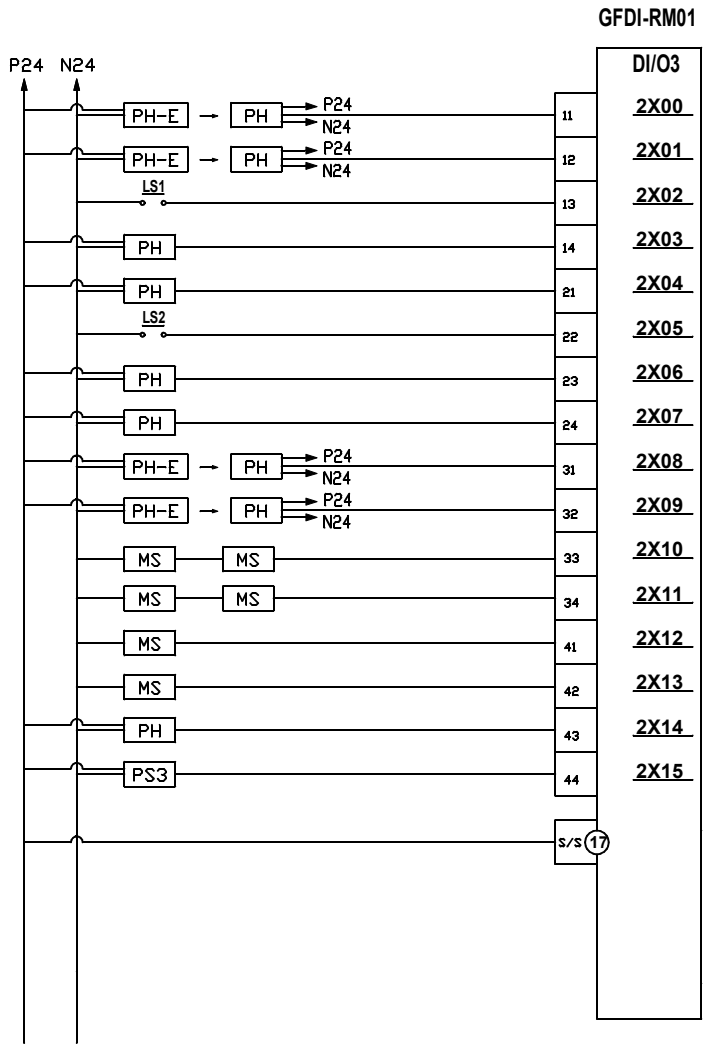

2X00	舉升取料上極限
2X01	舉升高度極限
2X02	舉升上極限(微動)
2X03	舉升上限光素子
2X04	舉升下限光素子
2X05	舉升下極限(微動)
2X06	舉升底板檢知
2X07	舉升PCB檢知
2X08	NG疊板高度極限
2X09	隔板疊板高度極限
2X10	台車鎖定位*2
2X11	台車放定位*2
2X12	隔板升降氣缸伸定位
2X13	隔板升降氣缸縮定位
2X14	隔板吸盤銅檢知
2X15	隔板吸盤真空

高加盛科技有限公司
GJS TECHNOLOGY COMPANY

260204雙工位投板機

圖號	260204 007	頁次	
日期	2026.03.30	繪圖	HILO
設計	HILO	核准	

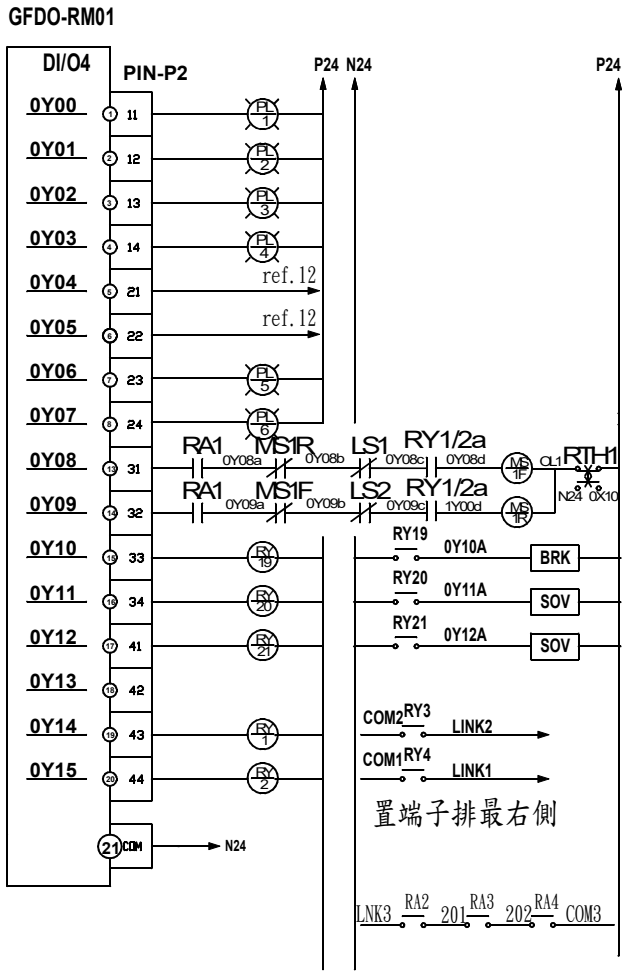

塔燈-紅燈
塔燈-橙燈
塔燈-綠燈
塔燈-蜂鳴器
SDR1~2Son
NON
台車上升按鈕燈
台車下降按鈕燈
台車上昇
台車下降
移載煞車
台車鎖定鎖(夾緊)
NON
NON
外部連線2
入料許可(外部連線)

外部連線門開信號

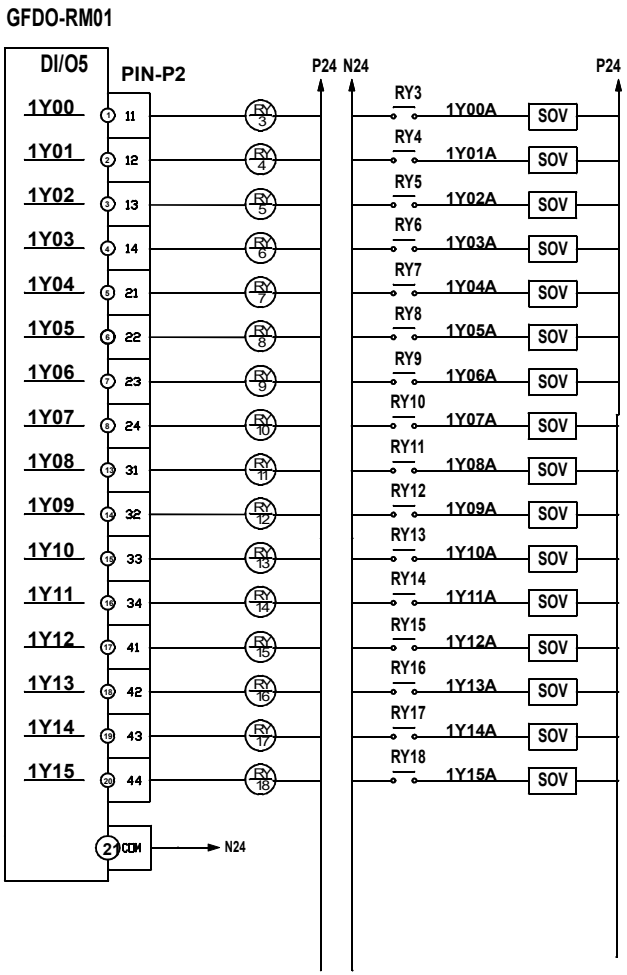

PCB吸盤真空ON
PCB吸盤真空OFF
PCB吸盤真空BRK
移載PCB吹氣
PCB吸盤伸1
PCB吸盤伸2
PCB吸盤伸3
PCB吸盤震動缸
PCB吸盤旋轉左
PCB吸盤旋轉右
PCB吸盤吹氣
隔板吸盤升降伸
隔板吸盤真空ON
隔板吸盤真空OFF
隔板吸盤真空BRK
隔板吸盤白努力

高加盛科技有限公司
GJS TECHNOLOGY COMPANY

260204雙工位投板機

圖號	260204 008	頁次	
日期	2026.03.30	繪圖	HILO
設計	HILO	核准	

高加盛科技有限公司 GJS TECHNOLOGY COMPANY	260204雙工位投板機		圖號	260204 009		頁次			
			日期	2026.03.30	繪圖	HILO			
			設計	HILO	核准				

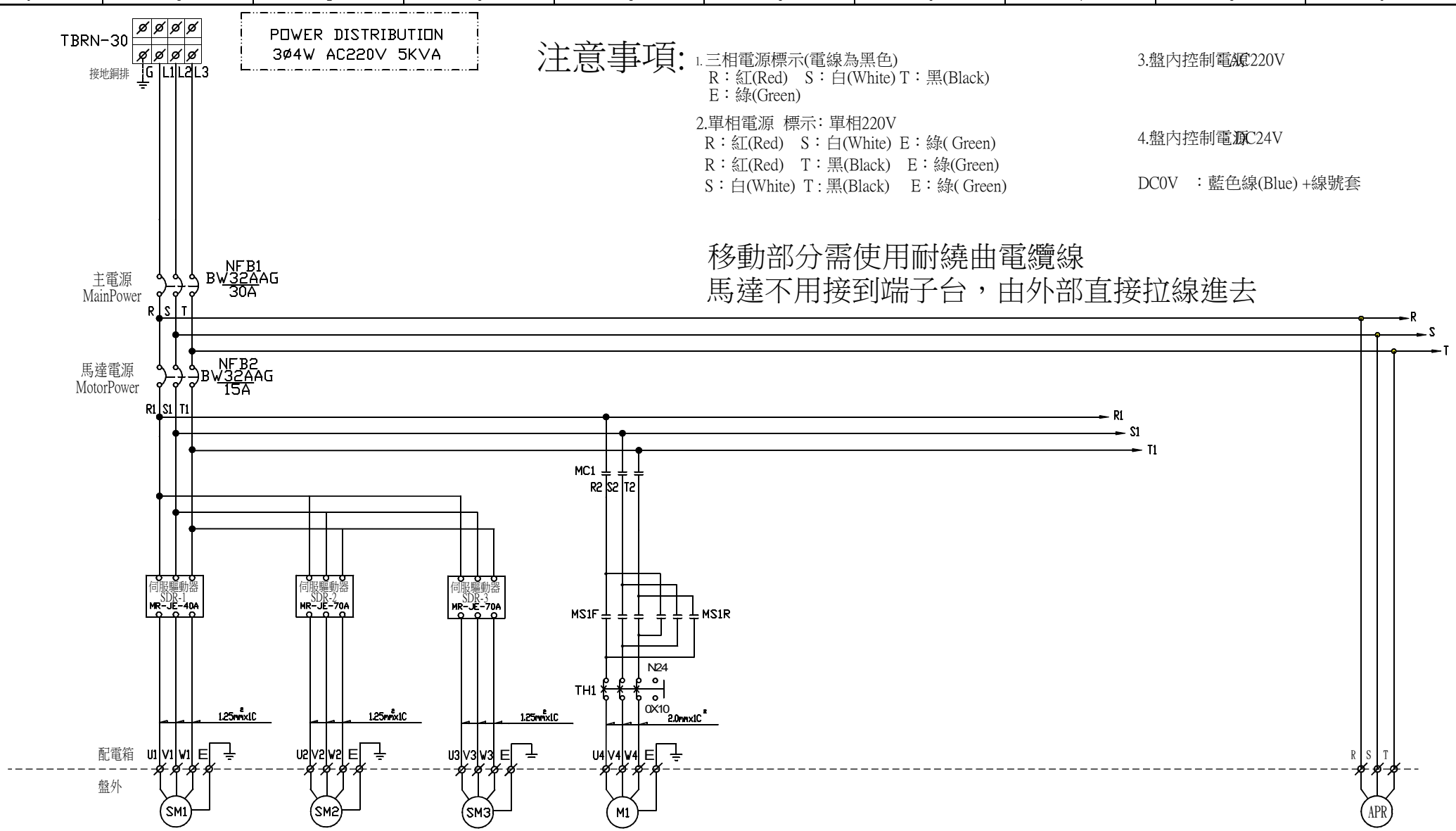

注意事項:

1.三相電源標示(電線為黑色)
R：紅(Red)　S：白(White) T：黑(Black)
E：綠(Green)

2.單相電源　標示：單相220V
R：紅(Red)　S：白(White)　E：綠(Green)
R：紅(Red)　T：黑(Black)　E：綠(Green)
S：白(White)　T : 黑(Black)　E：綠(Green)

3.盤內控制電源AC220V

4.盤內控制電源DC24V

DC0V　：藍色線(Blue) +線號套

移動部分需使用耐繞曲電纜線
馬達不用接到端子台，由外部直接拉線進去

	移載吸盤橫移移載 750W	移載吸盤Z軸移載 400W	隔板吸盤橫移移載 400W	舉升移載 400W				欠逆向保護器

高加盛科技有限公司
GJS TECHNOLOGY COMPANY

260204雙工位投板機

圖號	260204　010	頁 次	
日期	2026.03.30	繪圖	HILO
設計	HILO	核准	

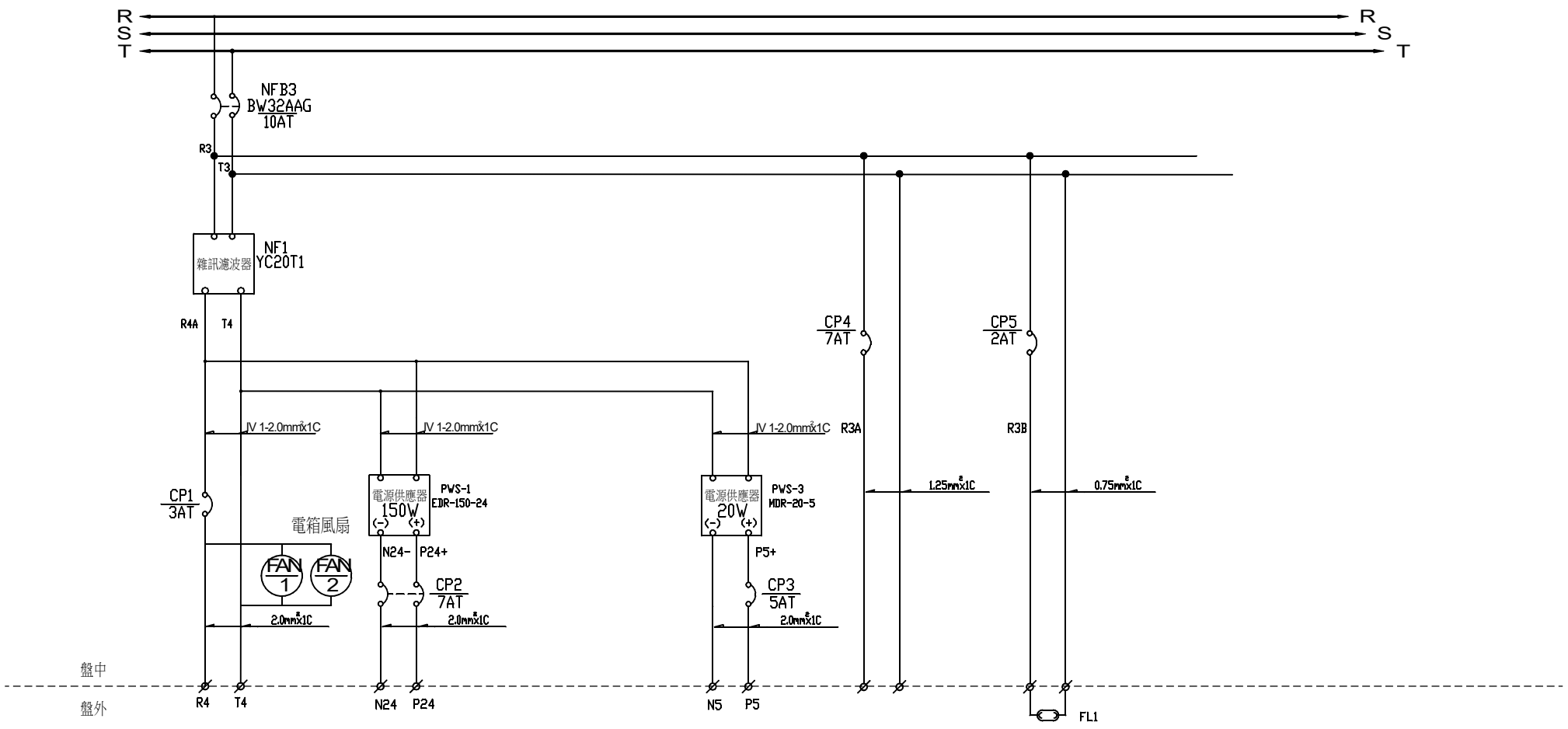

AC控制電源 ControlPower	DC24控制電源 DC24Power		DC5馬達電源 DC5Power	PC電源 PCPower	控制箱燈 BoxLight			

高加盛科技有限公司
GJS TECHNOLOGY COMPANY

260204雙工位投板機

圖號	260204 011	頁次	
日期	2026.03.30	繪圖	HILO
設計	HILO	核准	

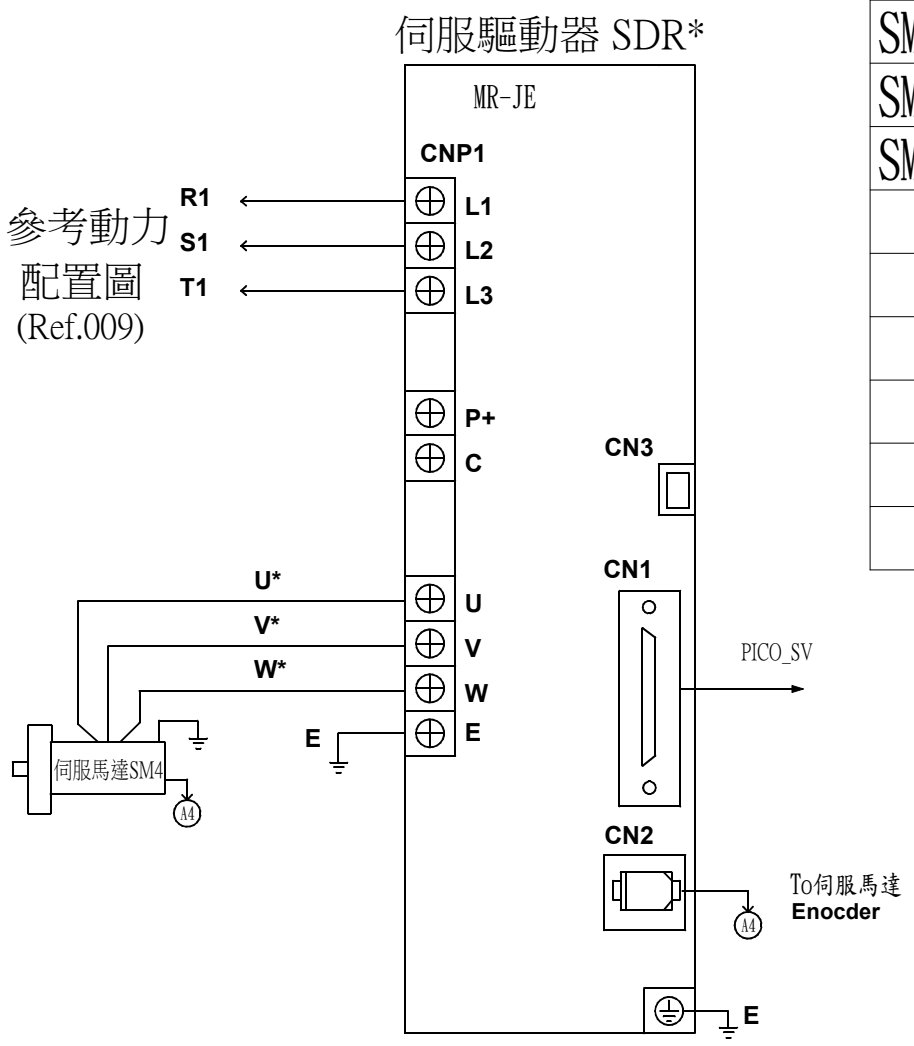

SDR*				
SM*	U*	V*	W*	Watt
SM1	U1	V1	W1	400
SM2	U2	V2	W2	750

M	PIN	WIRE	WIRE	WIRE	NAME
		Mylar左右	取料左右		
	Pico_Main	1	1		
	Plug	1	2		
	BROWN	P24	P24		正電
	RED	EM2	EM2		急停
	ORAGN	0Y04	0Y04		son
	YELLOW	0Y05	0Y05		res
	GREEN	0X08	0X09		alarm
	BLUE				
	PURPLE				
	GRAY				
	WHITE				
	BLACK	N24	N24		負電

高加盛科技有限公司
GJS TECHNOLOGY COMPANY

260204雙工位投板機

圖號	260204 012	頁次	
日期	2026.03.30	繪圖	HILO
設計	HILO	核准	

1.器具上須用貼紙標示中文英文名稱
2.PICO_IO卡上支線槽需貼上模組序號
3.PICO_8OUT接線方式為從右到左由大至小。RJ45順序亦為右到左

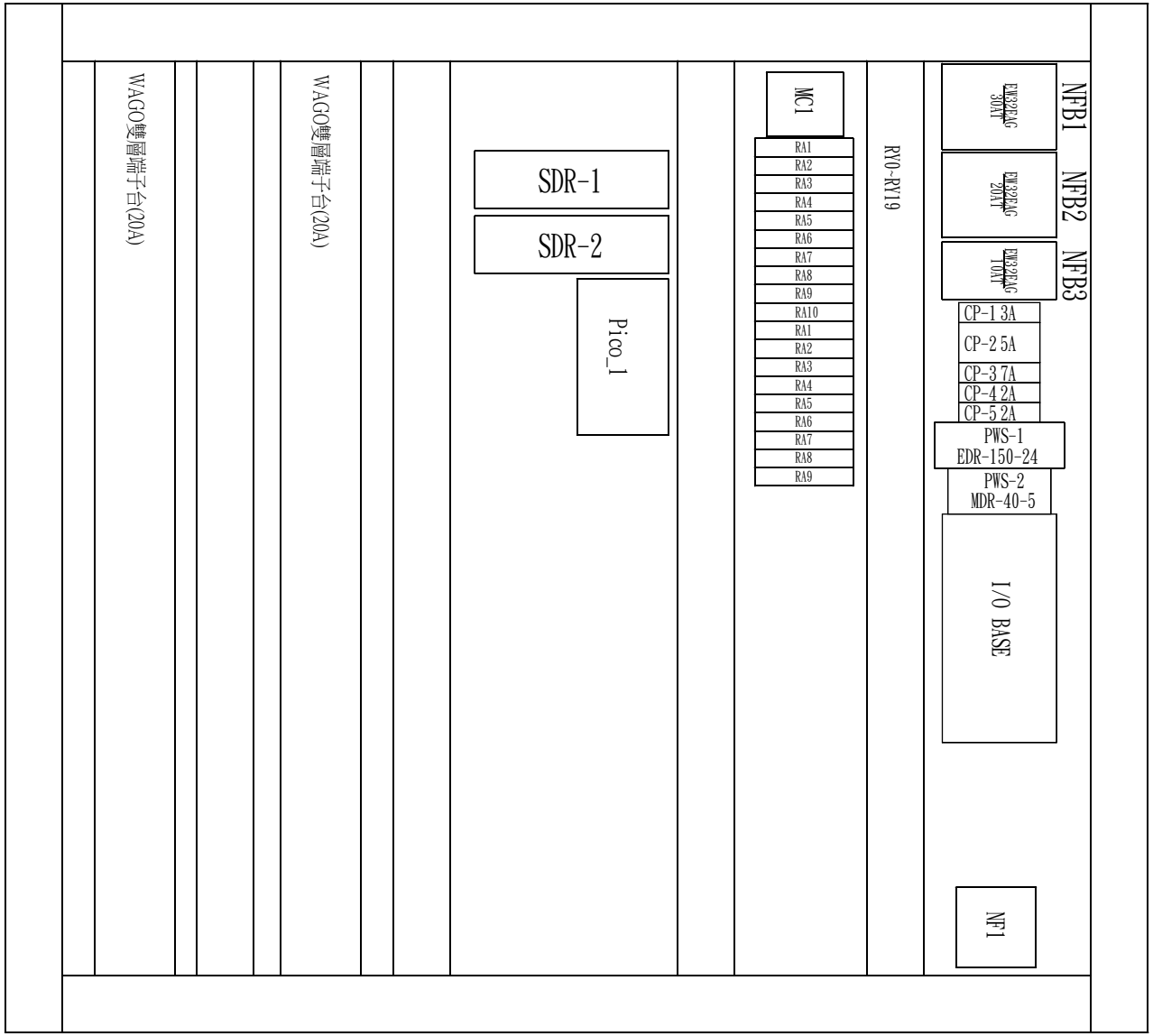

高加盛科技有限公司 GJS TECHNOLOGY COMPANY	260204雙工位投板機	圖號 260204 013	頁次
		日期 2026.03.30	繪圖
		設計 HILO	核准 HILO

橘白，橘，綠白，藍，藍白，綠，棕白，棕

高加盛科技有限公司 GJS TECHNOLOGY COMPANY	260204雙工位投板機	圖號	260204 014	頁次	
		日期	2026.03.30	繪圖	HILO
		設計	HILO	核准	

高加盛科技有限公司
GJS TECHNOLOGY COMPANY

240505雙工位投板機

圖號	240705 015	頁次	
日期	2024.11.12	繪圖	HILO
設計	HILO	核准	

高加盛科技有限公司 GJS TECHNOLOGY COMPANY	240505雙工位投板機			圖號	240705 016		頁次		
				日期	2024.11.12	繪圖	HILO		
				設計	HILO	核准			

高加盛科技有限公司
GJS TECHNOLOGY COMPANY

240505雙工位投板機

圖號	240705 017	頁次	
日期	2024.11.12	繪圖	HILO
設計	HILO	核准	

高加盛科技有限公司 GJS TECHNOLOGY COMPANY	240505雙工位投板機			圖號	240705 018		頁次		
				日期	2024.11.12	繪圖	HILO		
				設計	HILO	核准			

高加盛科技有限公司 GJS TECHNOLOGY COMPANY	240505雙工位投板機	圖號	240705 019		頁次				
		日期	2024.11.12	繪圖	HILO				
		設計	HILO	核准					

高加盛科技有限公司 GJS TECHNOLOGY COMPANY	240505雙工位投板機		圖號	240705 020		頁次			
			日期	2024.11.12	繪圖	HILO			
			設計	HILO	核准				

高加盛科技有限公司
GJS TECHNOLOGY COMPANY

240505雙工位投板機

圖號	240705 021	頁次	
日期	2024.11.12	繪圖	HILO
設計		核准	

高加盛科技有限公司 GJS TECHNOLOGY COMPANY	240505雙工位投板機		圖號	240705 022		頁次			
			日期	2024.11.12	繪圖	HILO			
			設計		核准				

高加盛科技有限公司 GJS TECHNOLOGY COMPANY	240505雙工位投板機		圖號	240705 023		頁次			
			日期	2024.11.12	繪圖	HILO			
			設計		核准				

高加盛科技有限公司 GJS TECHNOLOGY COMPANY	240505雙工位投板機		圖號	240705 024		頁次			
			日期	2024.11.12	繪圖	HILO			
			設計		核准				

高加盛科技有限公司 GJS TECHNOLOGY COMPANY	240505雙工位投板機		圖號	240705 025		頁次			
			日期	2024.11.12	繪圖	HILO			
			設計		核准				

高加盛科技有限公司
GJS TECHNOLOGY COMPANY

240505雙工位投板機

圖號	240705 026	頁 次	
日期	2024.11.12	繪圖	HILO
設計		核准	

高加盛科技有限公司 GJS TECHNOLOGY COMPANY	240505雙工位投板機			圖號	240705 027		頁次		
				日期	2024.11.12	繪圖	HILO		
				設計		核准			

高加盛科技有限公司
GJS TECHNOLOGY COMPANY

240505雙工位投板機

圖號	240705 028	頁次	
日期	2024.11.12	繪圖	HILO
設計		核准	

高加盛科技有限公司 GJS TECHNOLOGY COMPANY	240505雙工位投板機		圖號	240705 029		頁次			
			日期	2024.11.12	繪圖	HILO			
			設計		核准				

高加盛科技有限公司 GJS TECHNOLOGY COMPANY	240505雙工位投板機		圖號	240705 030		頁次			
			日期	2024.11.12	繪圖	HILO			
			設計		核准				

高加盛科技有限公司
GJS TECHNOLOGY COMPANY

240505雙工位投板機

圖號	240705 031	頁 次	
日期	2024.11.12	繪圖	HILO
設計		核准	

高加盛科技有限公司 GJS TECHNOLOGY COMPANY	240505雙工位投板機		圖號	240705 032		頁次			
			日期	2024.11.12	繪圖	HILO			
			設計		核准				

高加盛科技有限公司 GJS TECHNOLOGY COMPANY	240505雙工位投板機			圖號	240705 033		頁次		
				日期	2024.11.12	繪圖	HILO		
				設計		核准			

高加盛科技有限公司 GJS TECHNOLOGY COMPANY	240505雙工位投板機		圖號	240705 034		頁次			
			日期	2024.11.12	繪圖	HILO			
			設計		核准				

高加盛科技有限公司 GJS TECHNOLOGY COMPANY	240505雙工位投板機		圖號	240705 035		頁次			
			日期	2024.11.12		繪圖	HILO		
			設計			核准			

高加盛科技有限公司 GJS TECHNOLOGY COMPANY	240505雙工位投板機		圖號	240705 036		頁 次	
			日期	2024.11.12	繪圖	HILO	
			設計		核准		

高加盛科技有限公司 GJS TECHNOLOGY COMPANY	240505雙工位投板機		圖號	240705 037		頁次			
			日期	2024.11.12	繪圖	HILO			
			設計		核准				

高加盛科技有限公司 GJS TECHNOLOGY COMPANY	240505雙工位投板機			圖號	240705 038		頁次		
				日期	2024.11.12	繪圖	HILO		
				設計		核准			

高加盛科技有限公司 GJS TECHNOLOGY COMPANY	240505雙工位投板機		圖號	240705 039		頁次			
			日期	2024.11.12	繪圖	HILO			
			設計		核准				