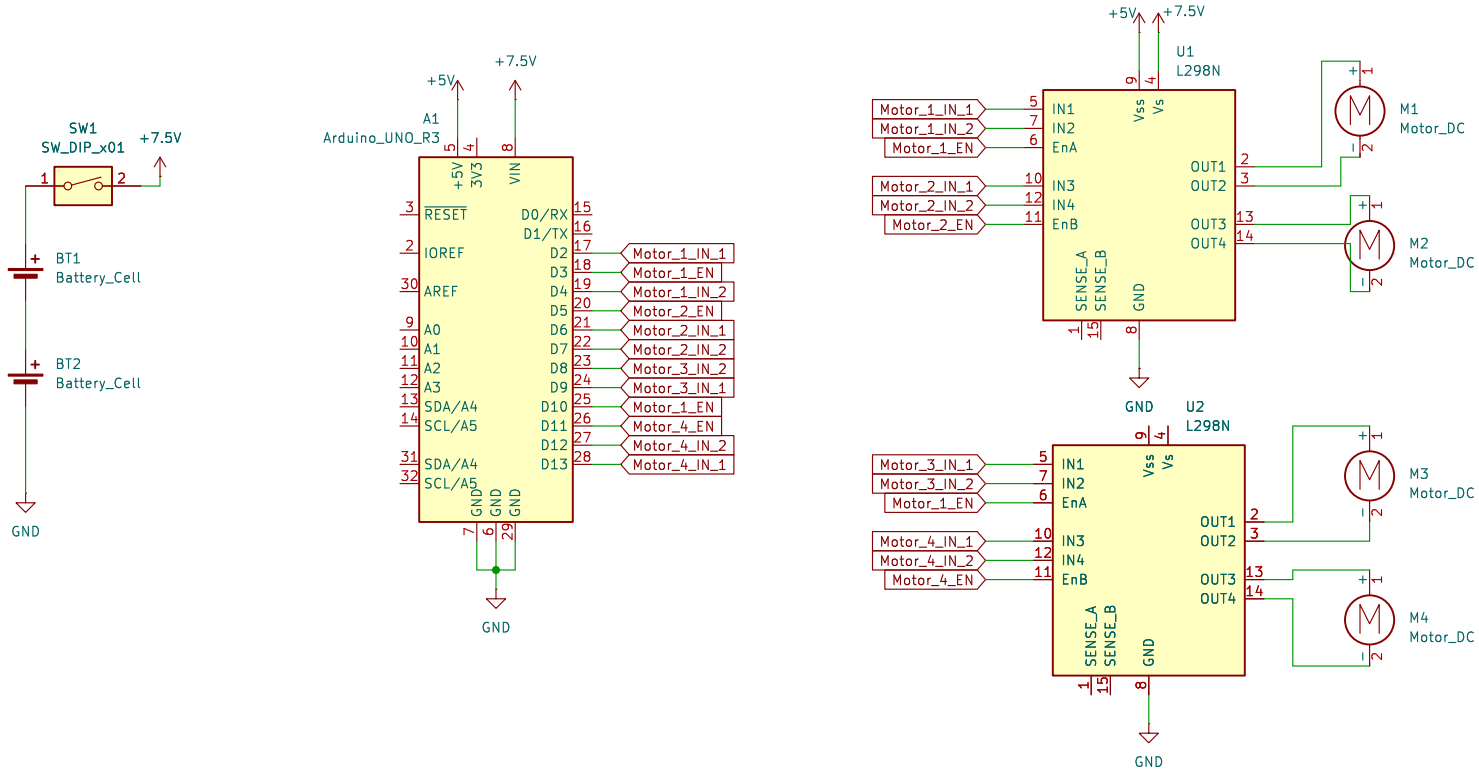

Sheet: /
File: Auto_Serial_Car.kicad_sch

Title: Circuito de controld de Motores con Arduino UNO

Size: A	Date: 2024-11-26	Rev:
KiCad E.D.A. 8.0.6		Id: 1/1