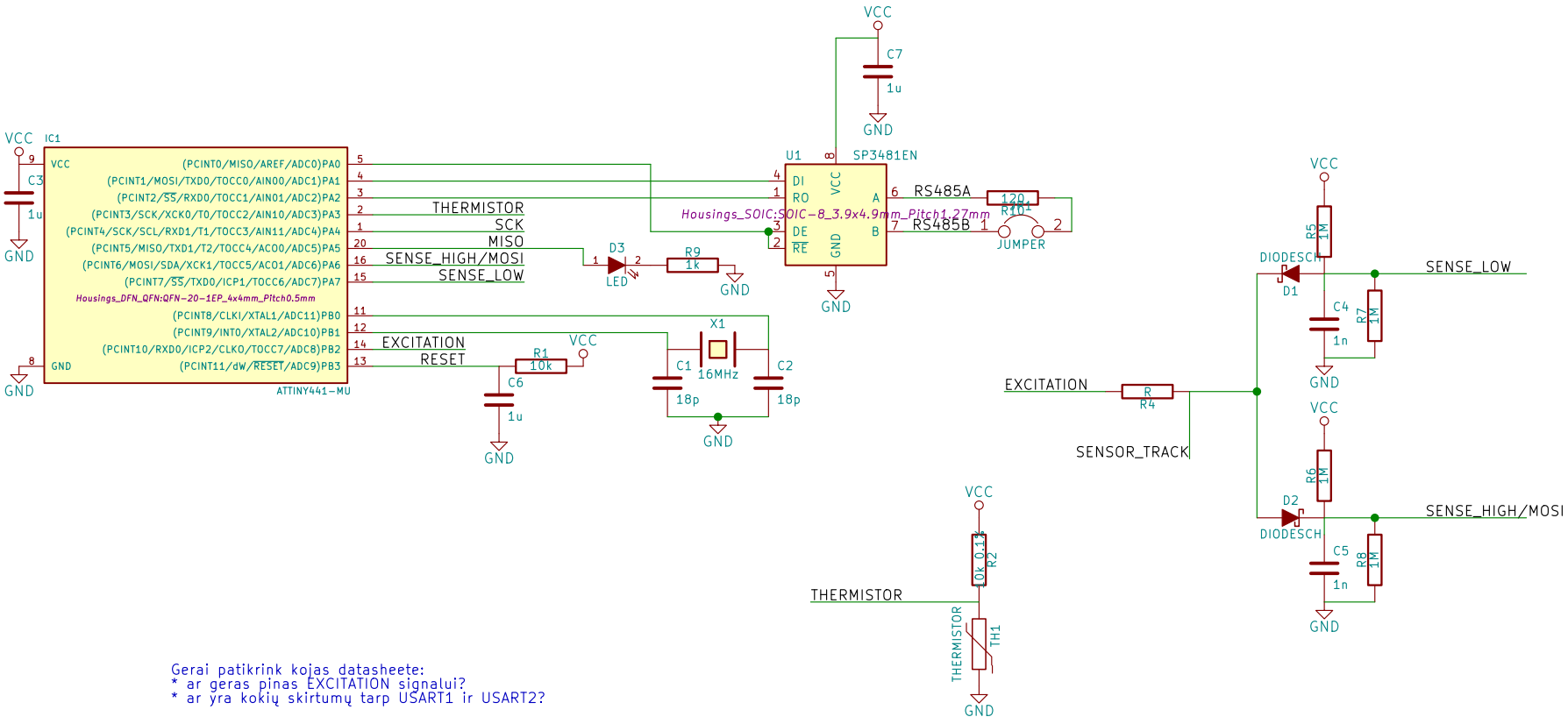


Gerai patikrink kojas datasheete:
* ar geras pinas EXCITATION signalui?
* ar yra kokių skirtumų tarp USART1 ir USART2?

by Albertas Mickėnas mic@wemakethings.net
**Catnip electronics**

Sheet: /
File: rs485-moist-sensor.sch

**Title: Digital soil moisture sensor**

| Size: A4 | Date: Tue 17 Feb 2015 | Rev: |
|---|---|---|
| KiCad E.D.A. kicad (2015-02-15 BZR 5420)-product | | Id: 1/1 |