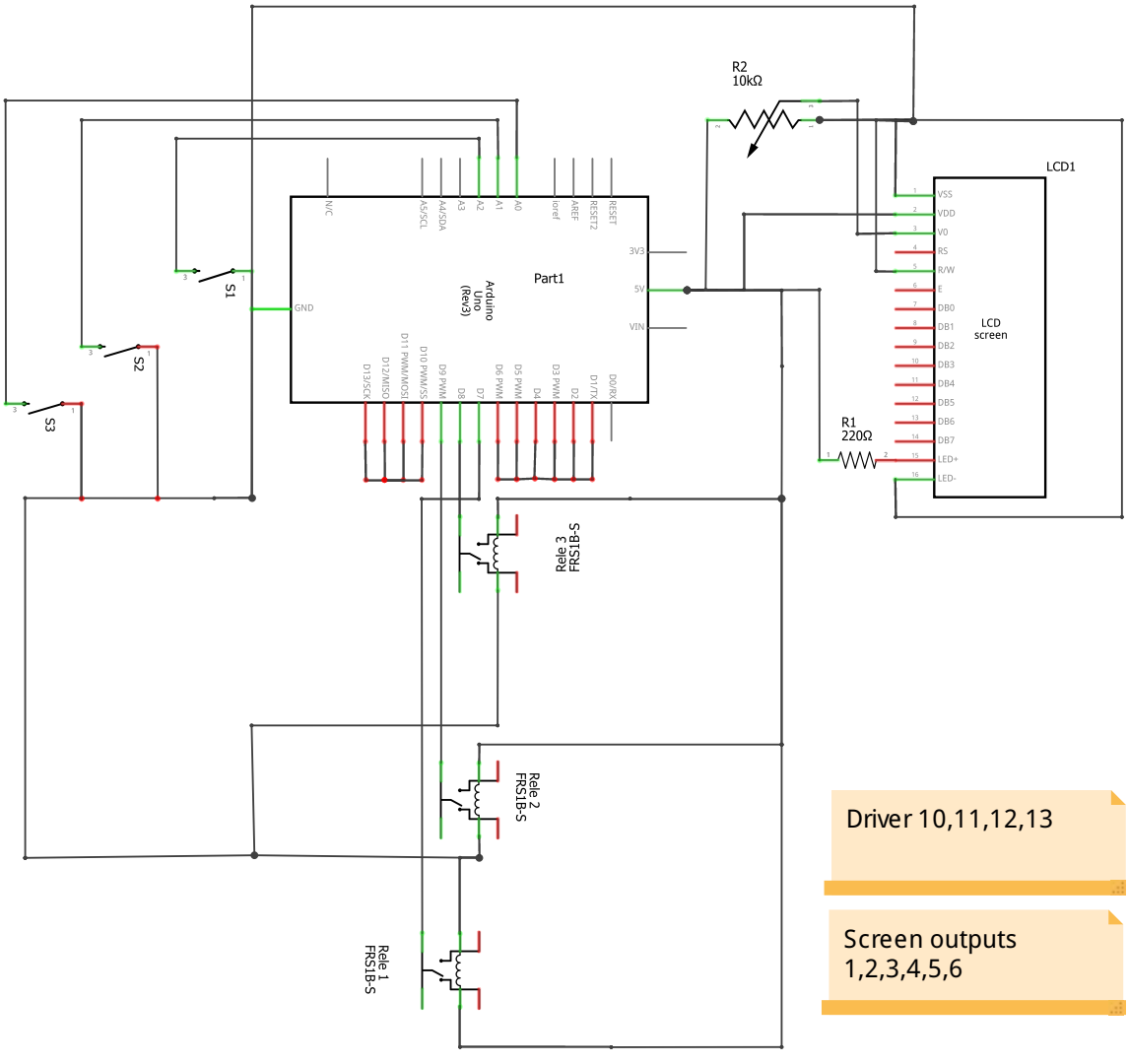
R2
10kΩ
LCD1
VSS
VDD
V0
RS
R/W
E
DB0
DB1
DB2
DB3
DB4
DB5
DB6
DB7
LED+
LED-
LCD
screen
R1
220Ω
N/C
A5/SCL
A4/SDA
A3
A2
A1
A0
Ioref
AREF
RESET2
RESET
3V3
5V
VIN
GND
Part1
Arduino
Uno
(Rev3)
D13/SCK
D12/MISO
D11 PWM/MOSI
D10 PWM/SS
D9 PWM
D8
D7
D6 PWM
D5 PWM
D4
D3 PWM
D2
D1/TX
D0/RX
S1
S2
S3
Rele 3
FRS1B-S
Rele 2
FRS1B-S
Rele 1
FRS1B-S
Driver 10,11,12,13
Screen outputs
1,2,3,4,5,6
fritzing