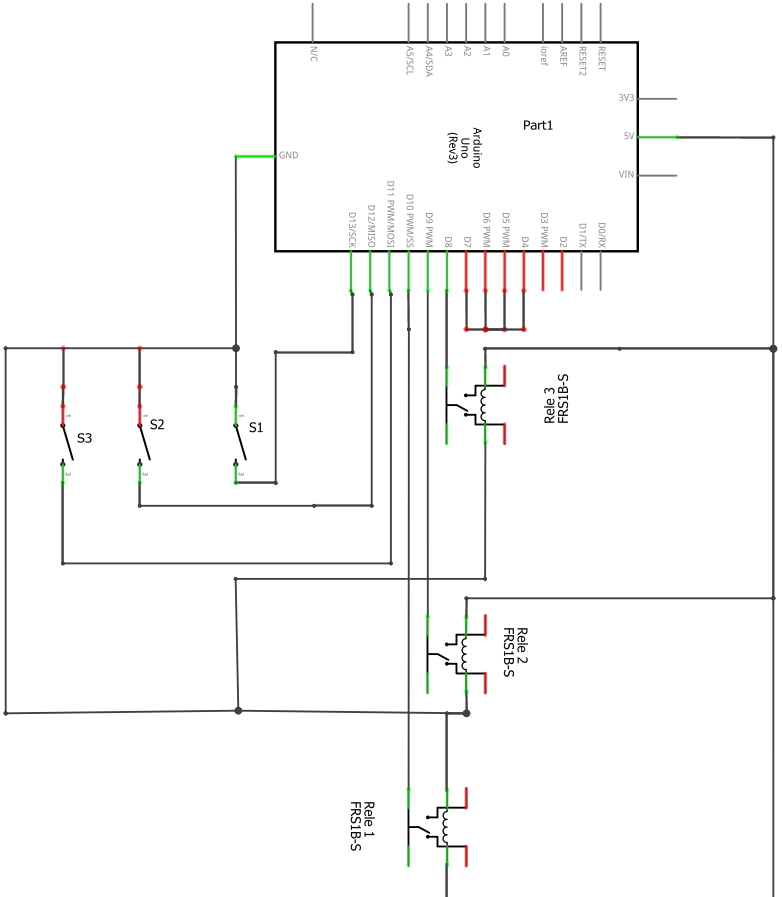

Vhodi za driver 4,5,6,7

fritzing