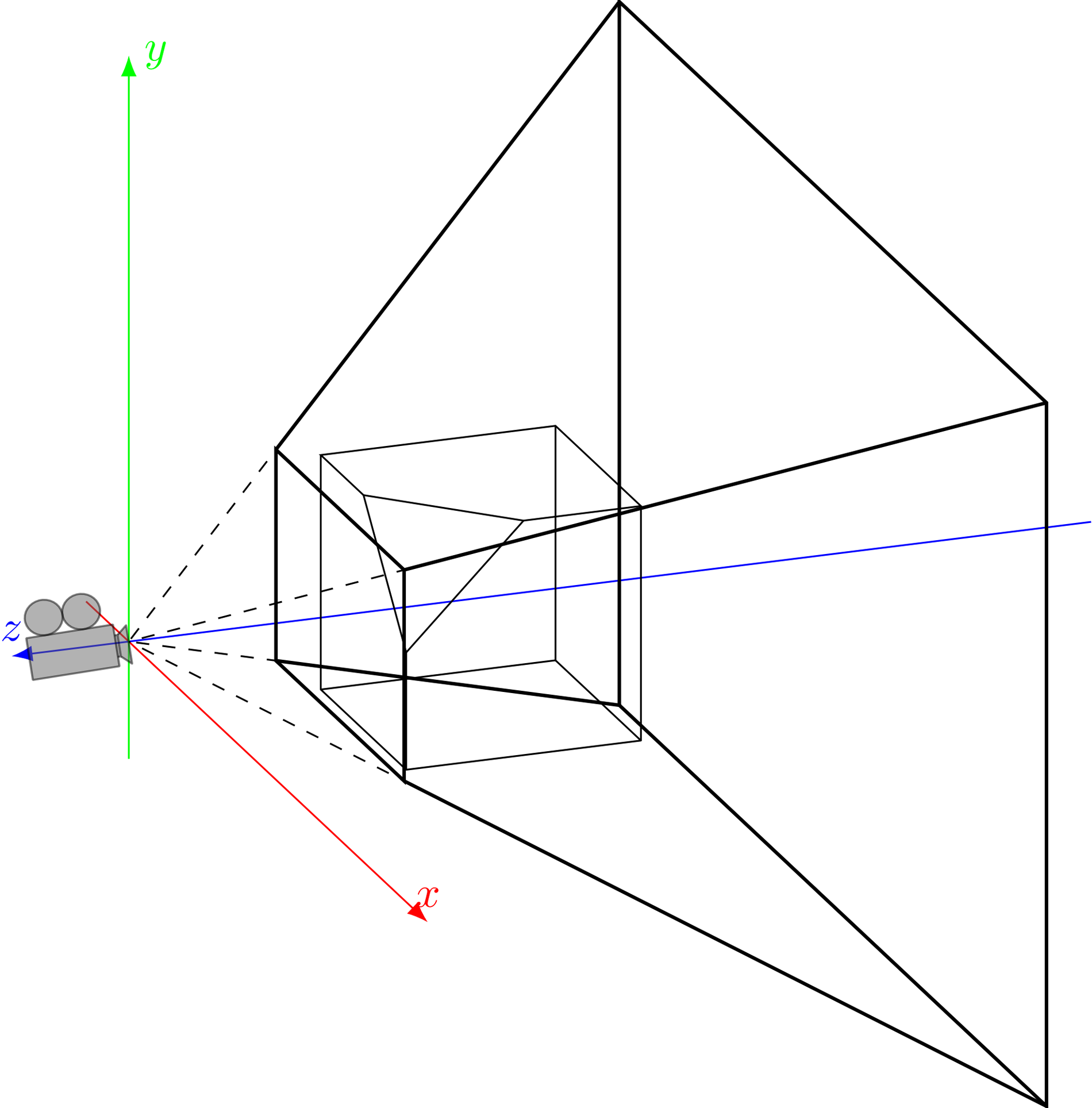
y
z
x

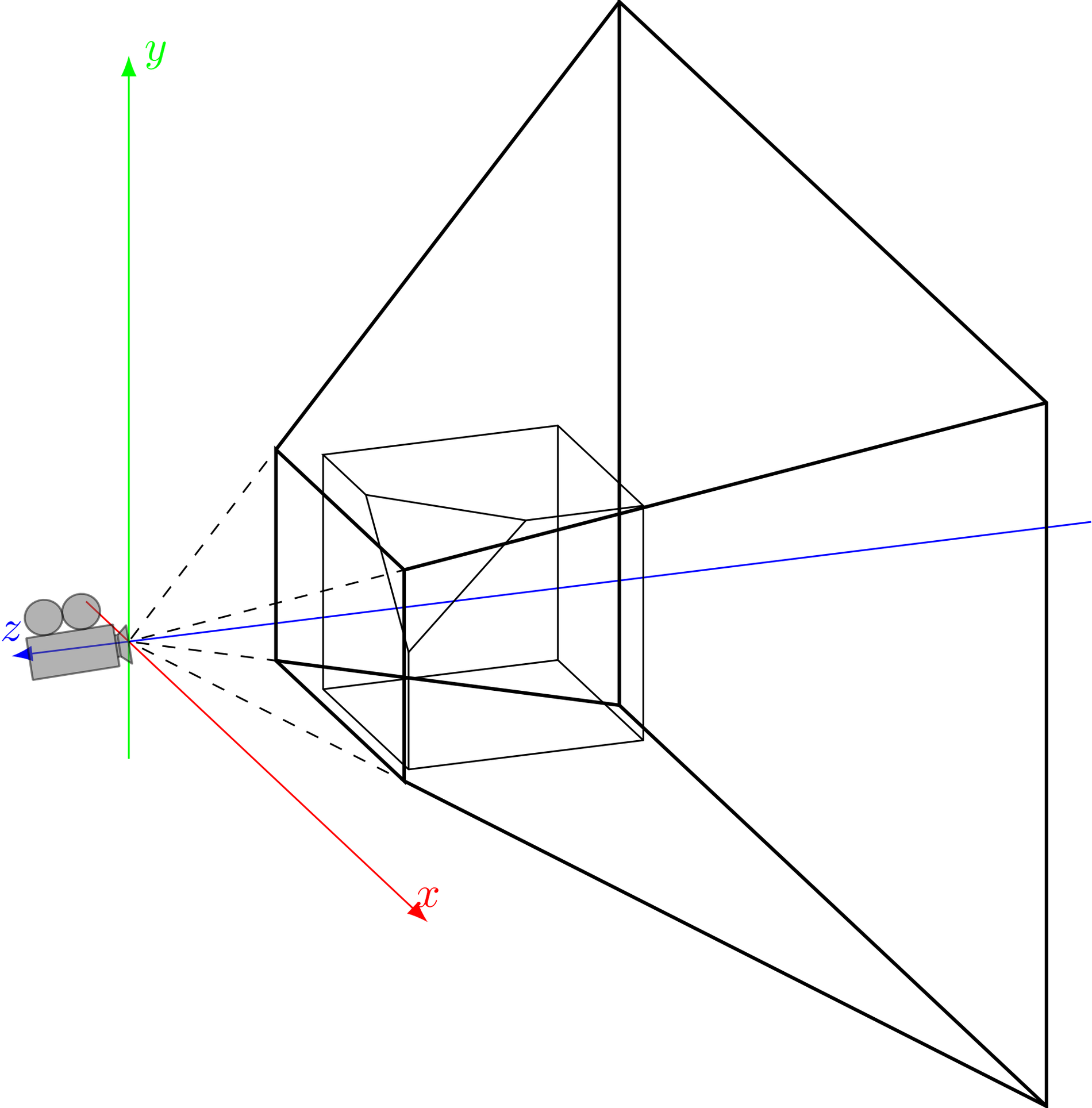
y
z
x

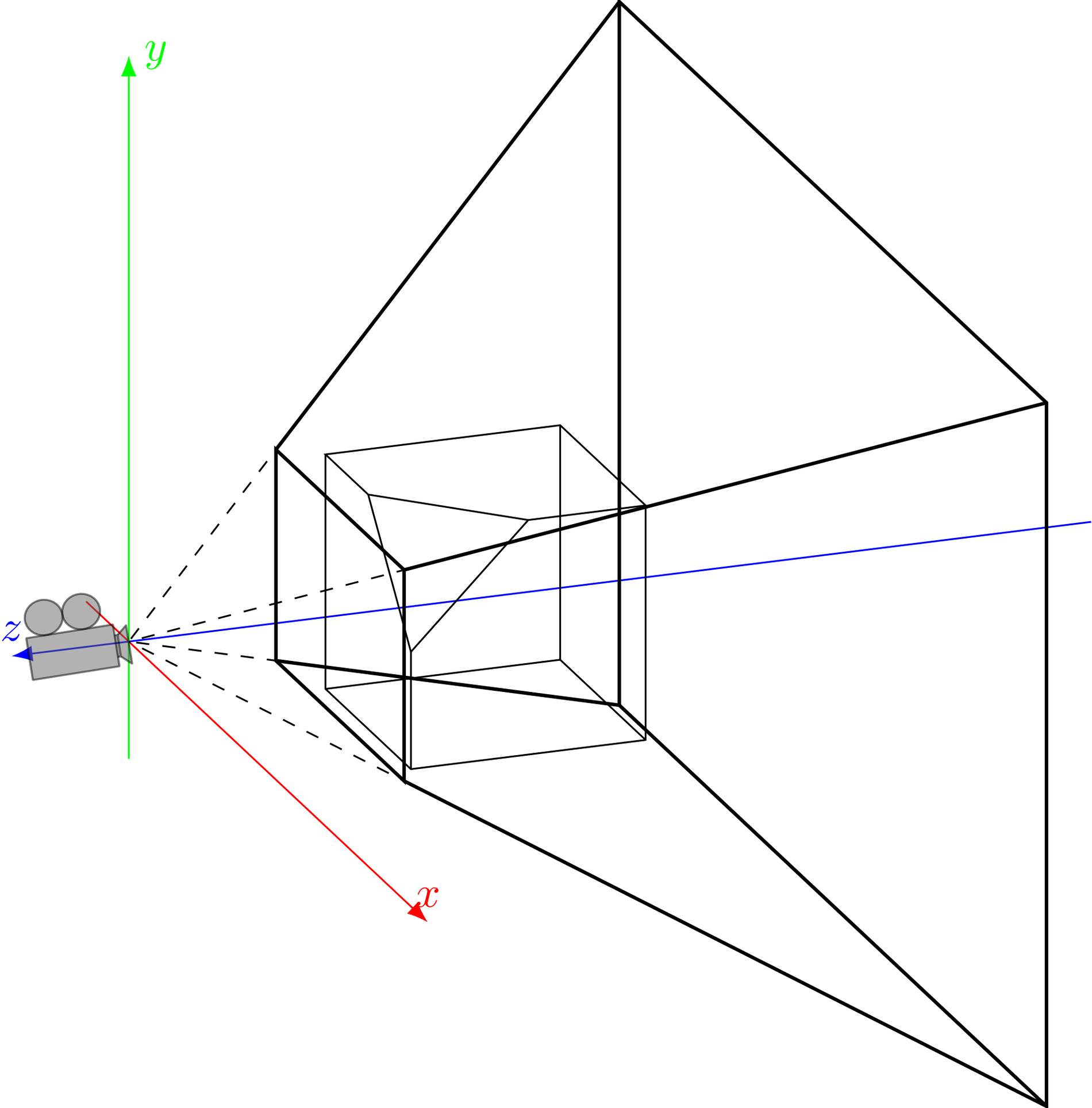
y
z
x

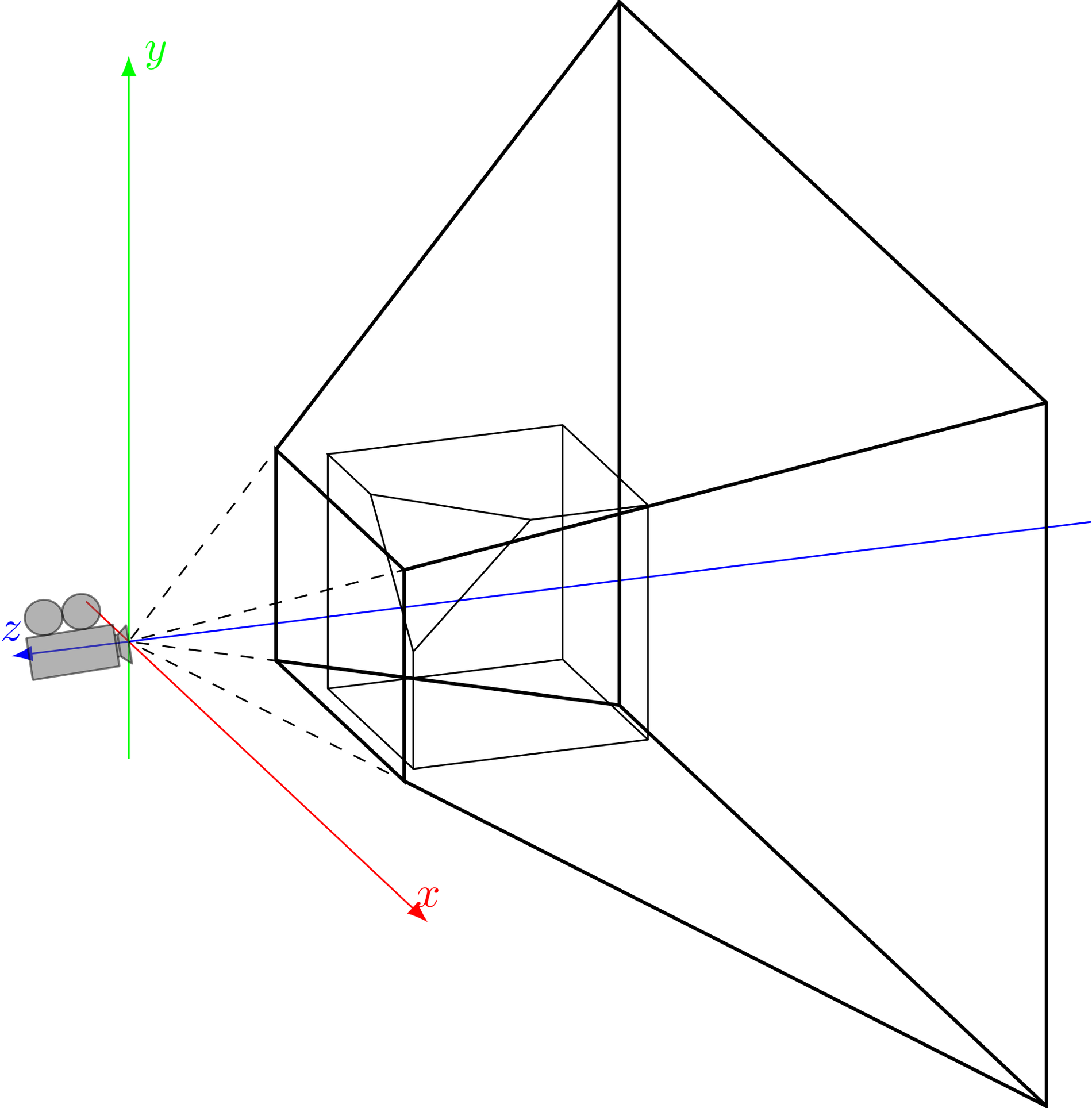
y
z
x

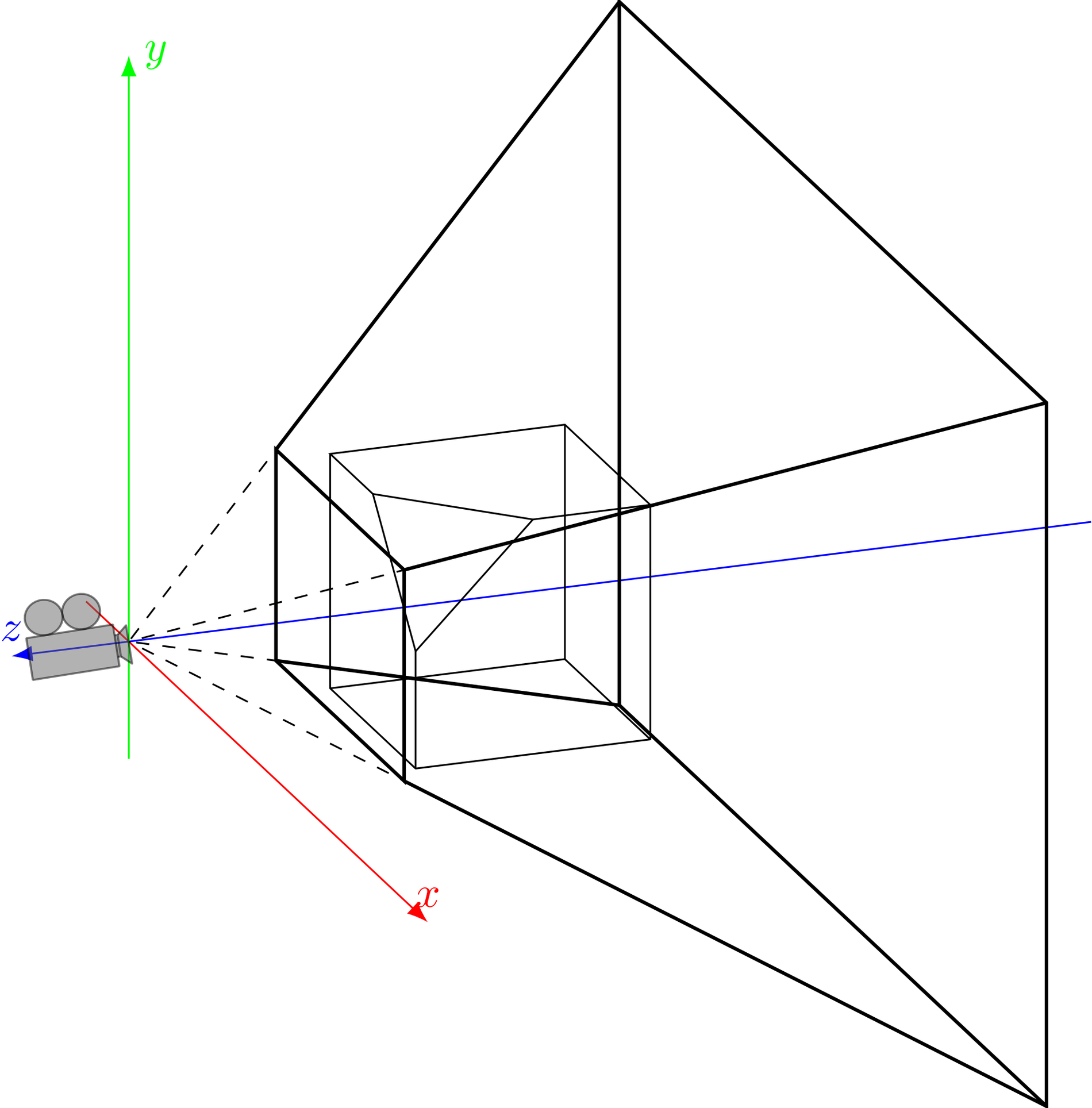
y
z
x

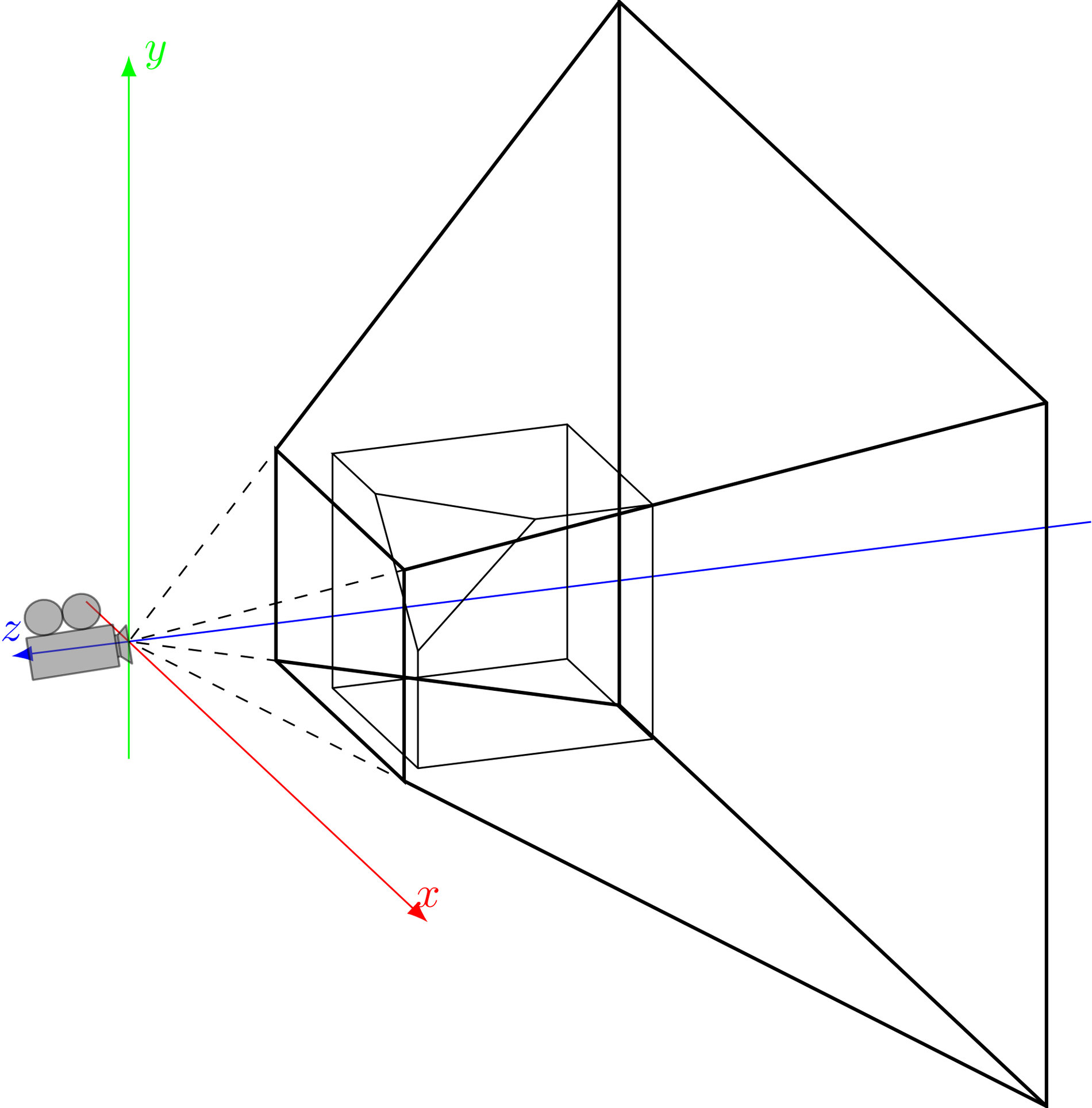
y
z
x

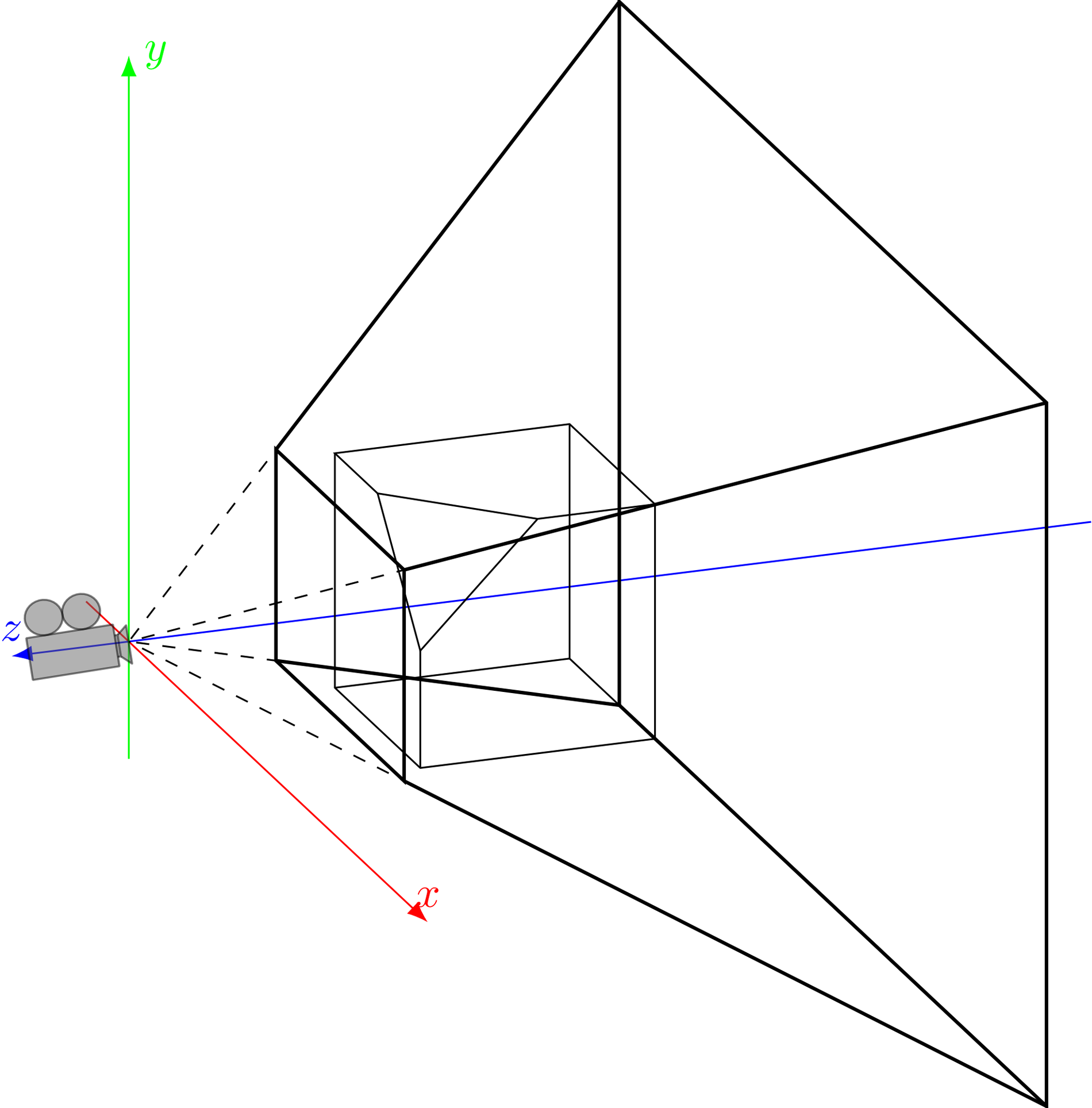
y
z
x

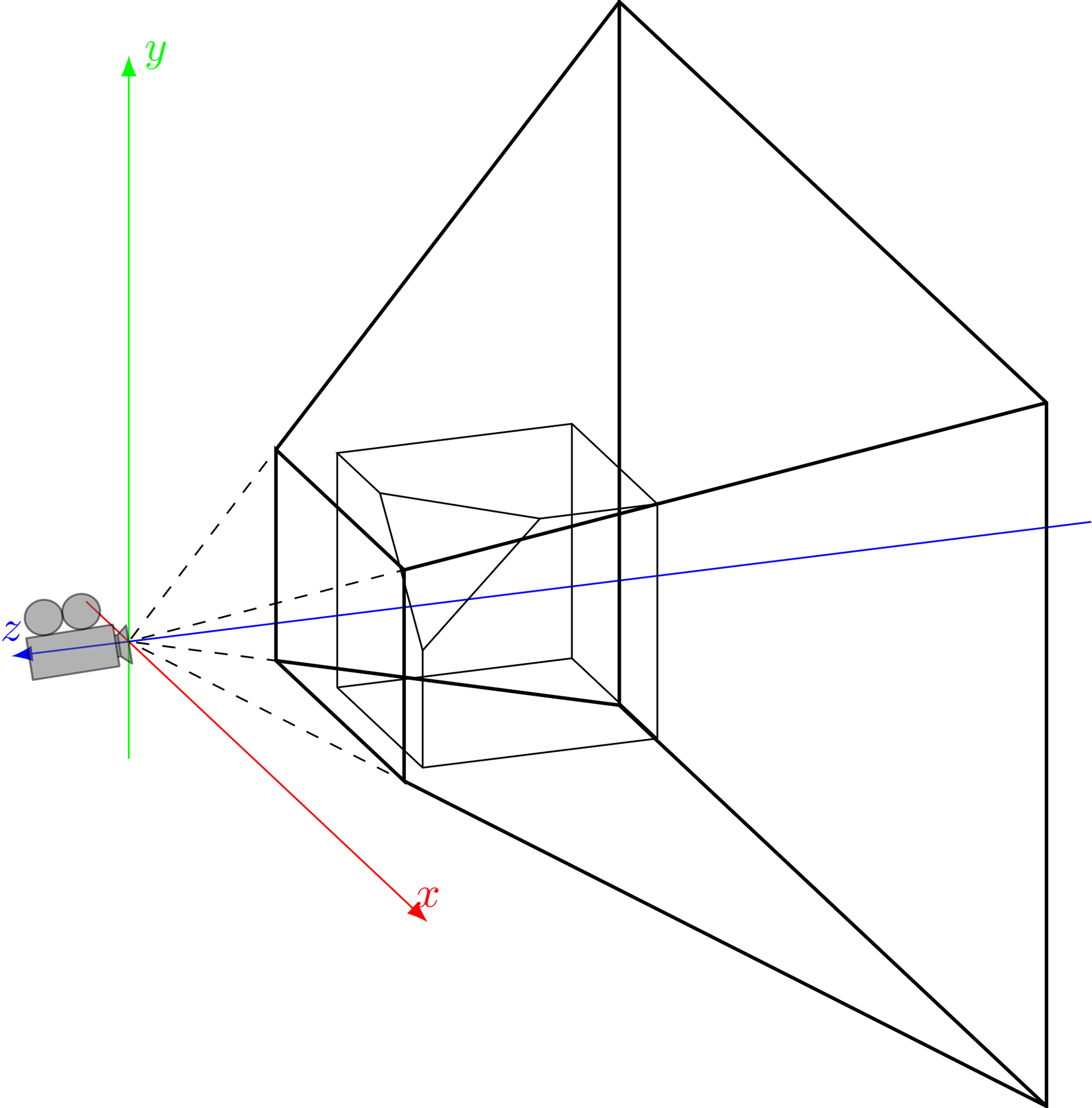
y
z
x

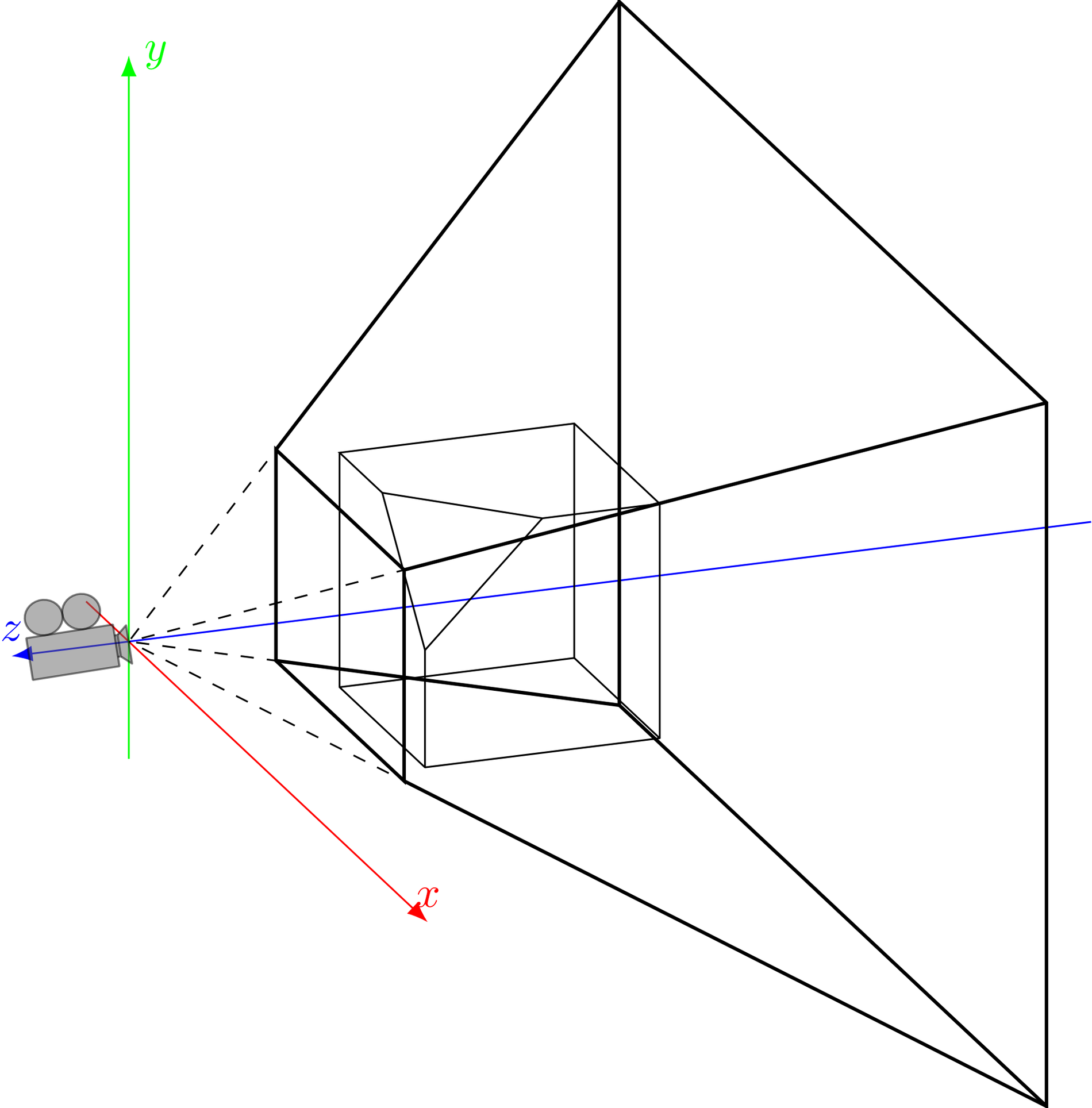
y
z
x

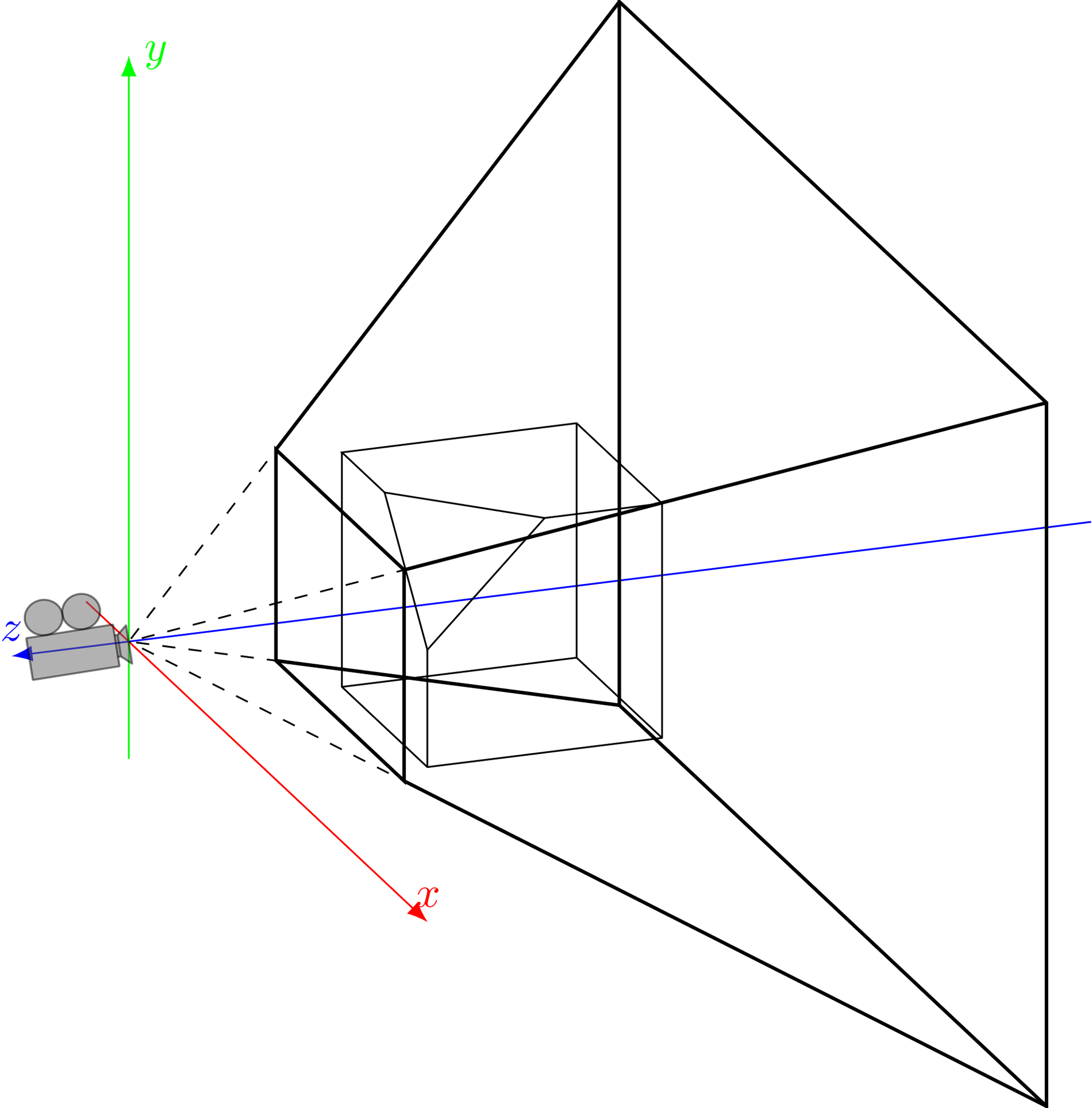
y
z
x

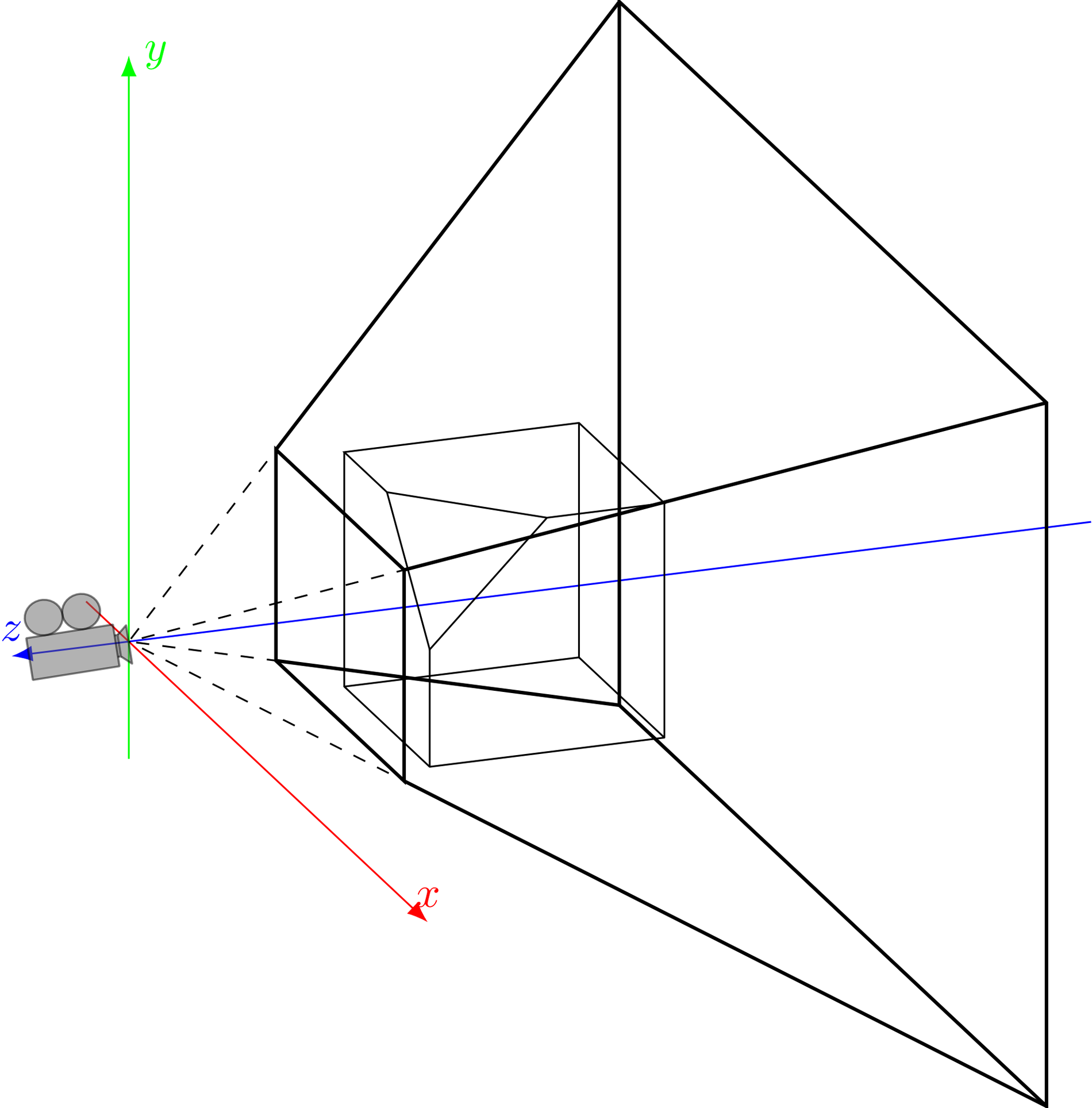
y
z
x

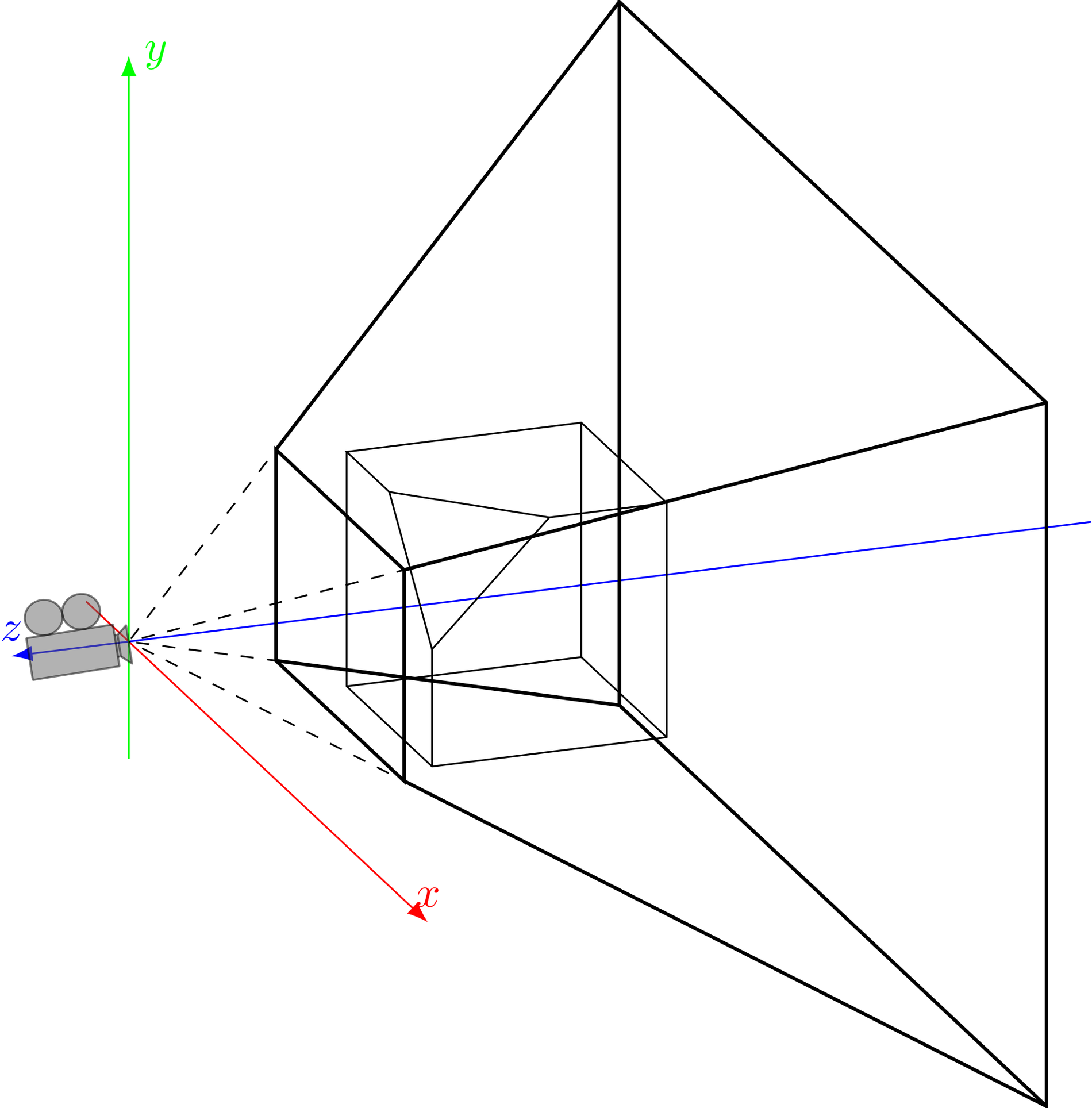
y
z
x

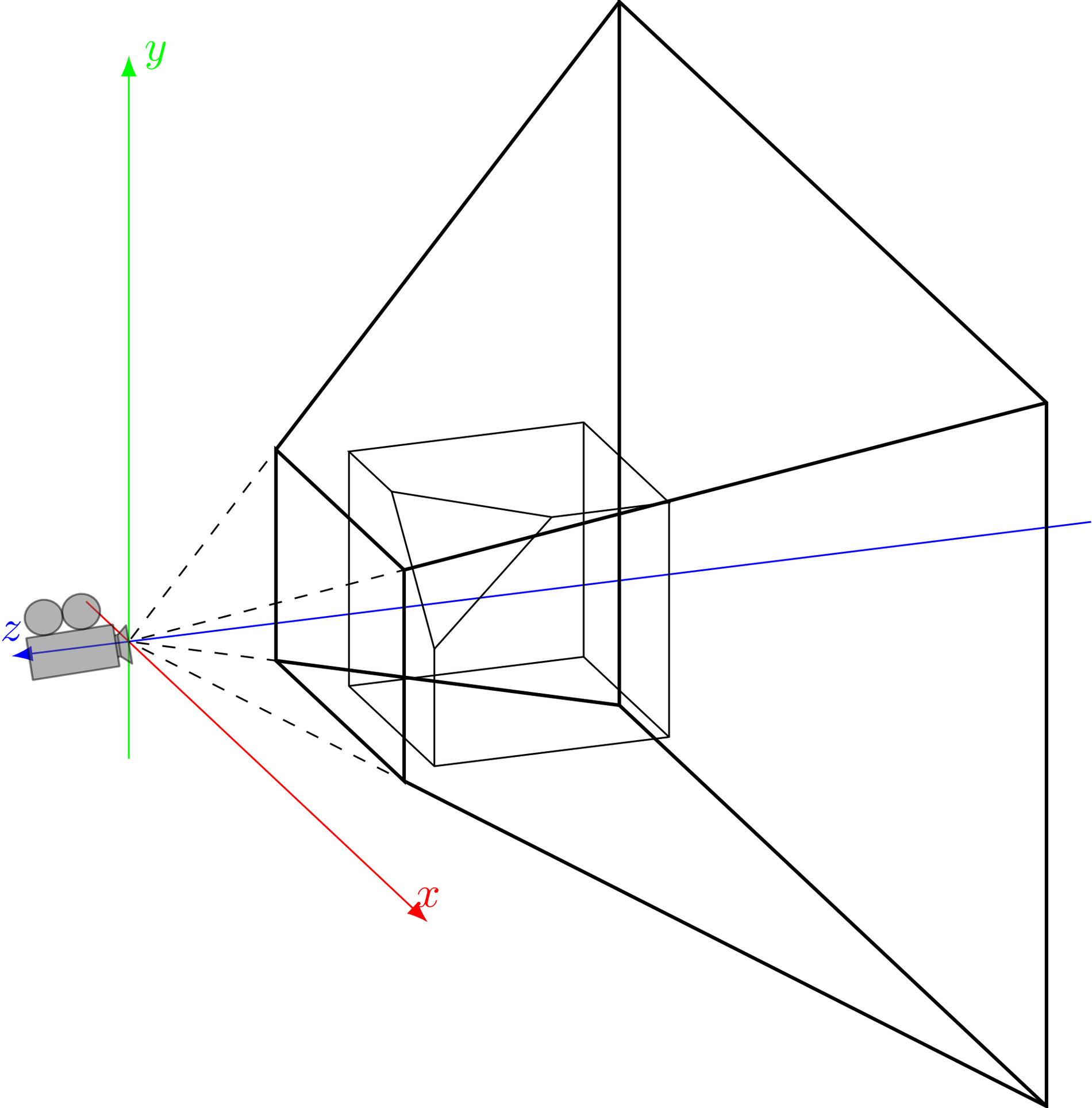
y
z
x

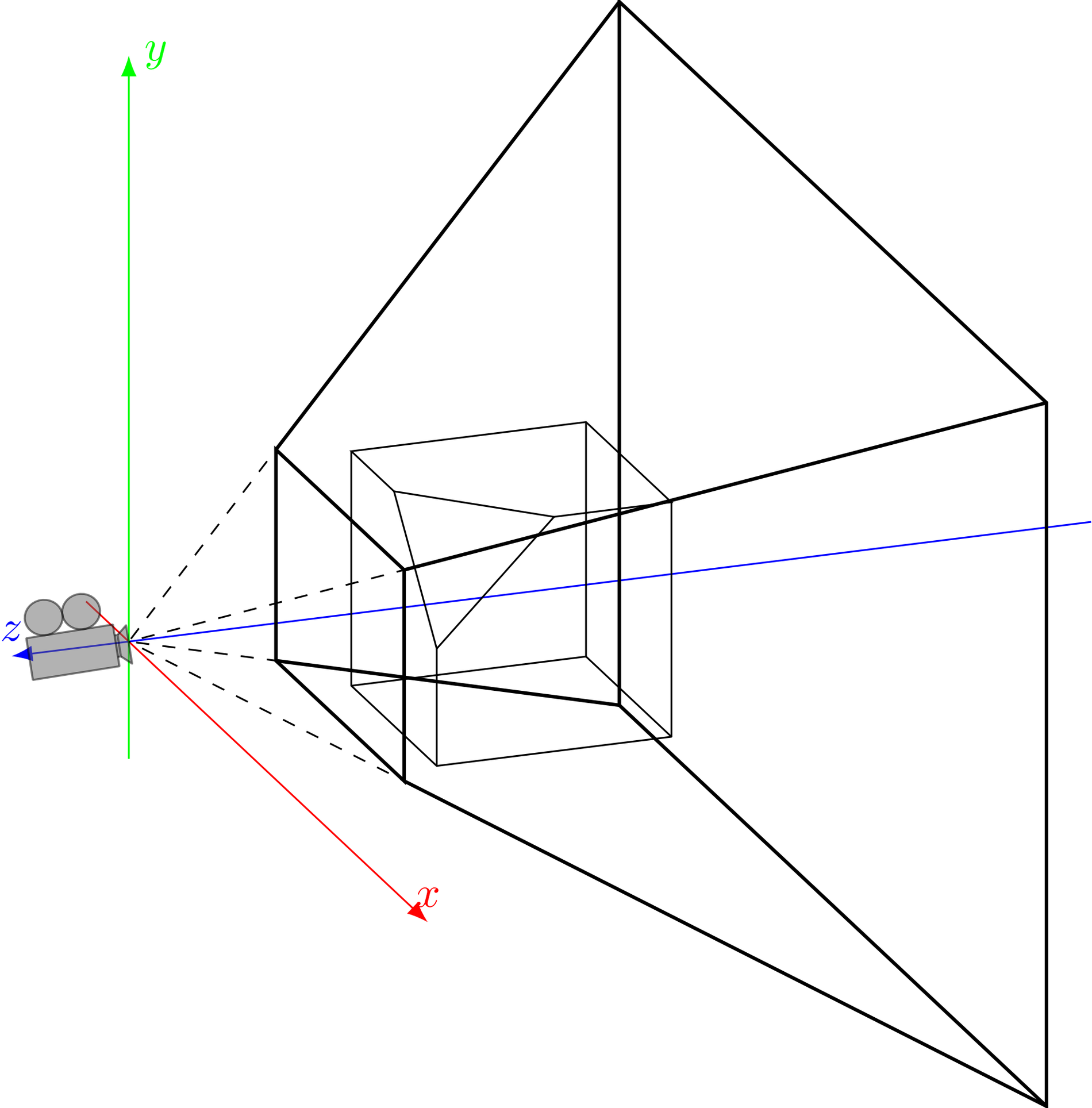
y
z
x

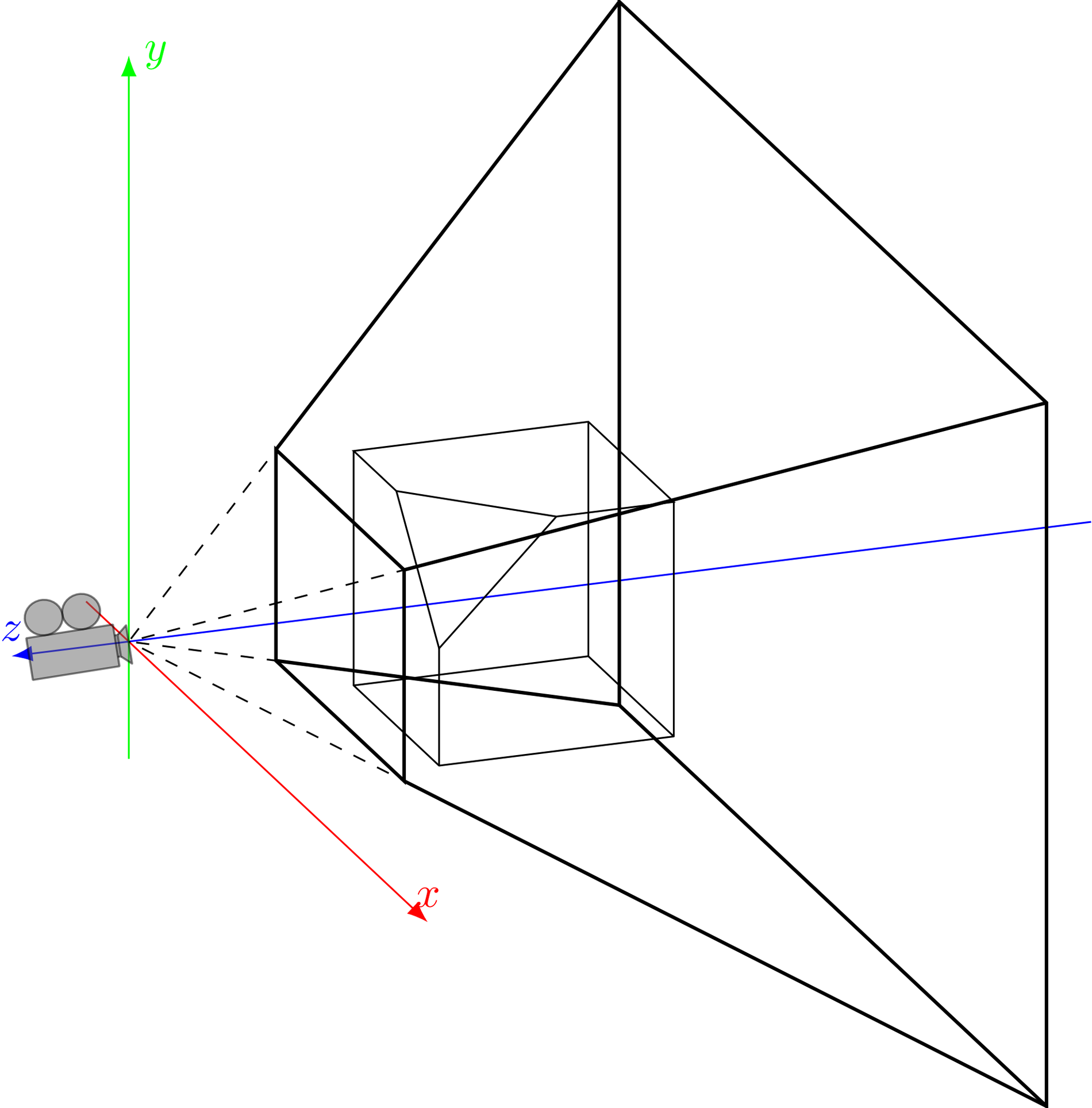
y
z
x

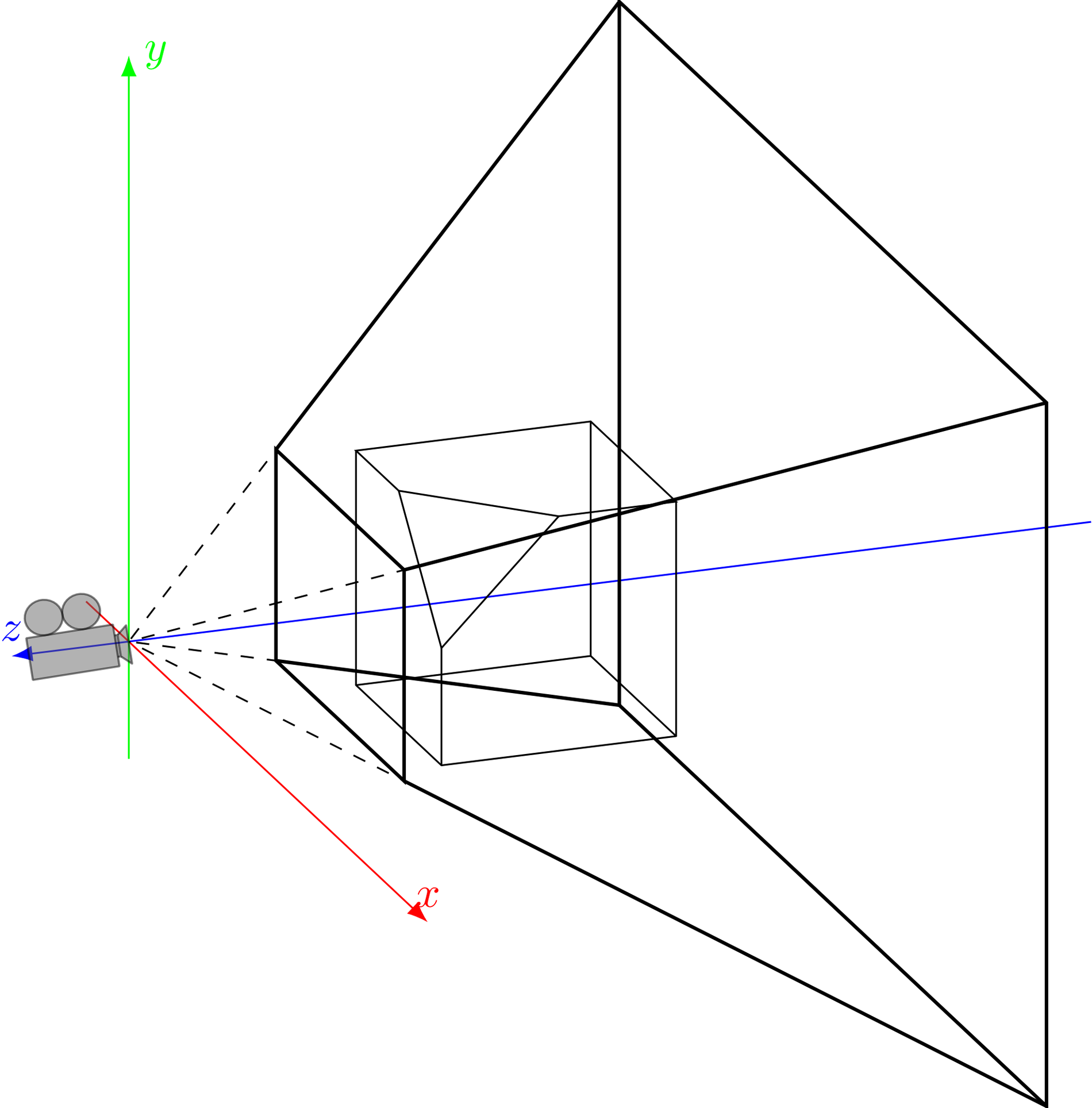
y
z
x

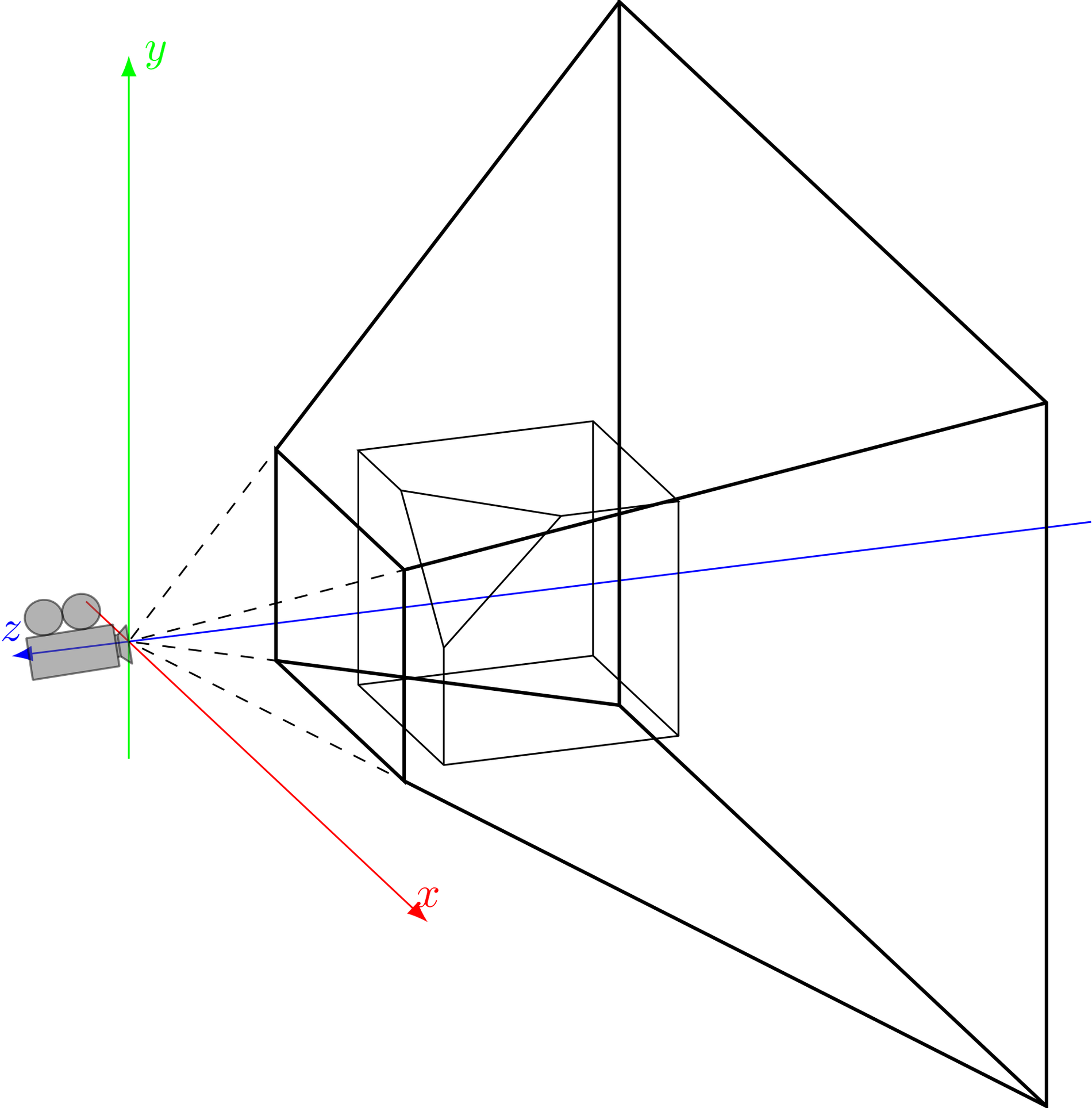
y
z
x

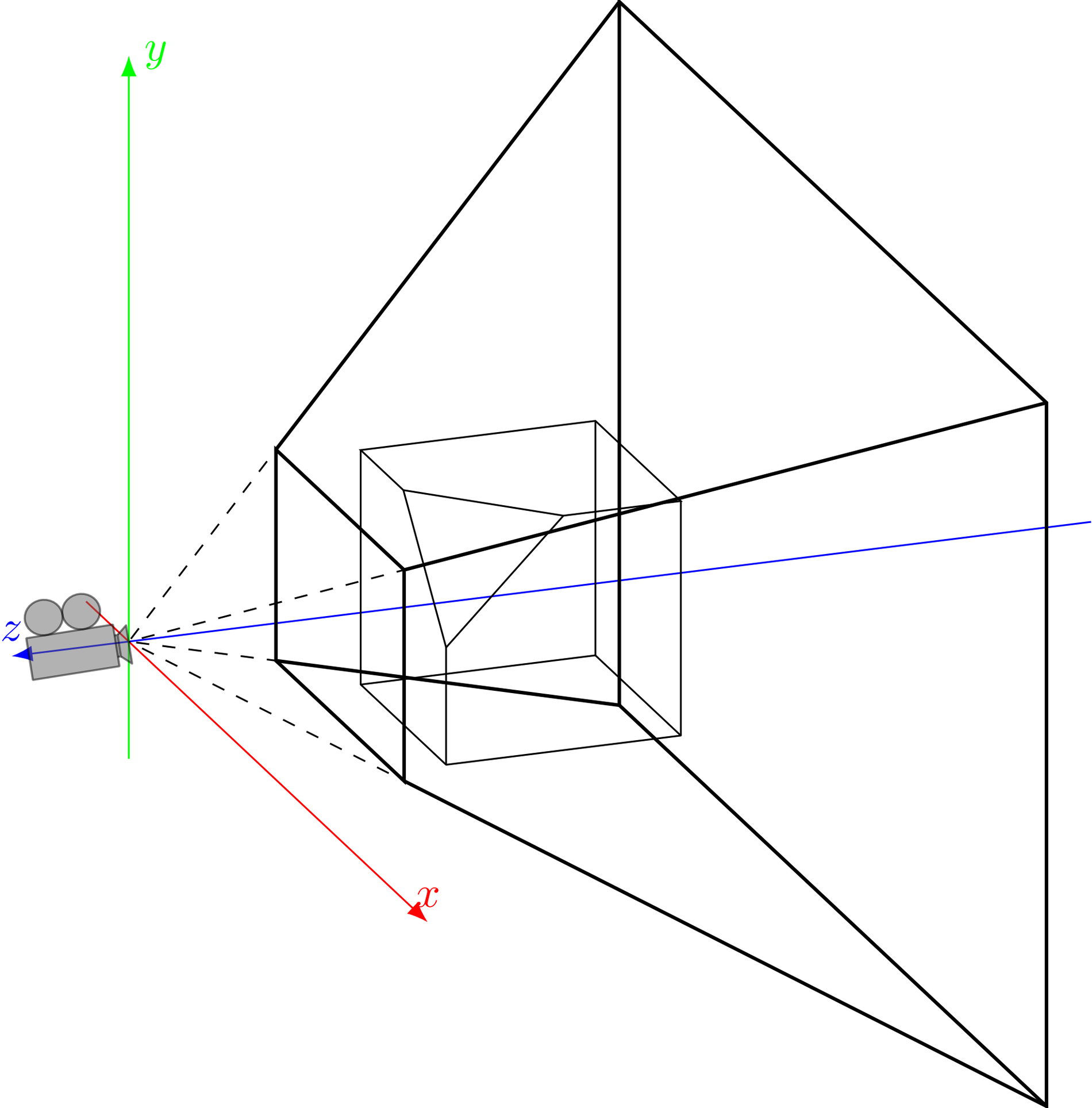
y
z
x

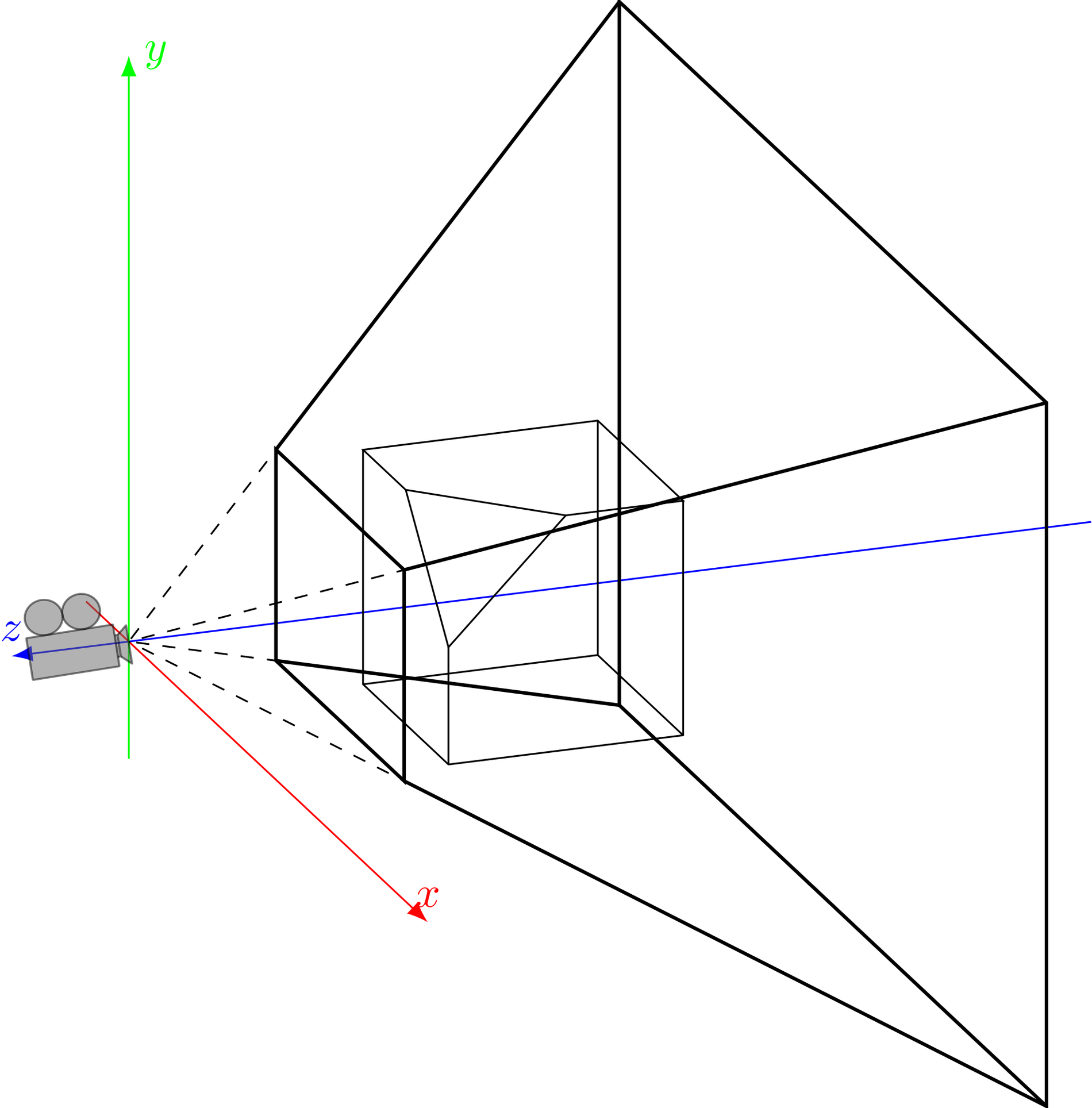
y
z
x

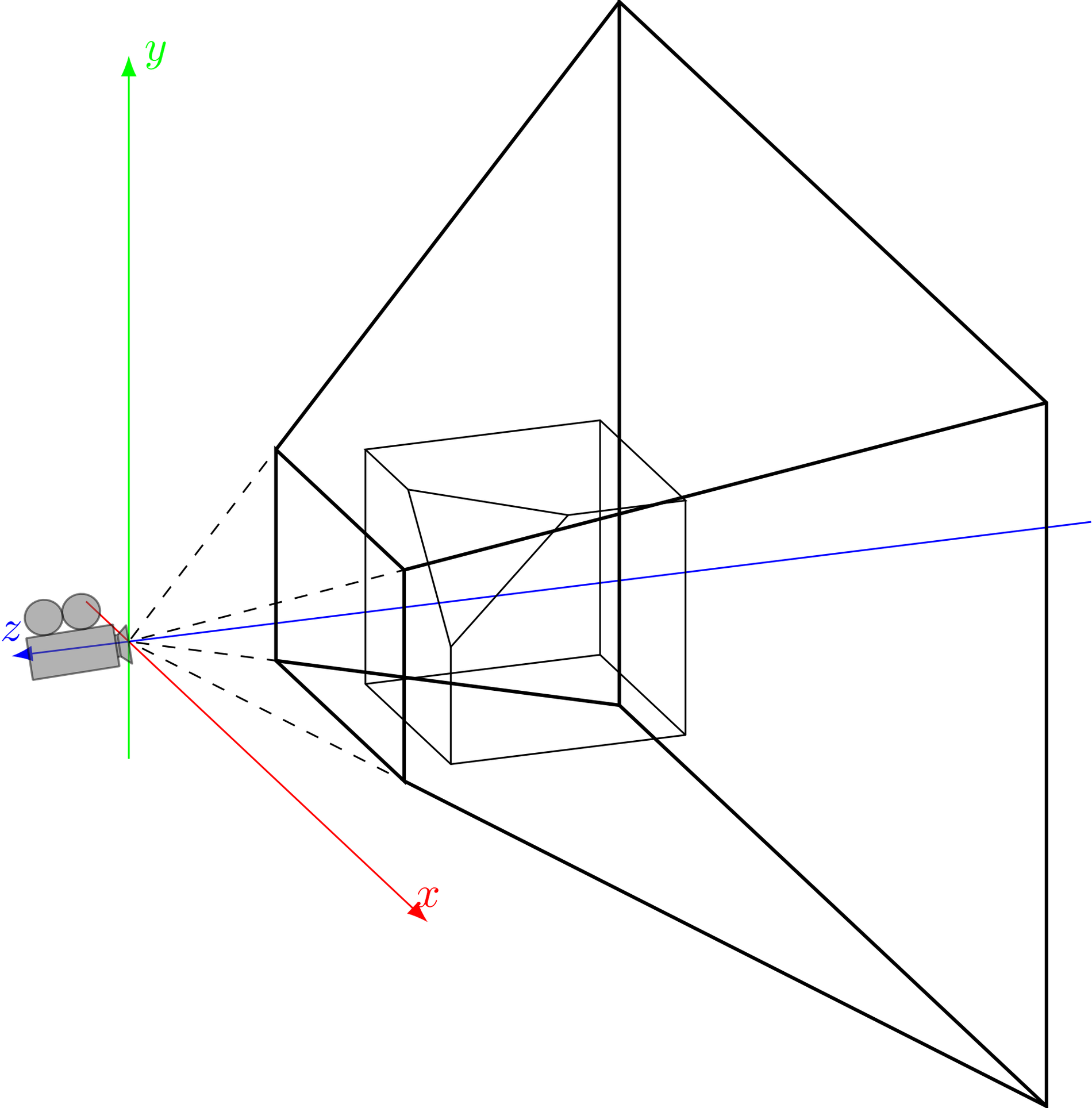
y
z
x

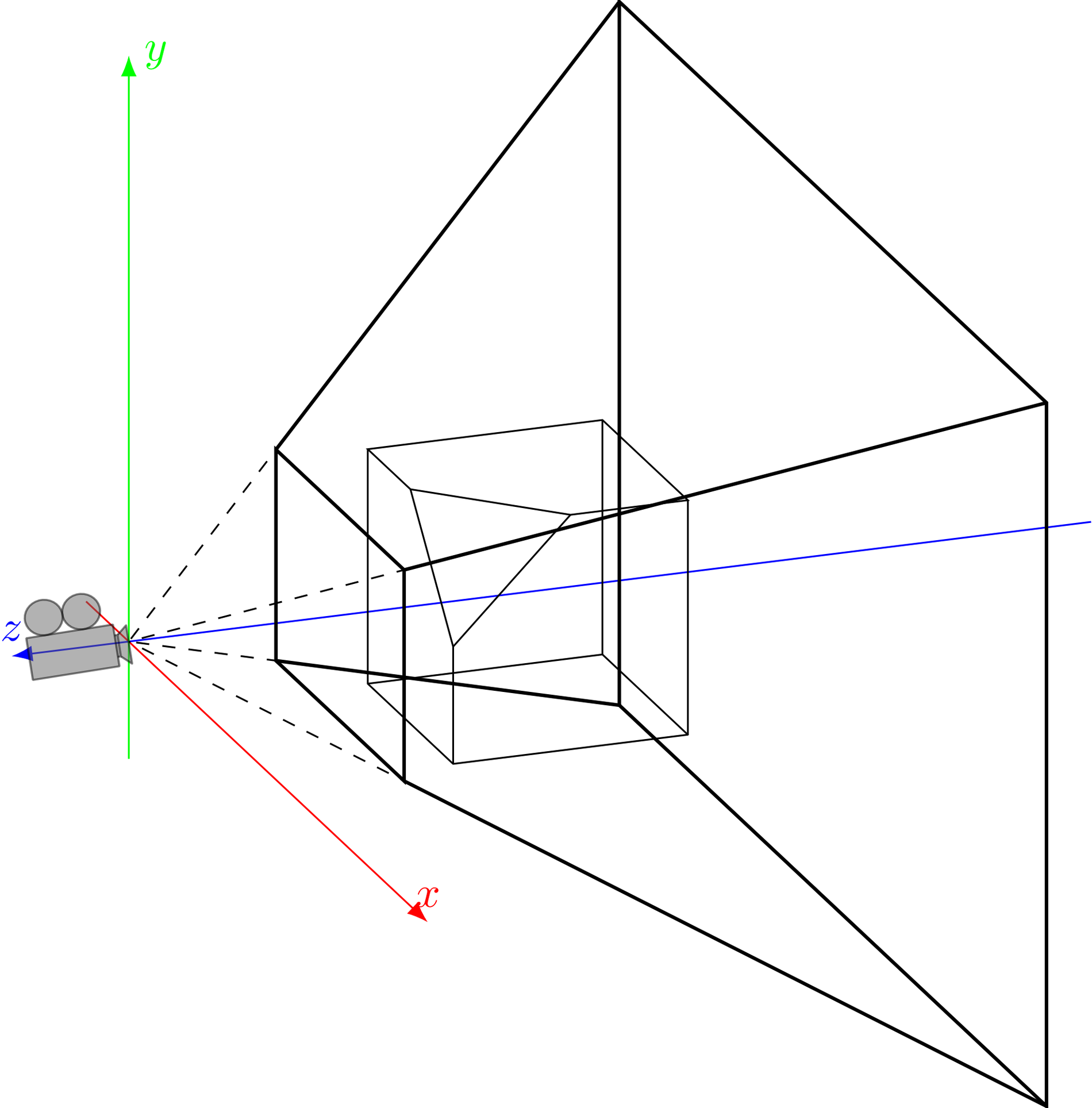
y
z
x

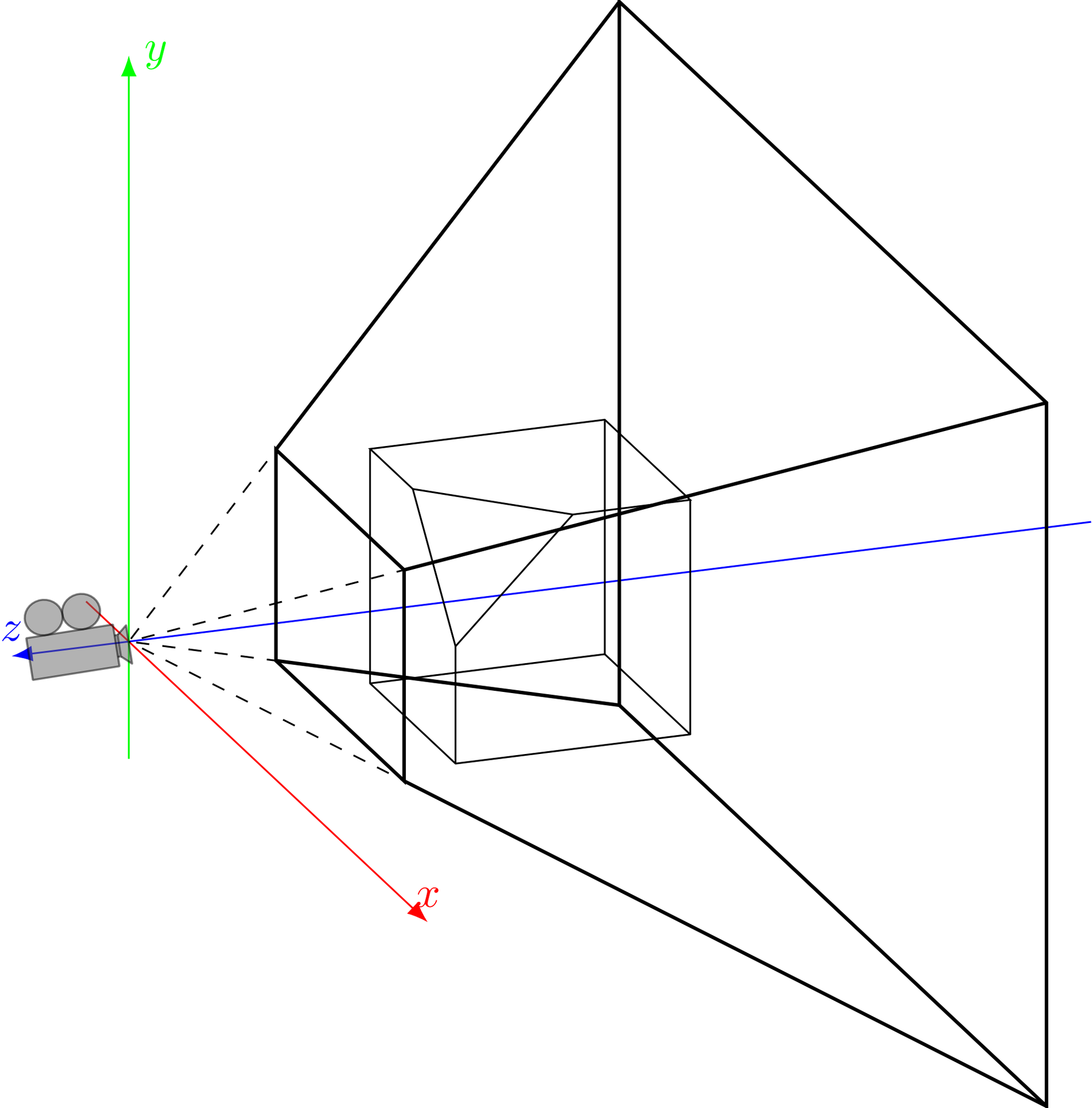
y
z
x

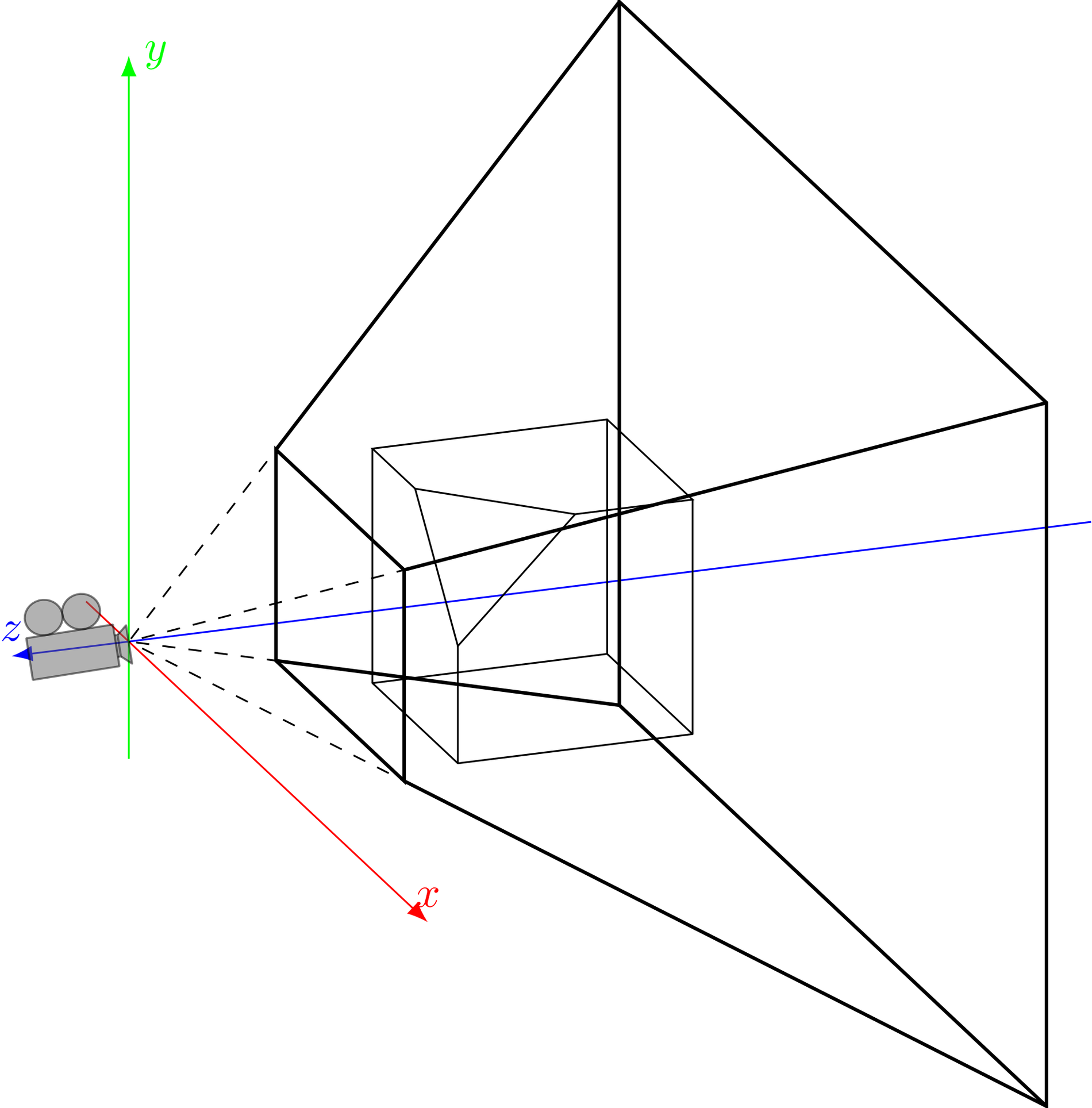
y
z
x

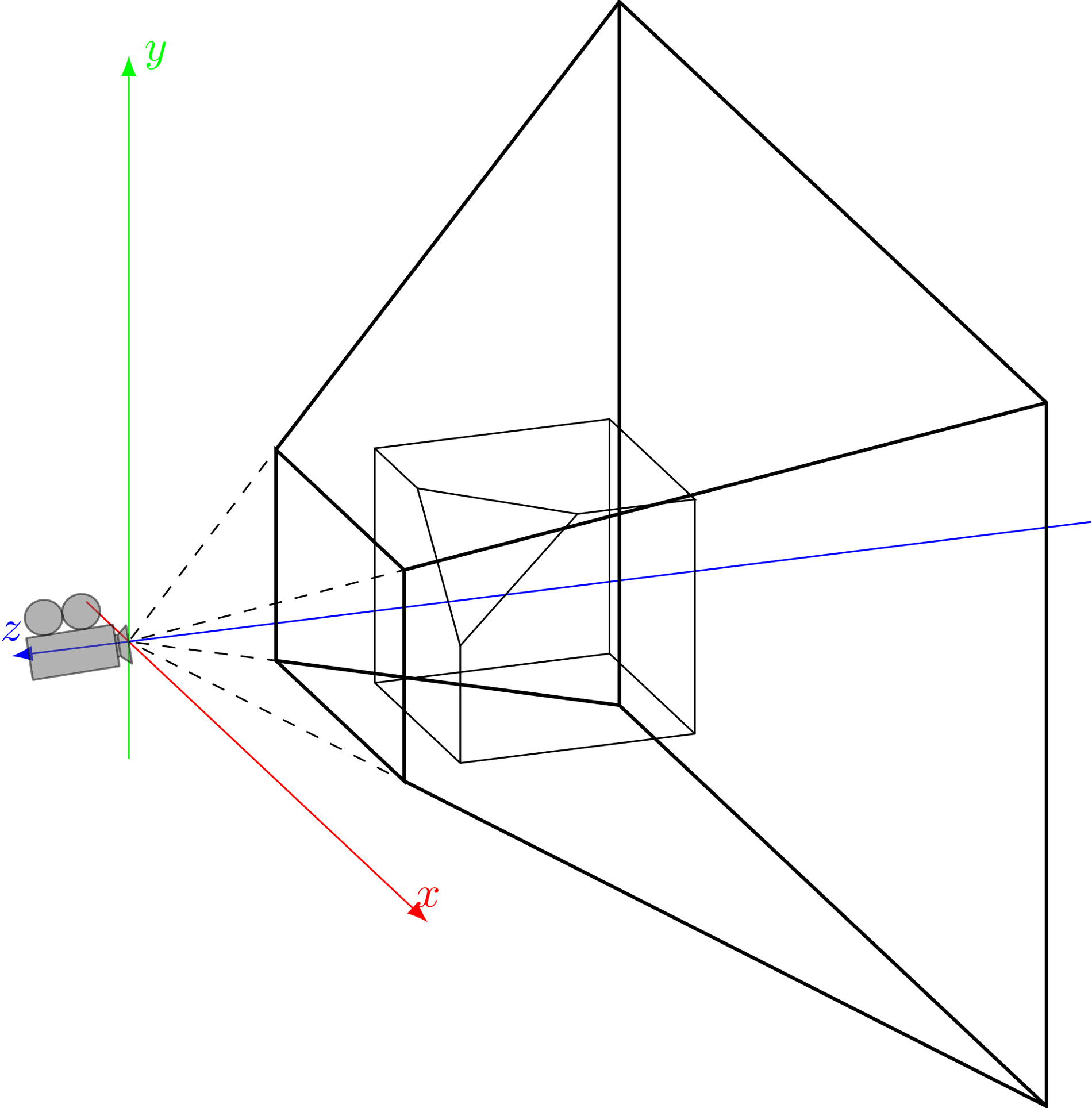
y
z
x

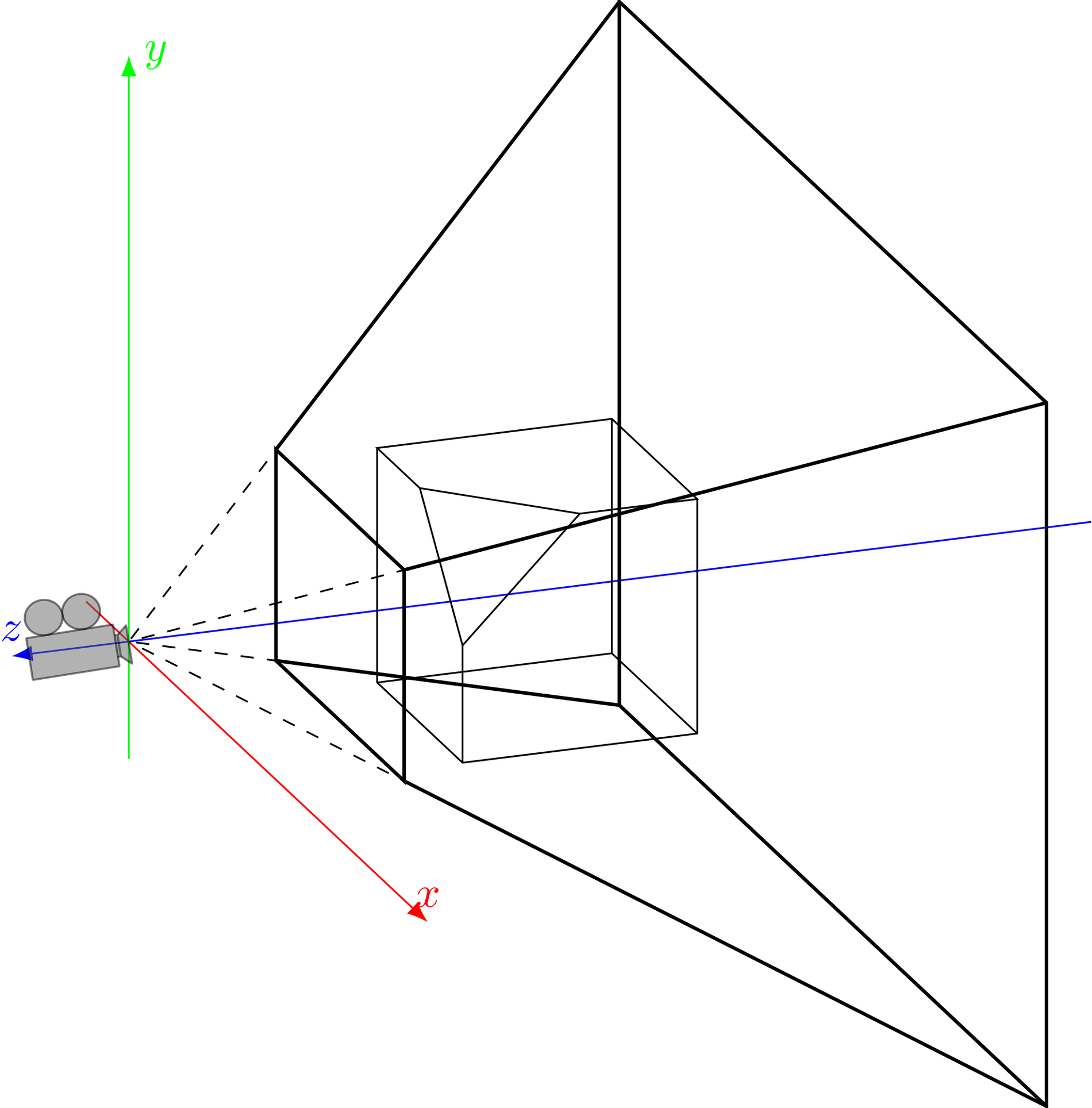
y
z
x

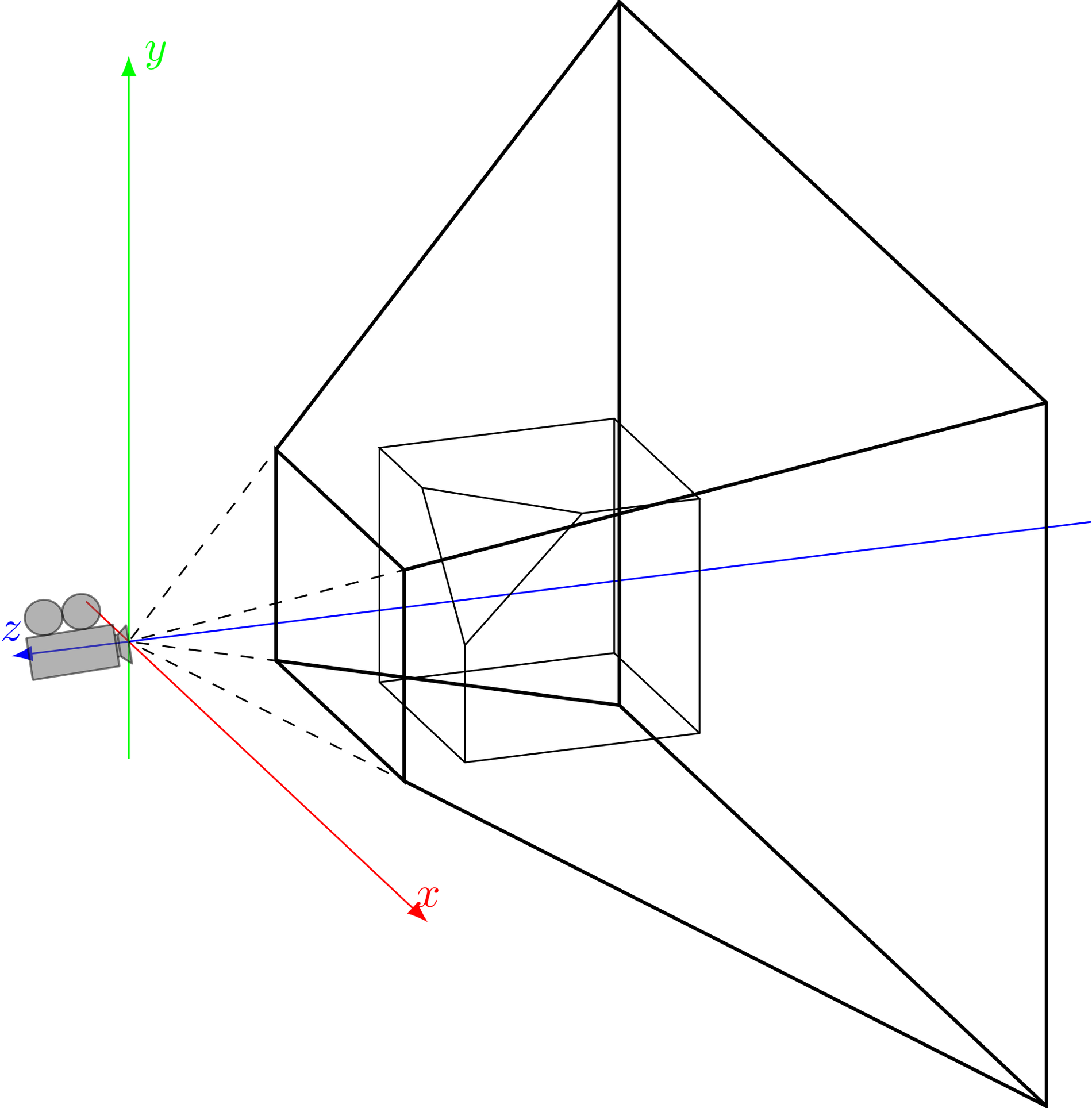
y
z
x

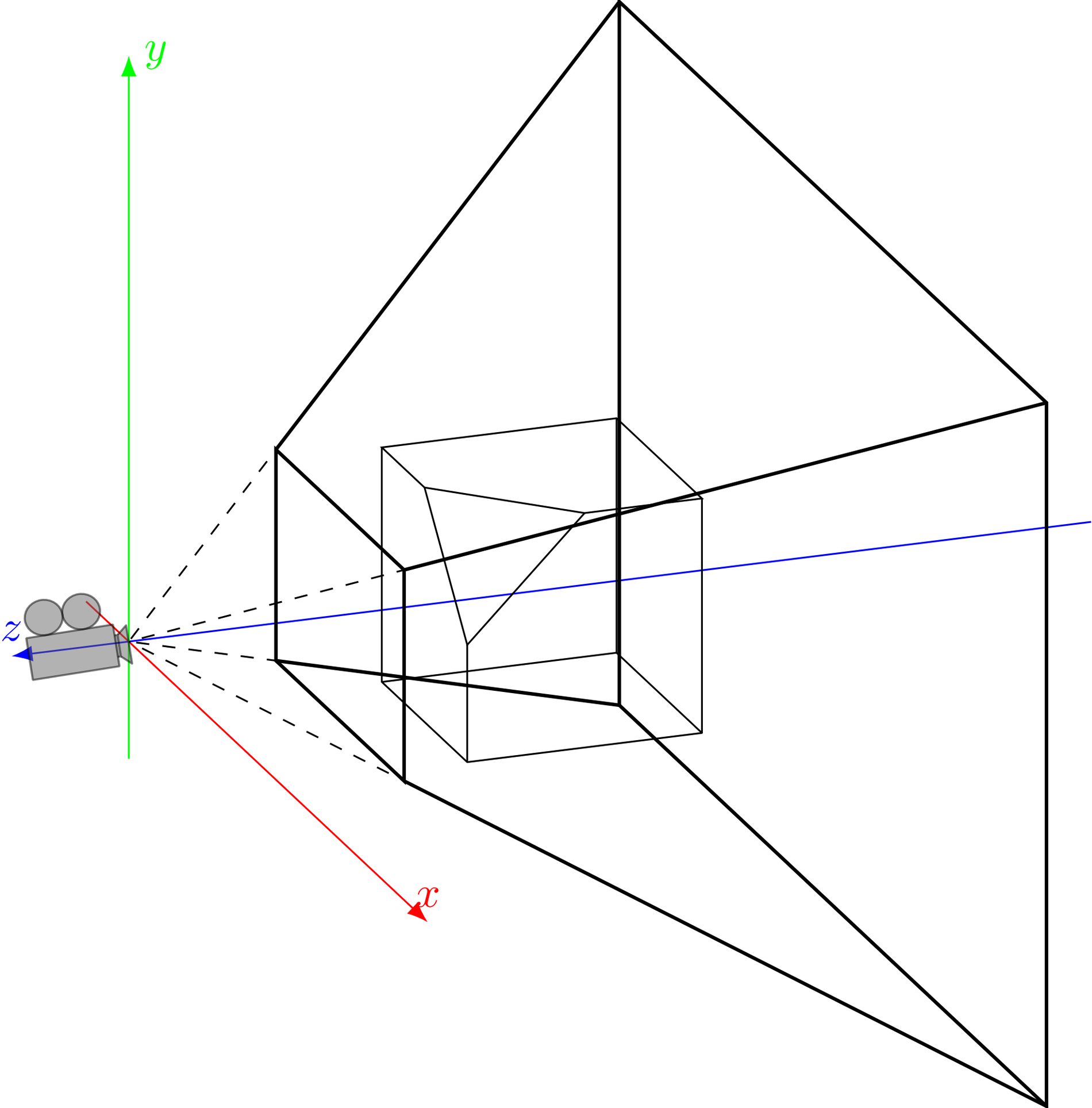
y
z
x

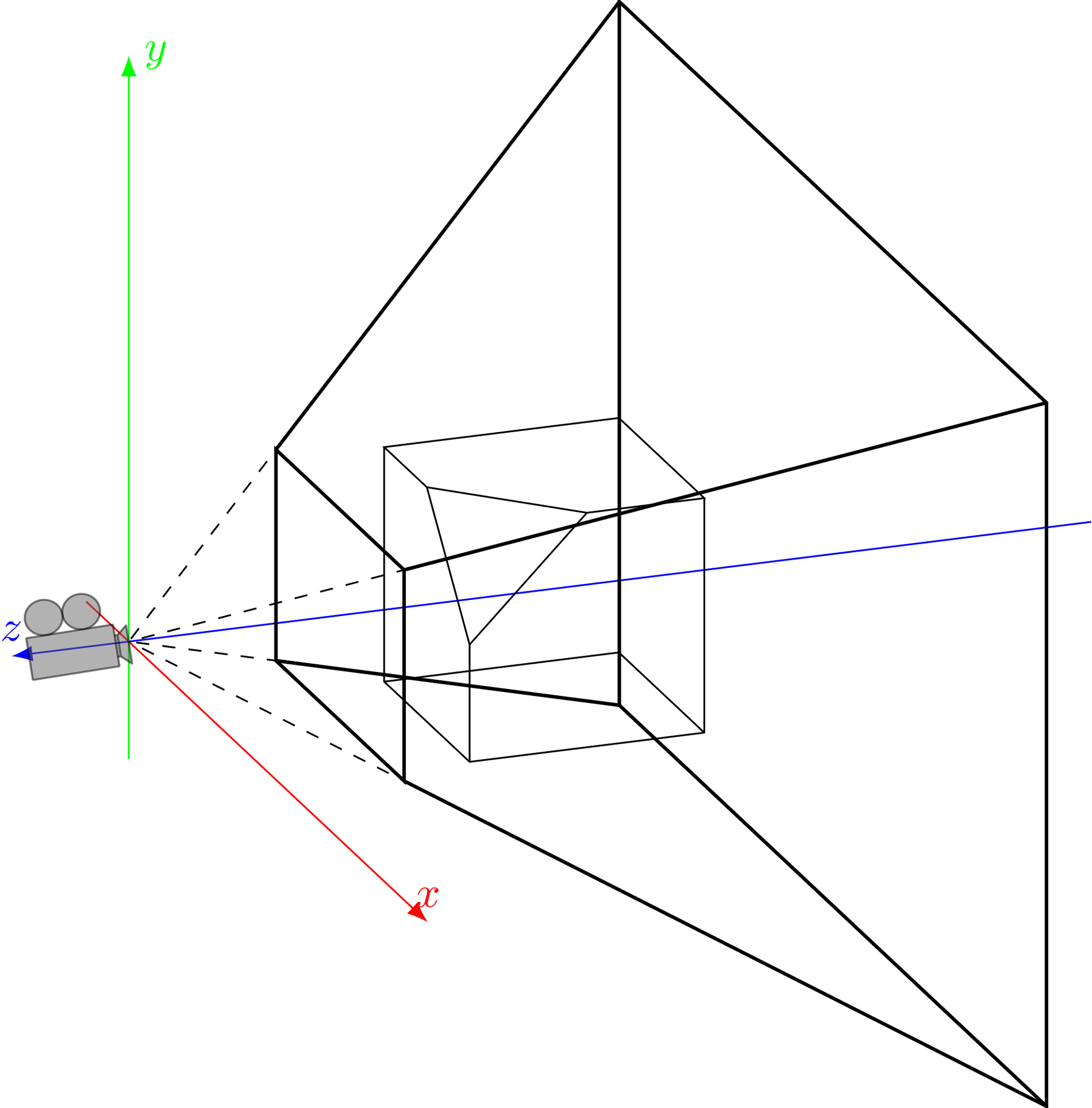
y
z
x

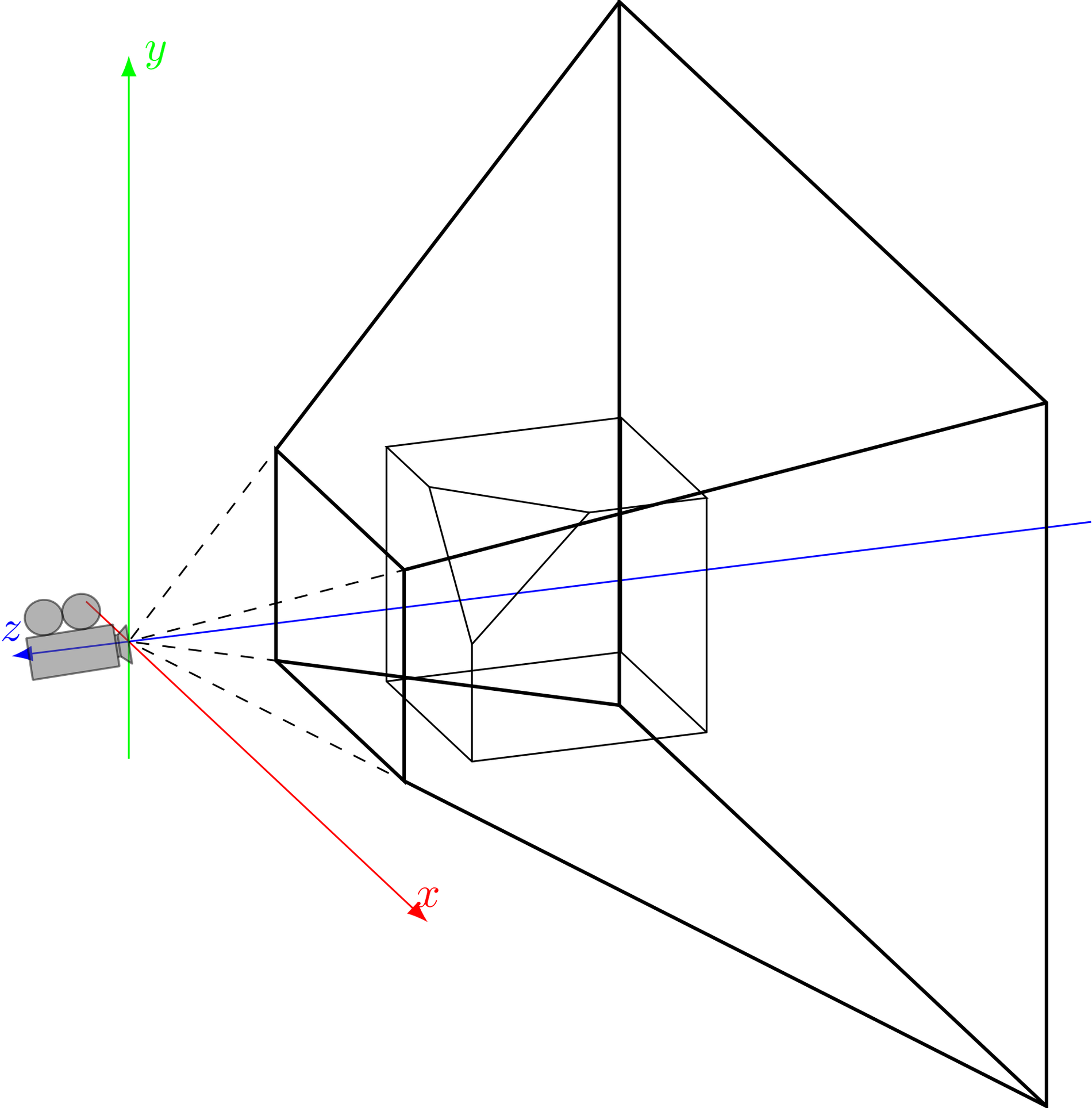
y
z
x

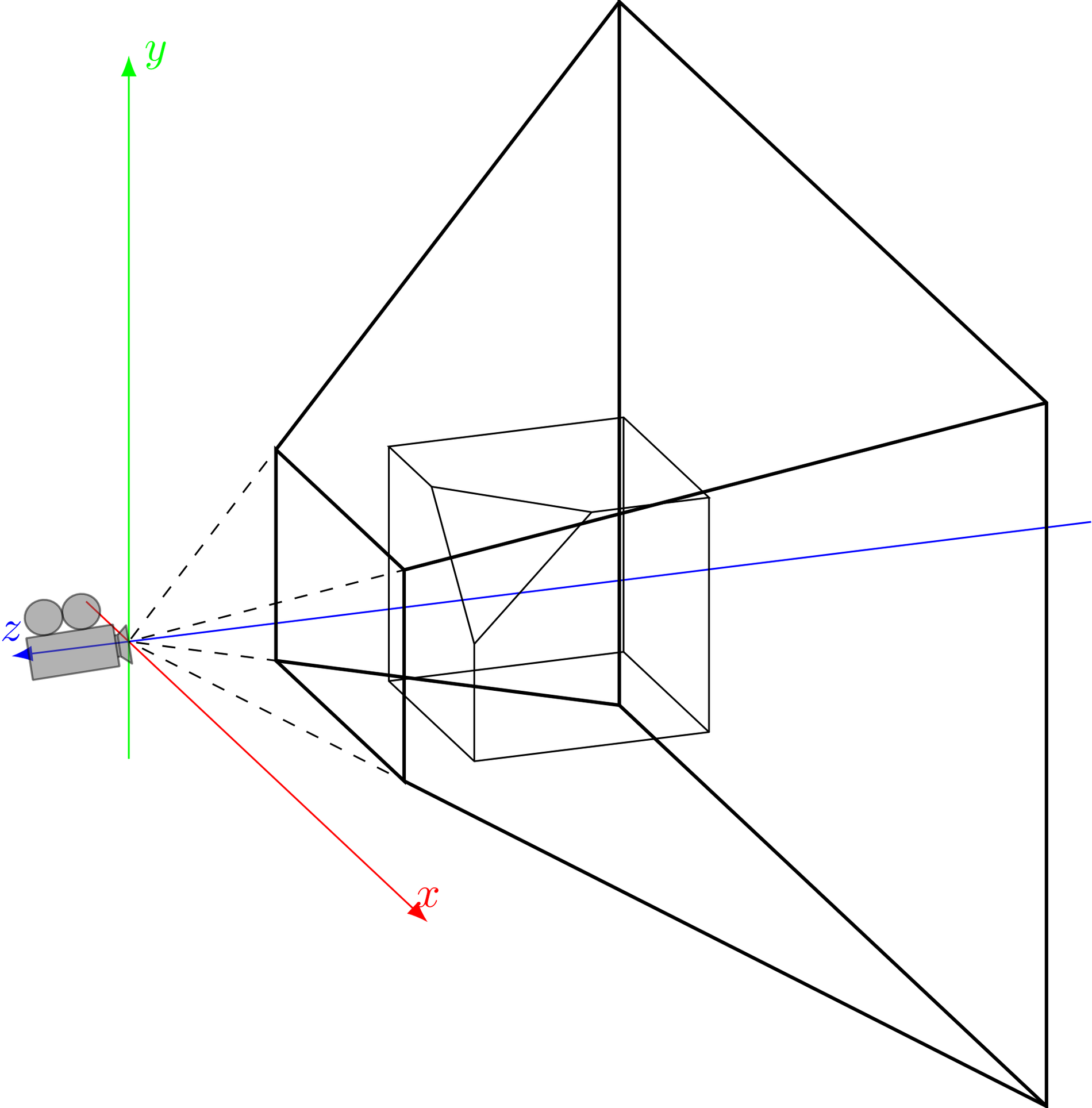
y
z
x

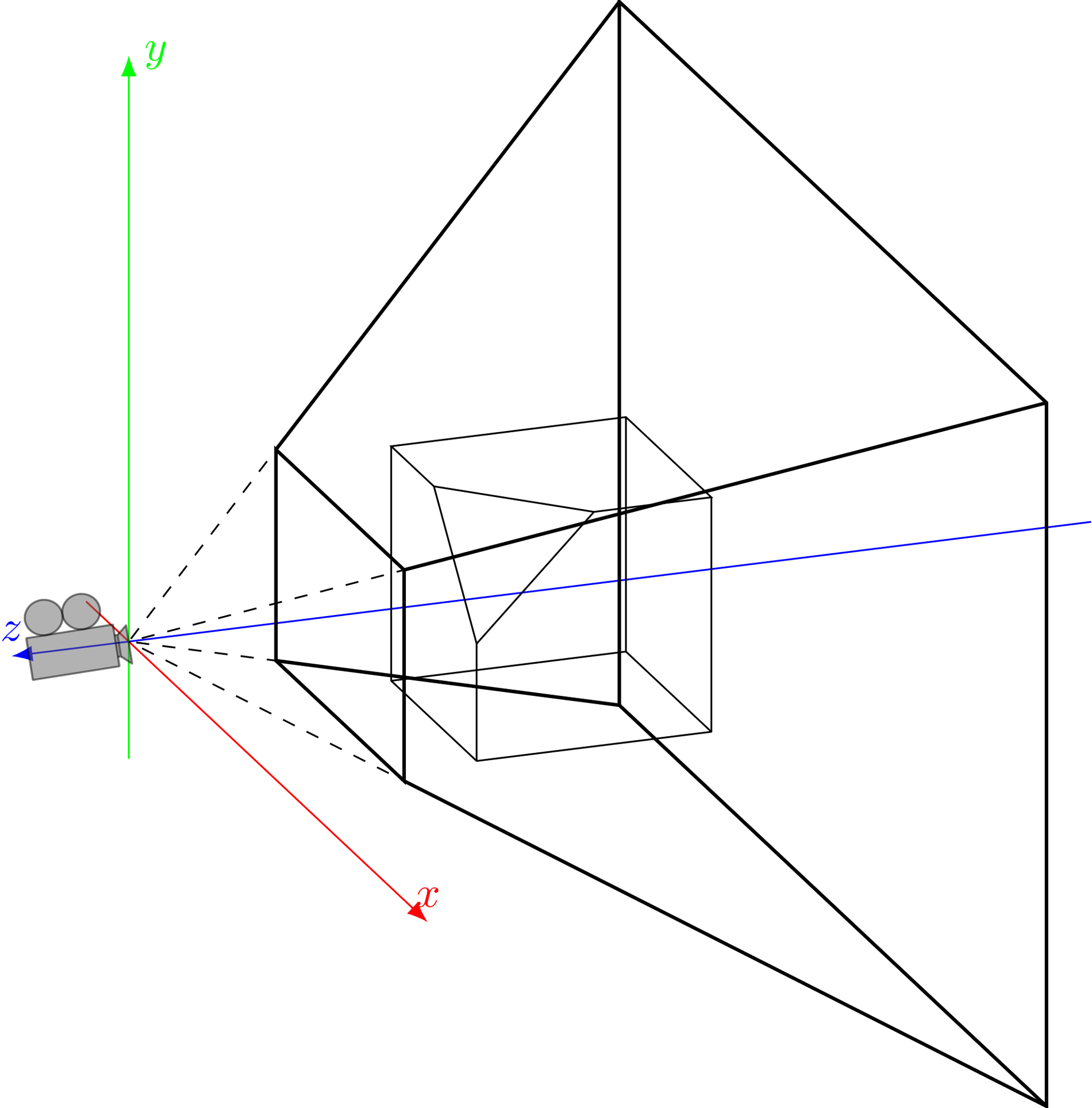
y
z
x

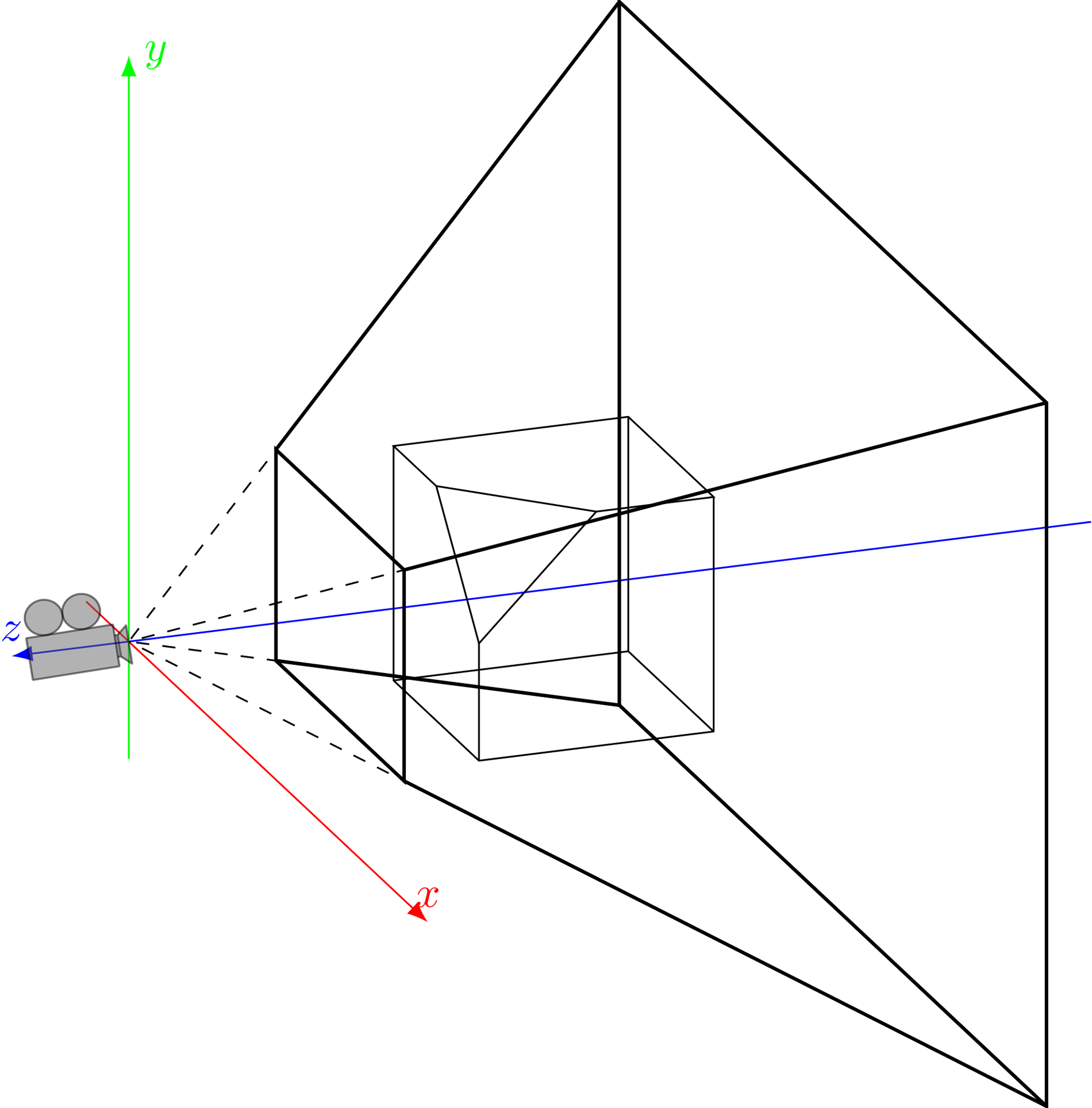
y
z
x

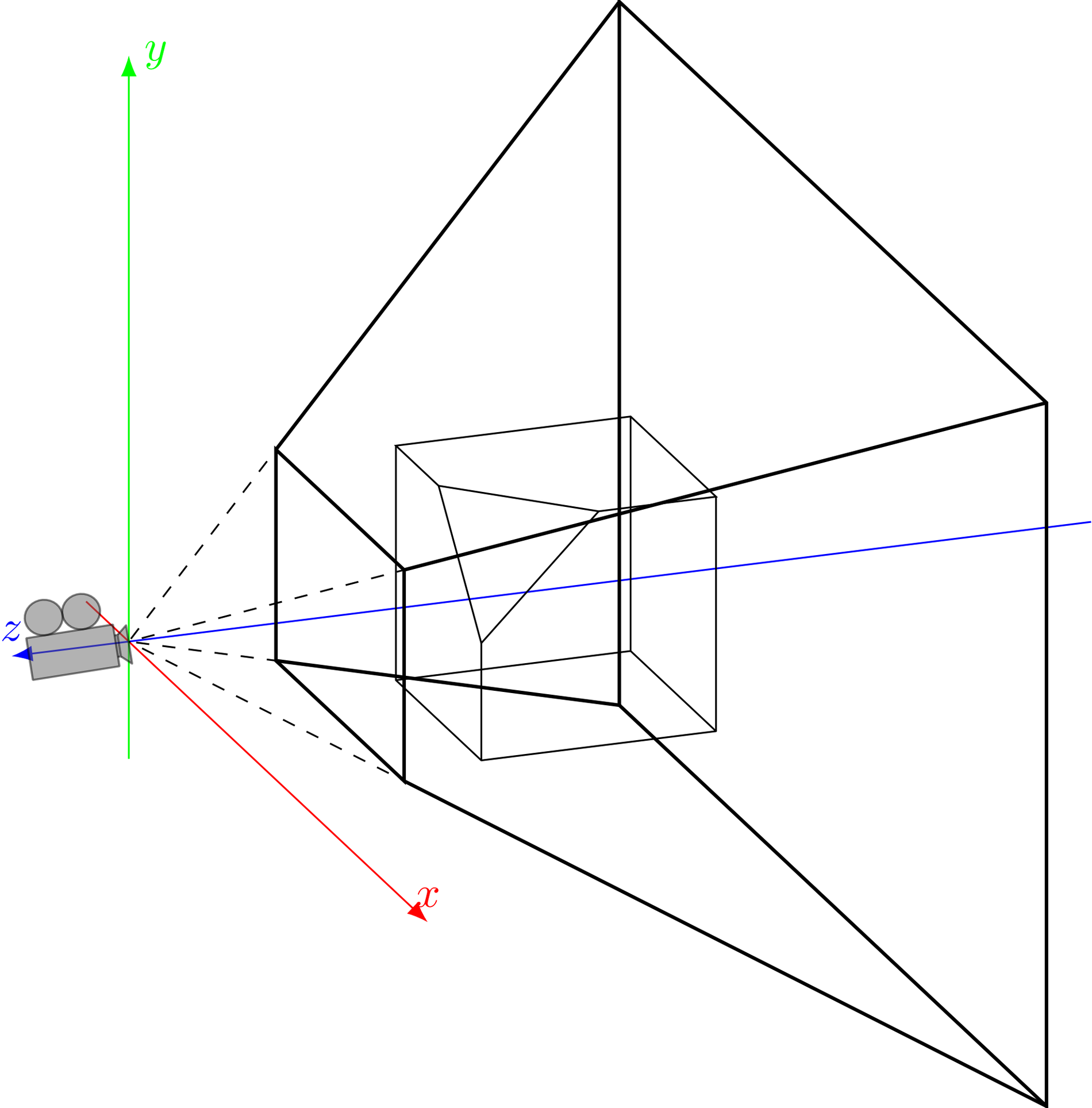
y
z
x

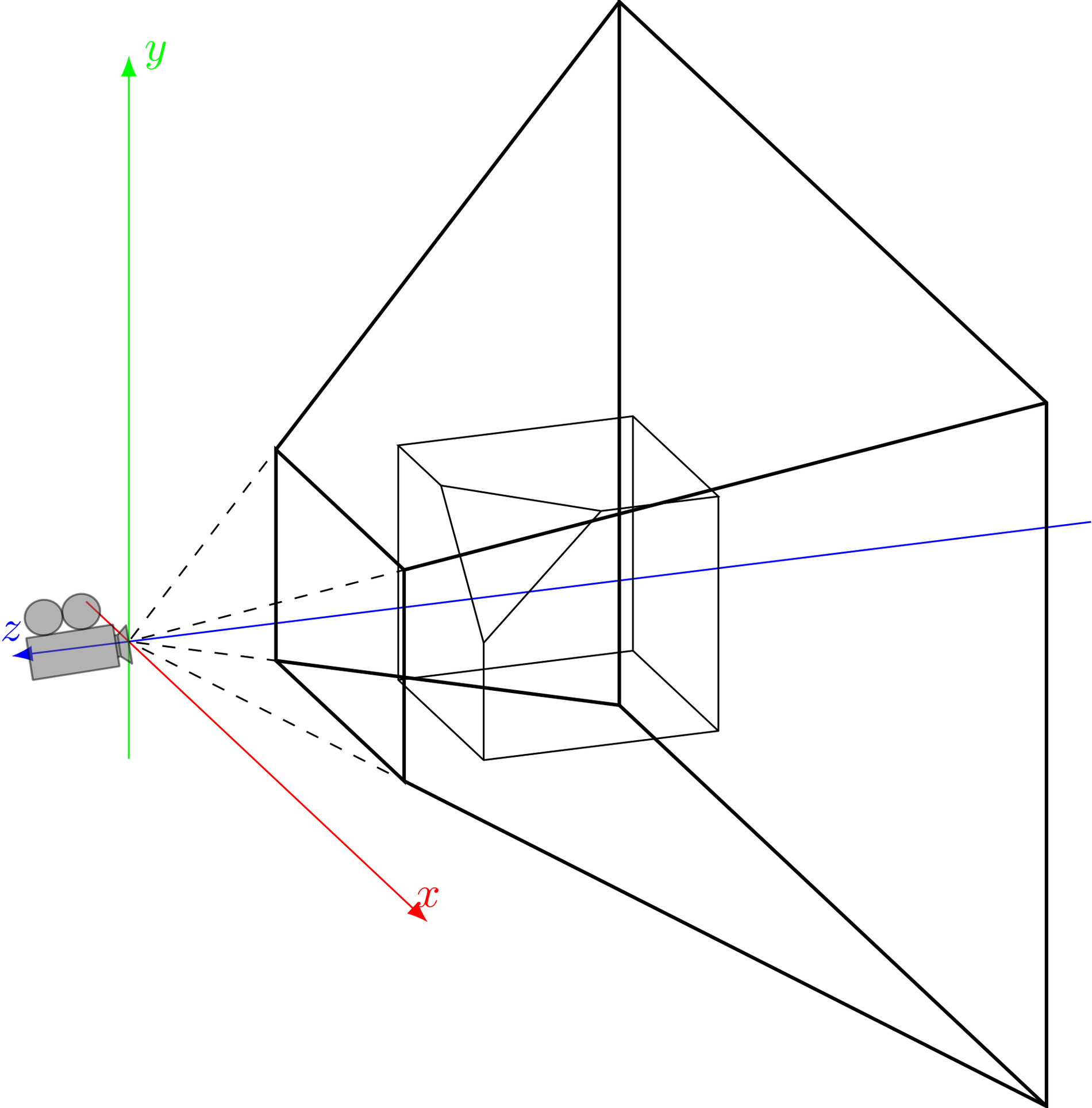
y
z
x

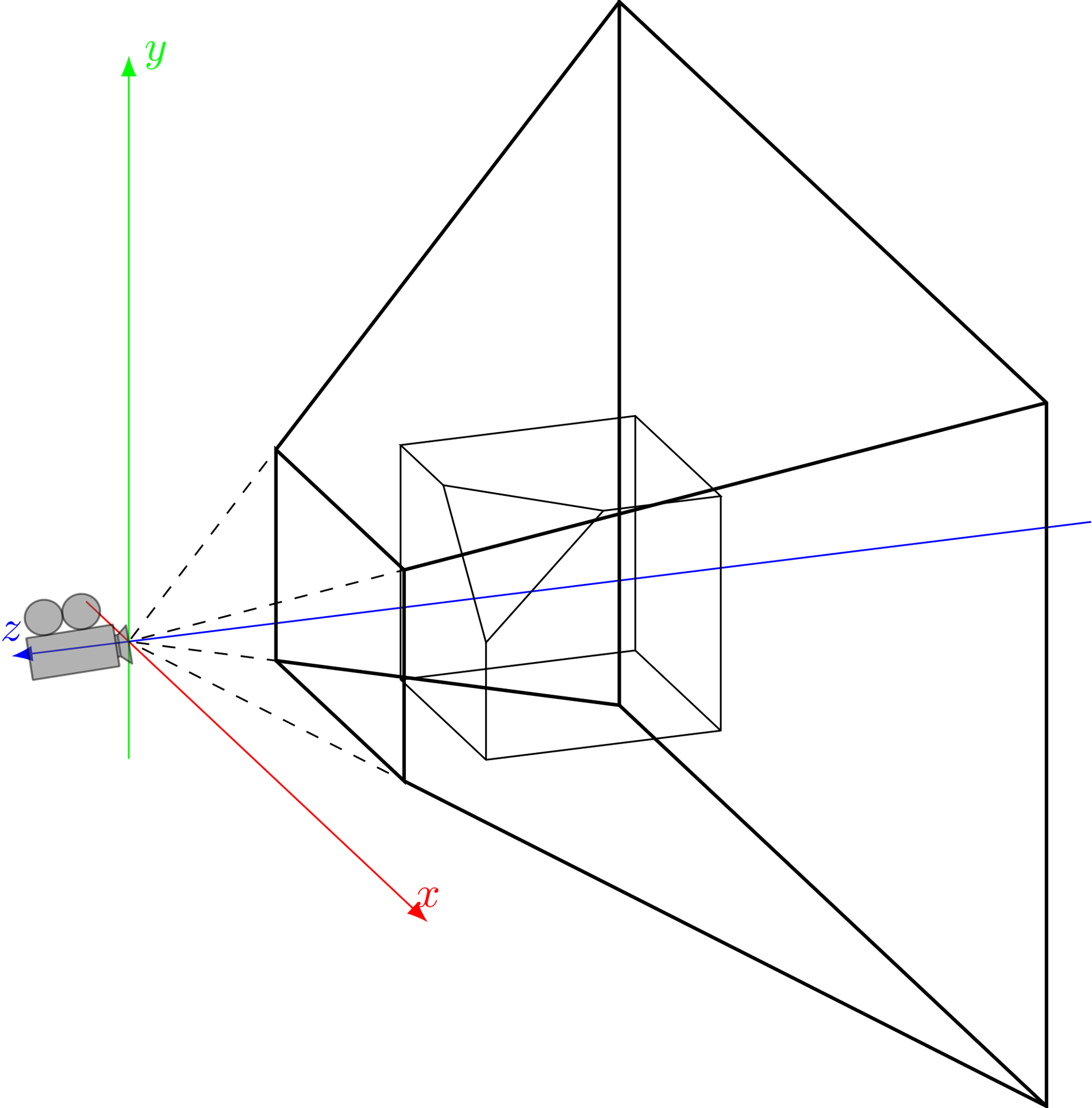
y
z
x

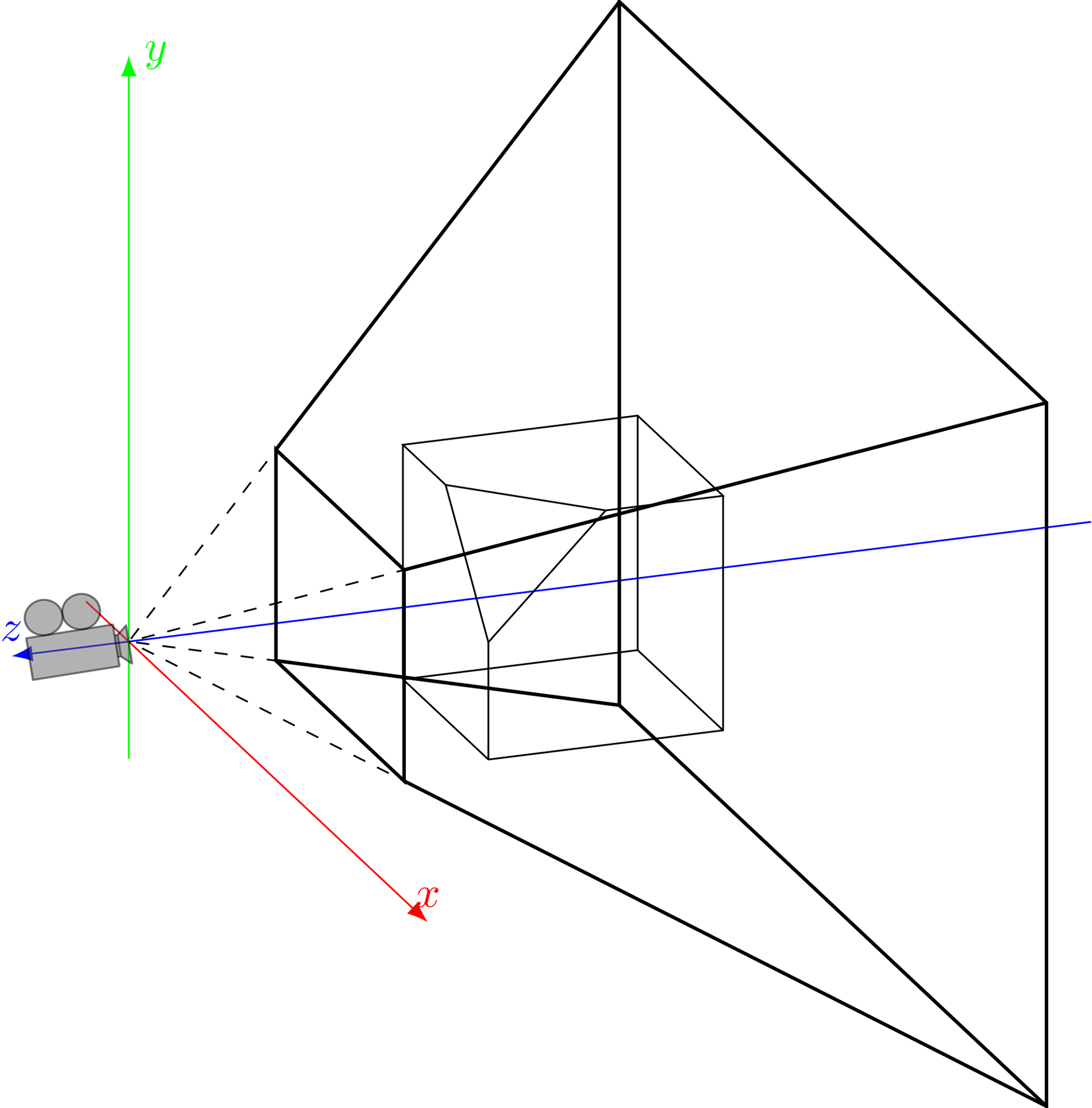
y
z
x

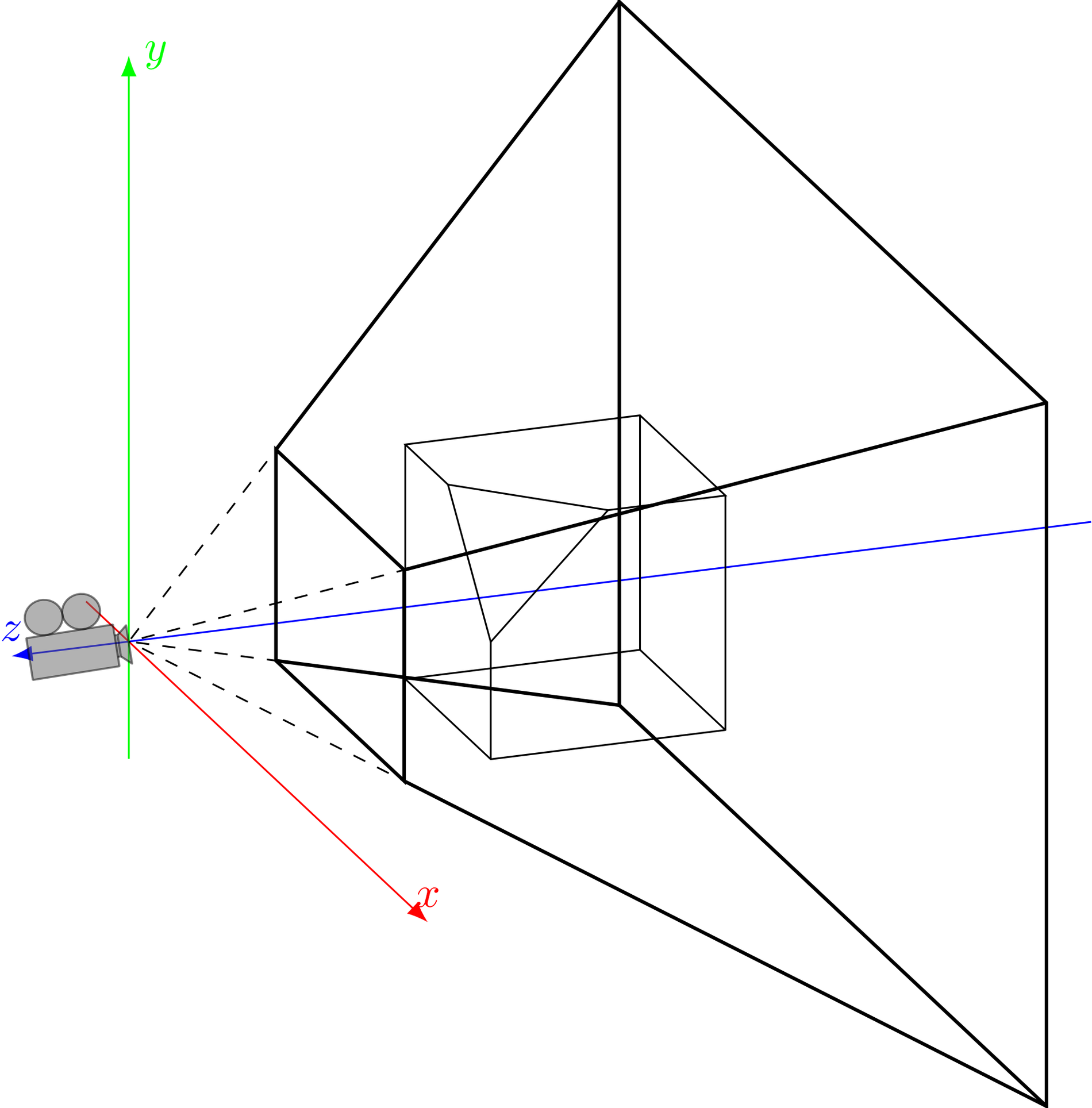
y
z
x

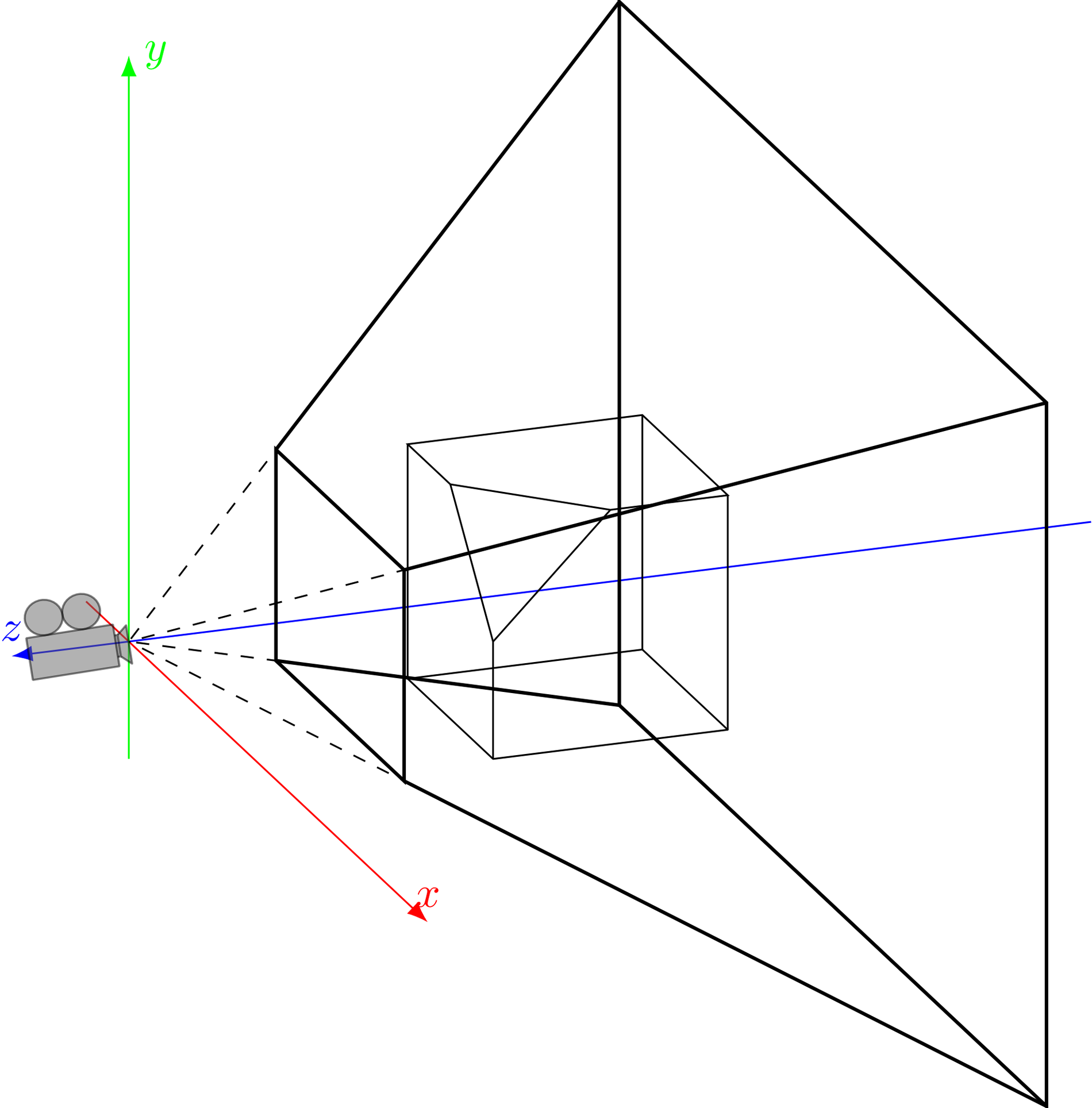
y
z
x

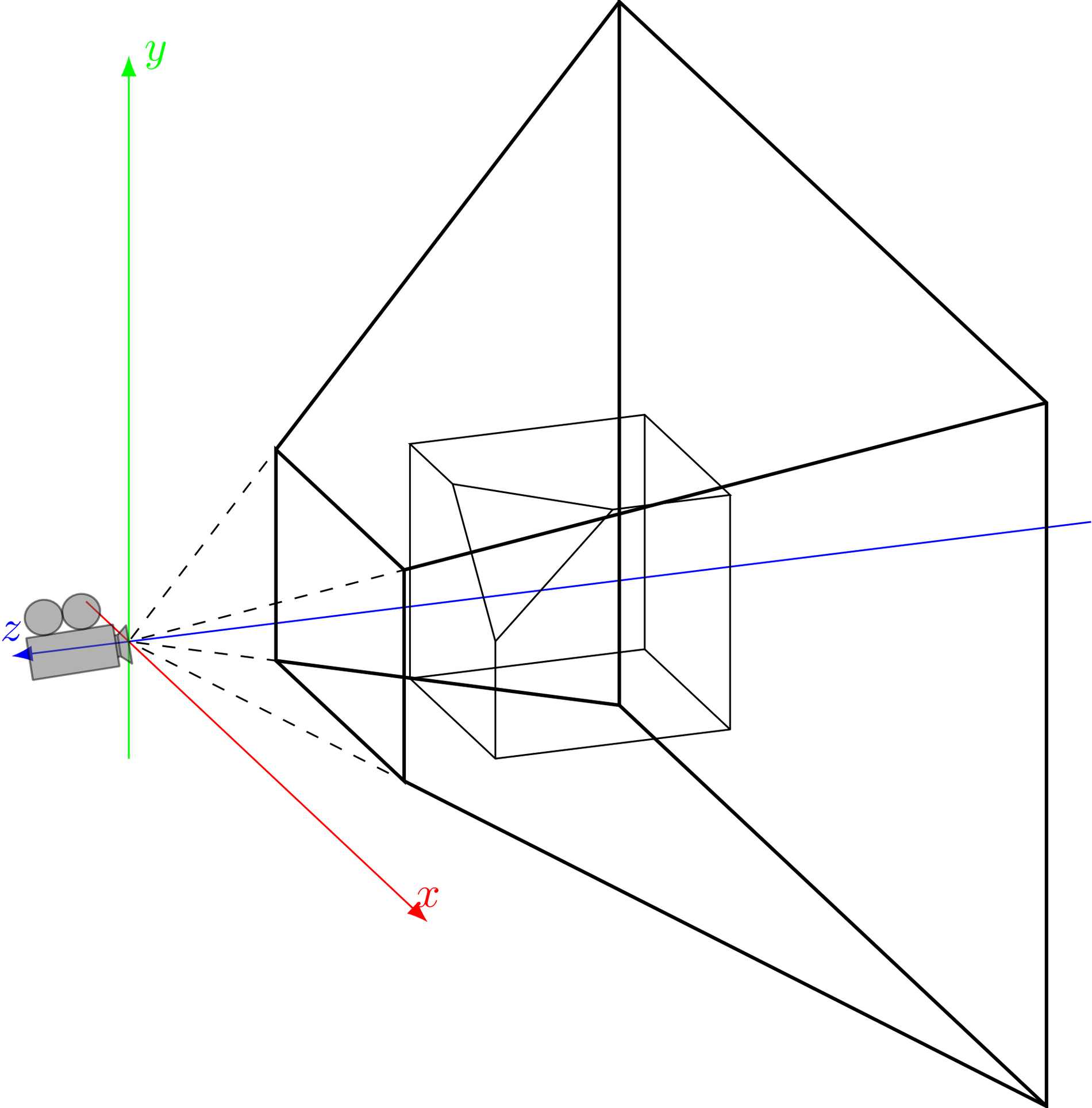
y
z
x

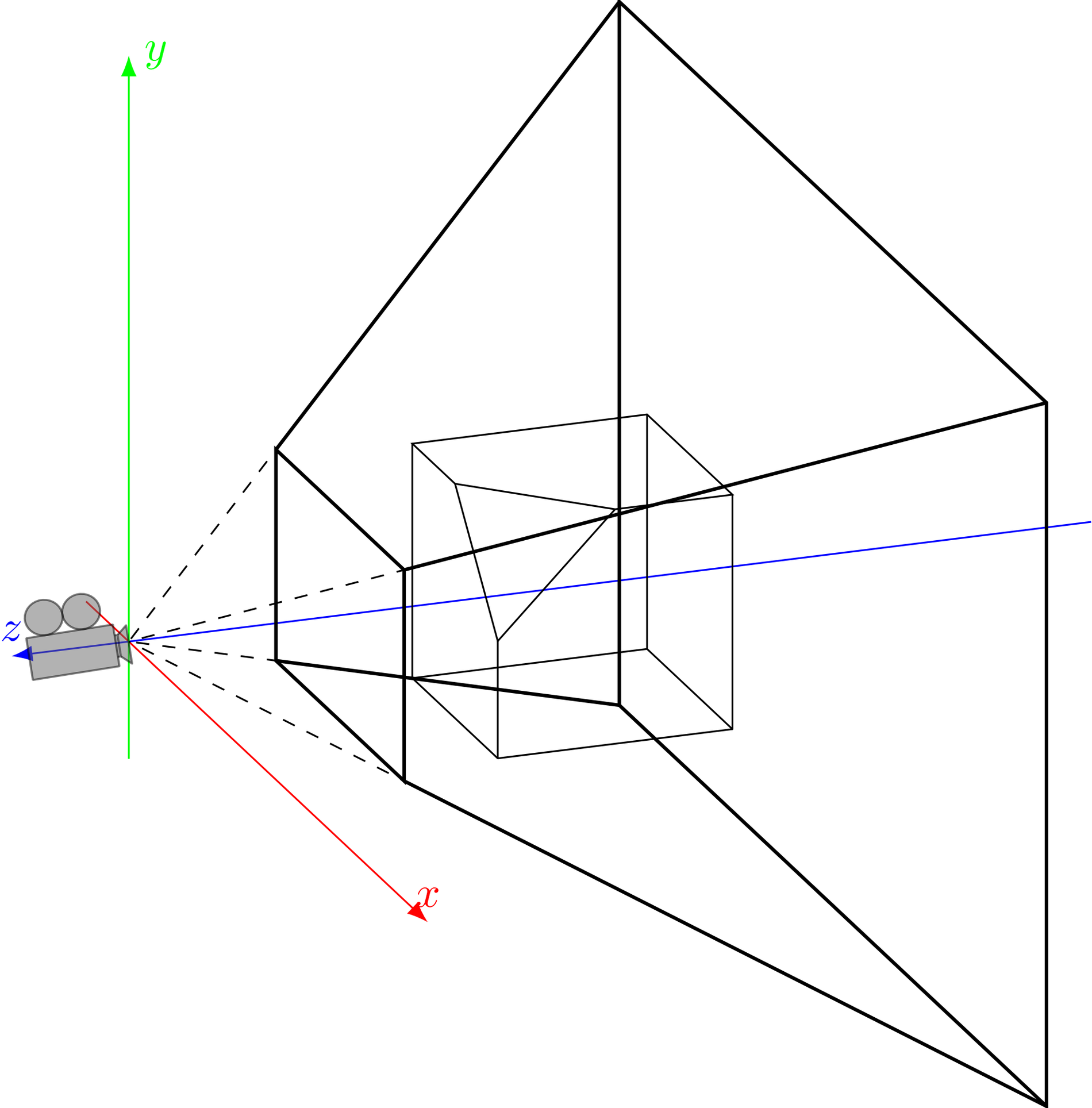
y
z
x

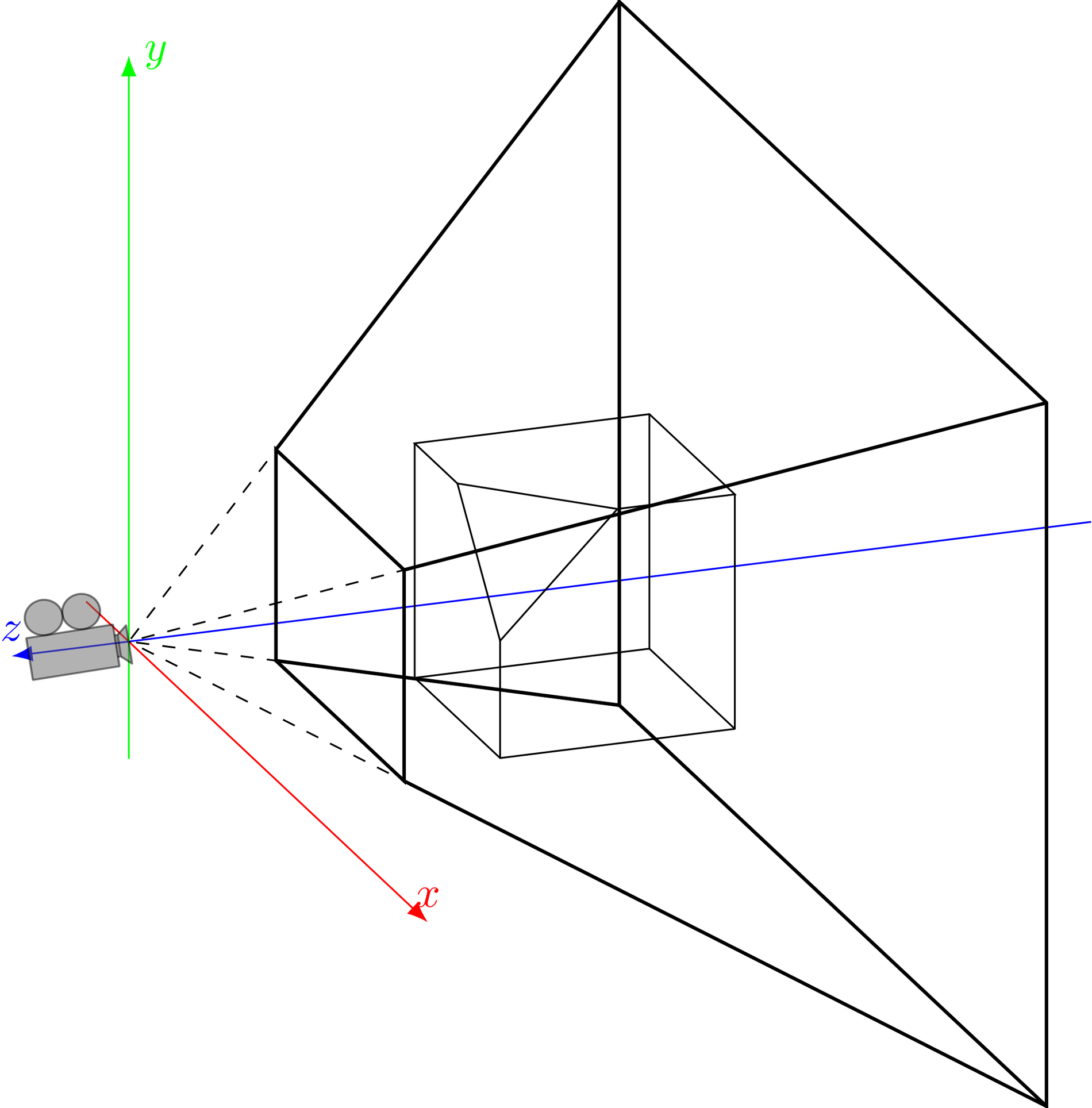
y
z
x

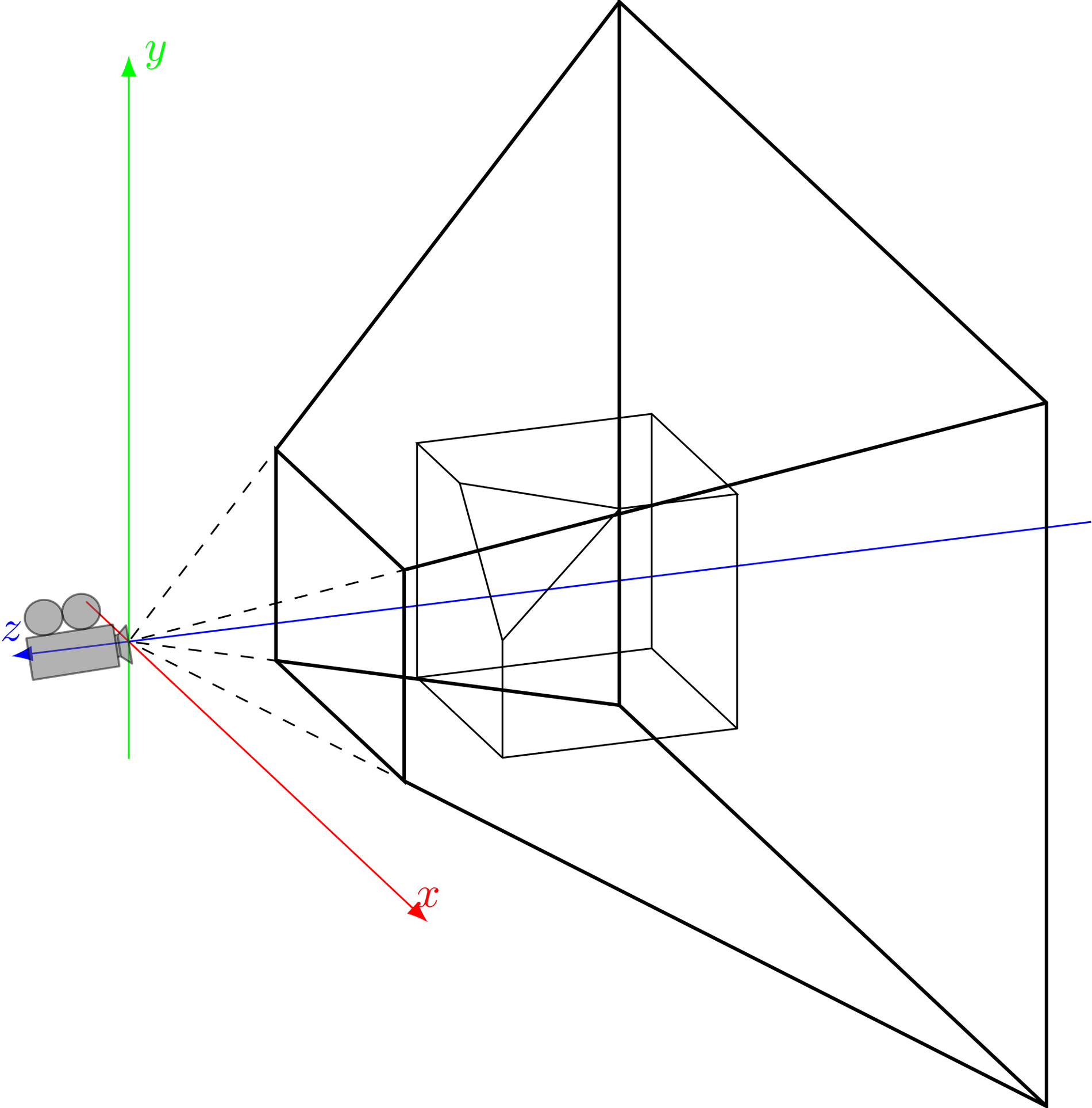
y
z
x

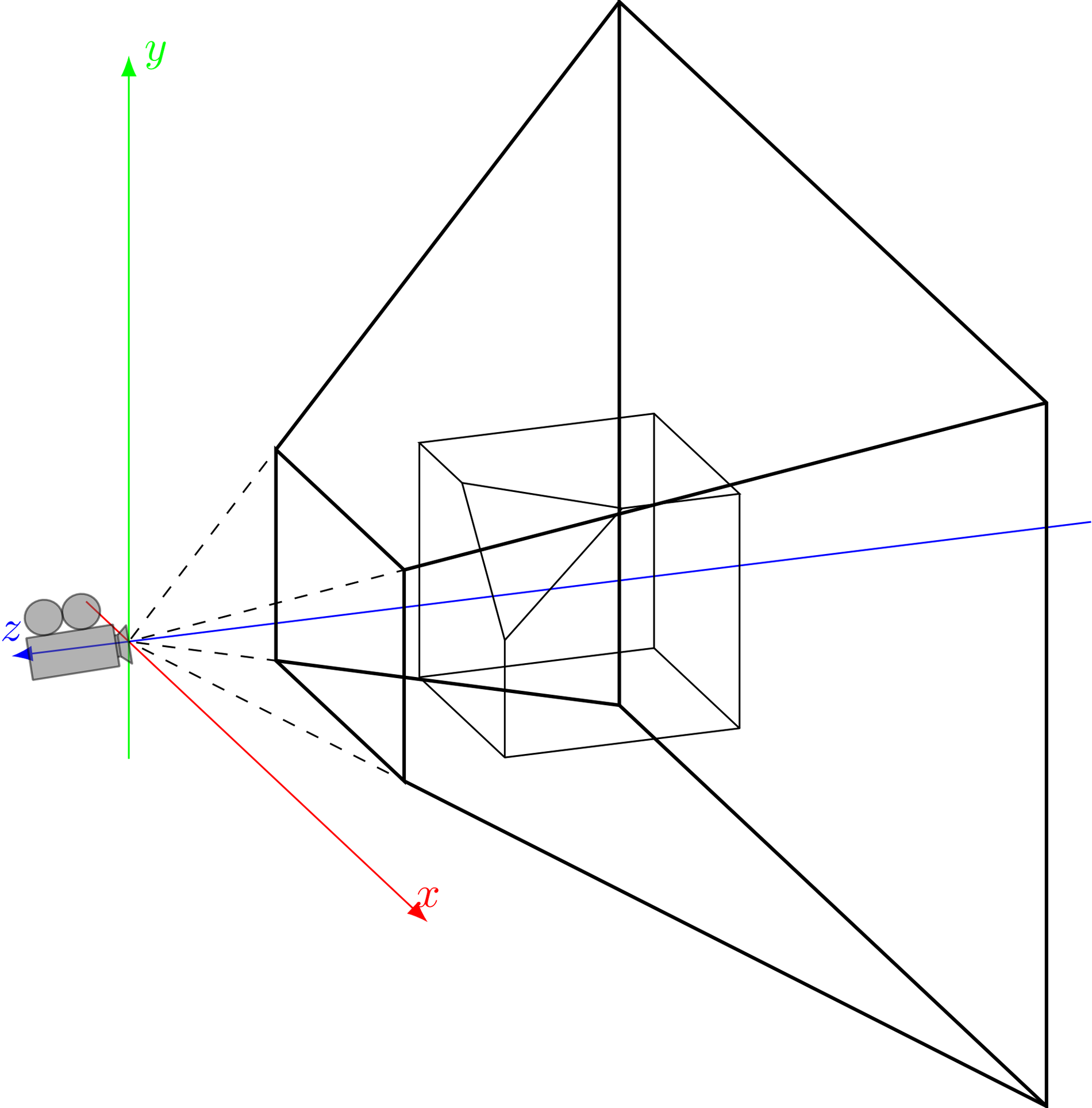
y
z
x

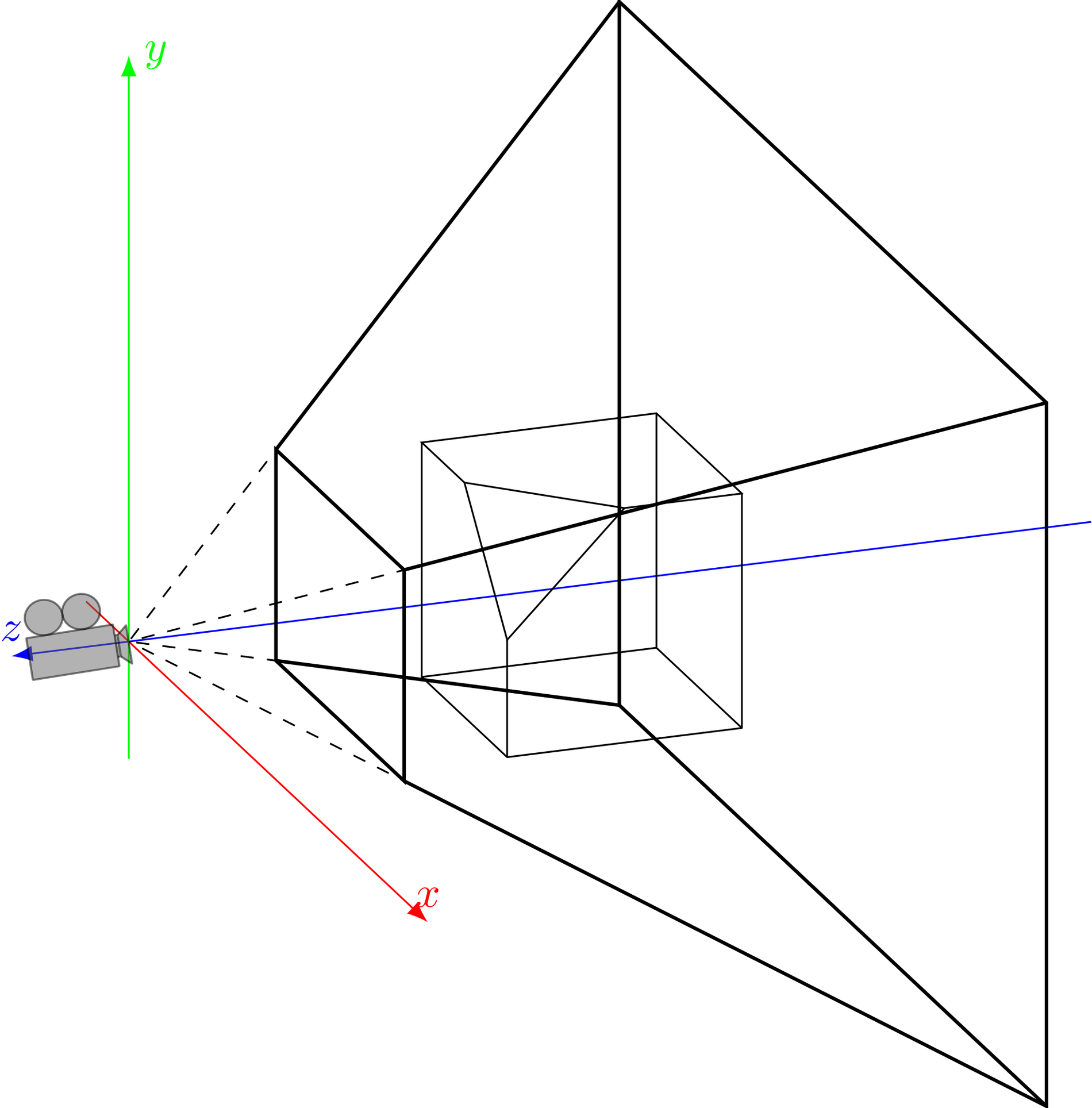
y
z
x

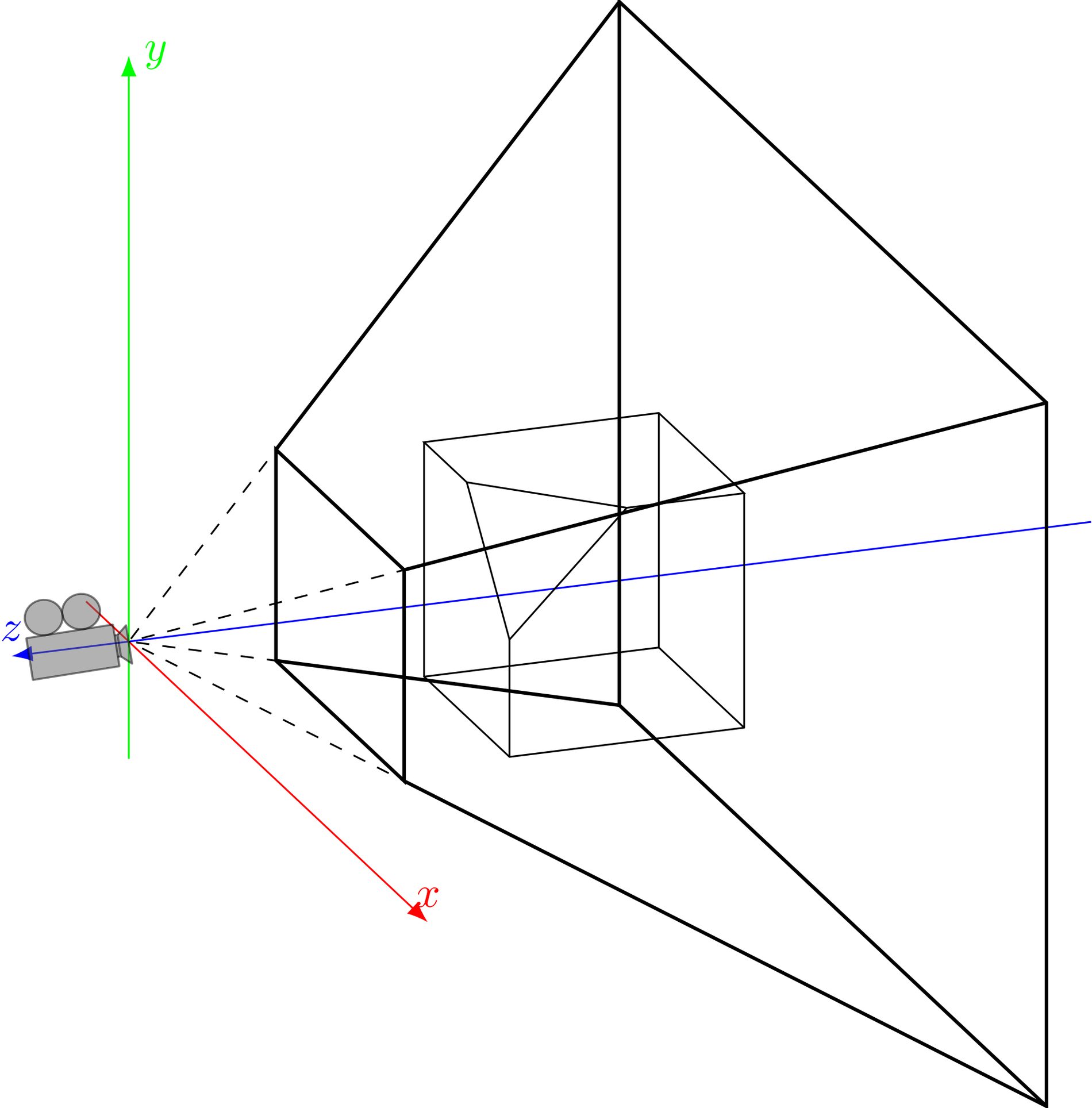
y
z
x

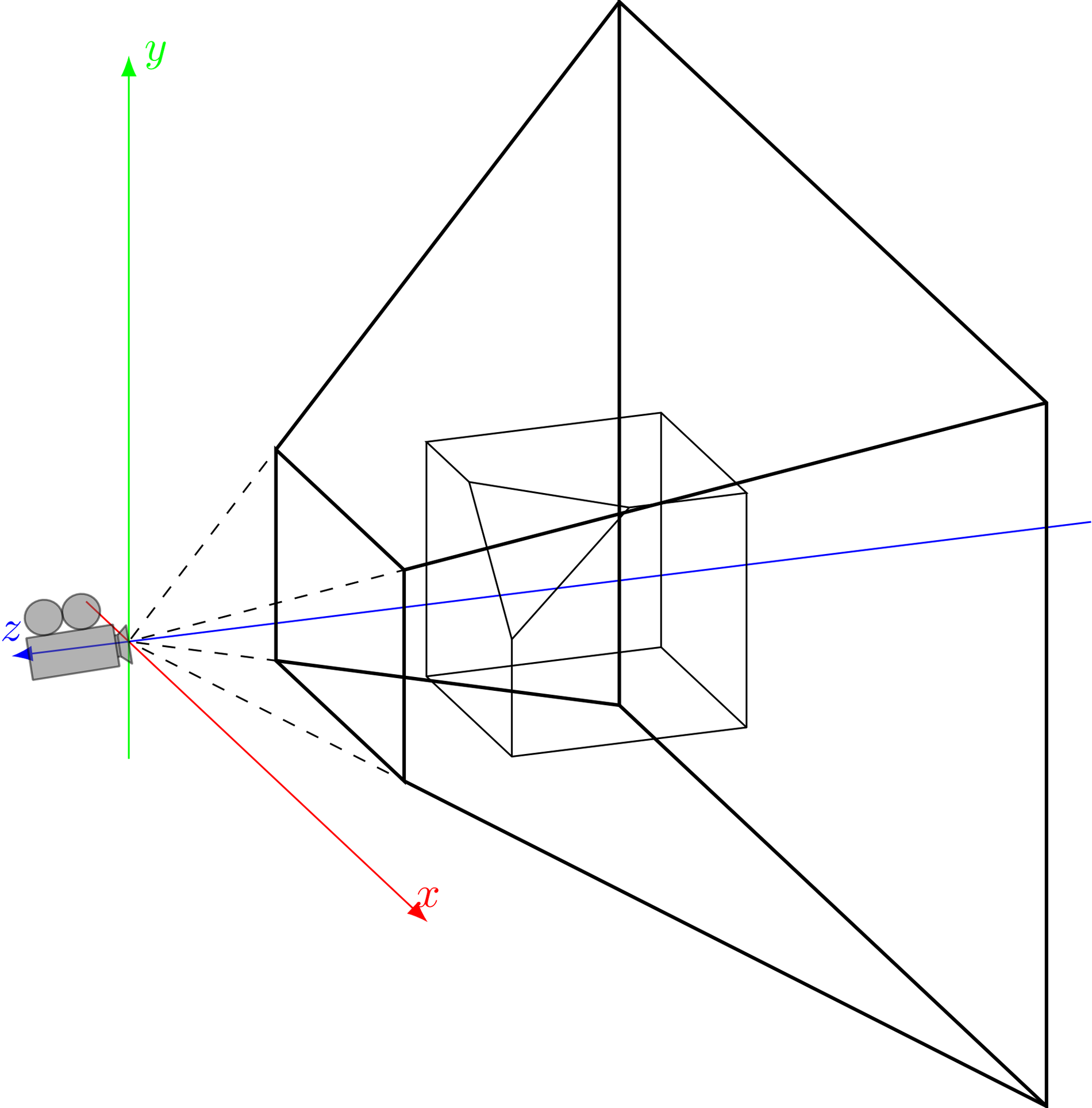
y
z
x

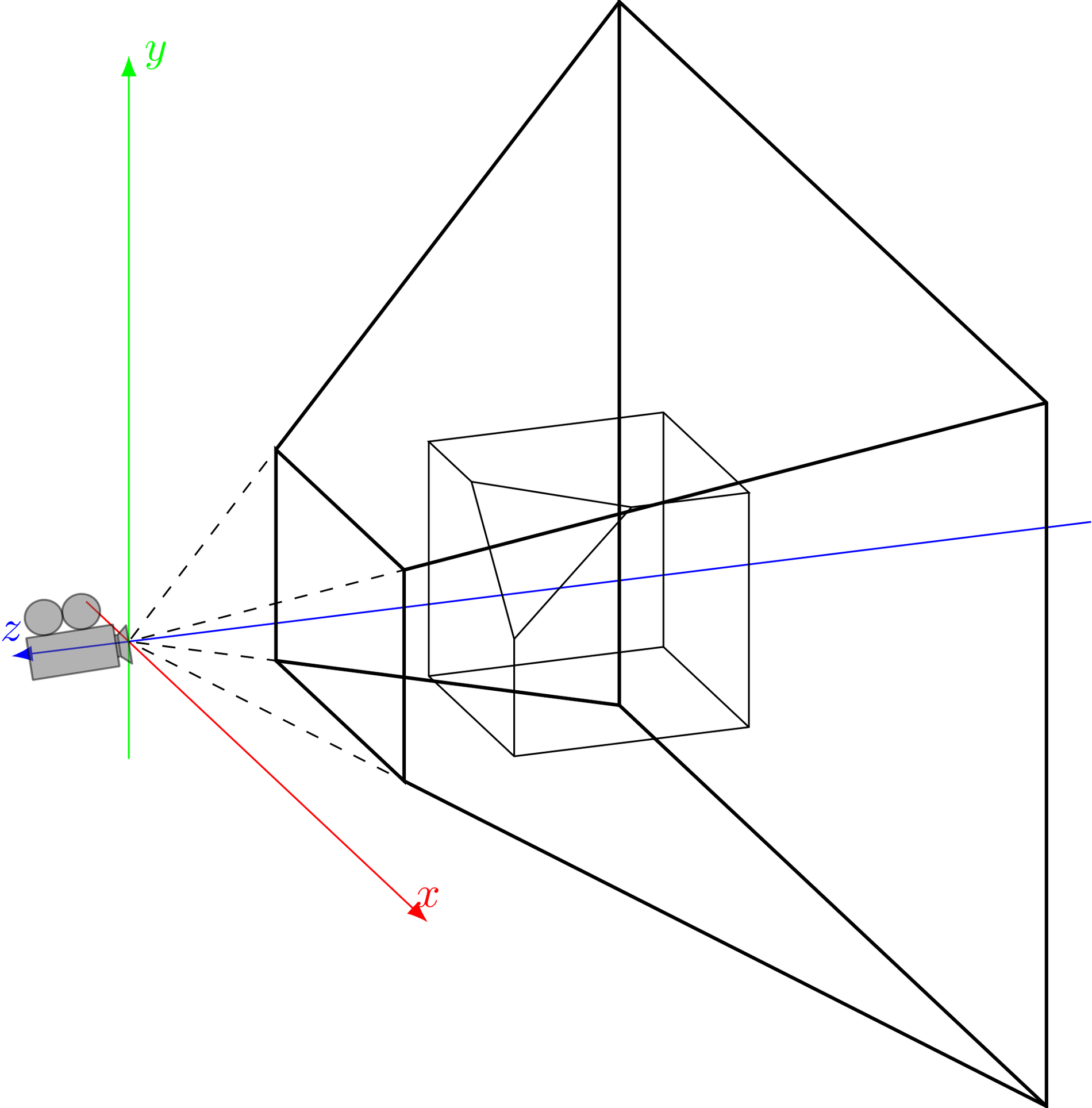
y
z
x

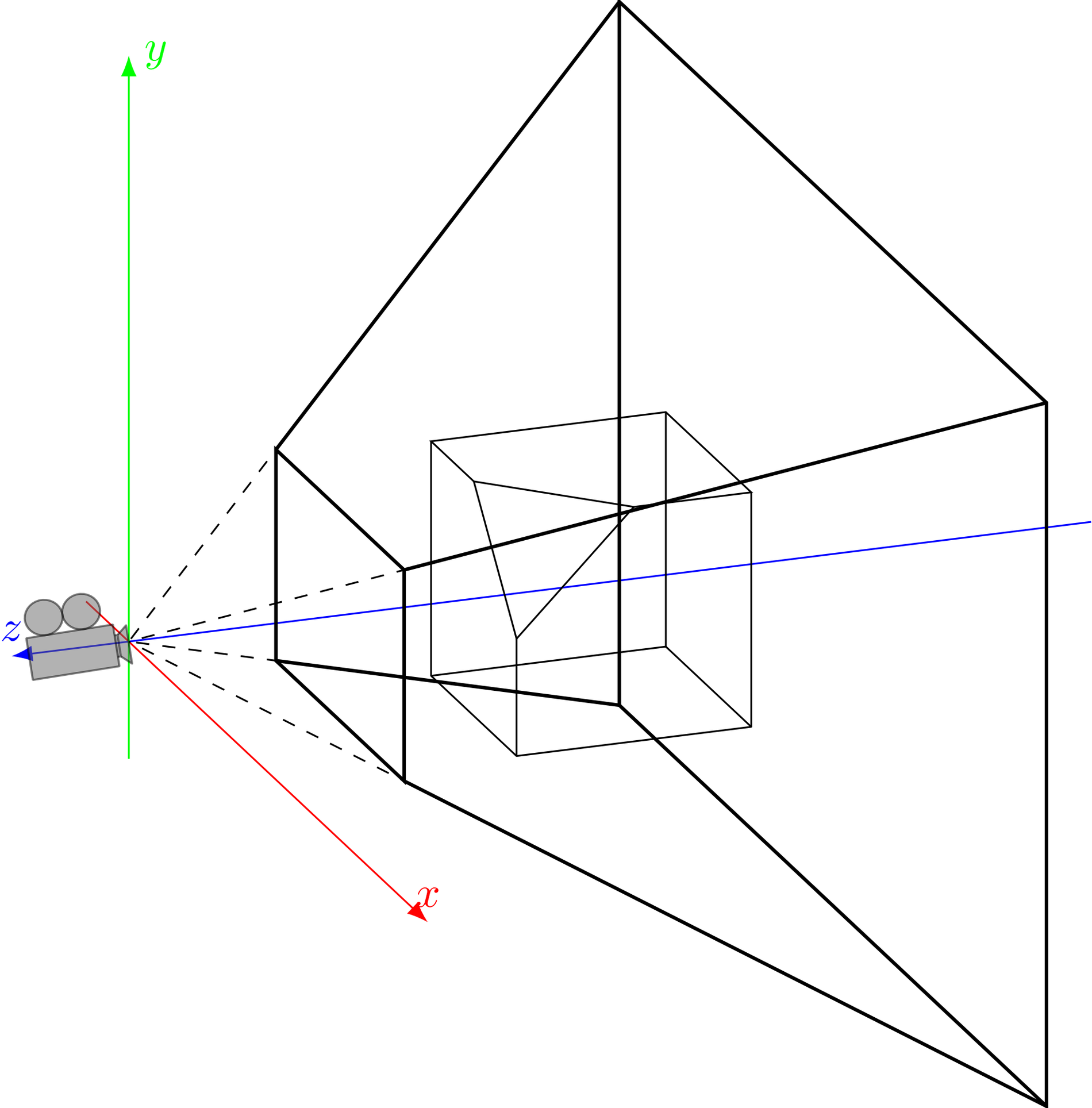
y
z
x

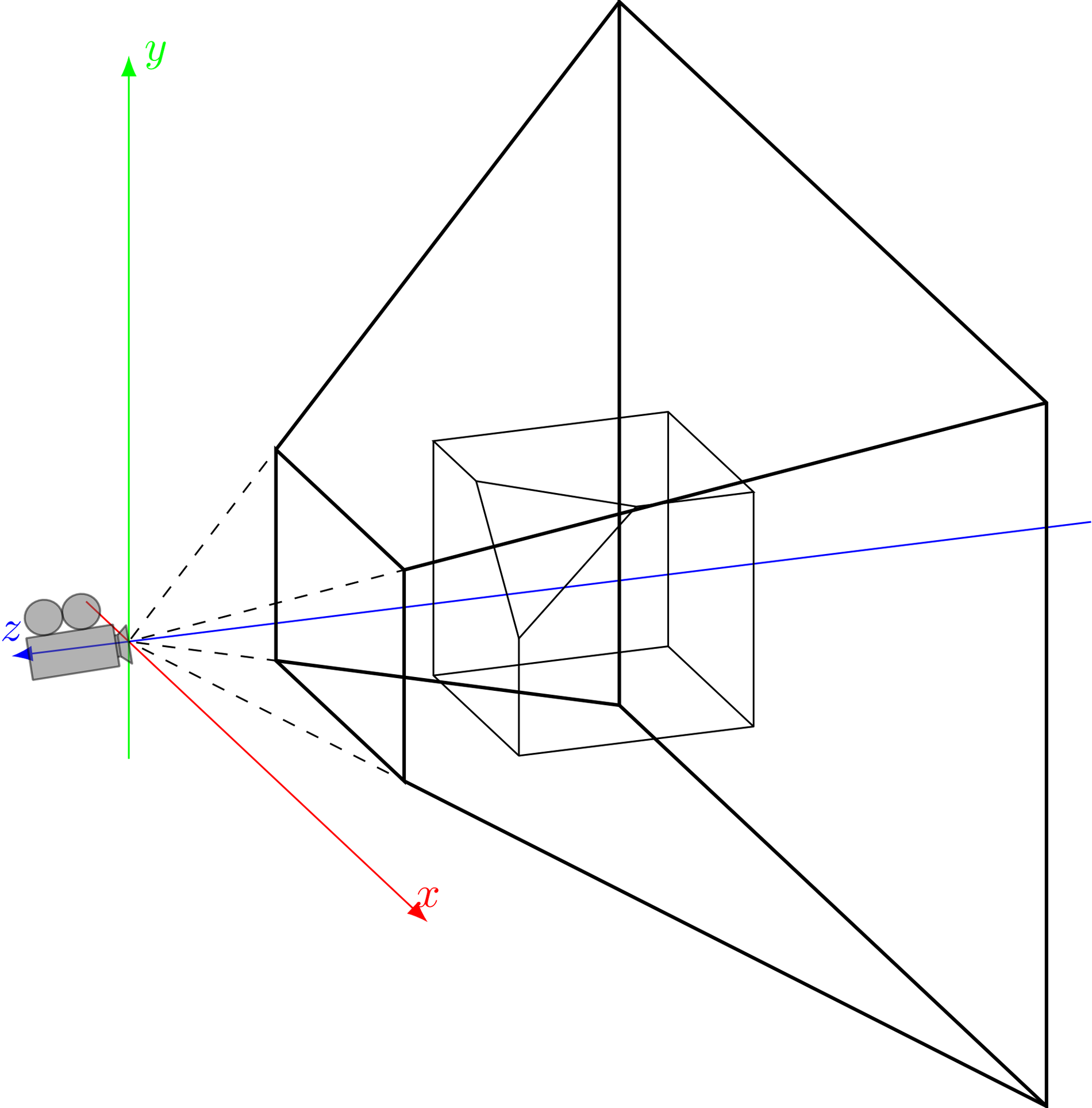
y
z
x

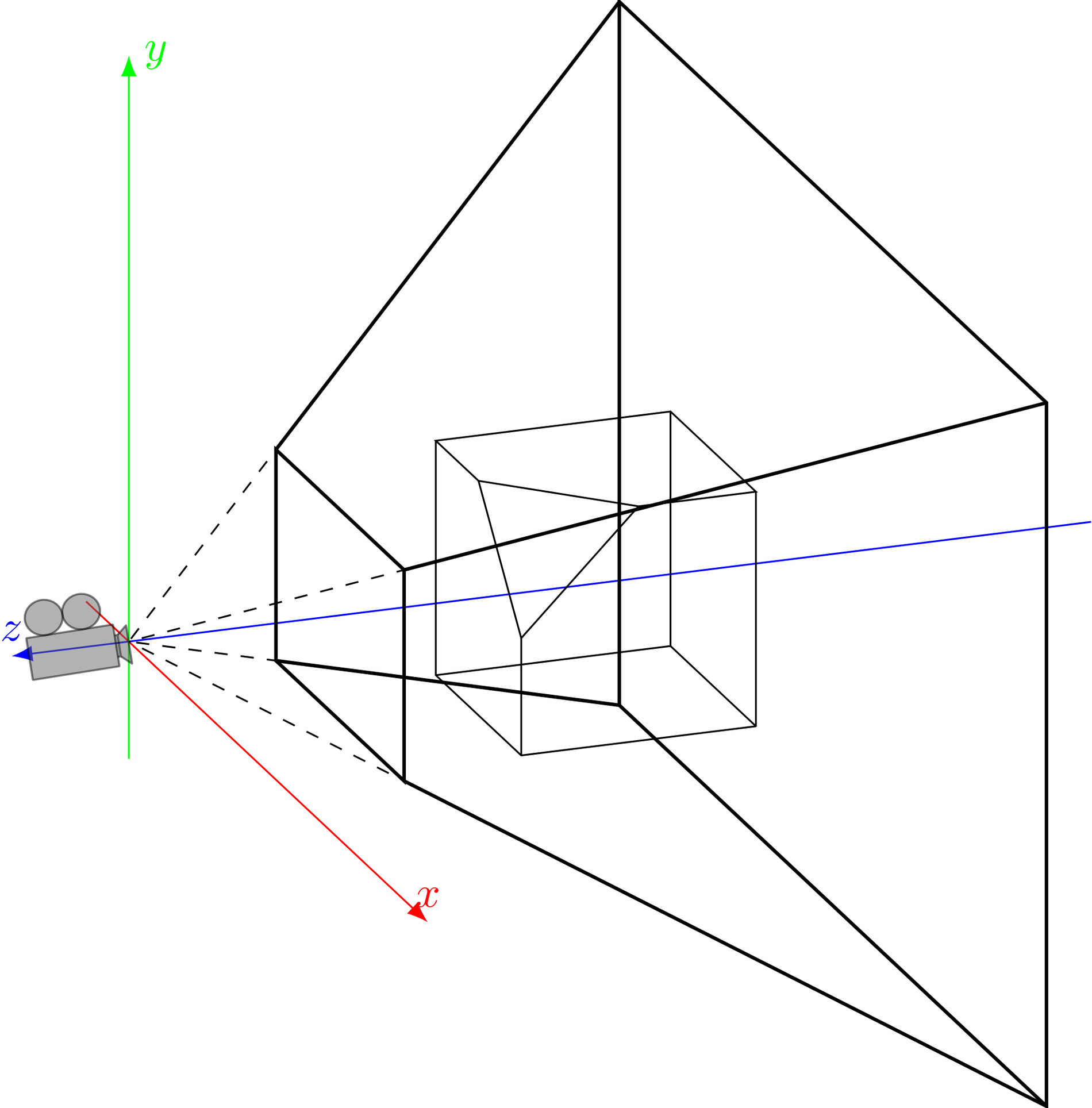
y
z
x

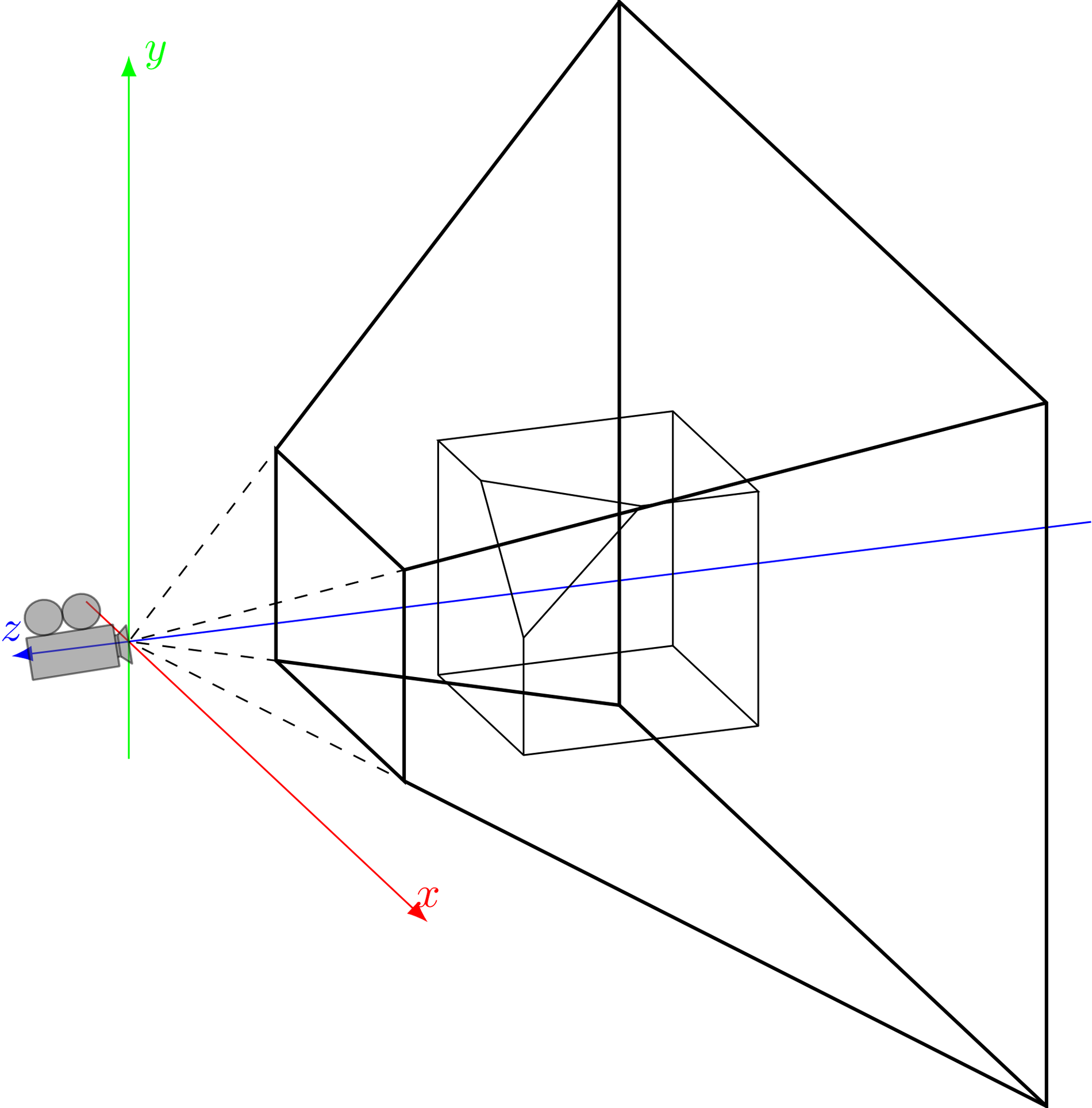
y
z
x

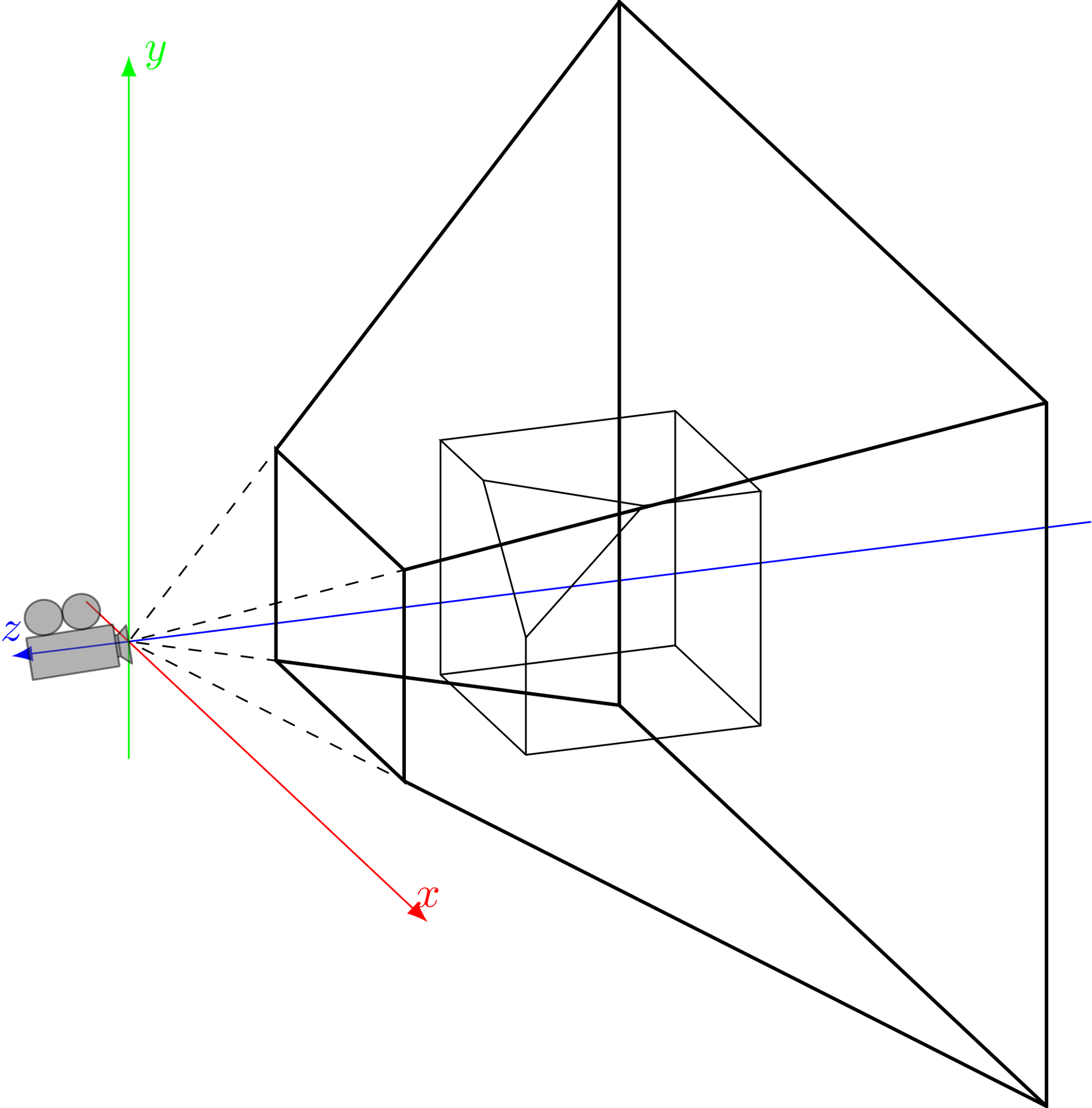
y
z
x

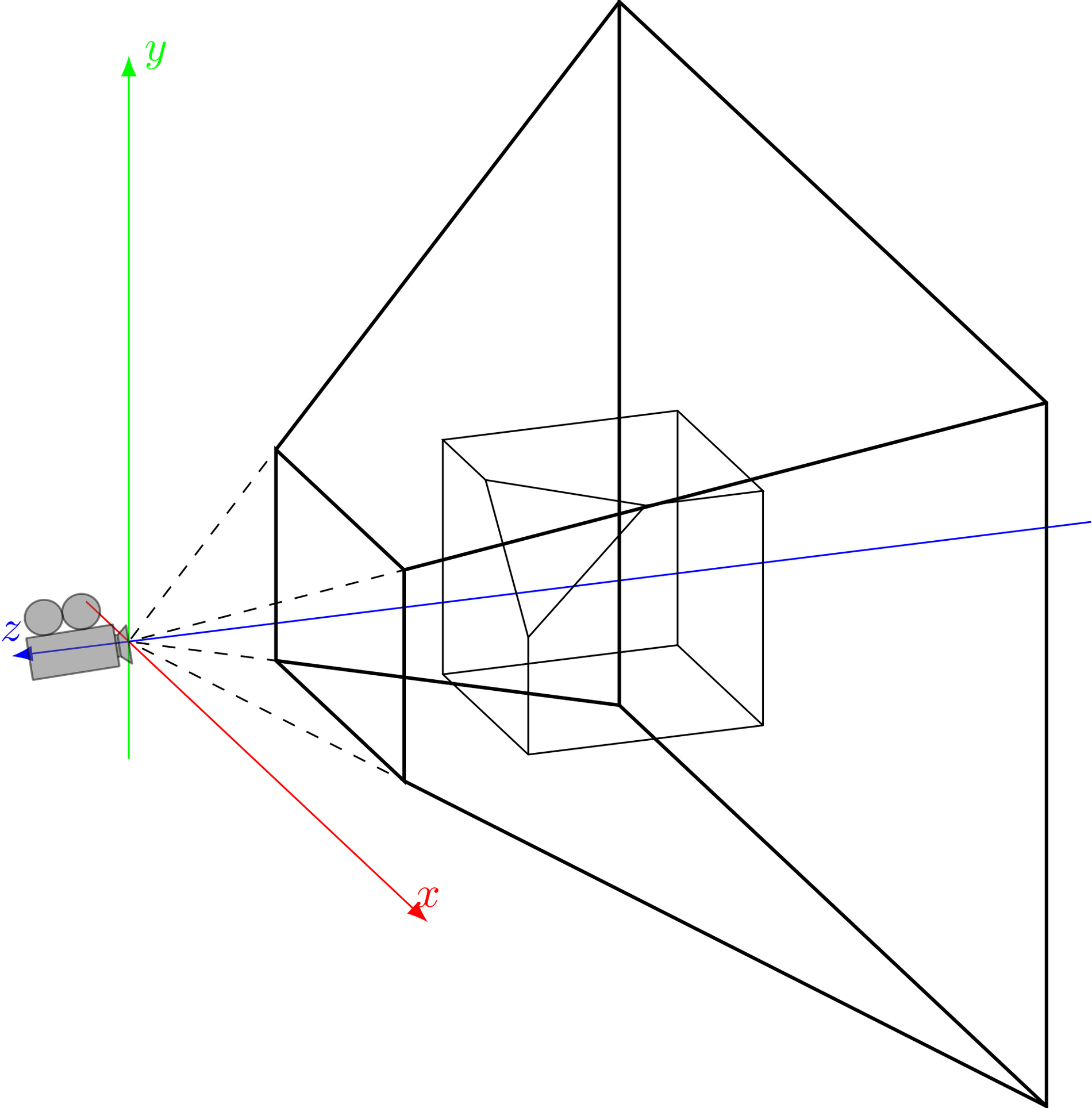
y
z
x

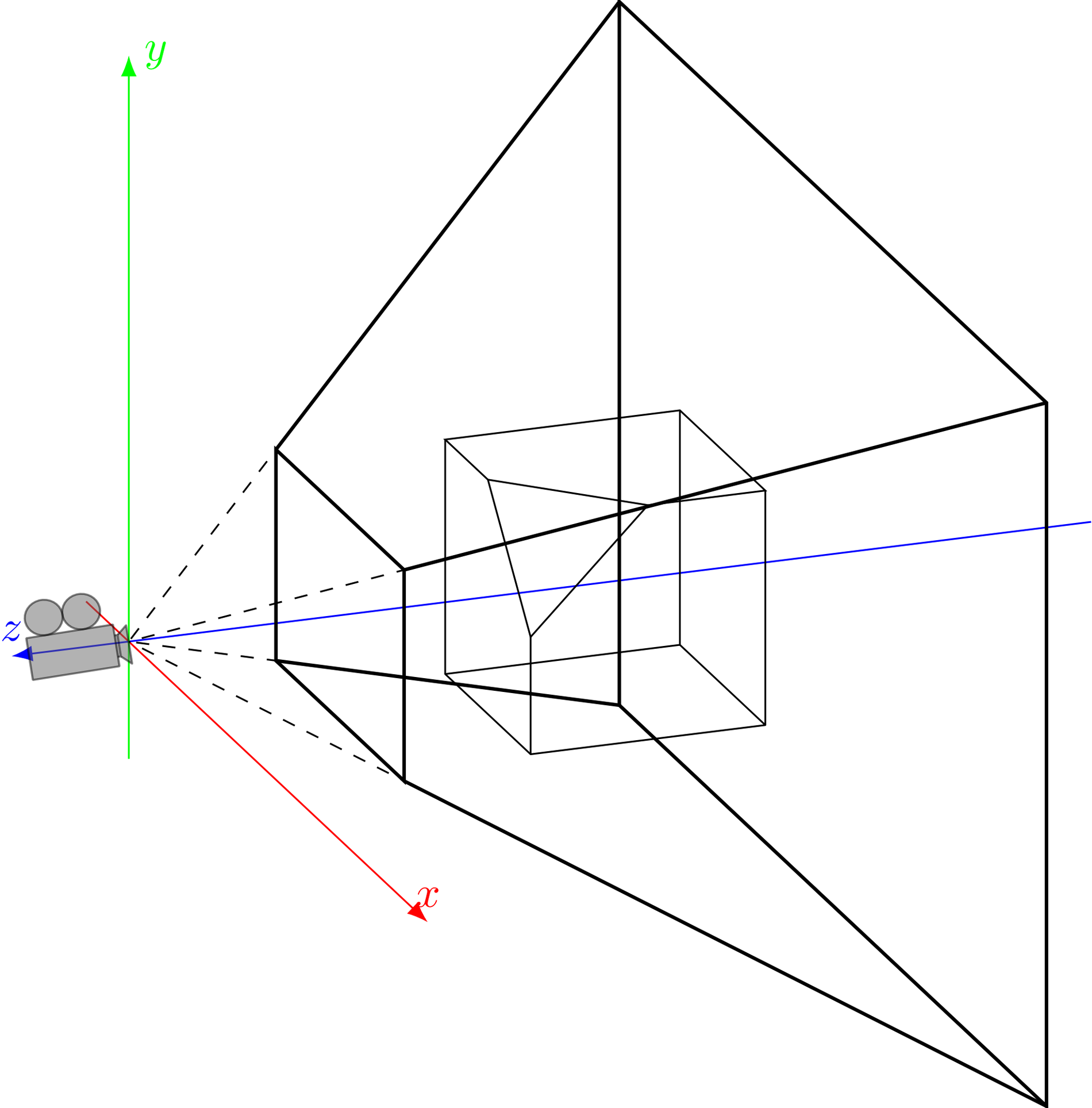
y
z
x

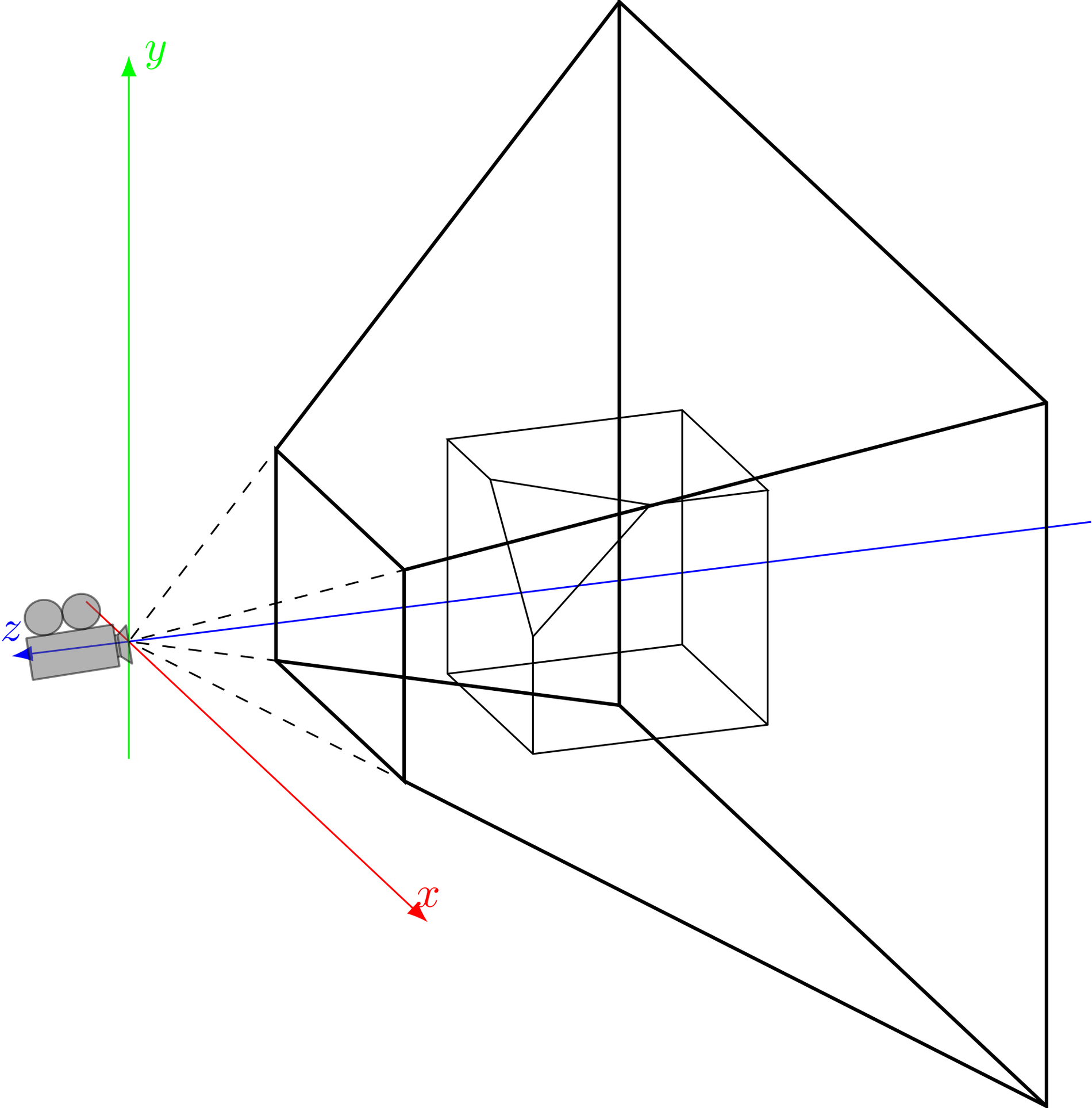
y
z
x

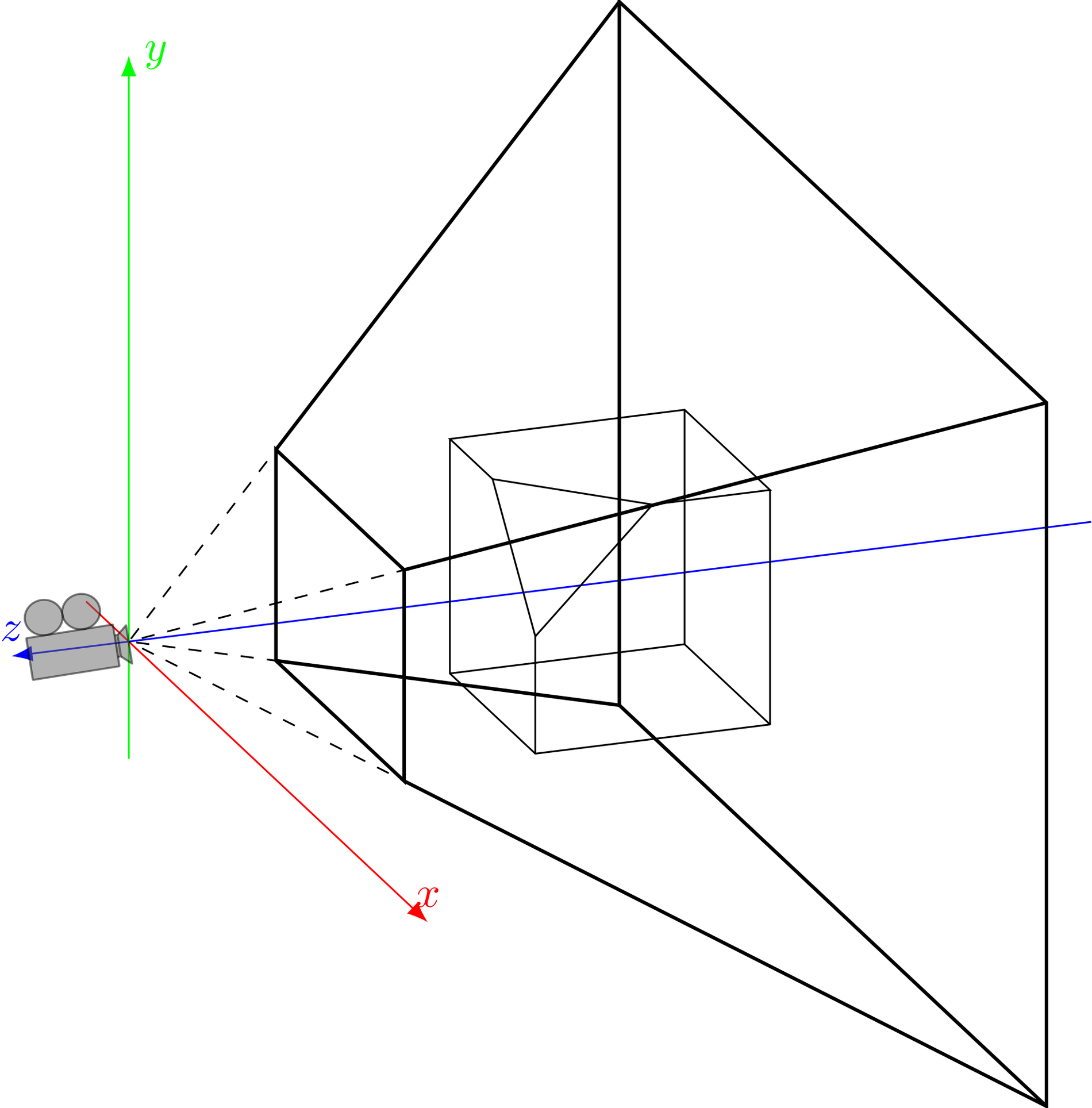
y
z
x

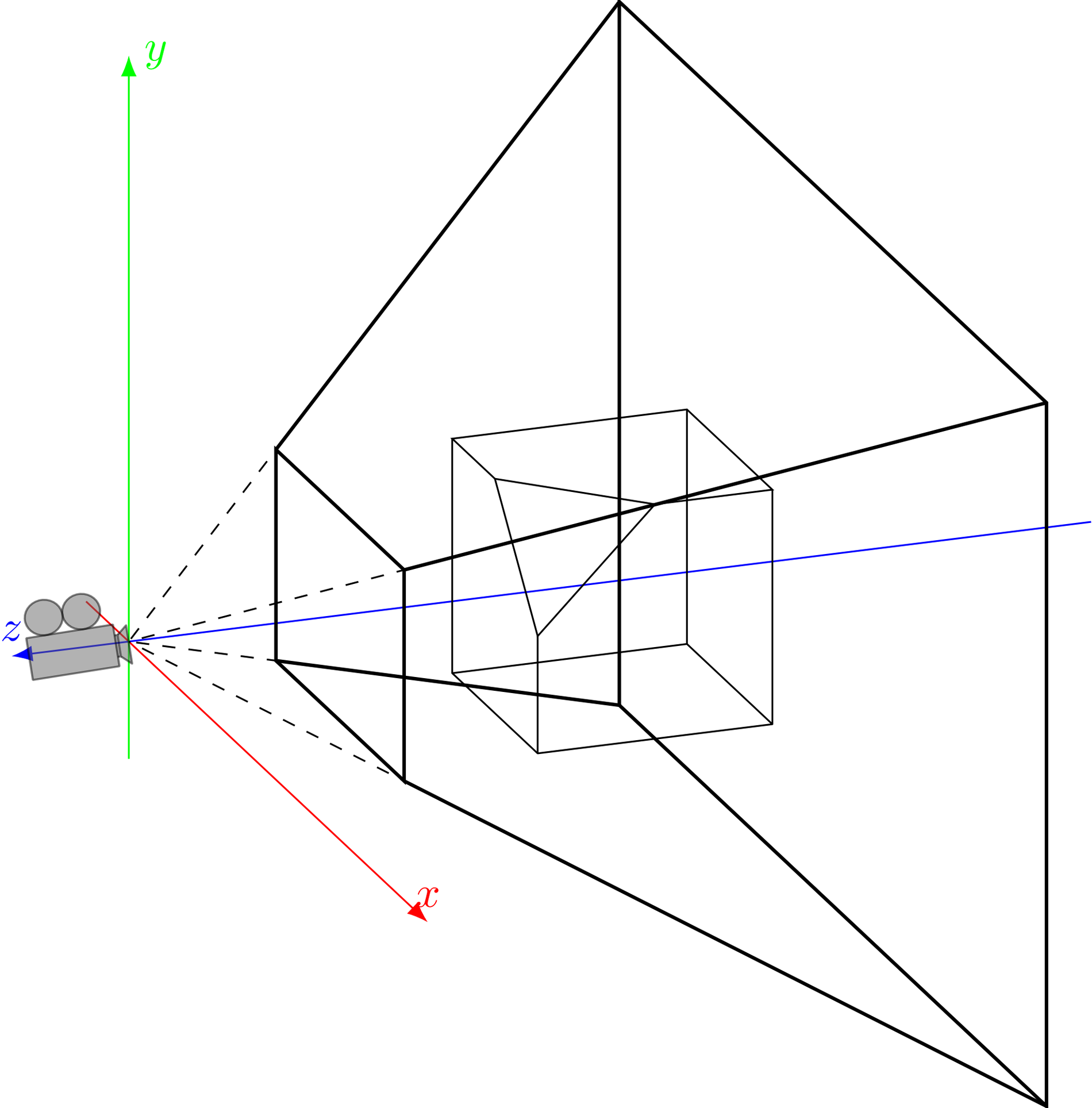
y
z
x

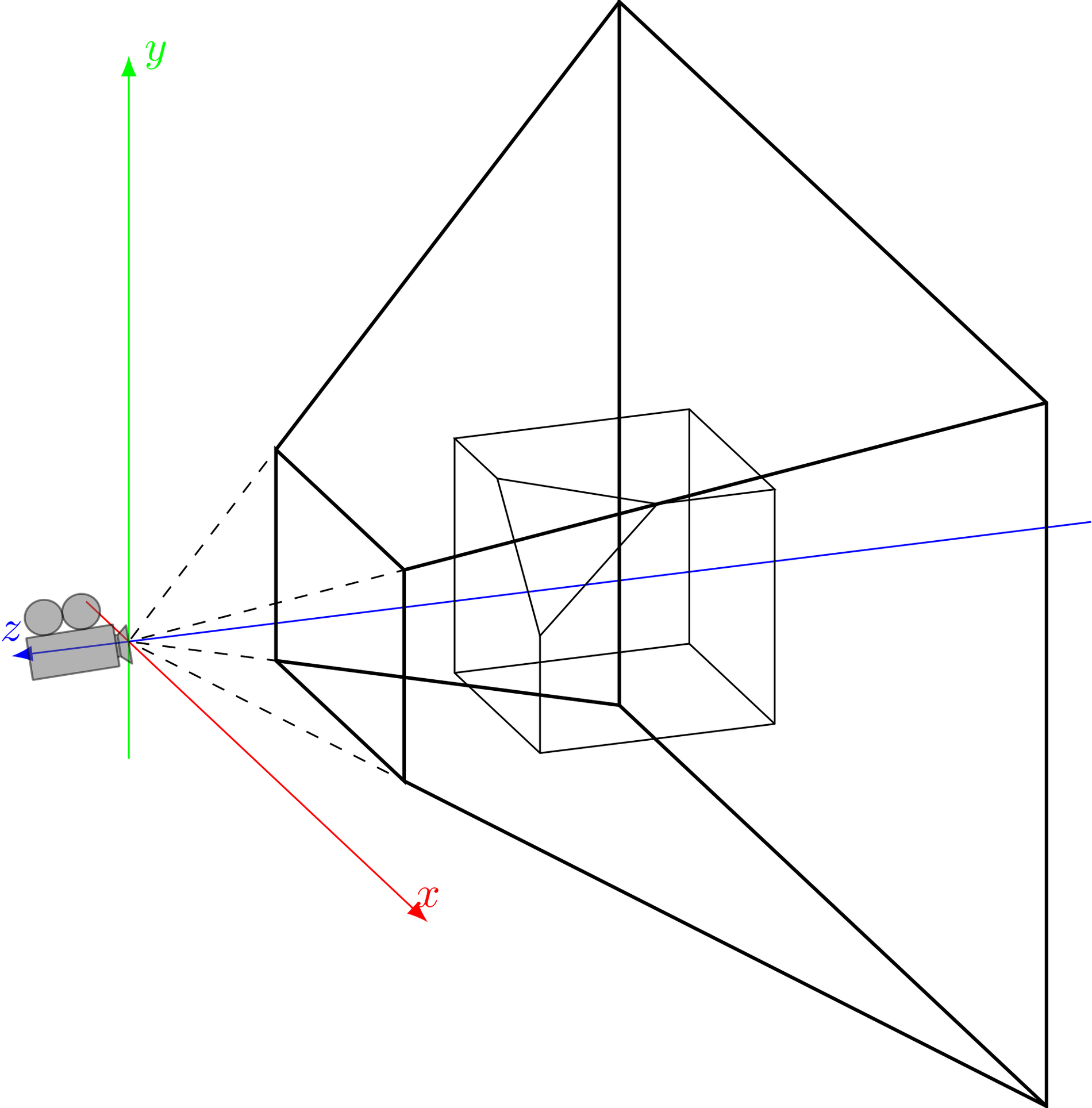
y
z
x

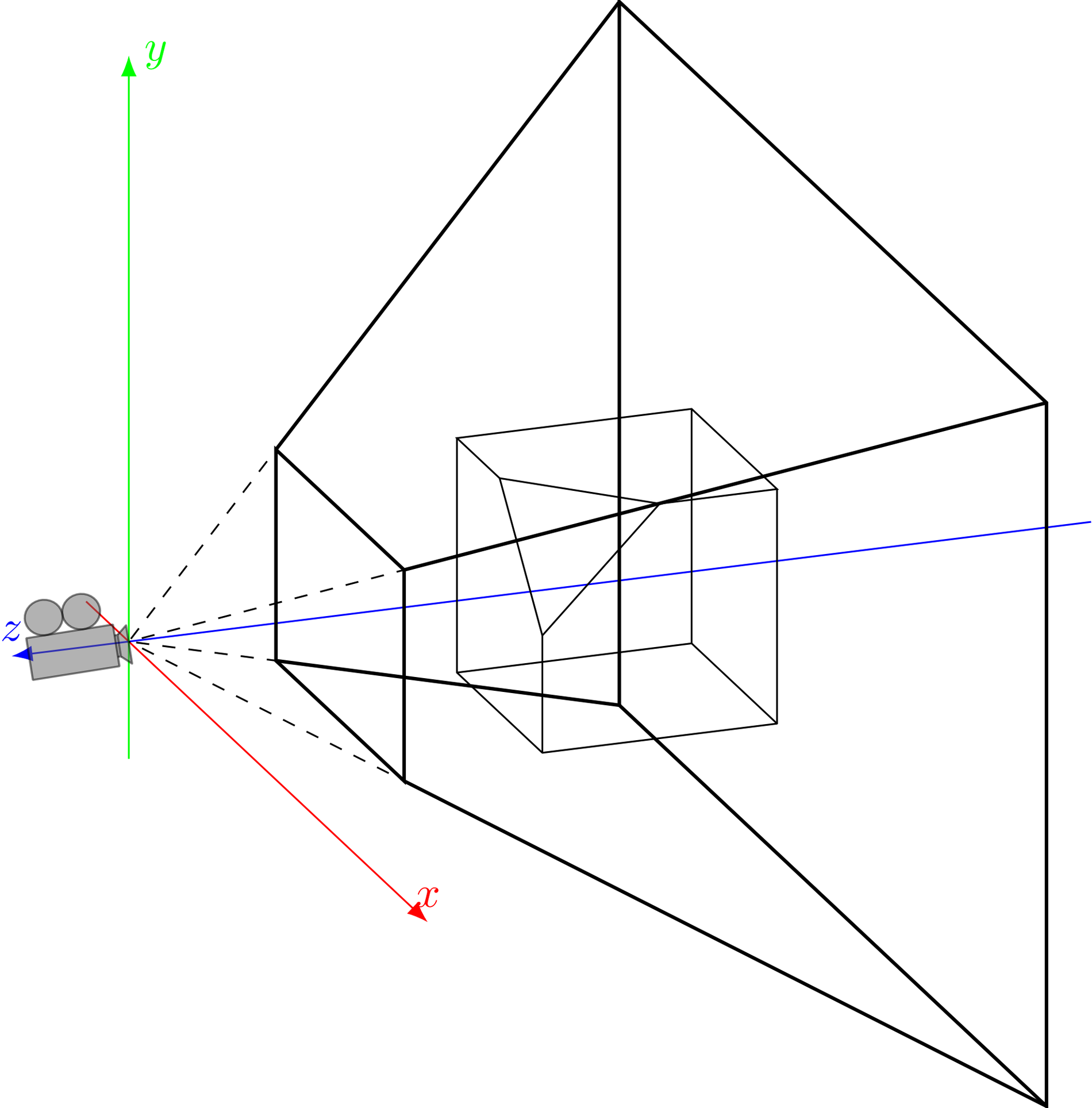
y
z
x

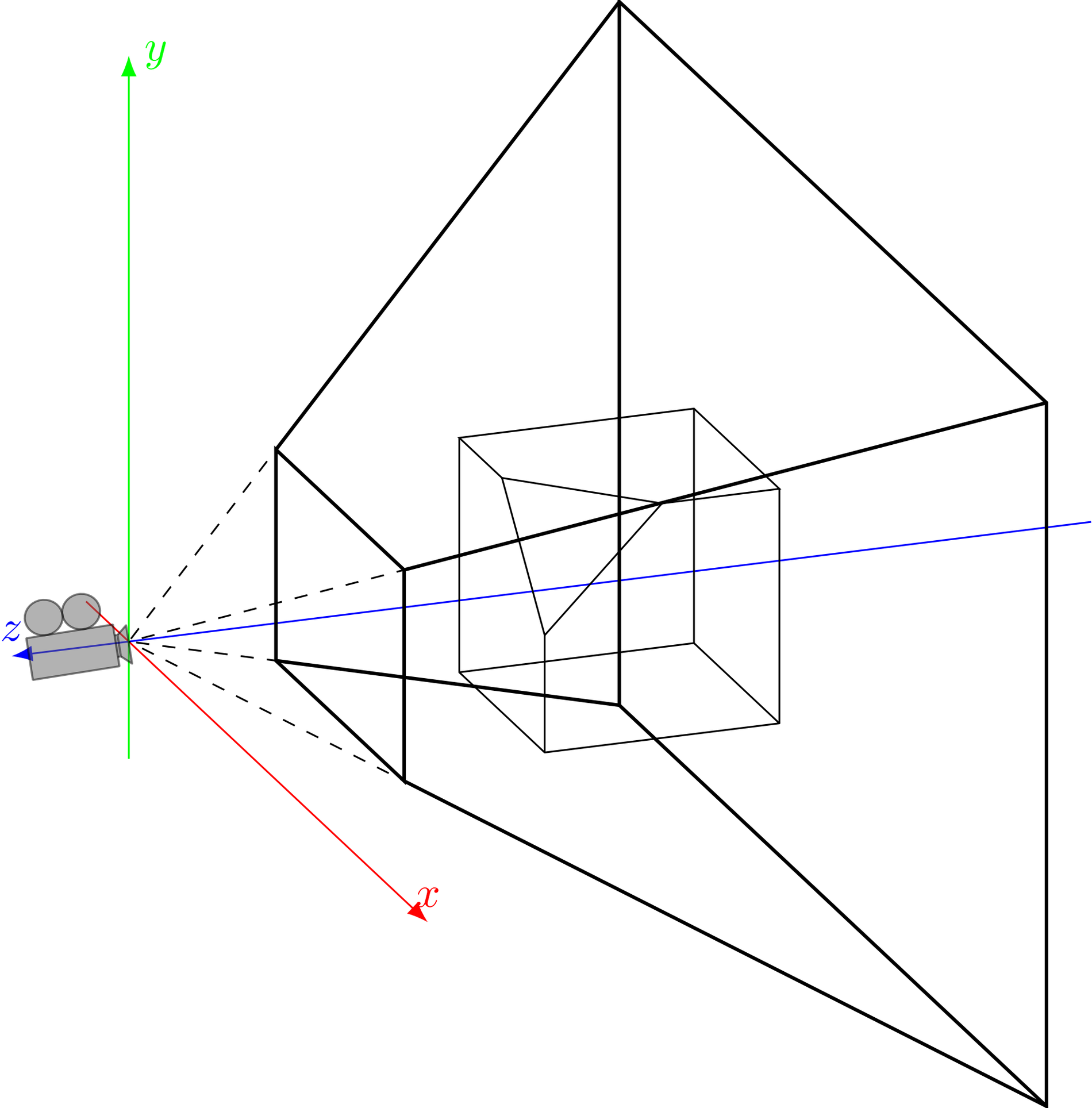
y
z
x

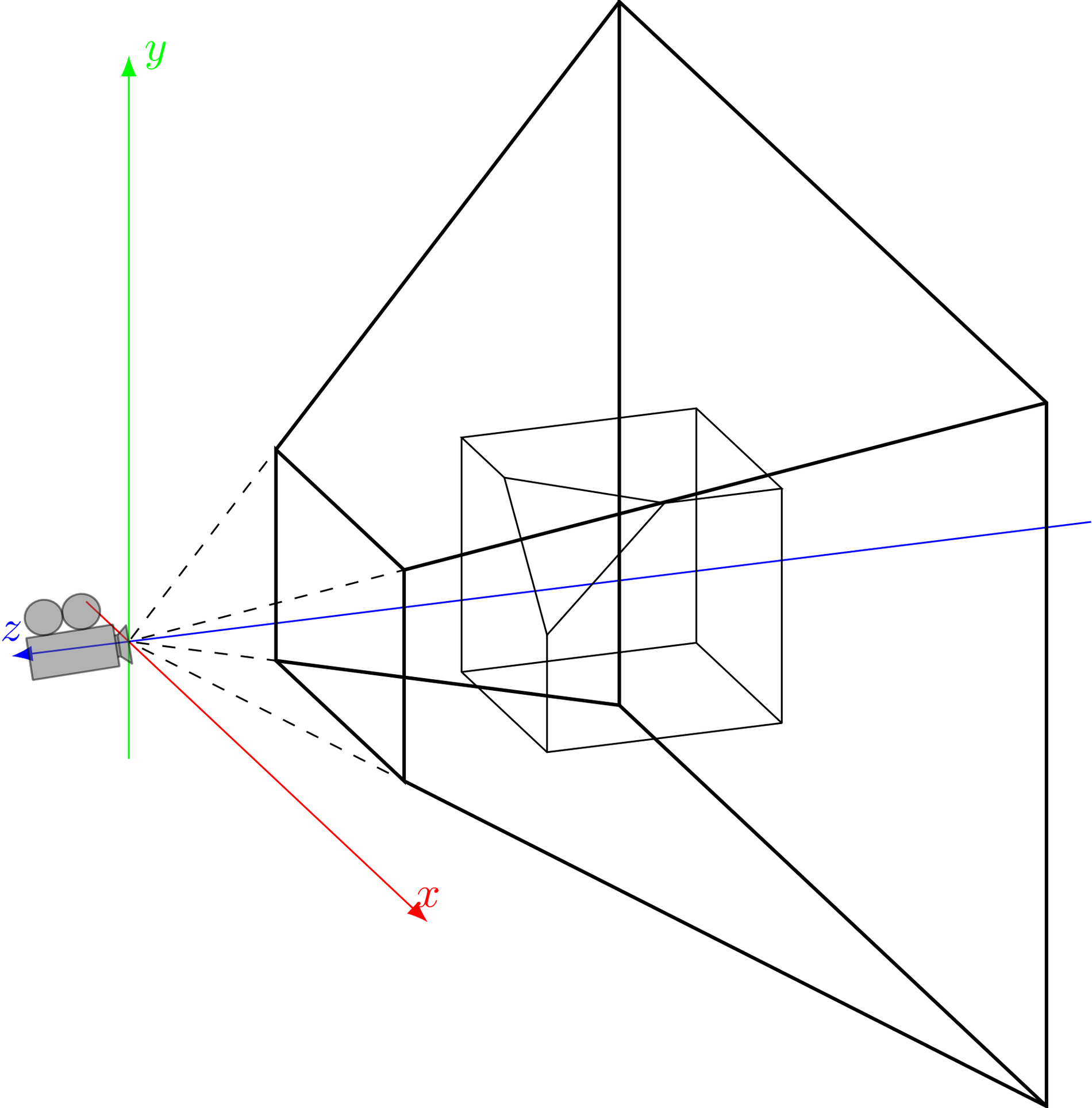
y
z
x

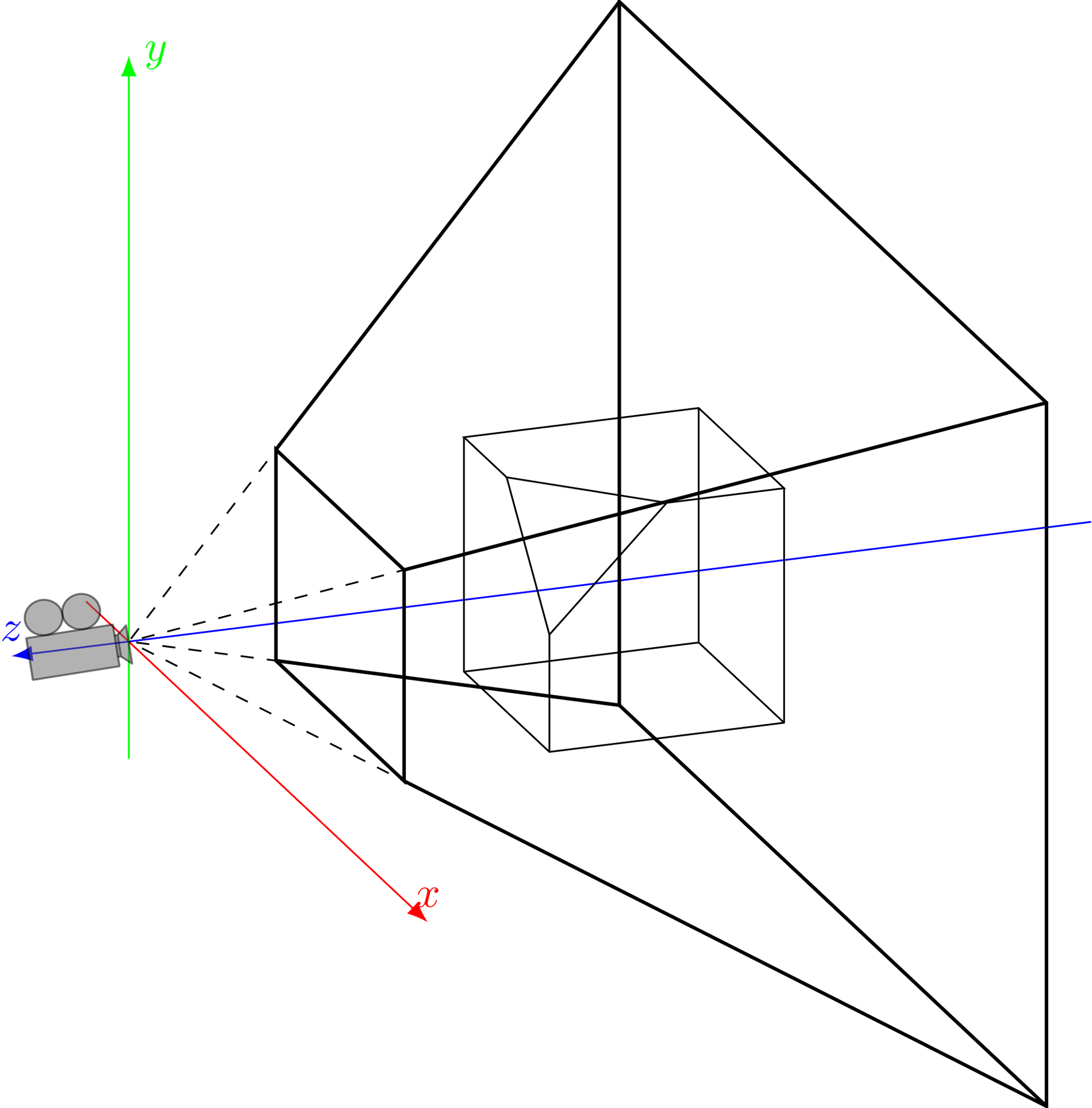
y
z
x

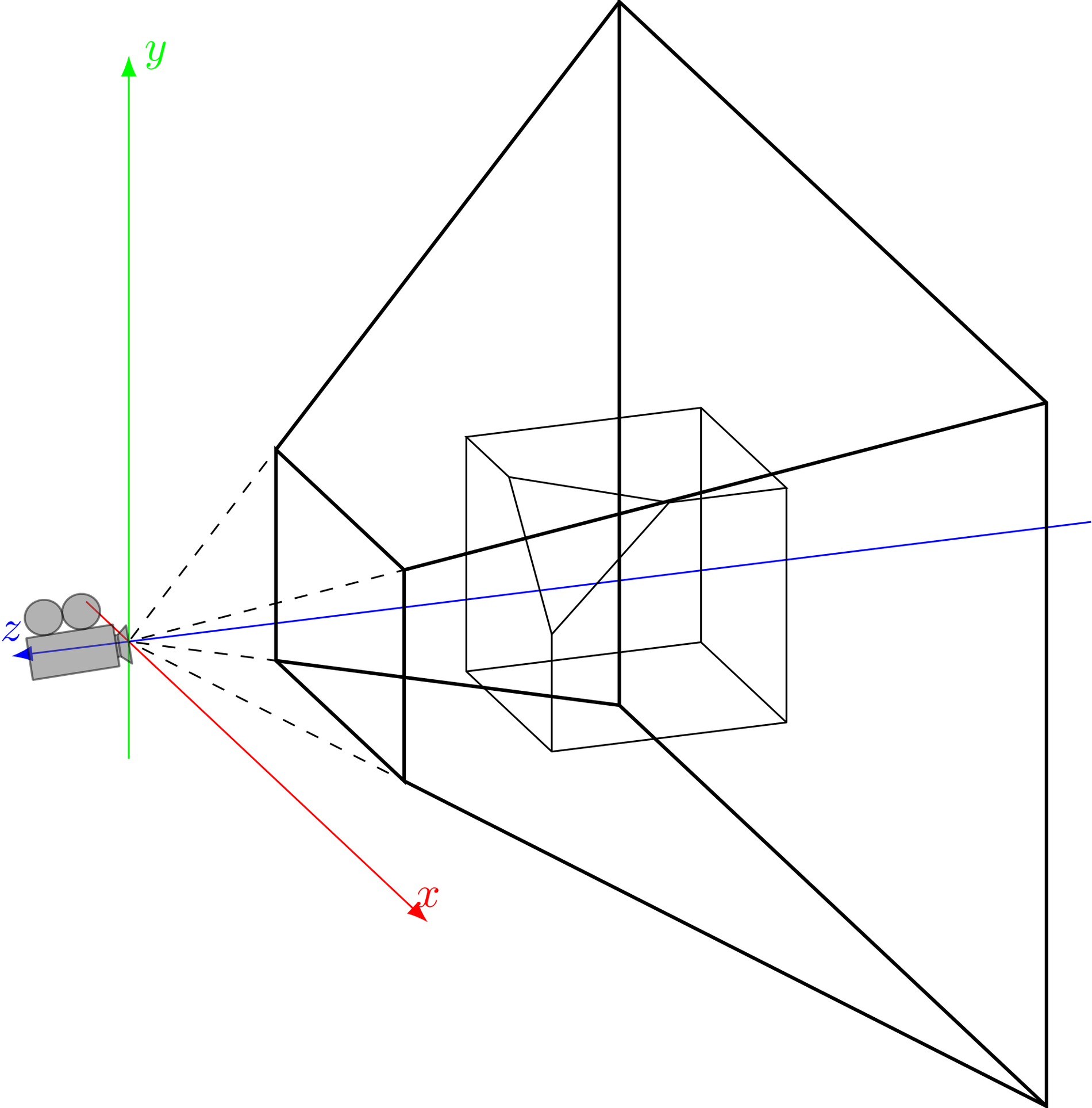
y
z
x

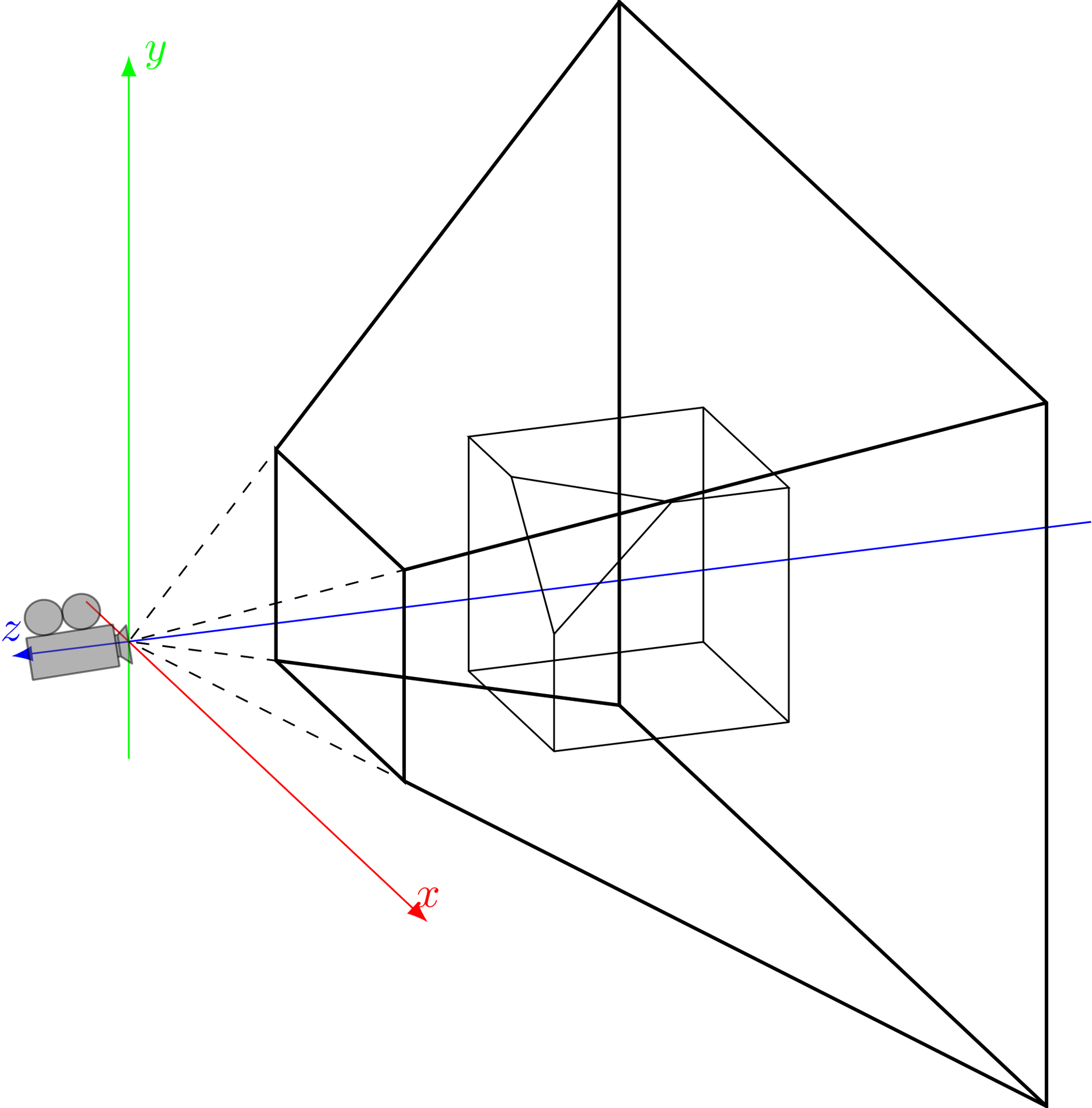
y
z
x

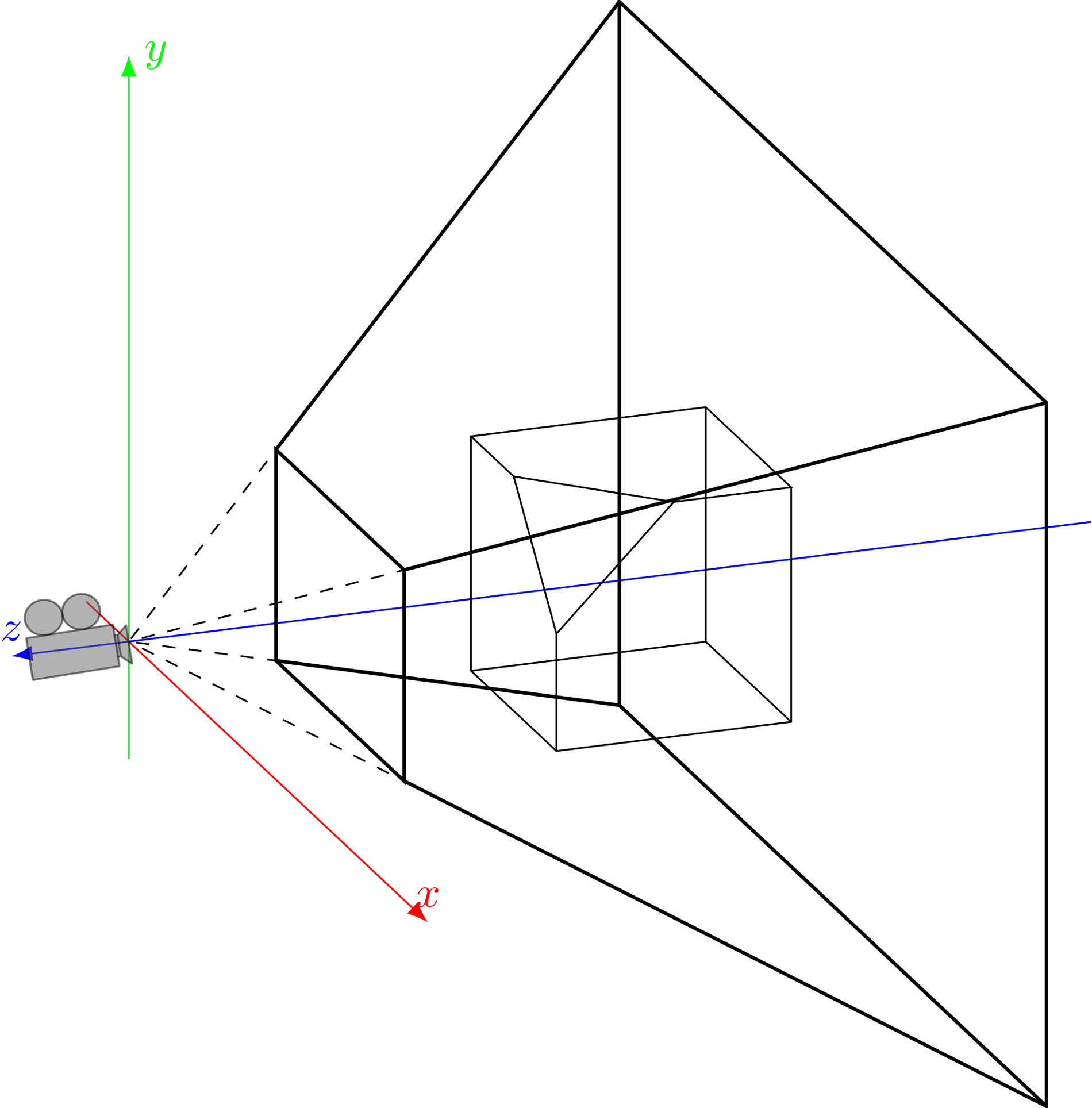
y
z
x

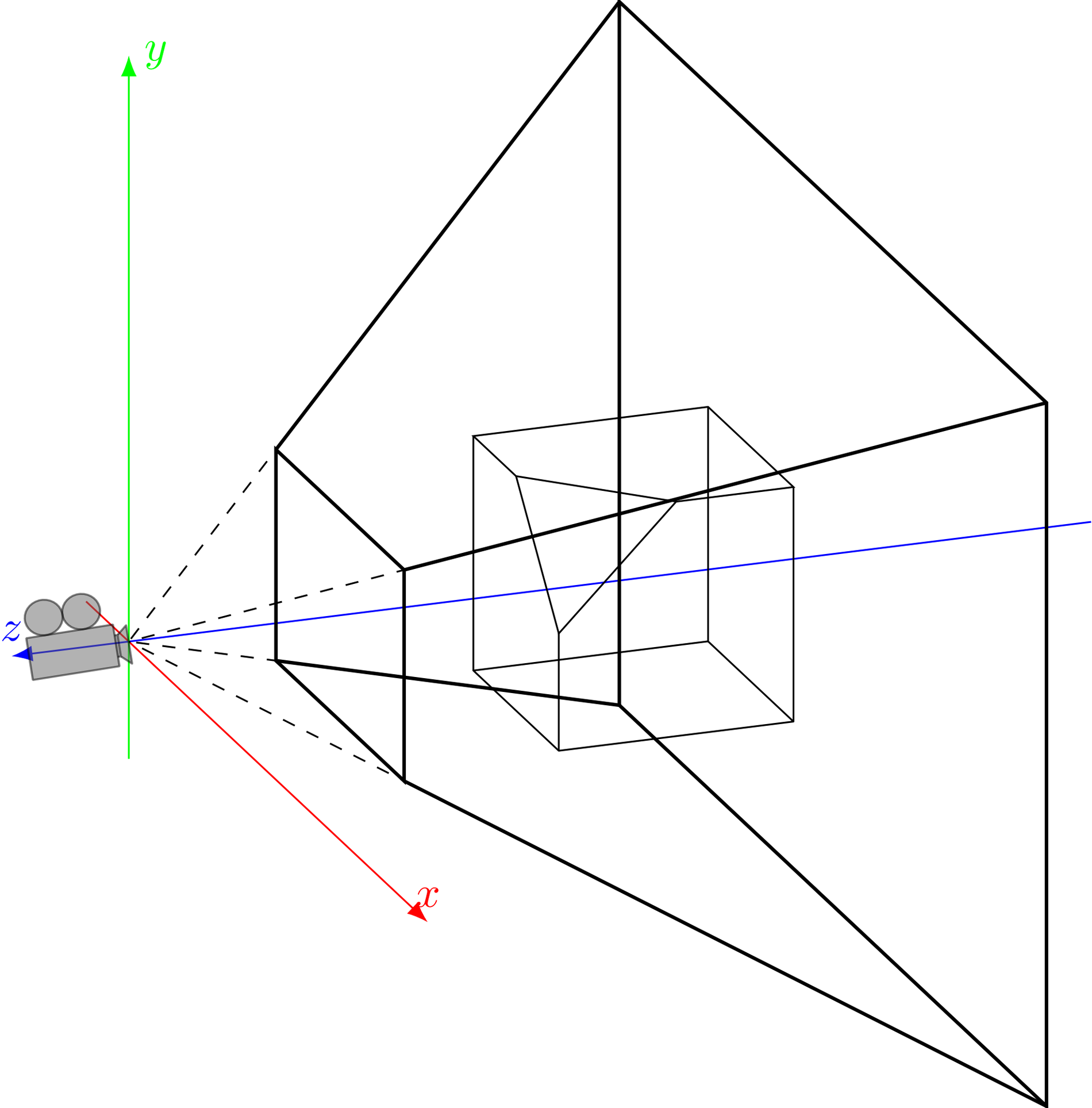
y
z
x

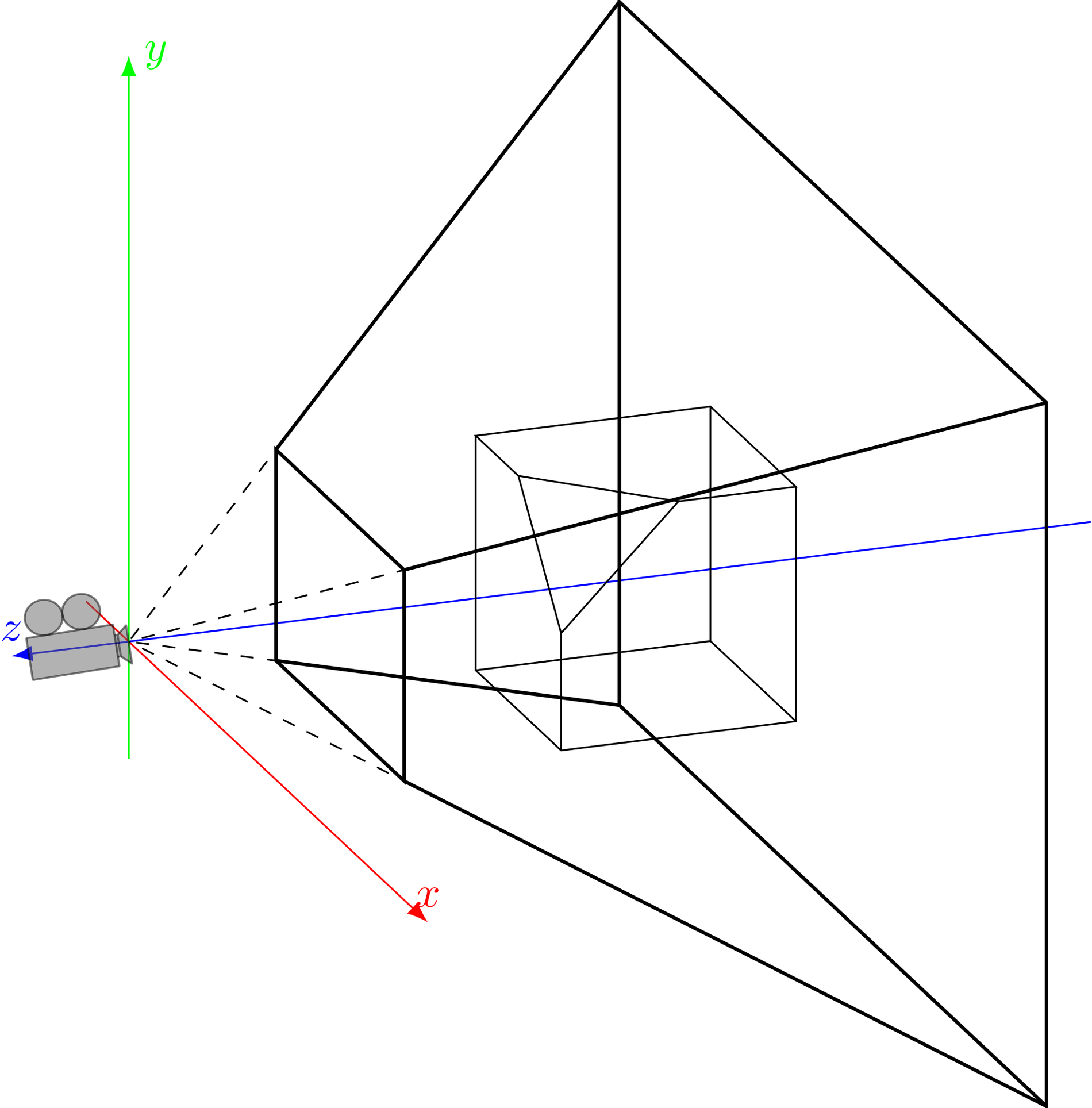
y
z
x

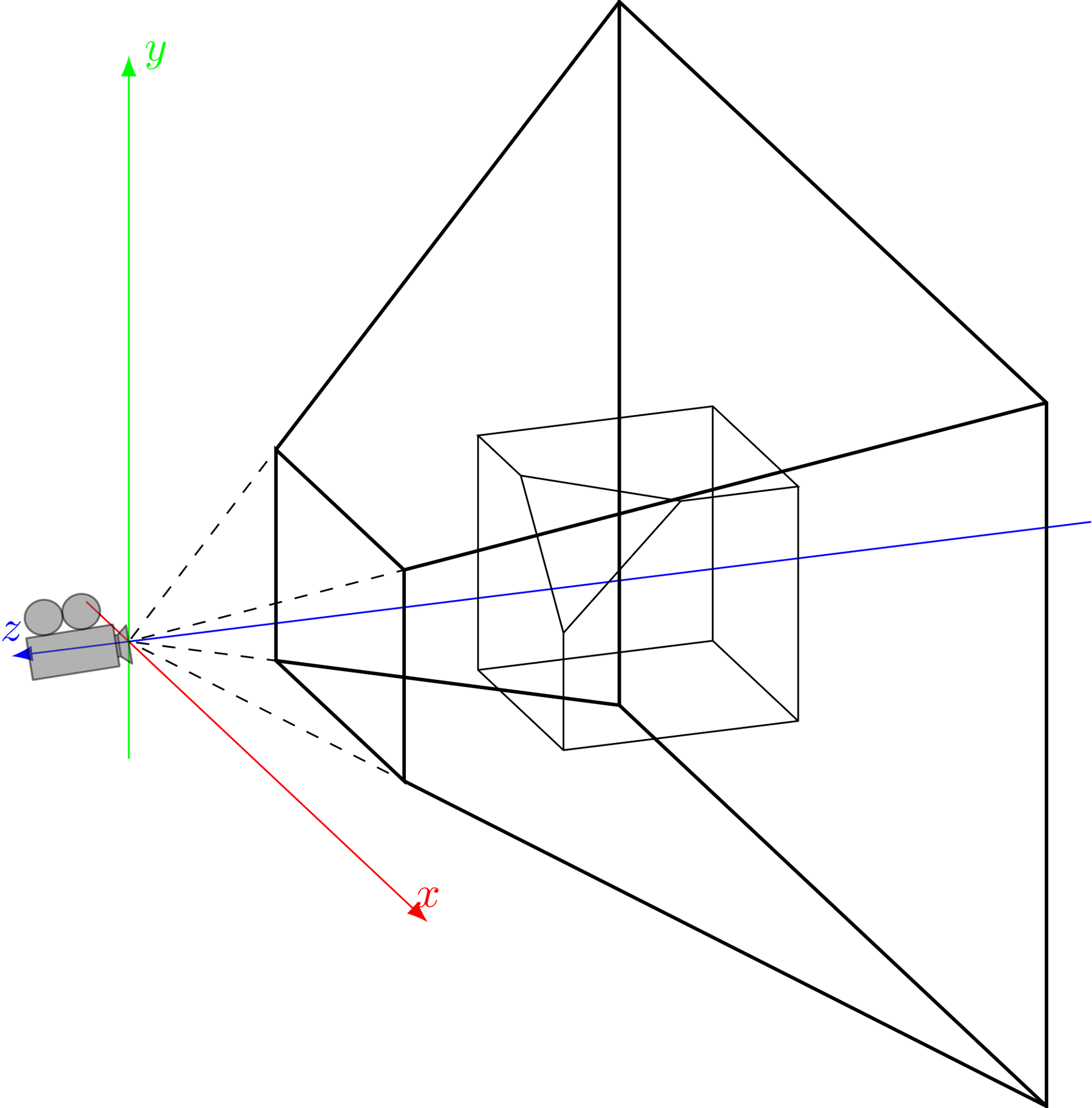
y
z
x

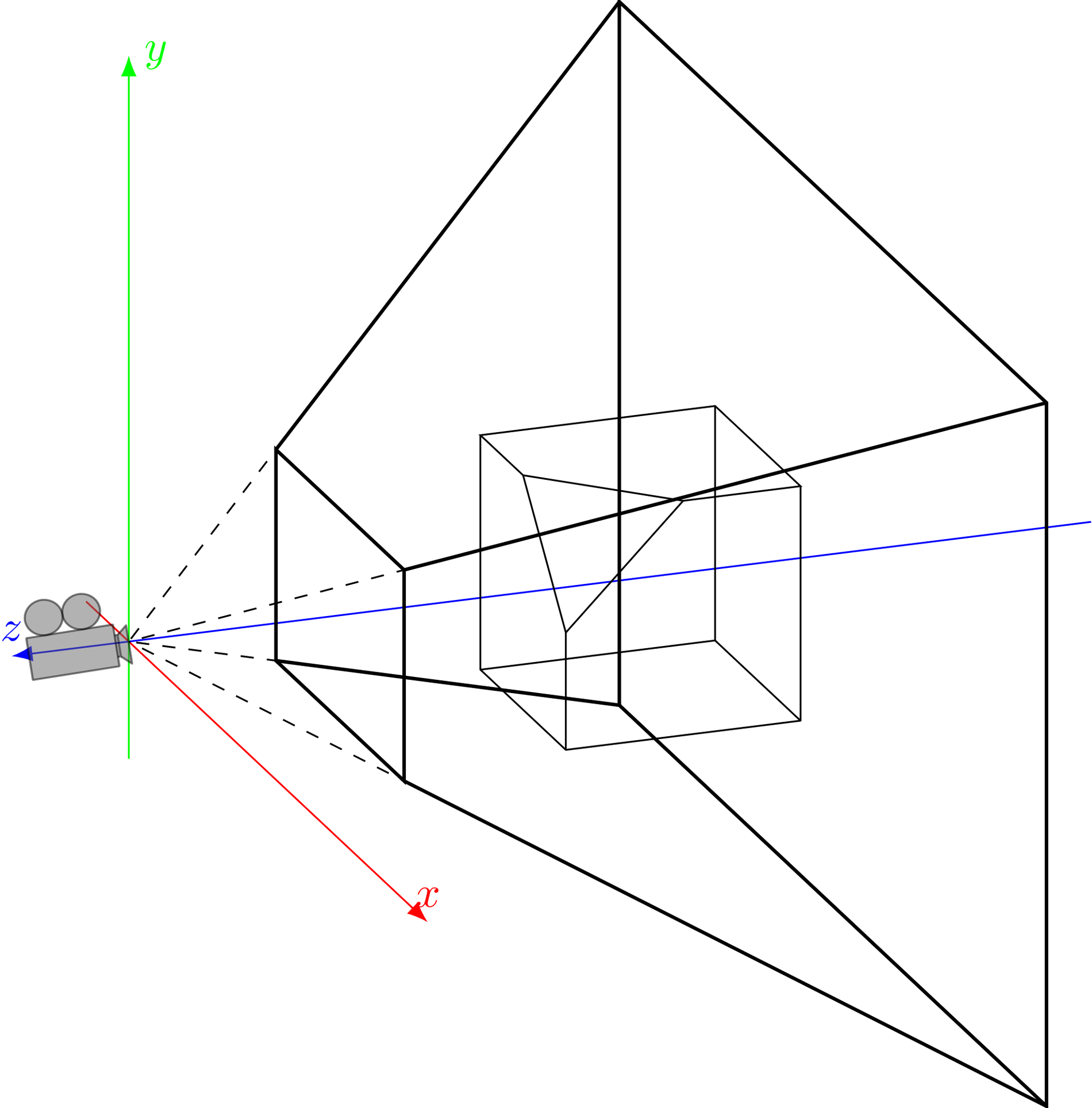
y
z
x

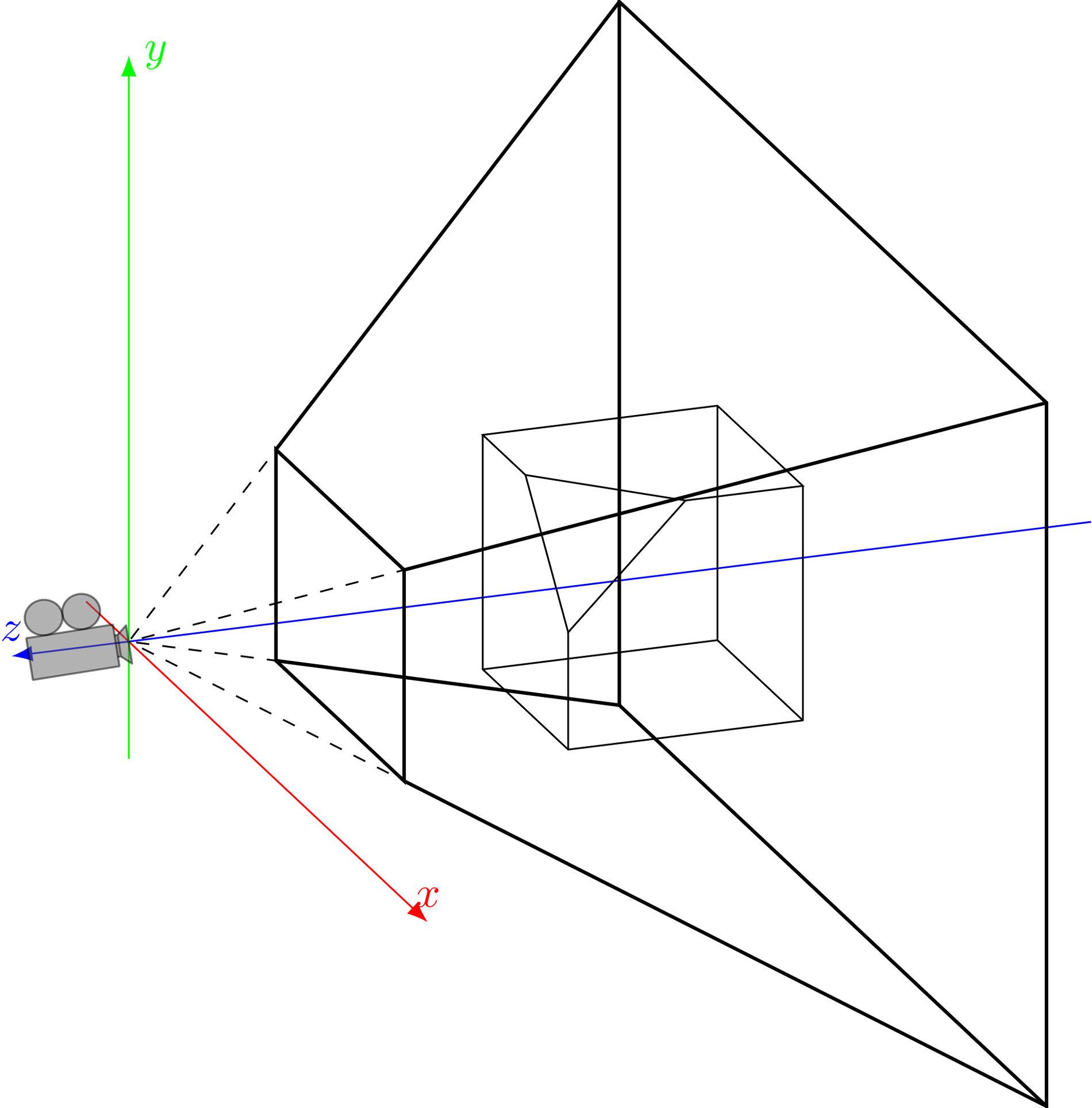
y
z
x

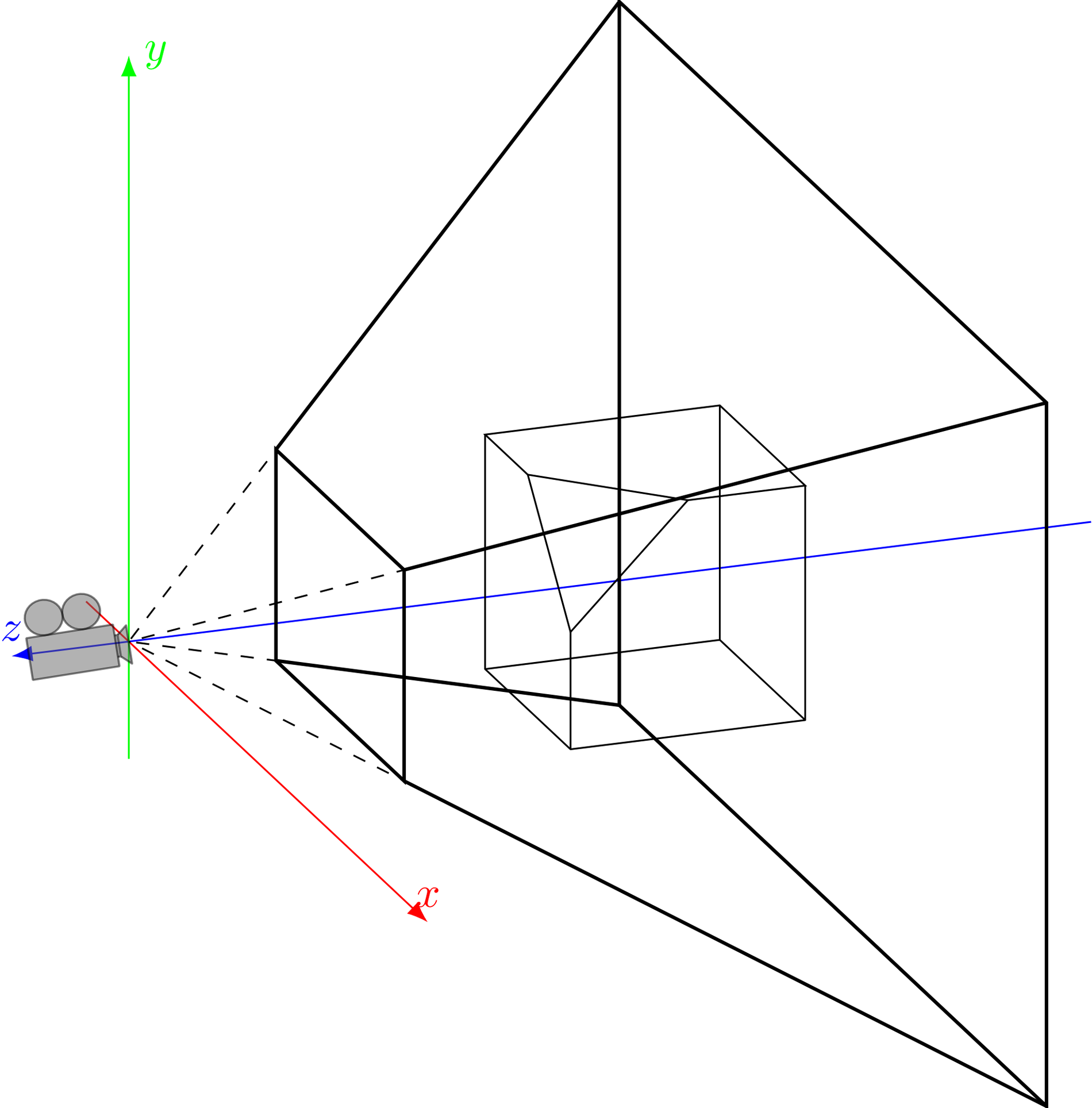
y
z
x

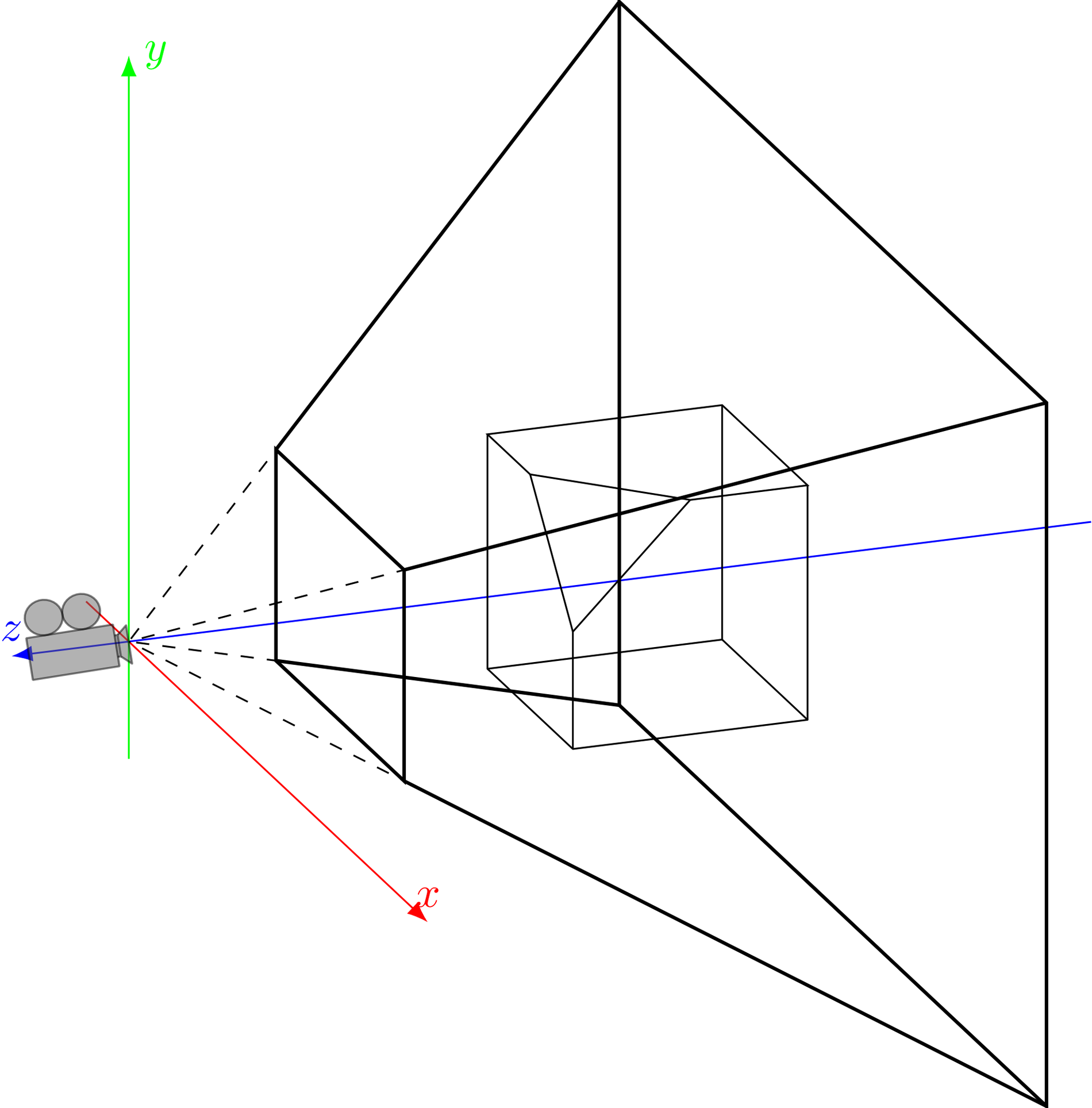
y
z
x

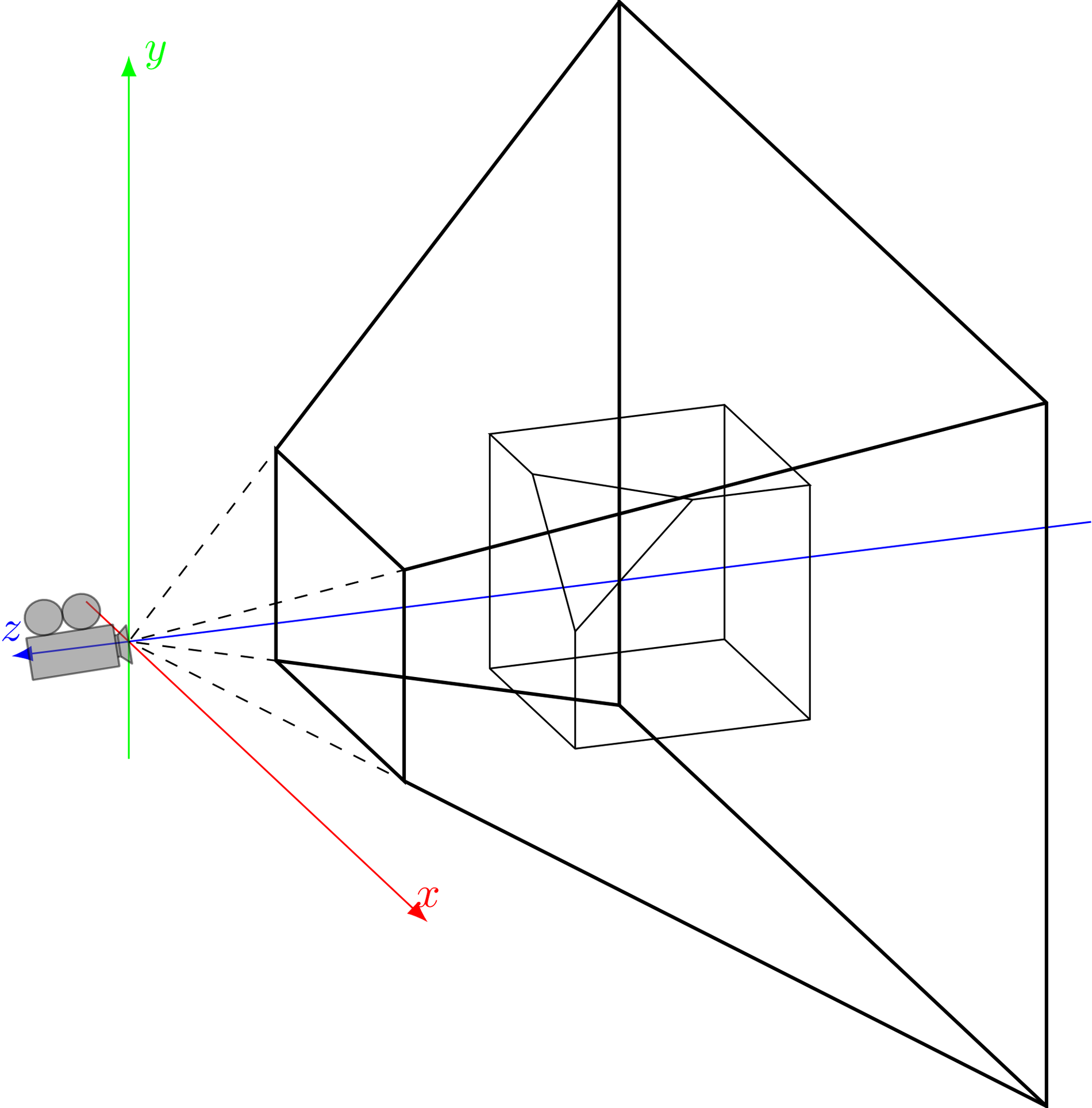
y
z
x

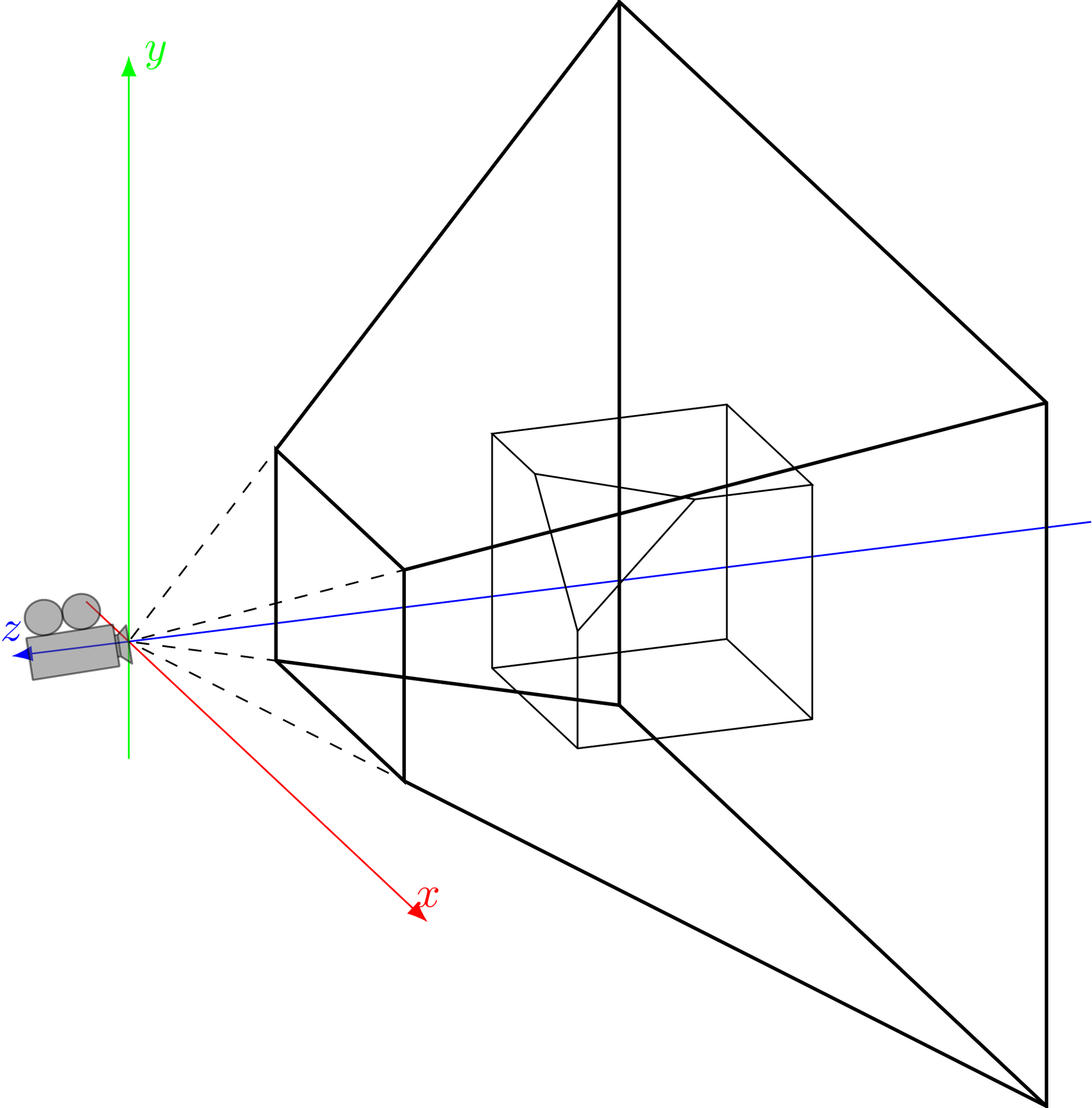
y
z
x

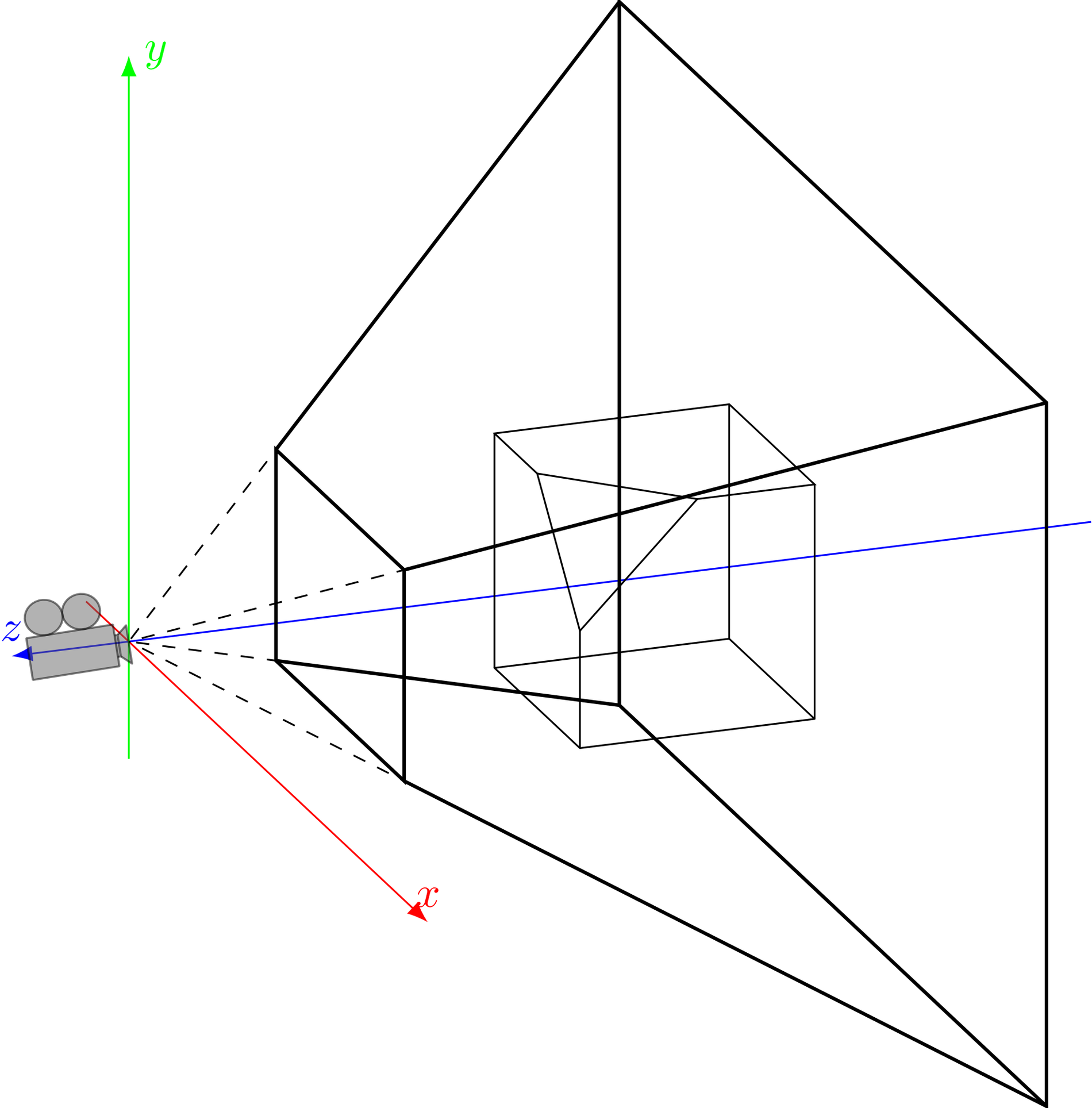
y
z
x

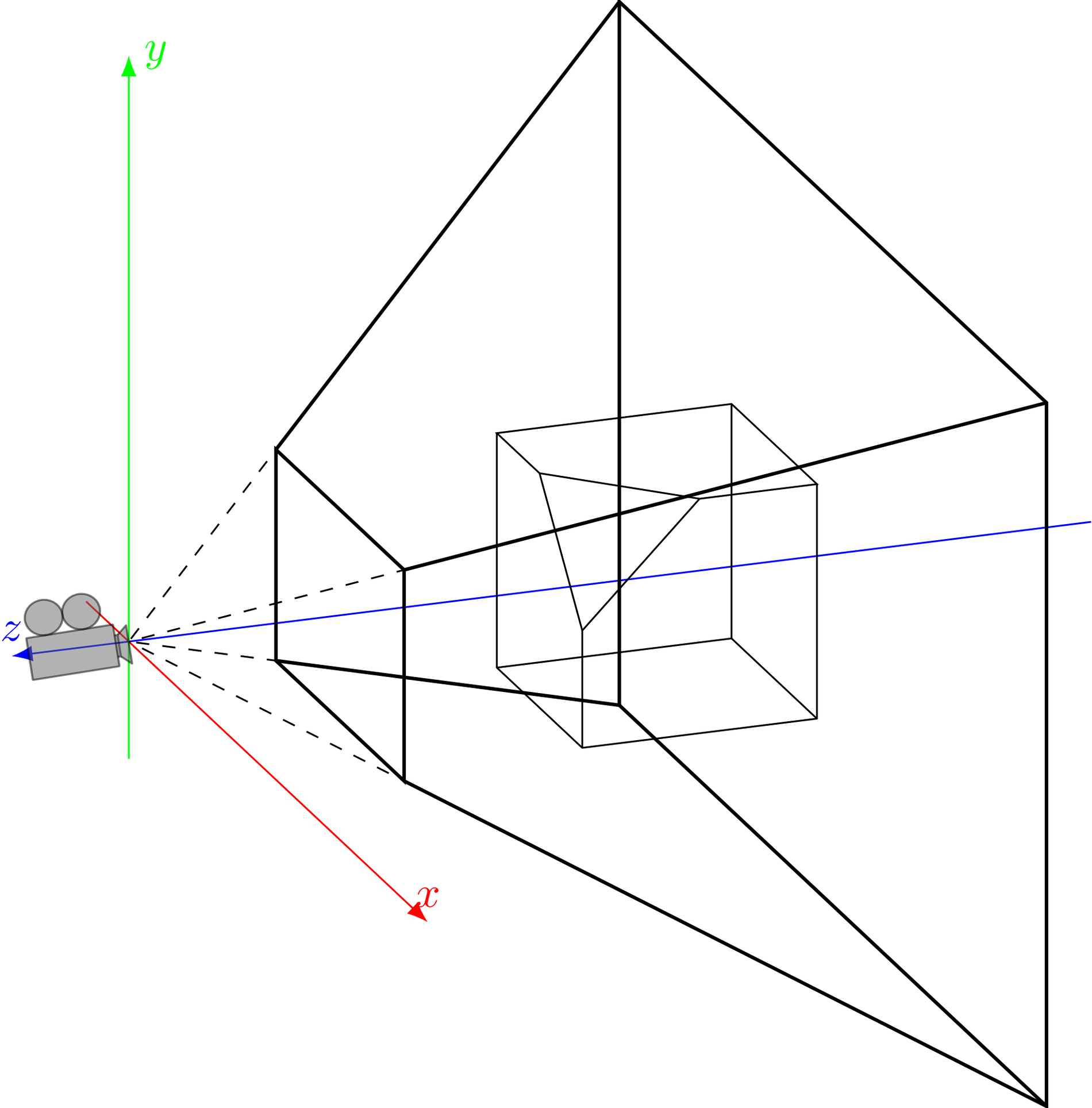
y
z
x

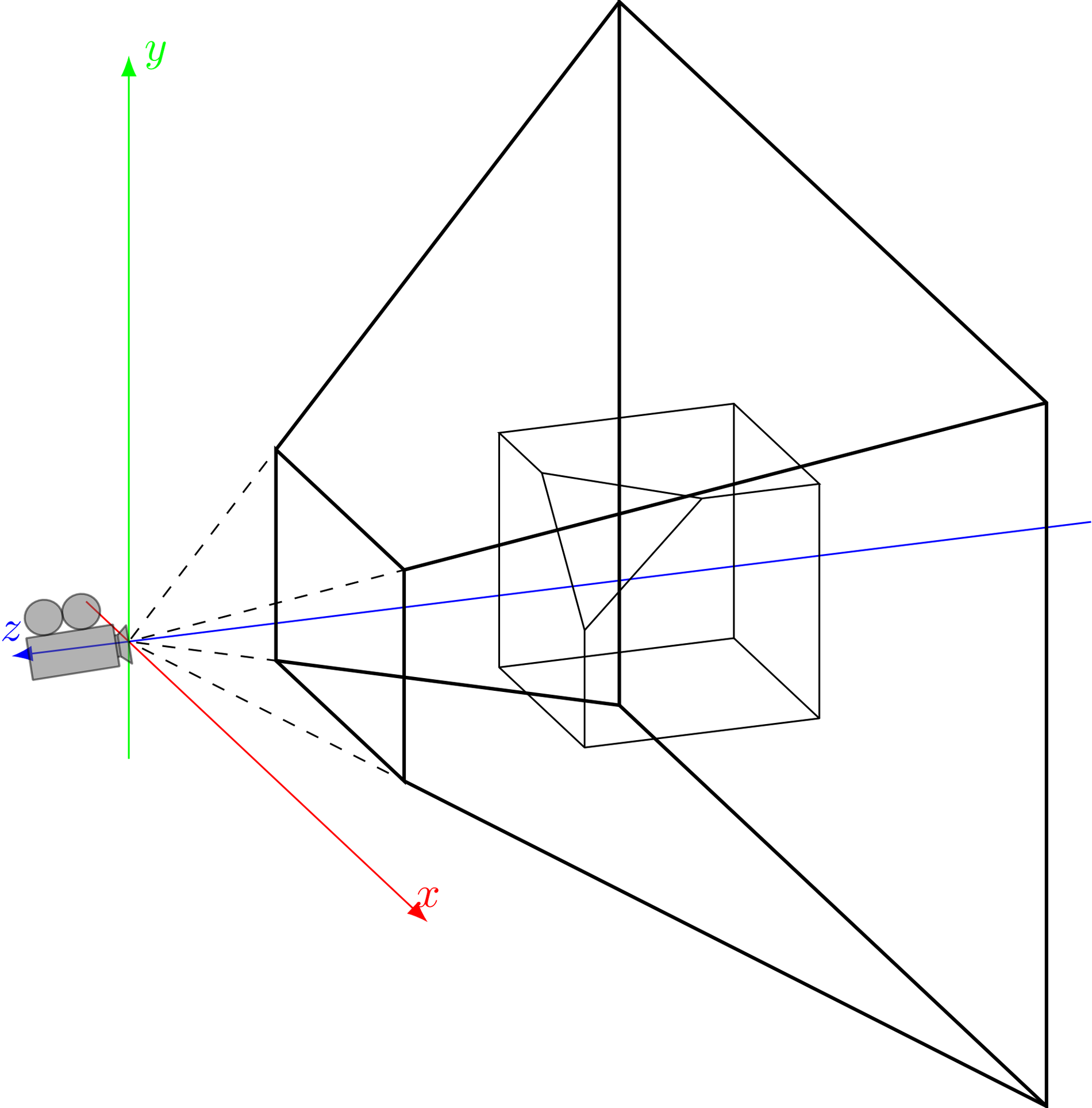
y
z
x

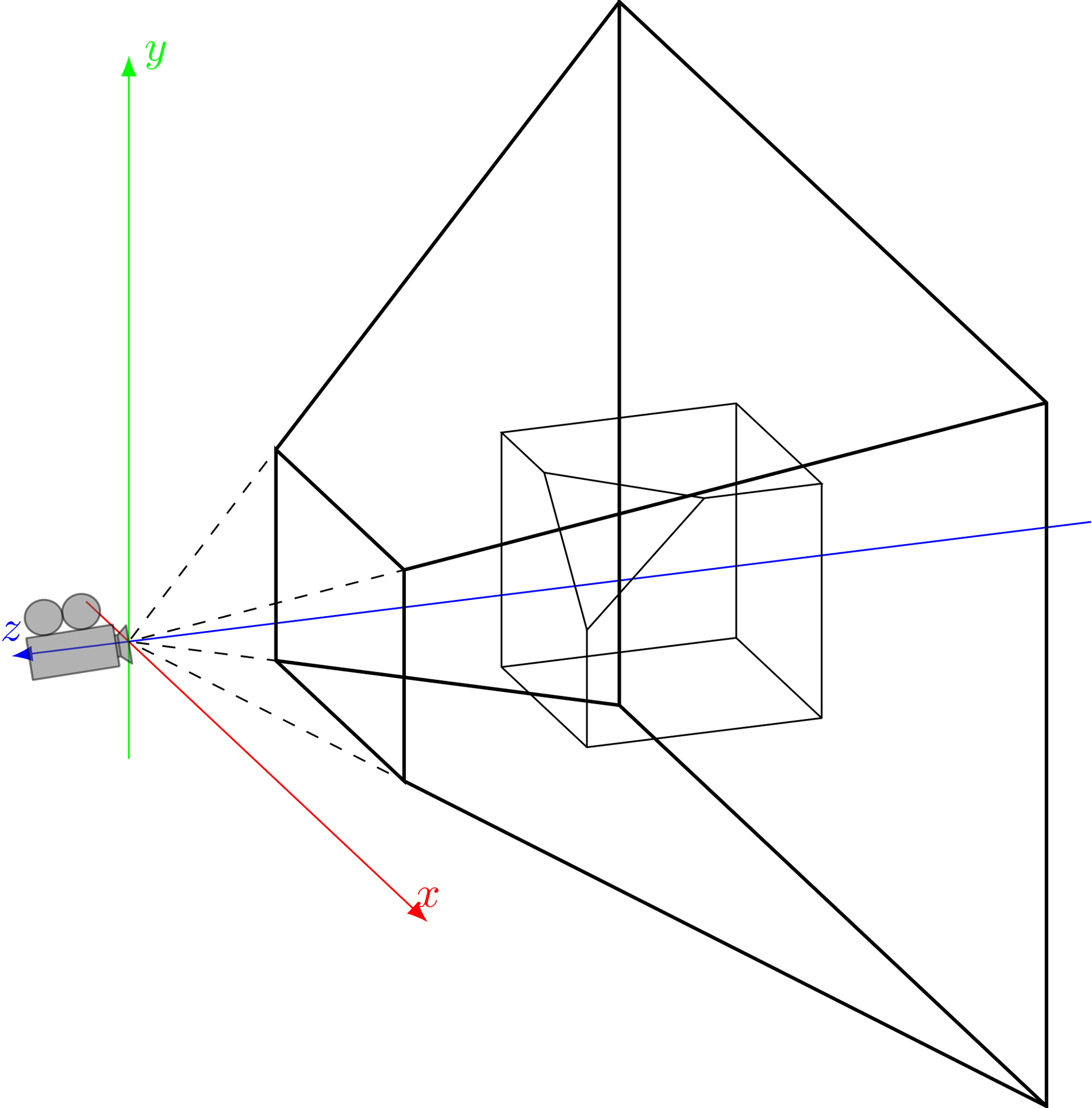
y
z
x

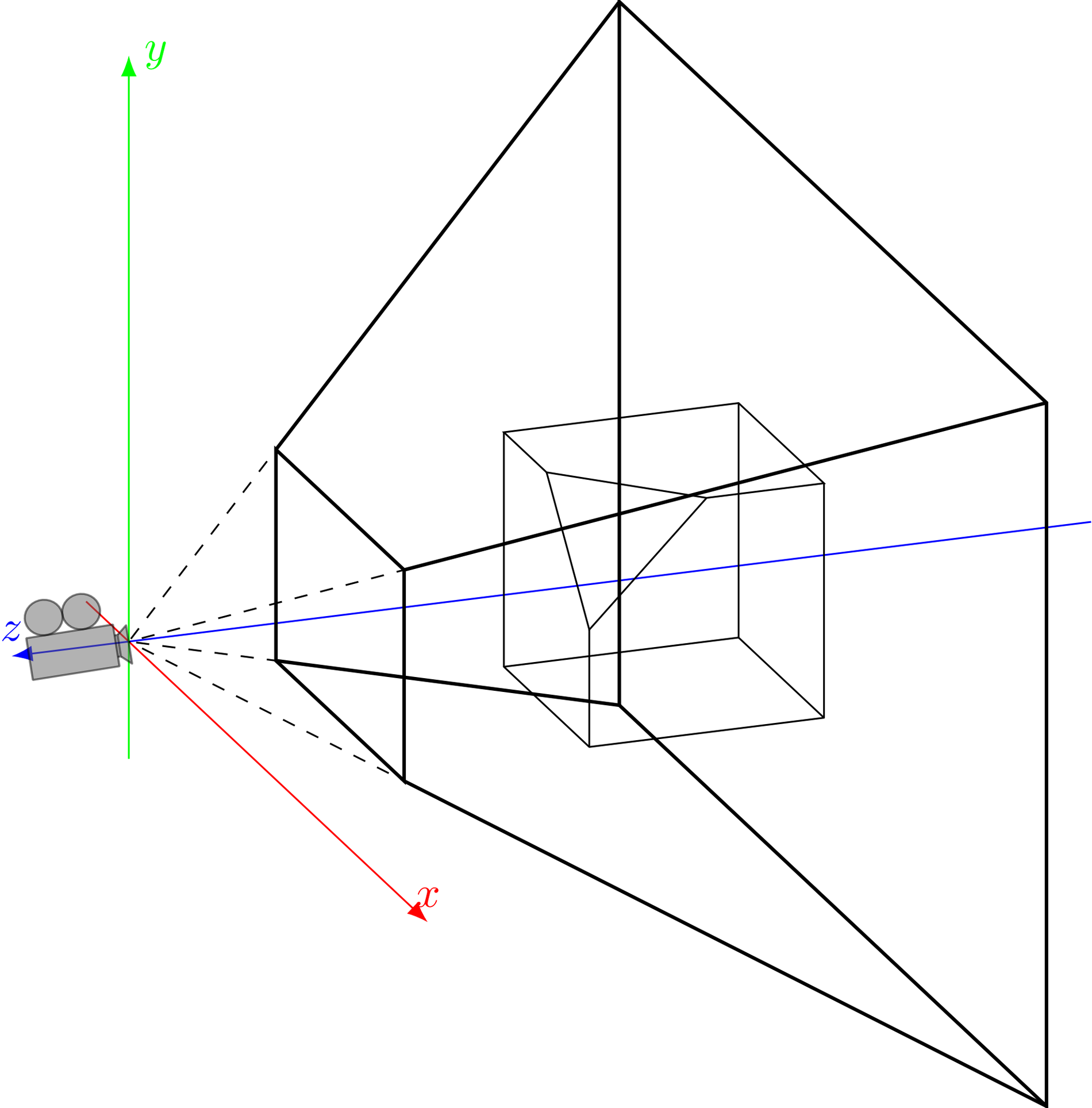
y
z
x

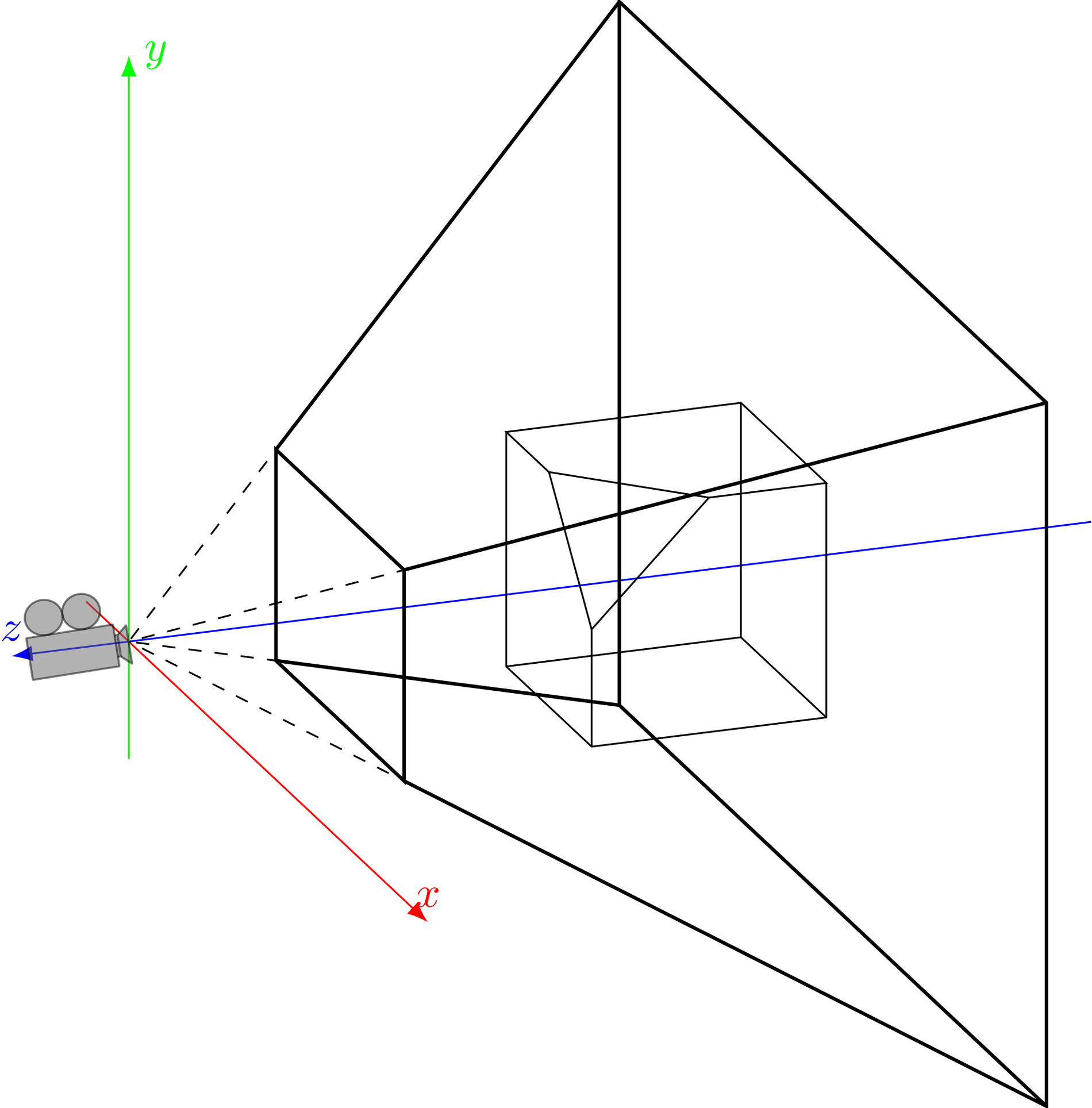
y
z
x

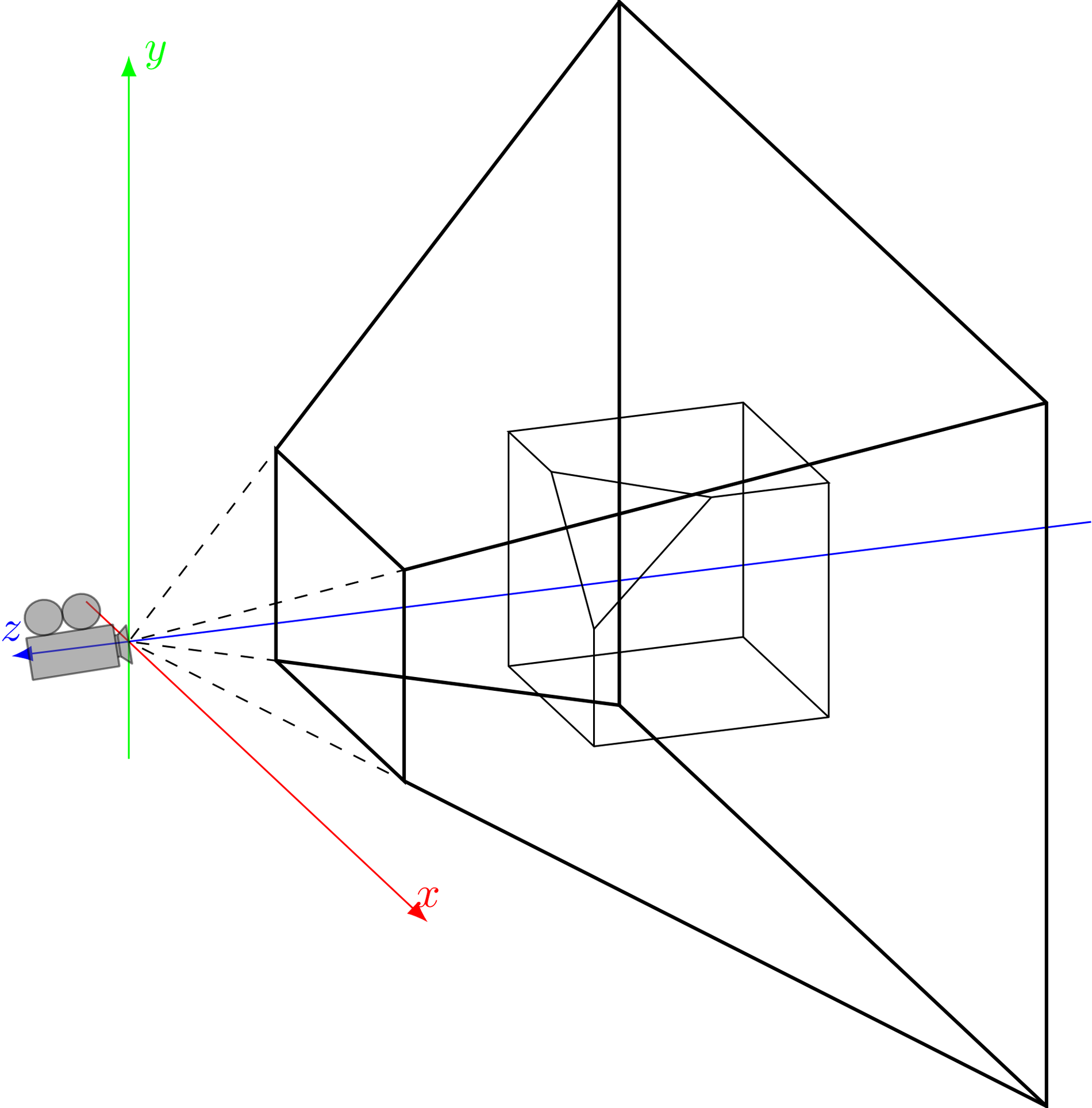
y
z
x

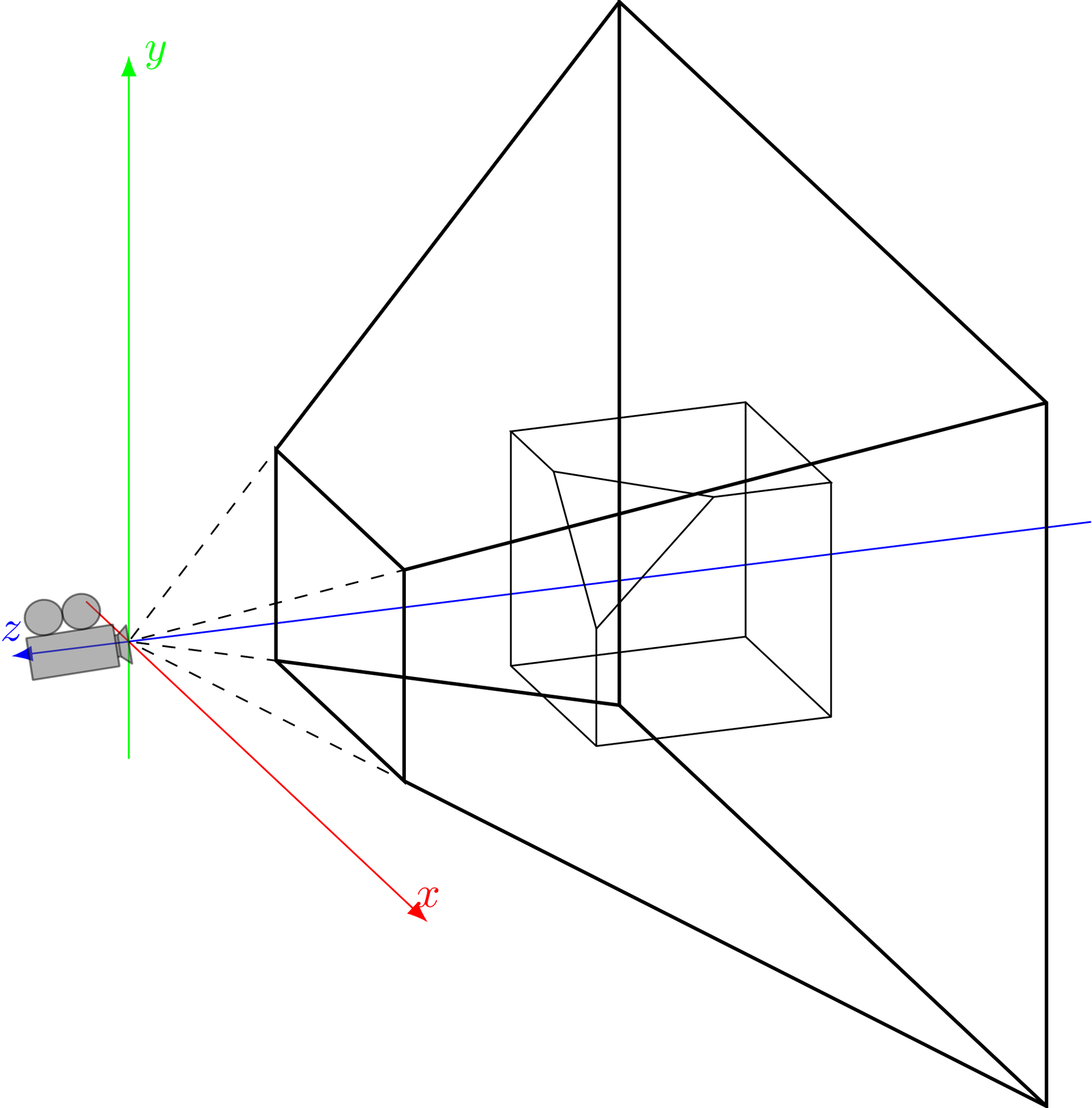
y
z
x

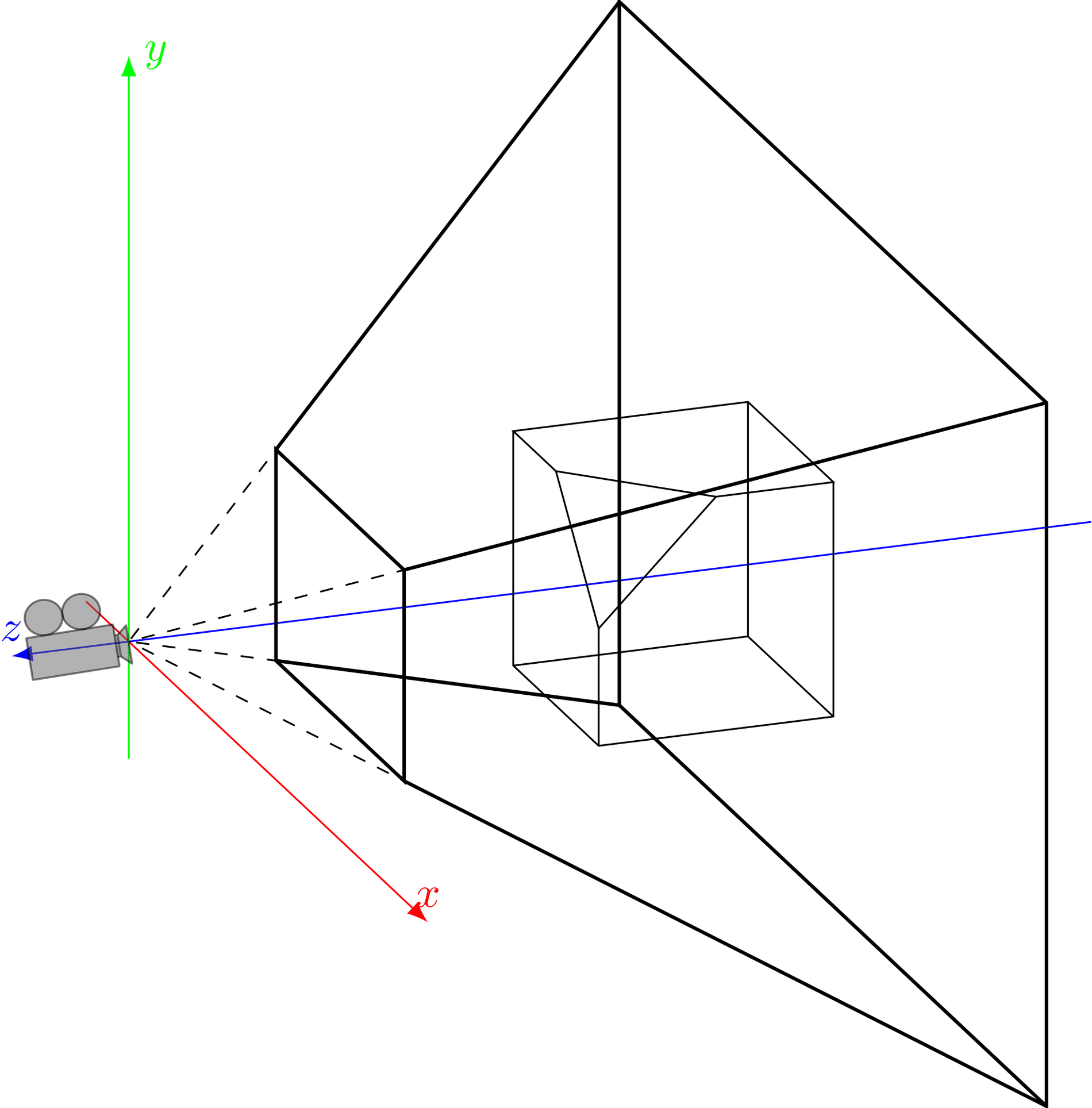
y
z
x

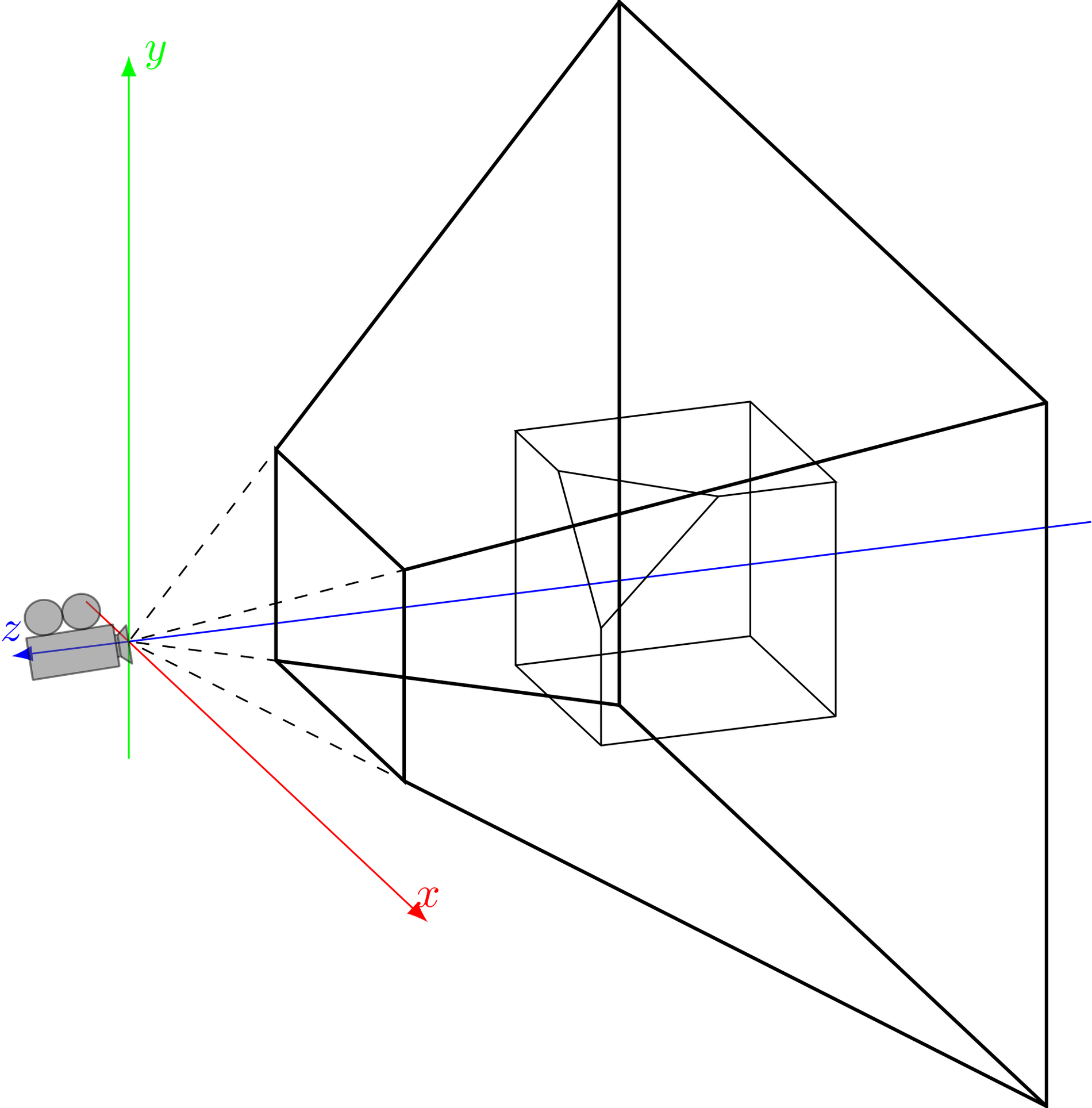
y
z
x

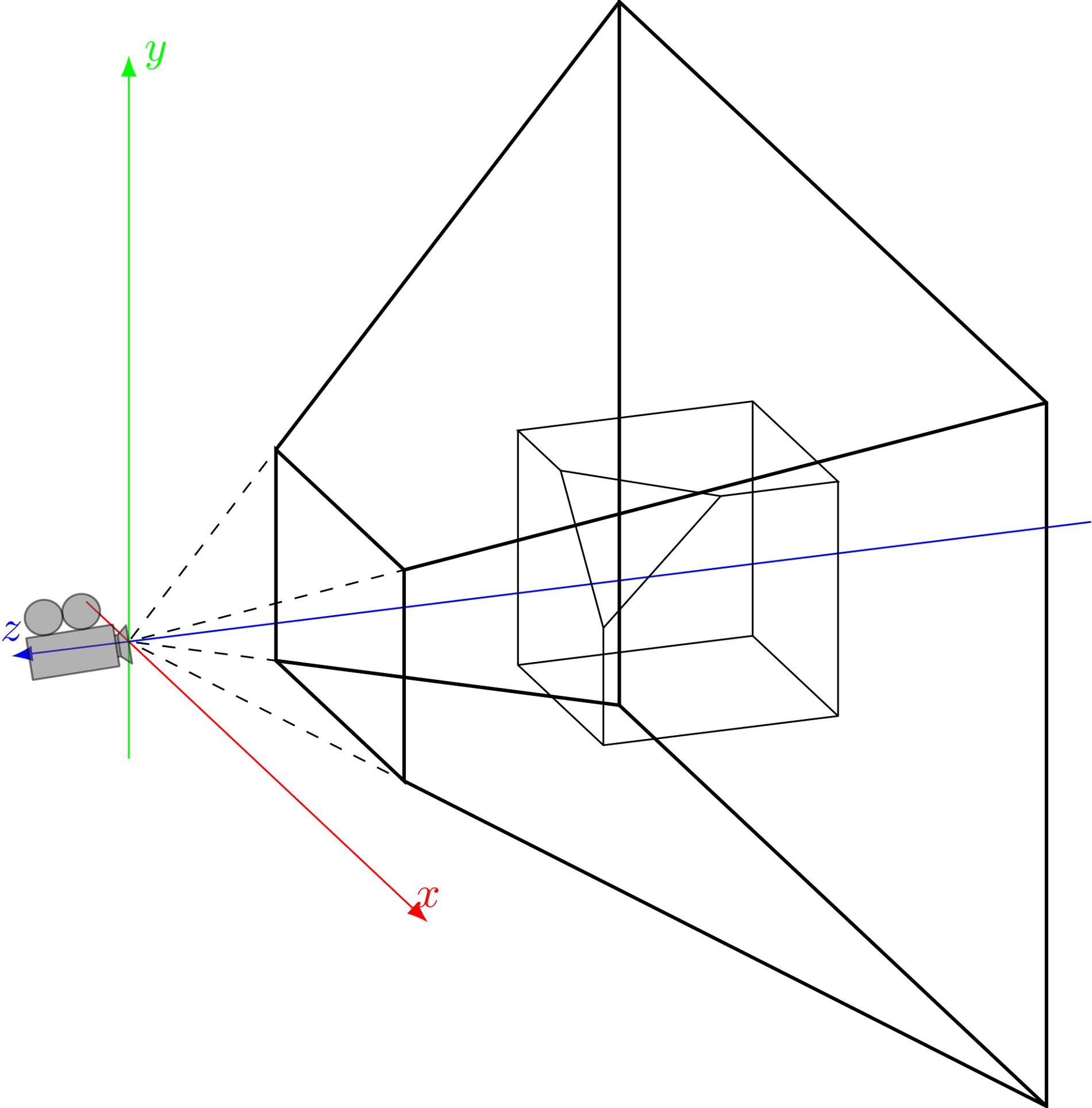
y
z
x

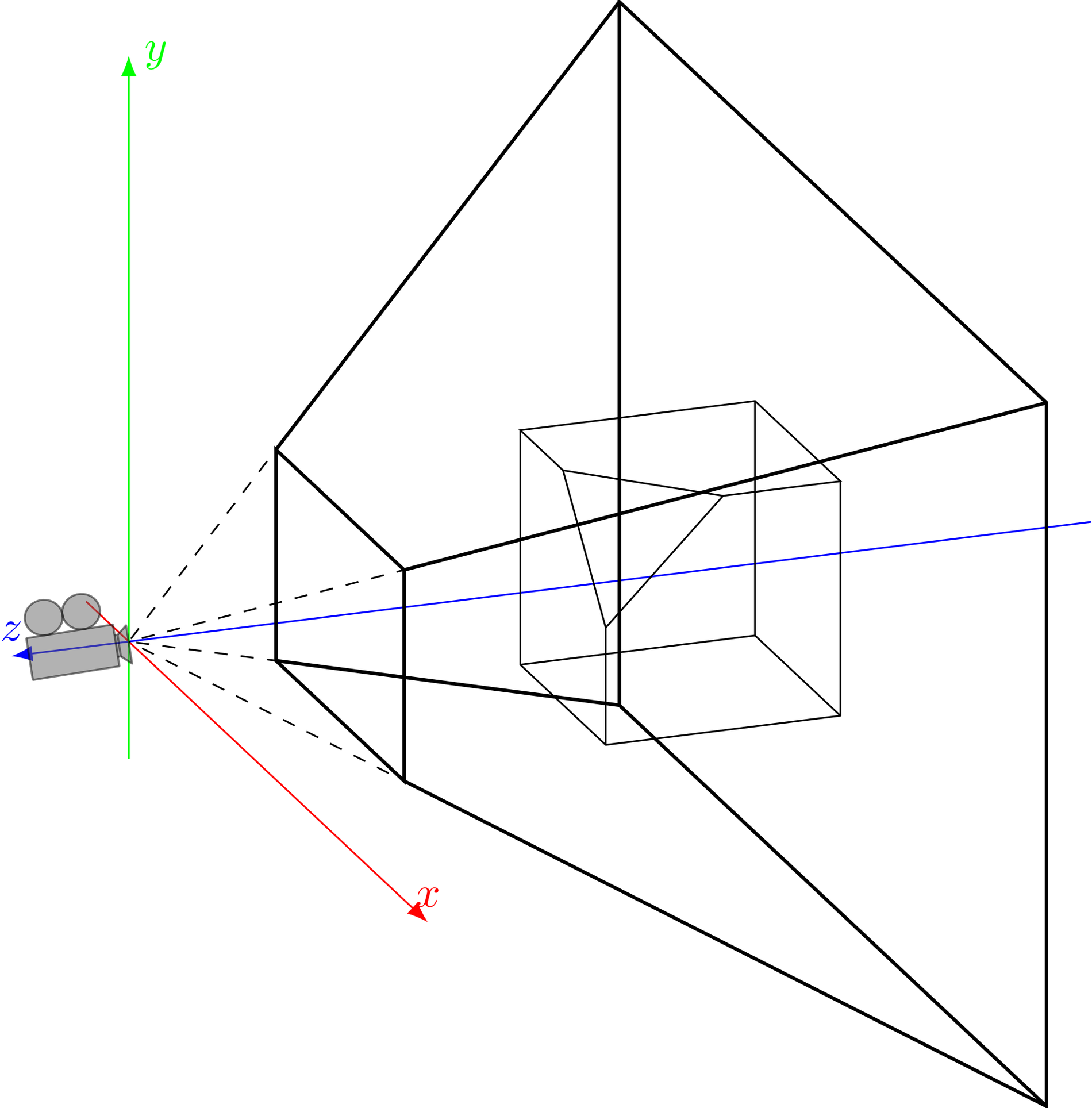
y
z
x

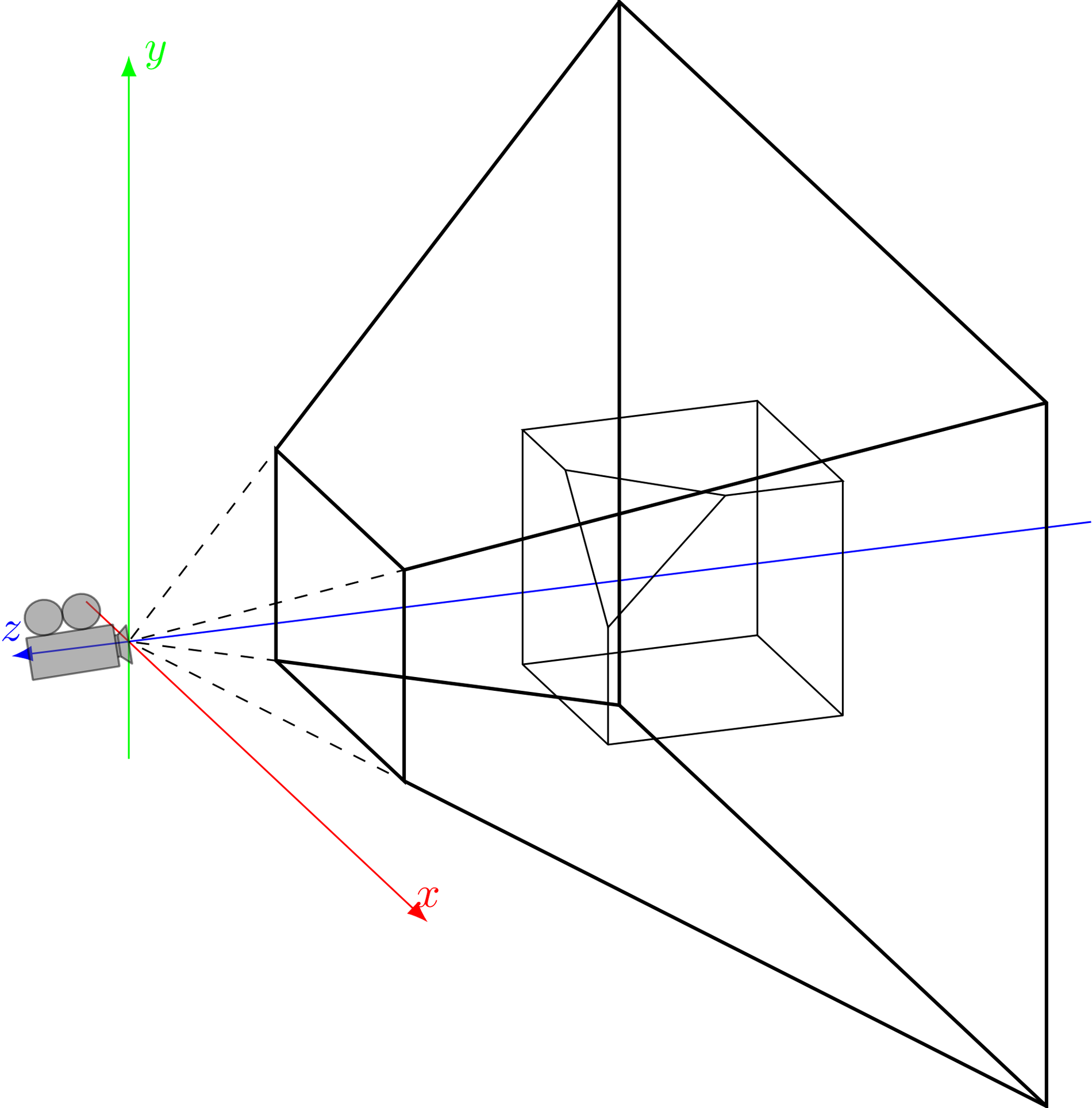
y
z
x

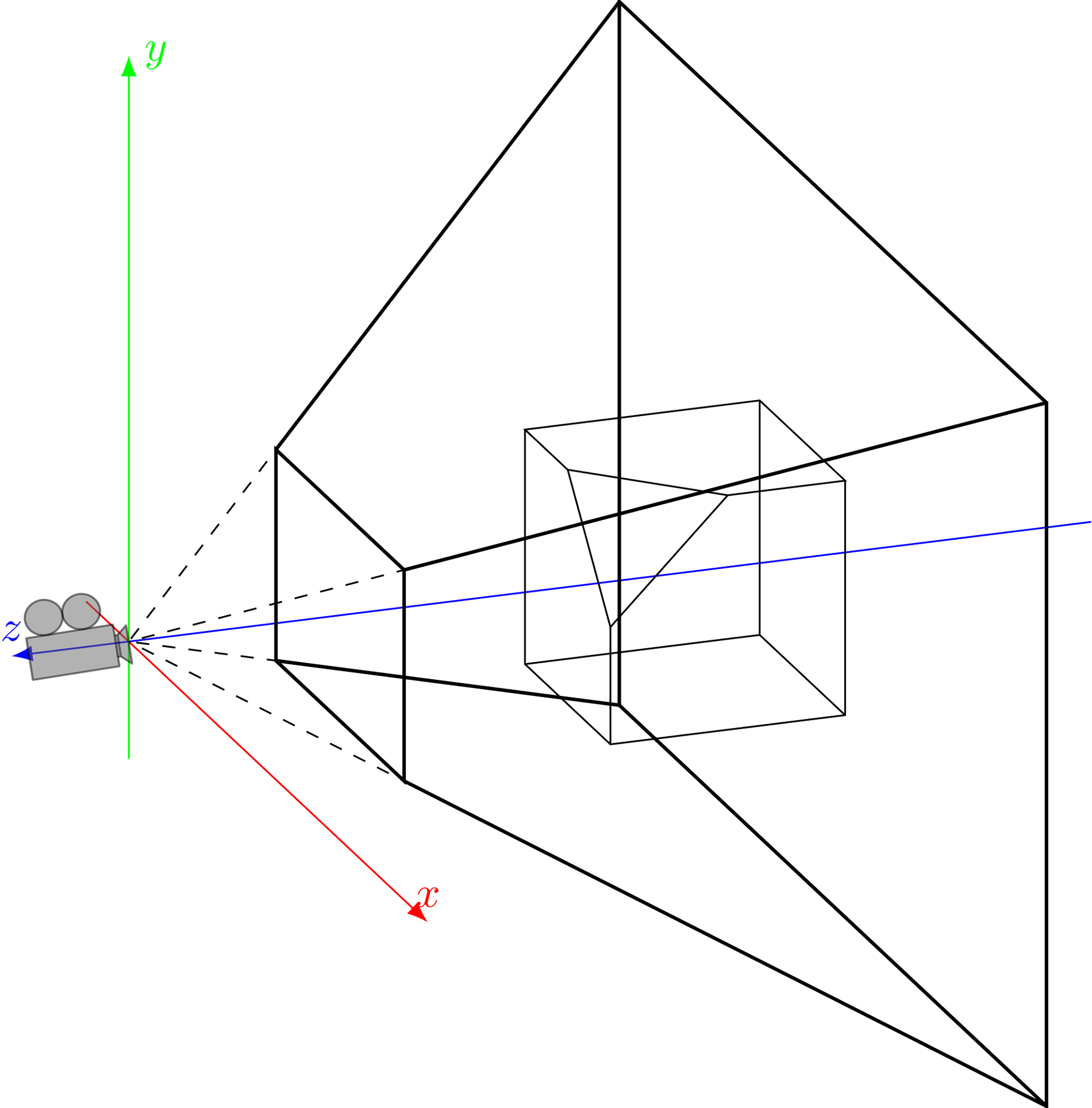
y
z
x

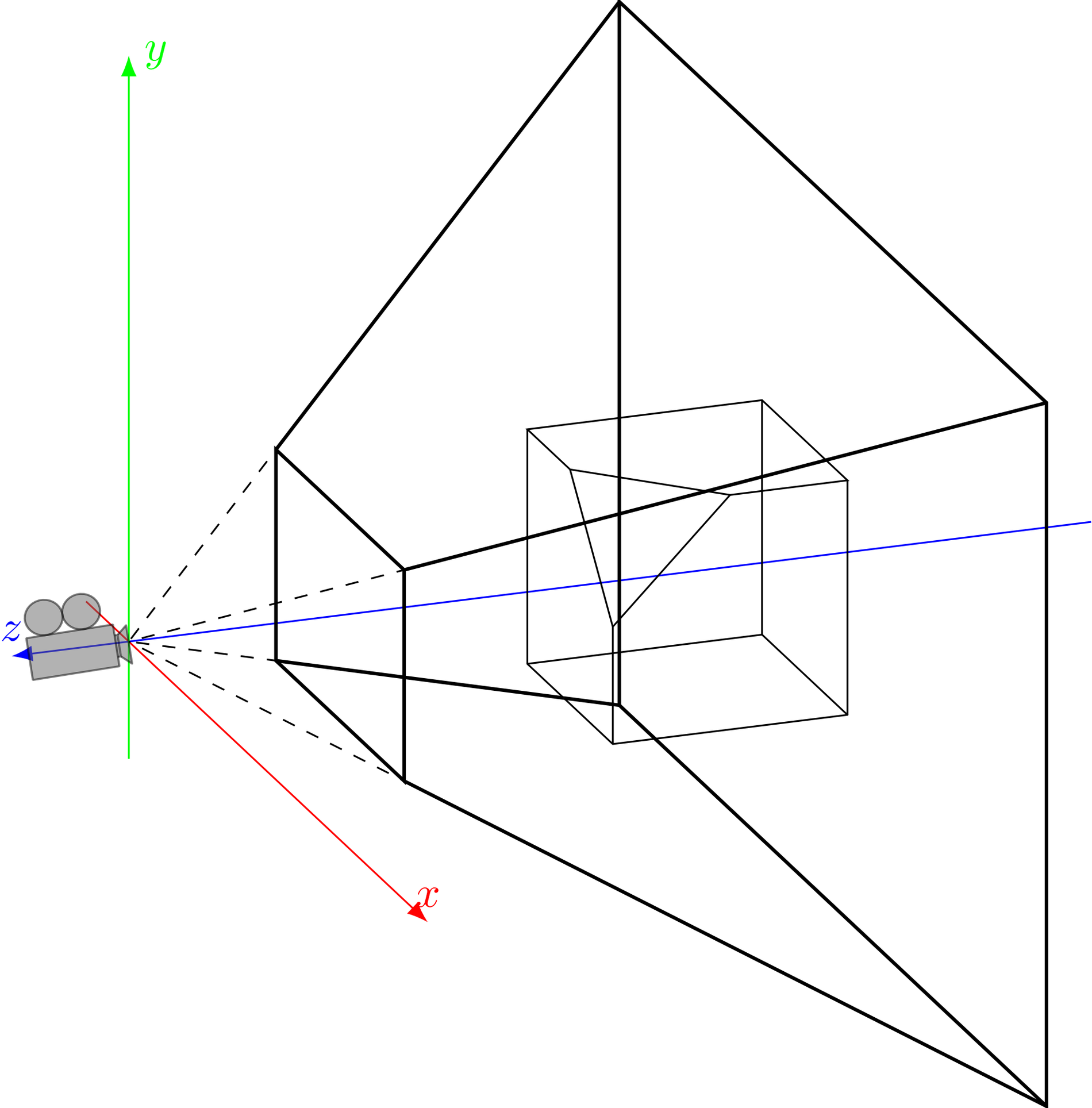
y
z
x

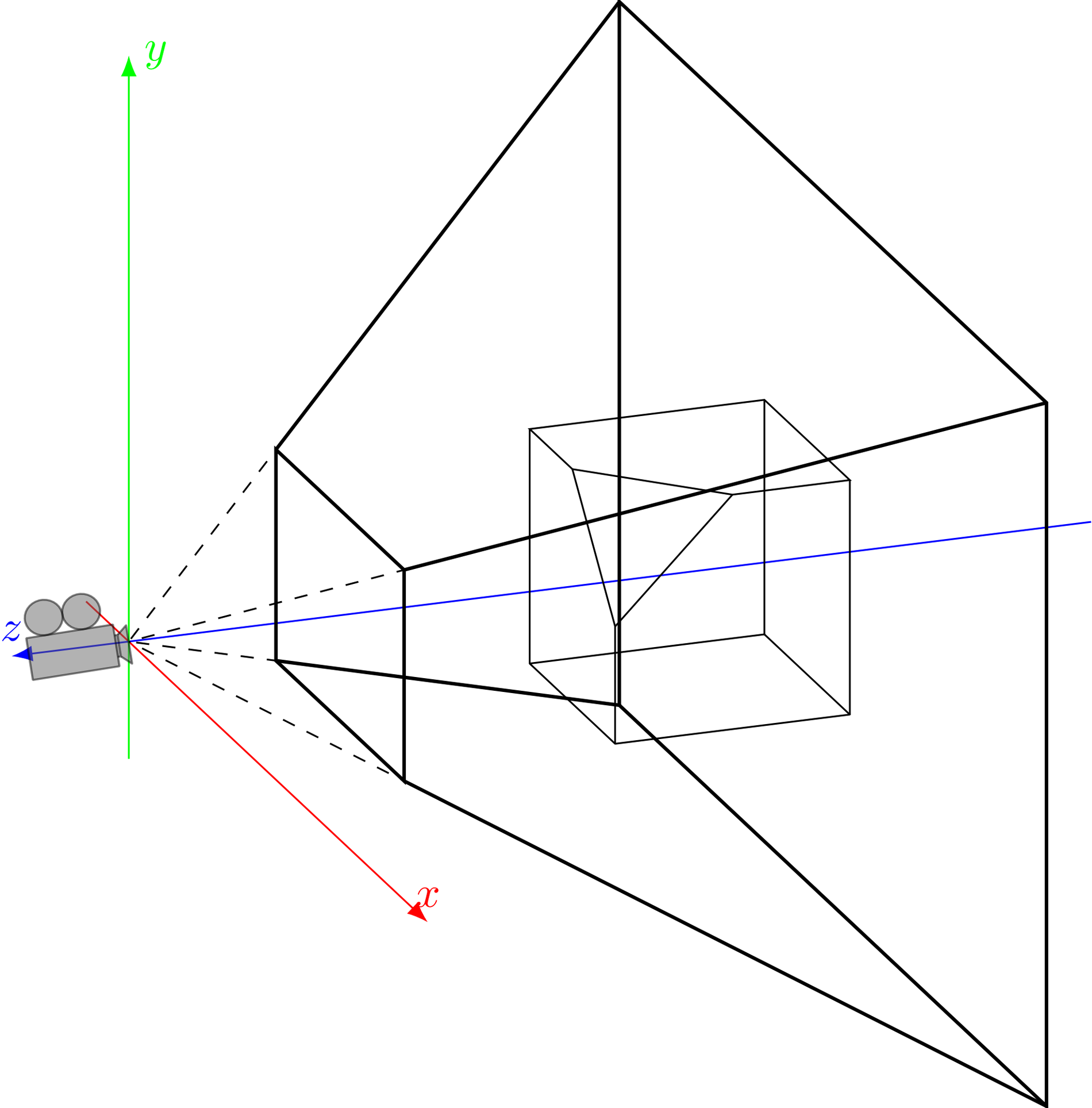
y
z
x

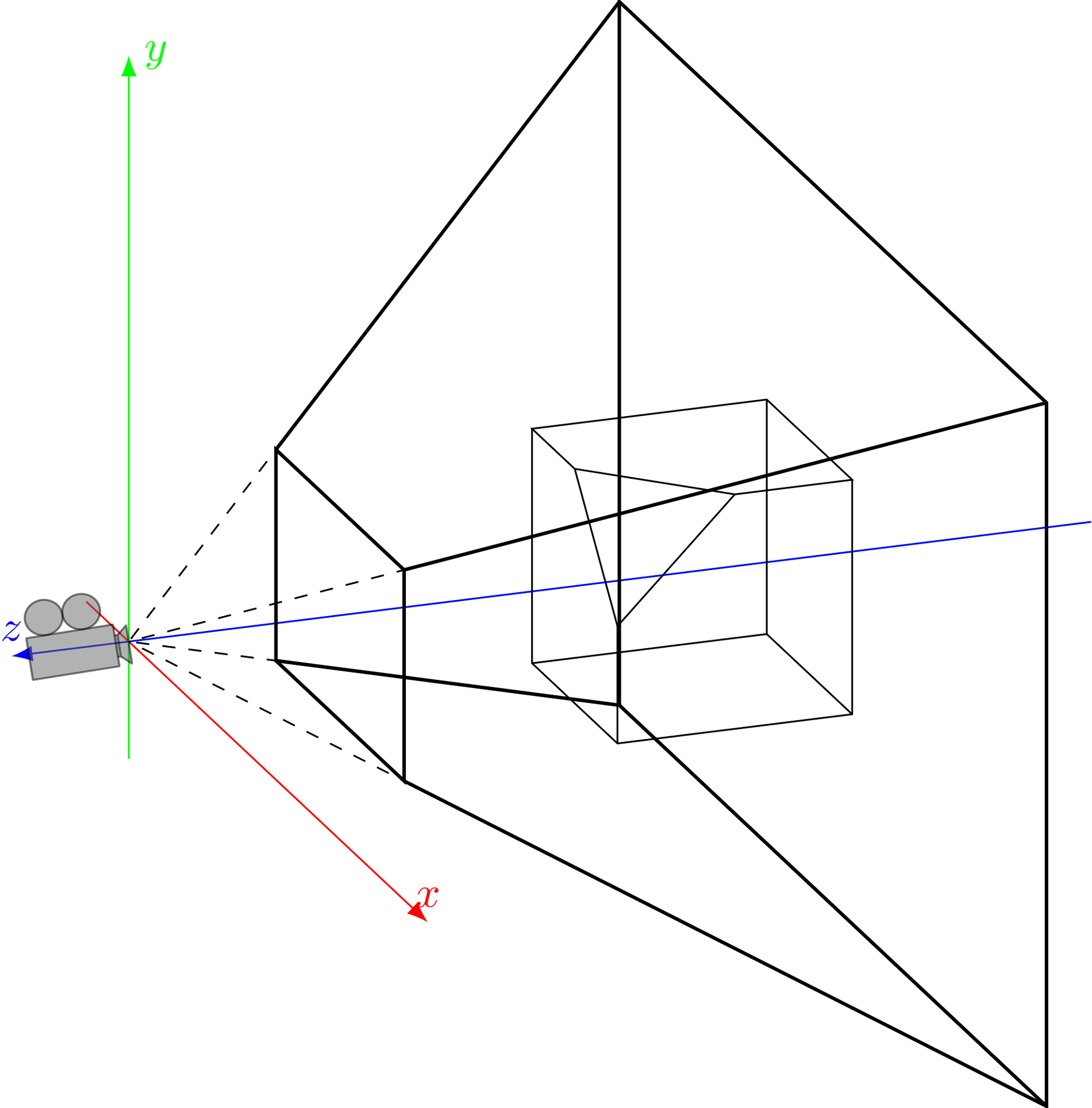
y
z
x

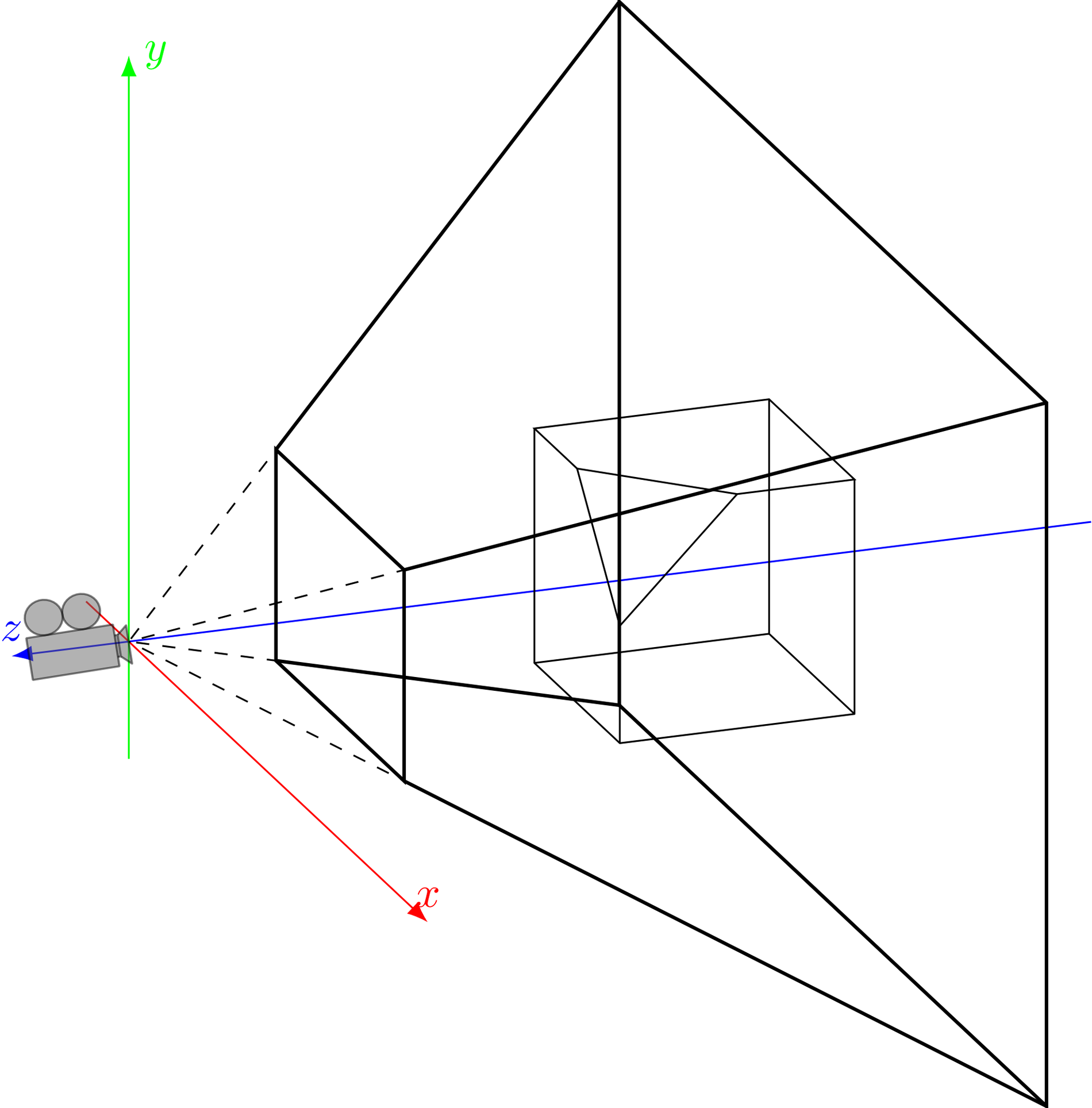
y
z
x

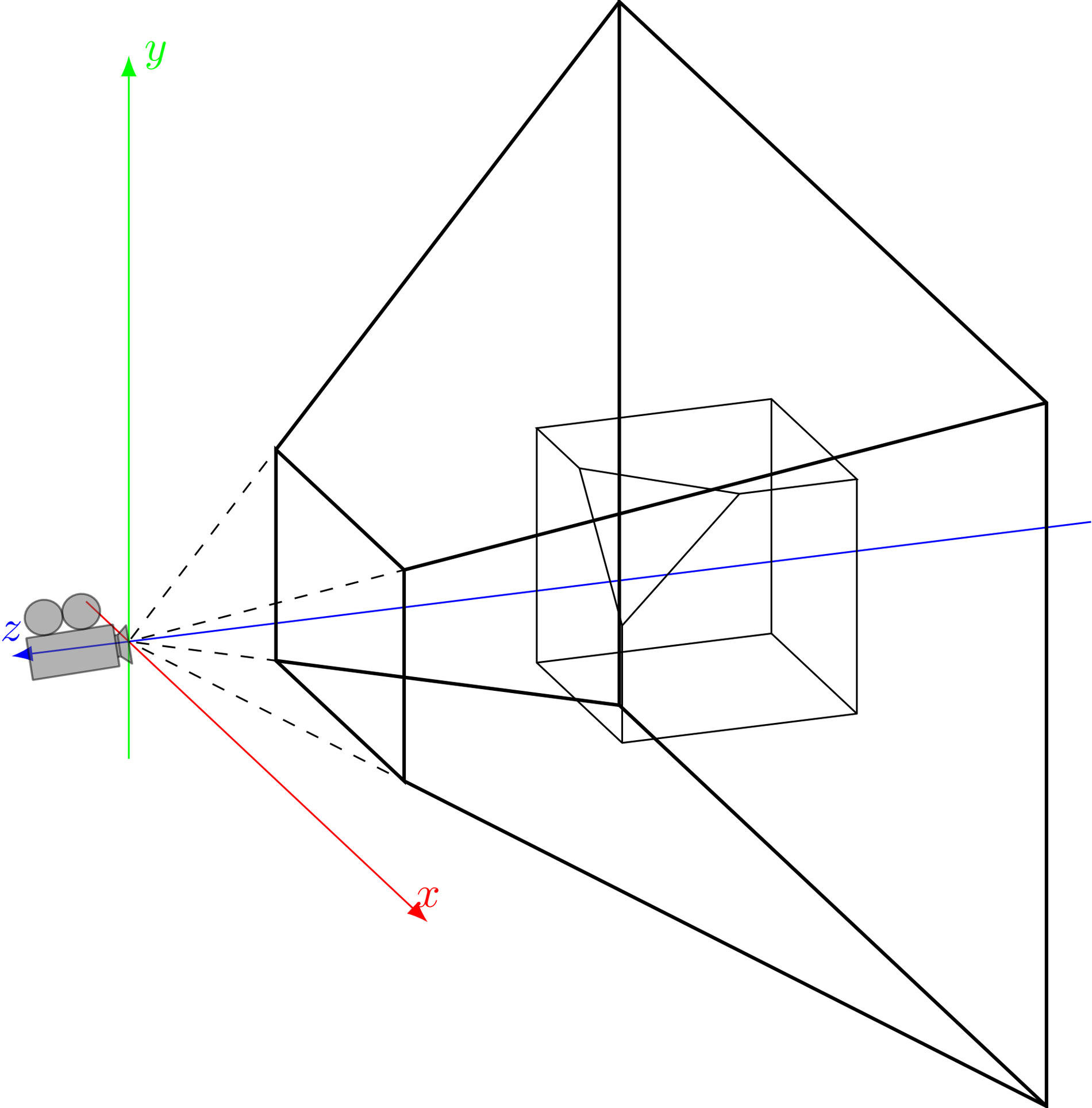
y
z
x

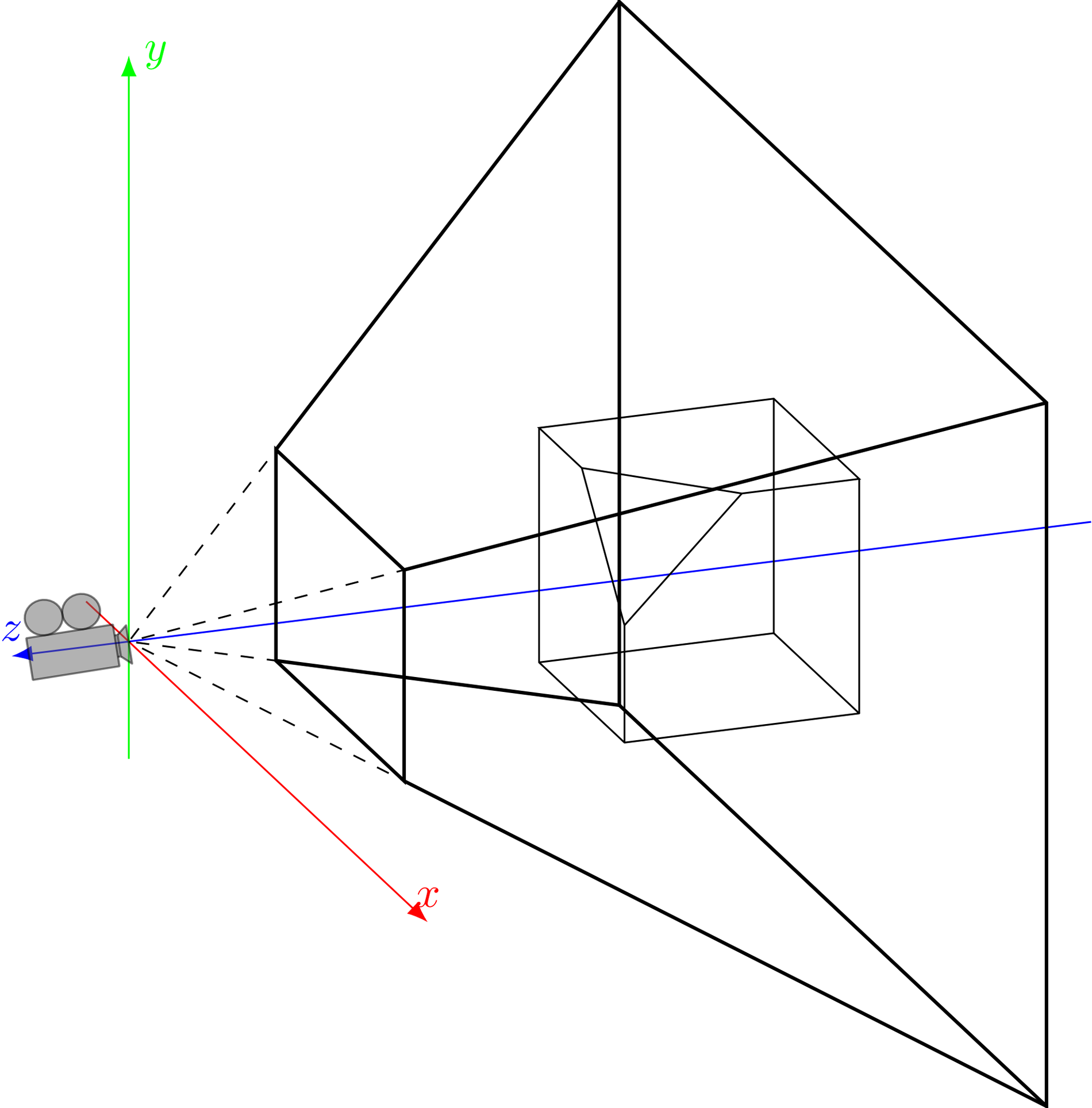
y
z
x

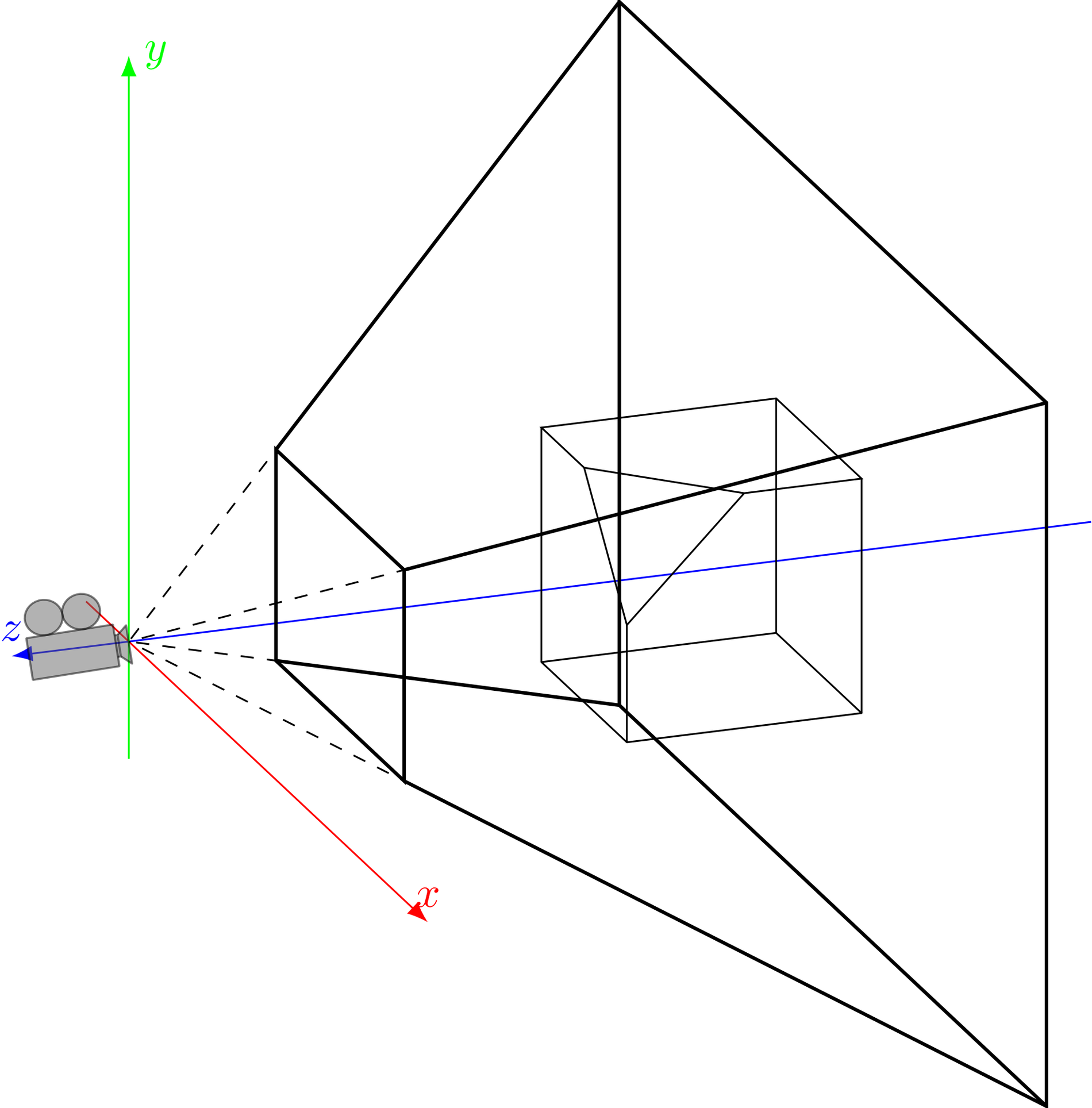
y
z
x

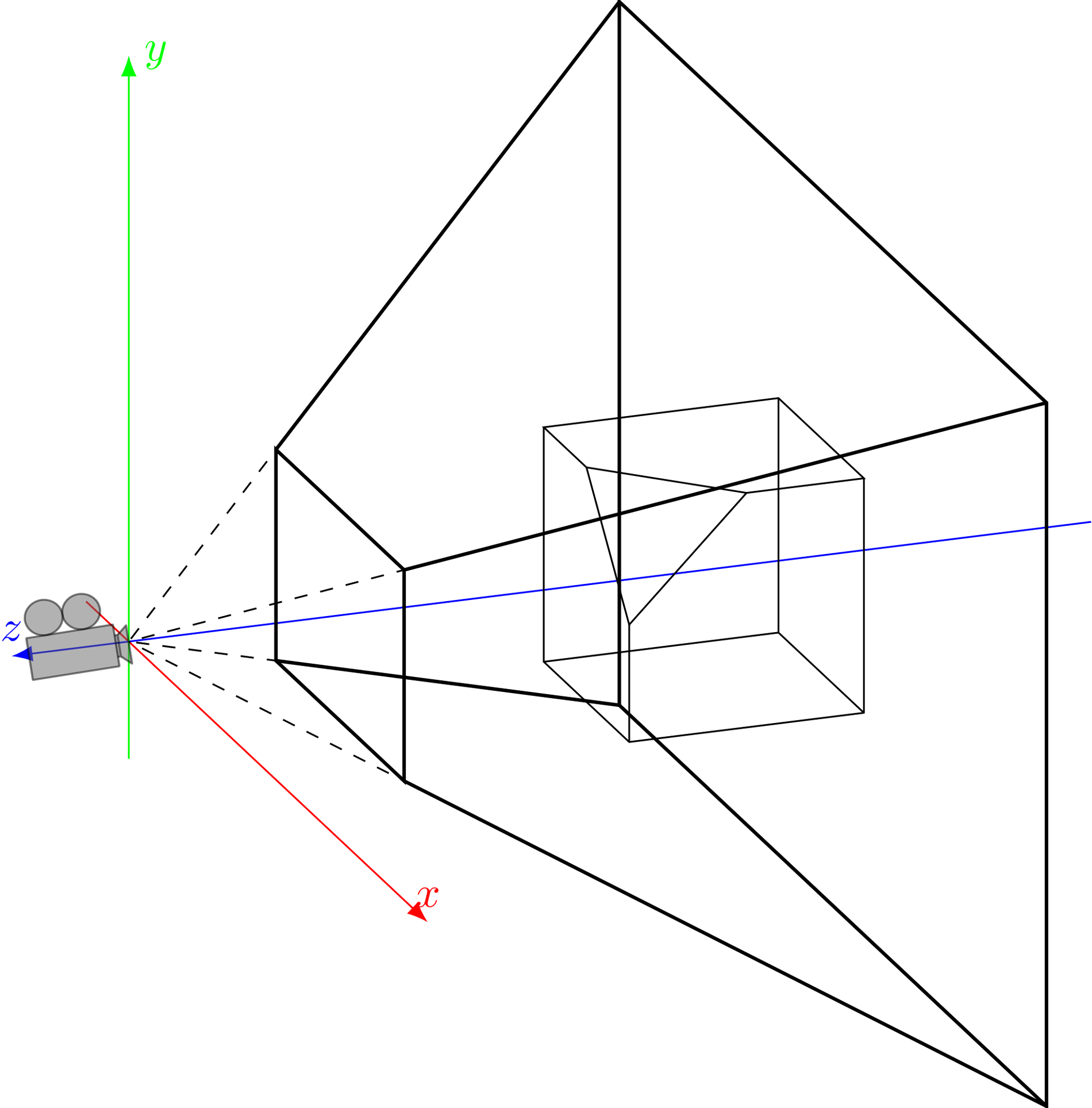
y
z
x

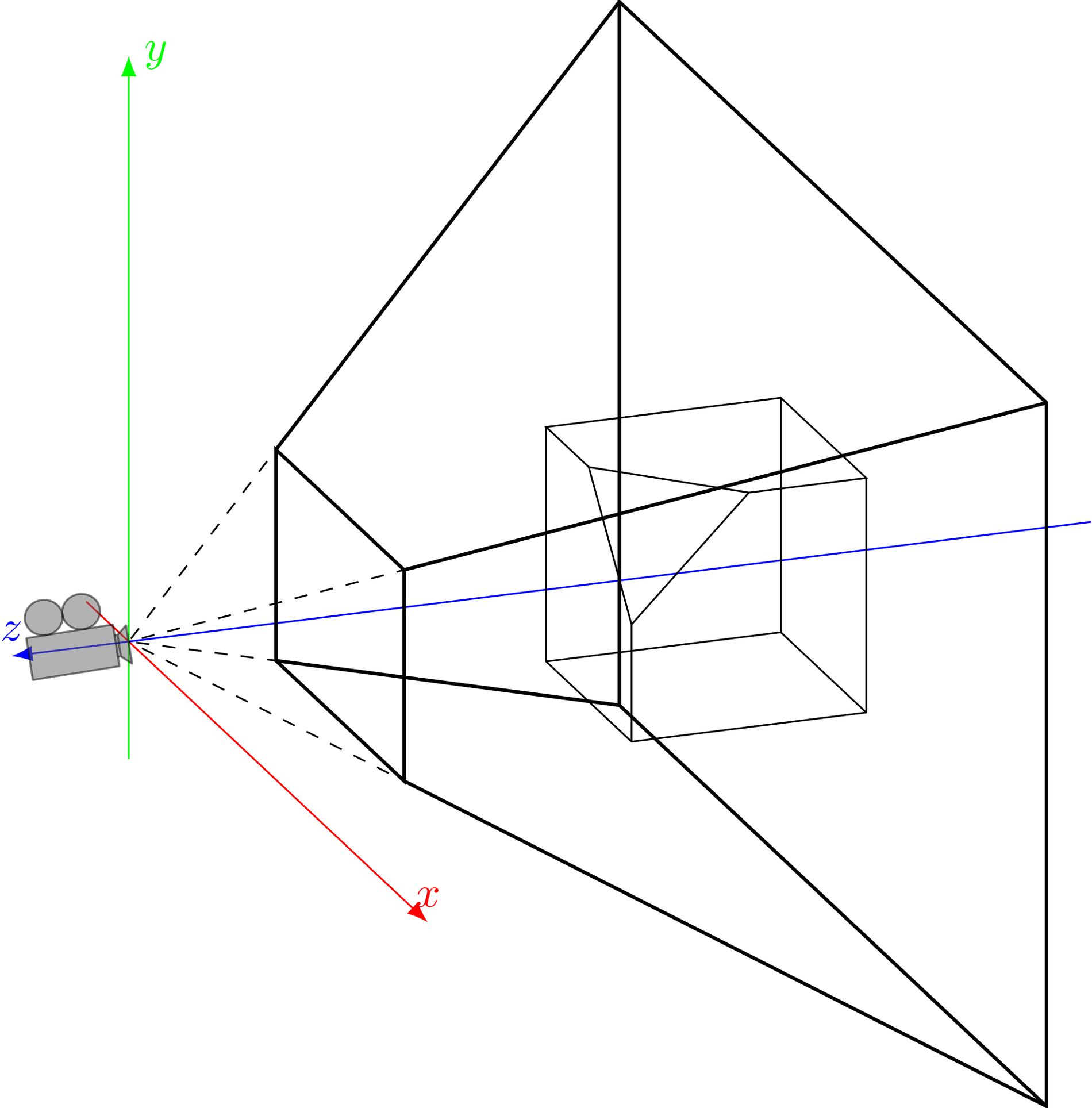
y
z
x

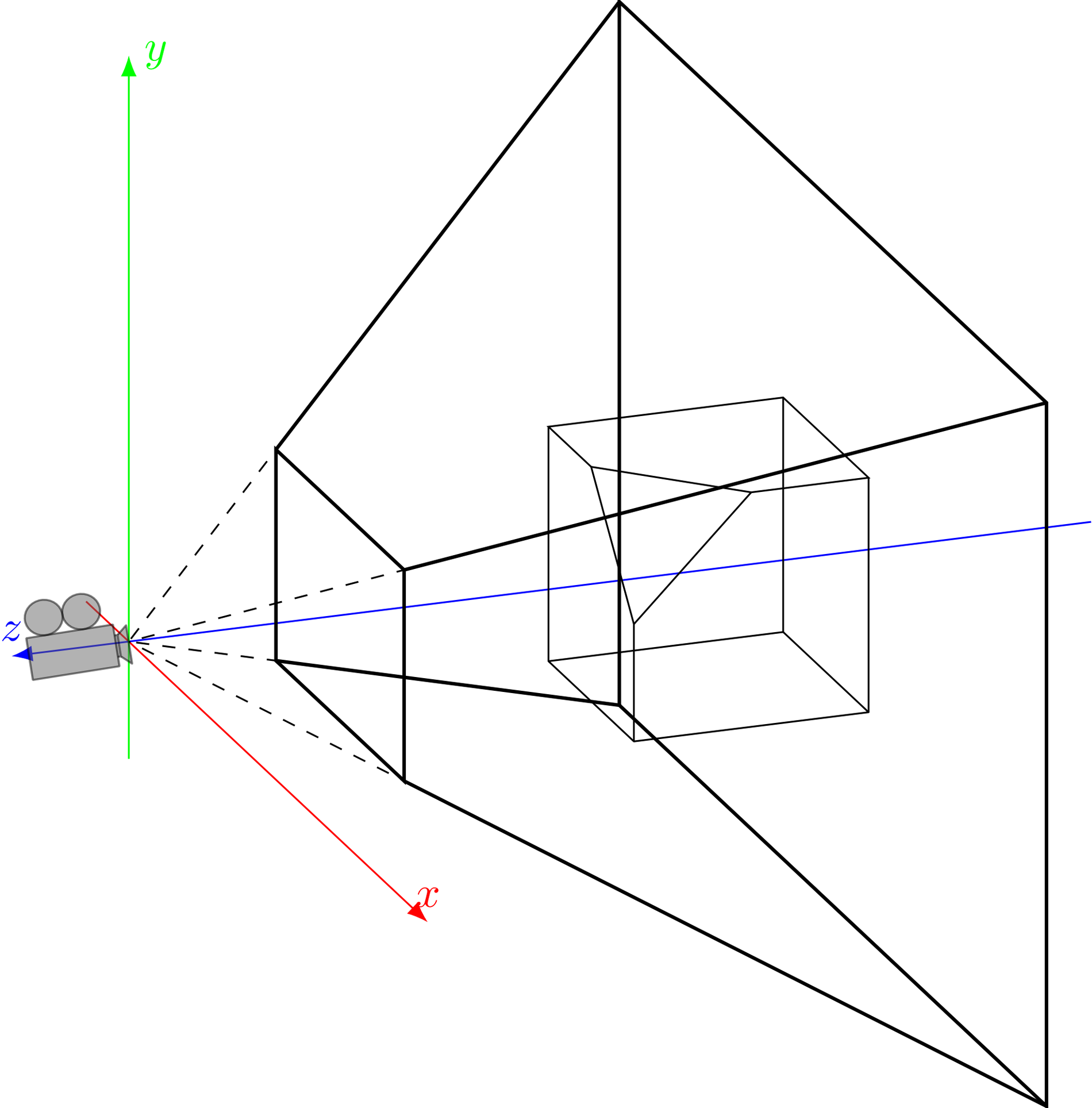
y
z
x

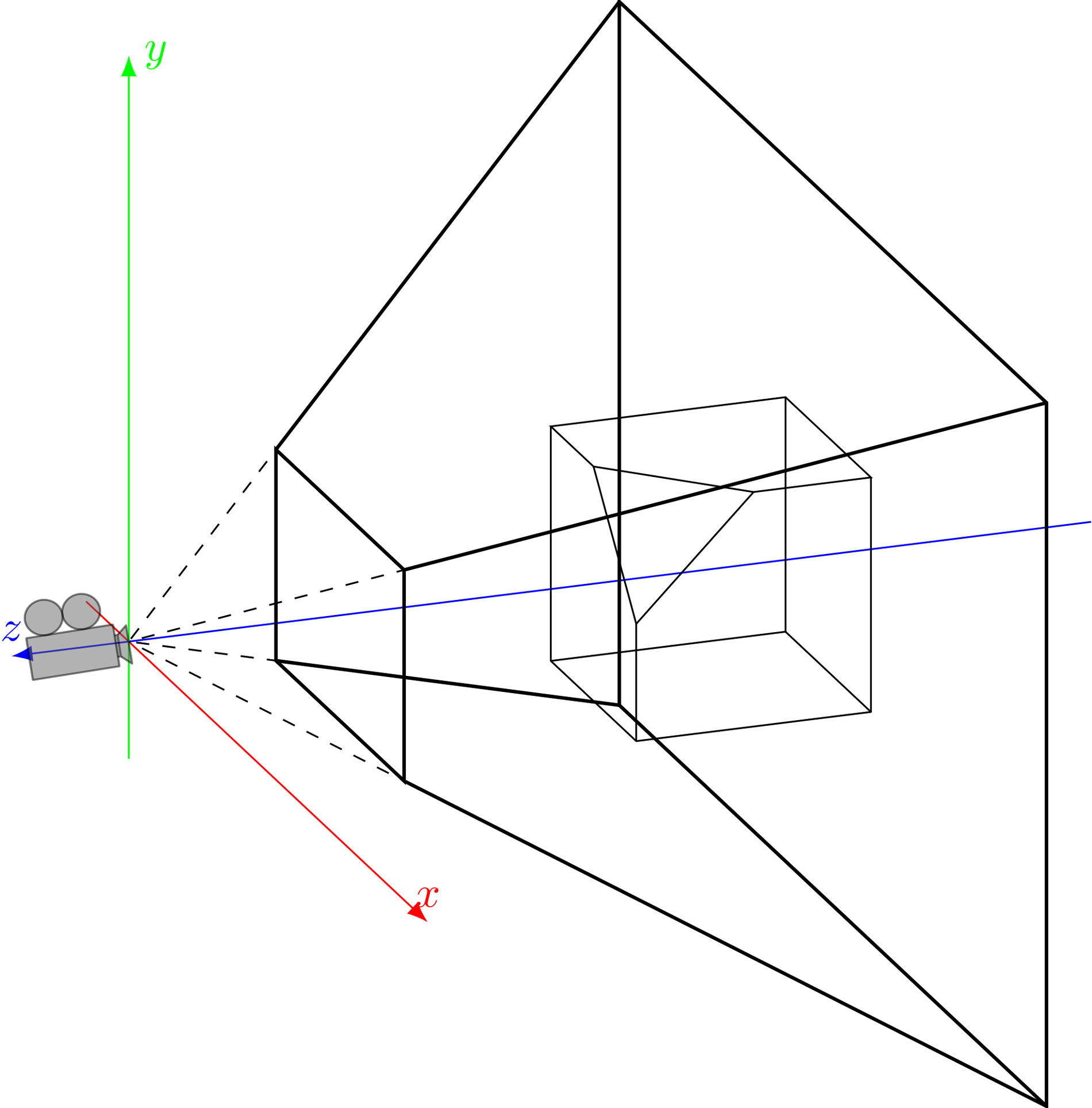
y
z
x

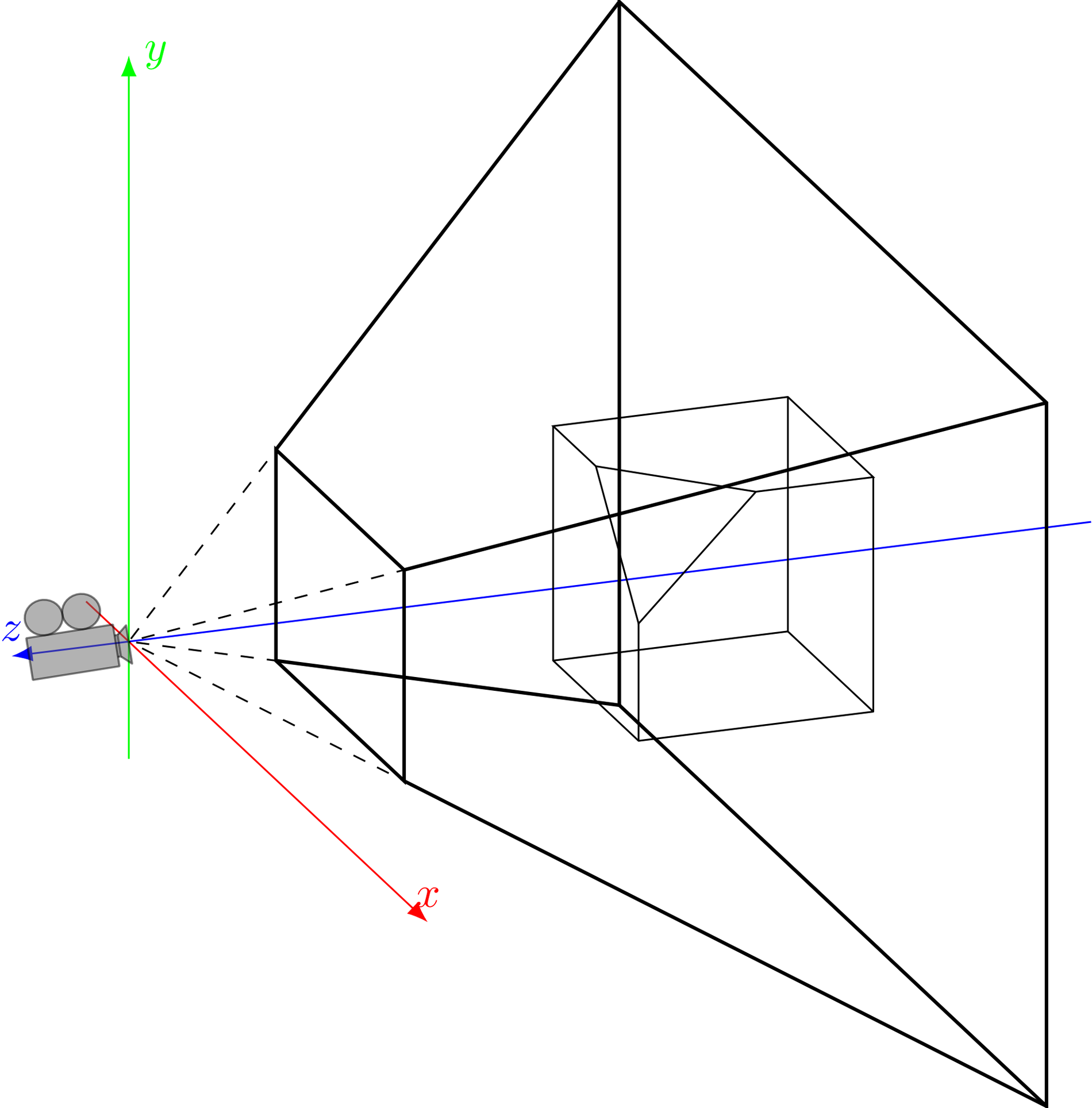
y
z
x

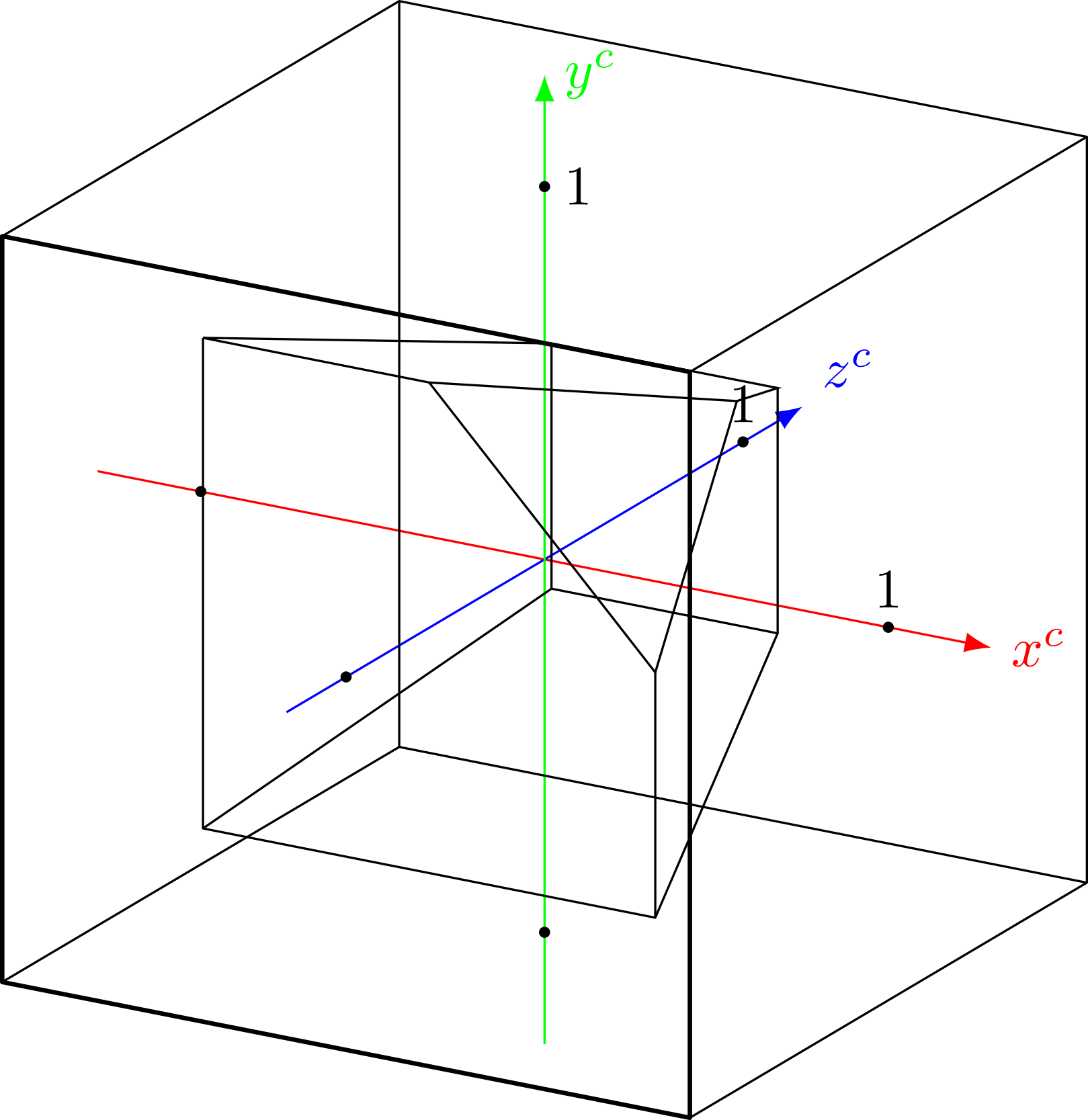
y^c
1
z^c
1
1
x^c

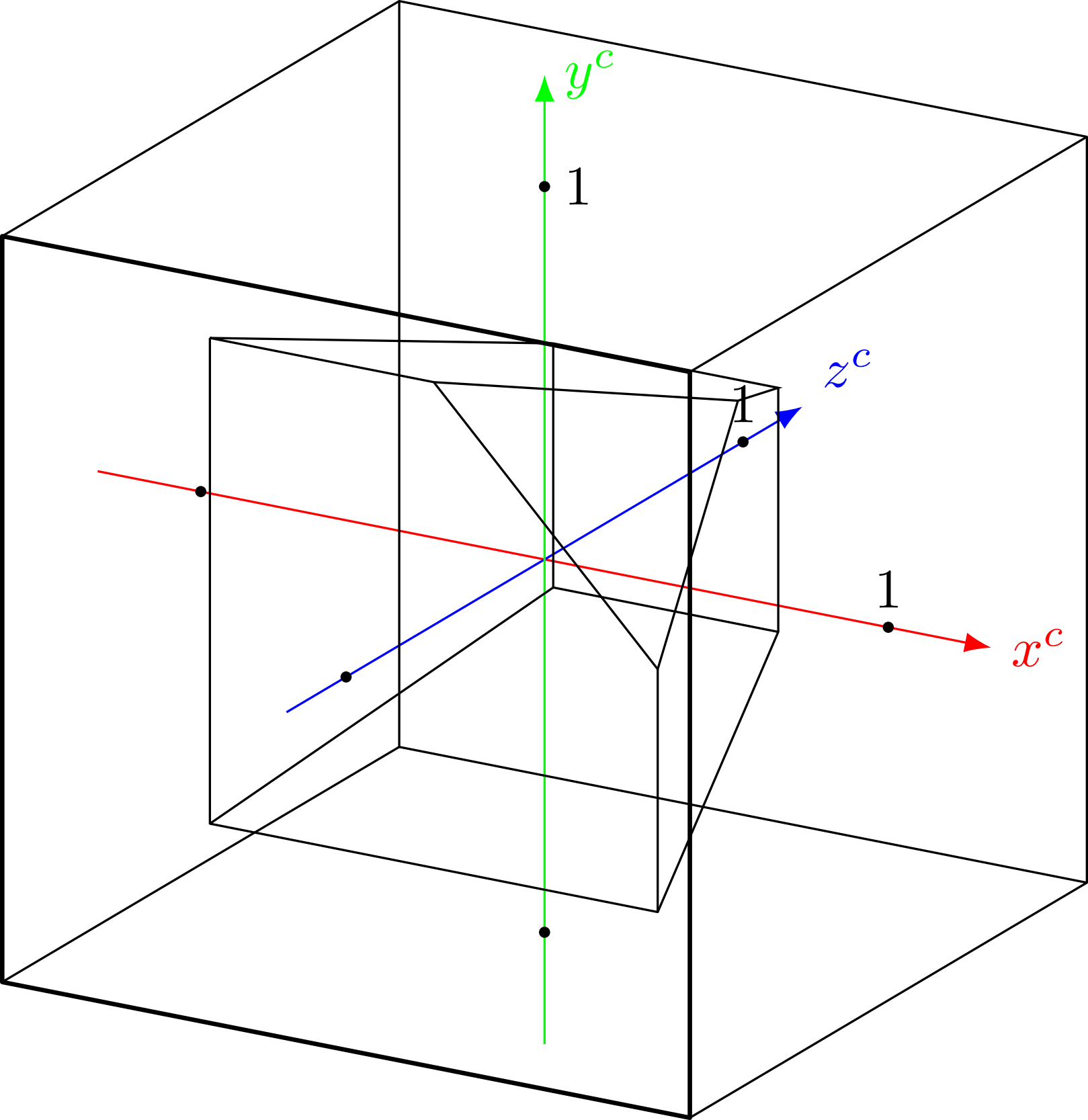
y^c
1
z^c
1
1
x^c

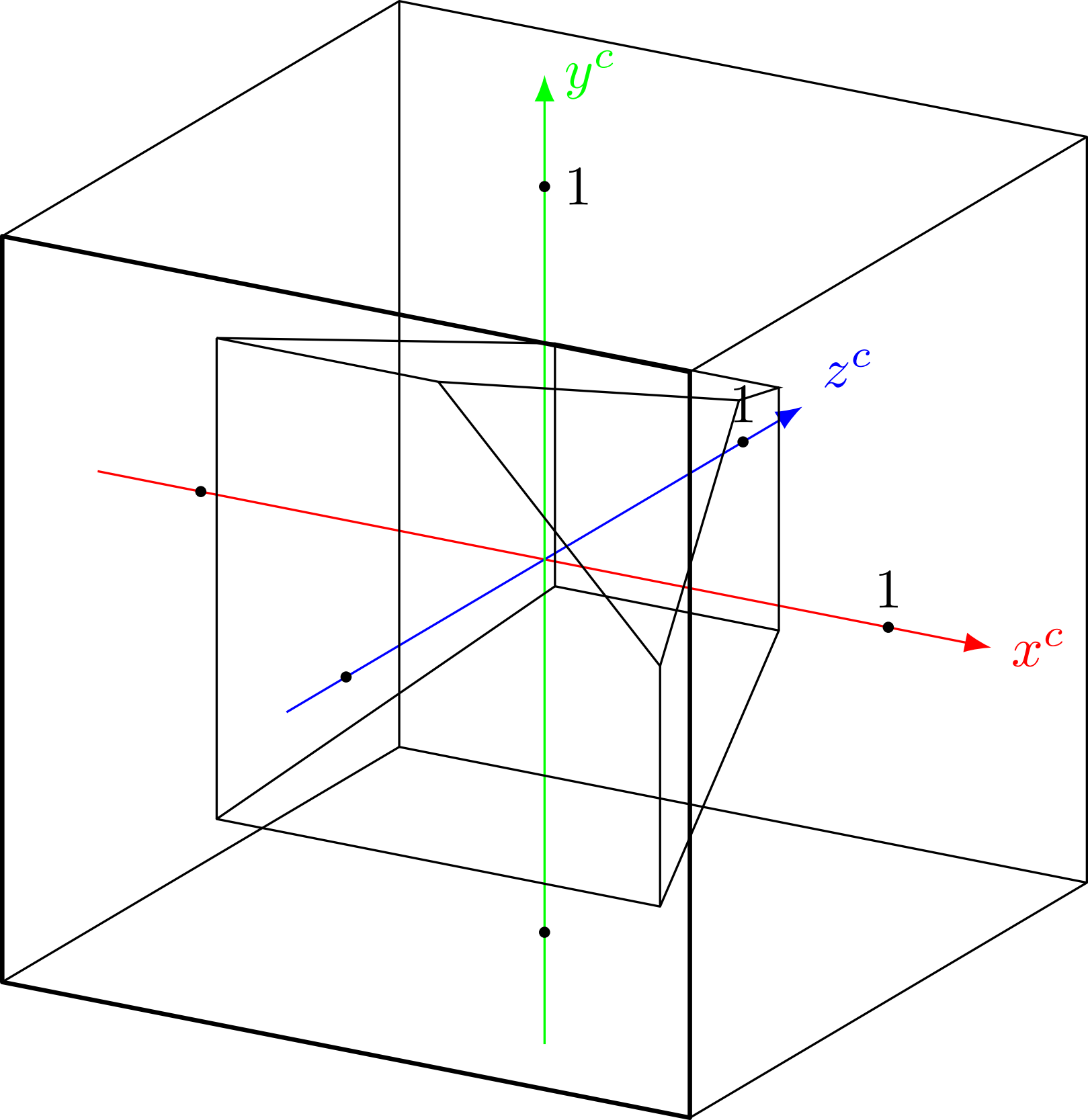
y^c
1
z^c
1
1
x^c

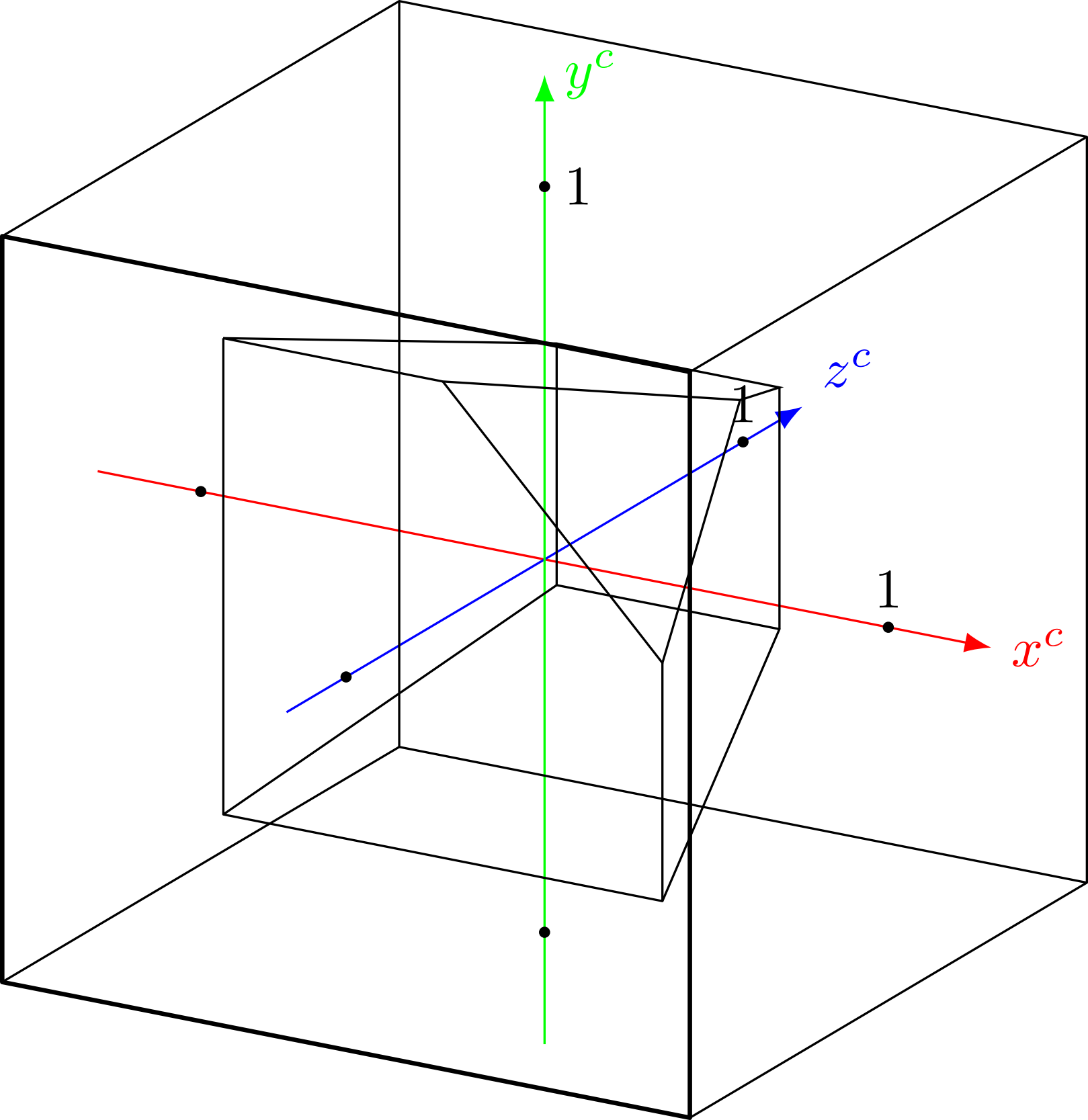
y^c
1
z^c
1
1
x^c

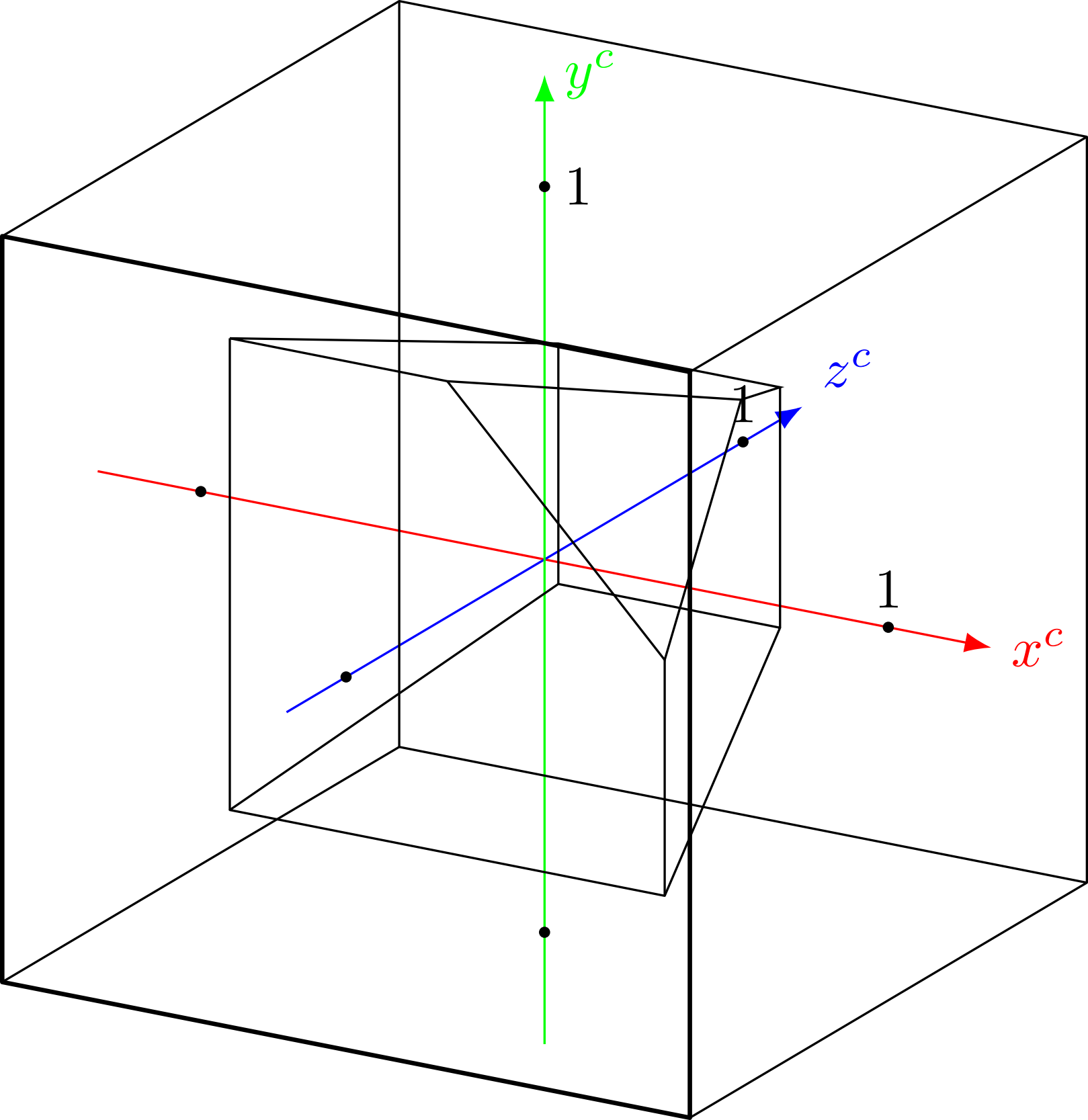
y^c
1
z^c
1
1
x^c

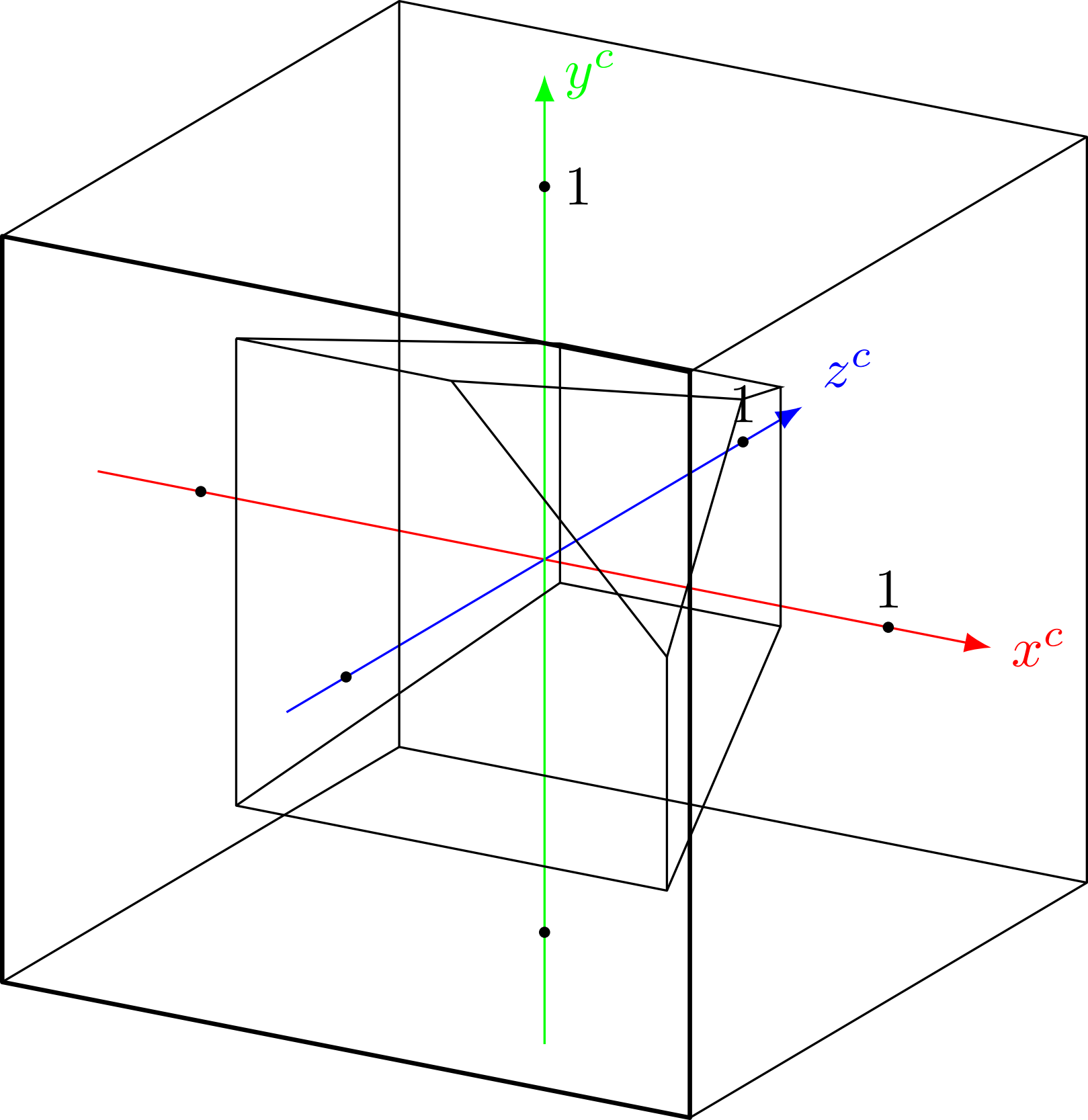
y^c
1
z^c
1
1
x^c

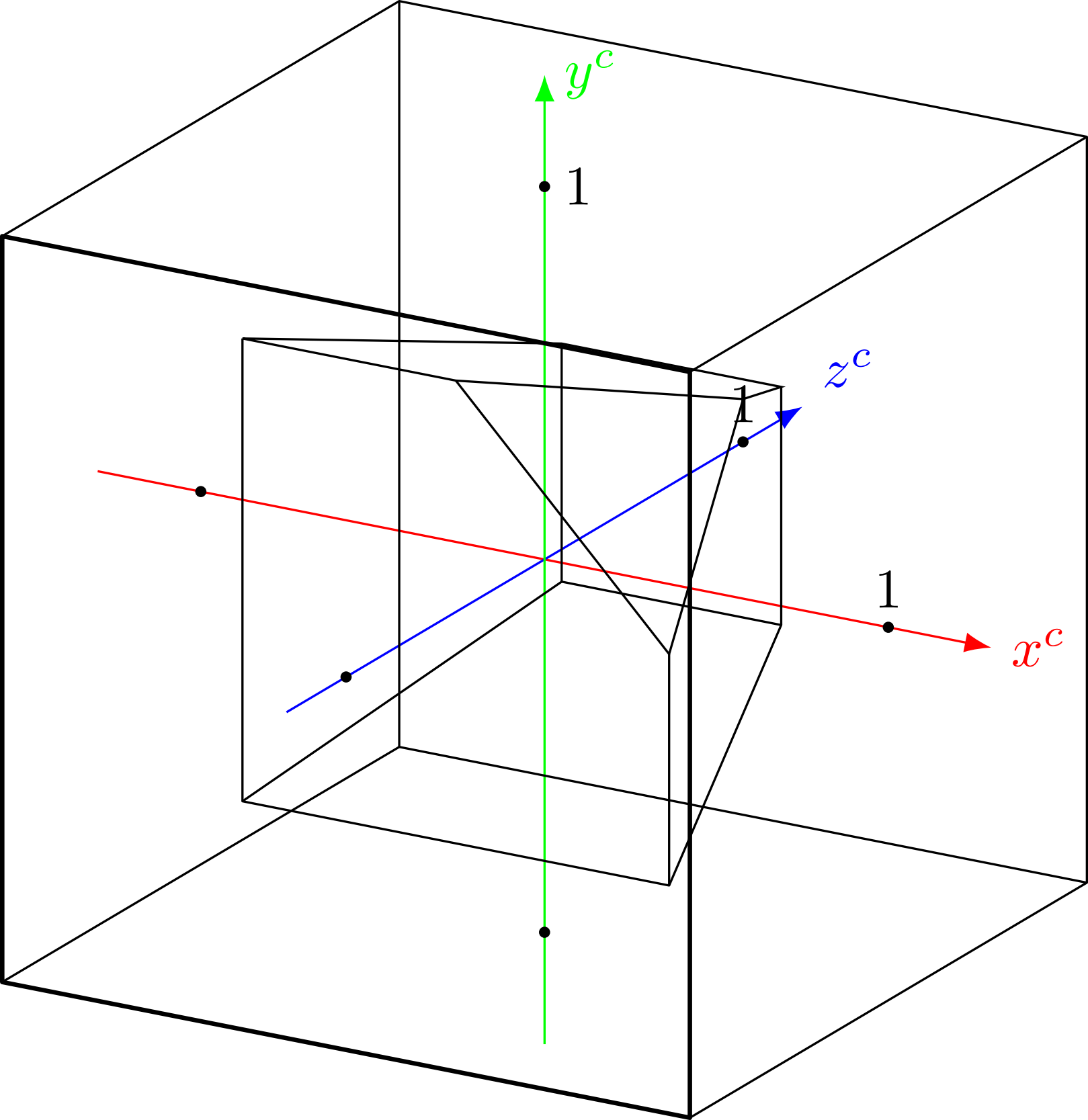
y^c
1
z^c
1
1
x^c

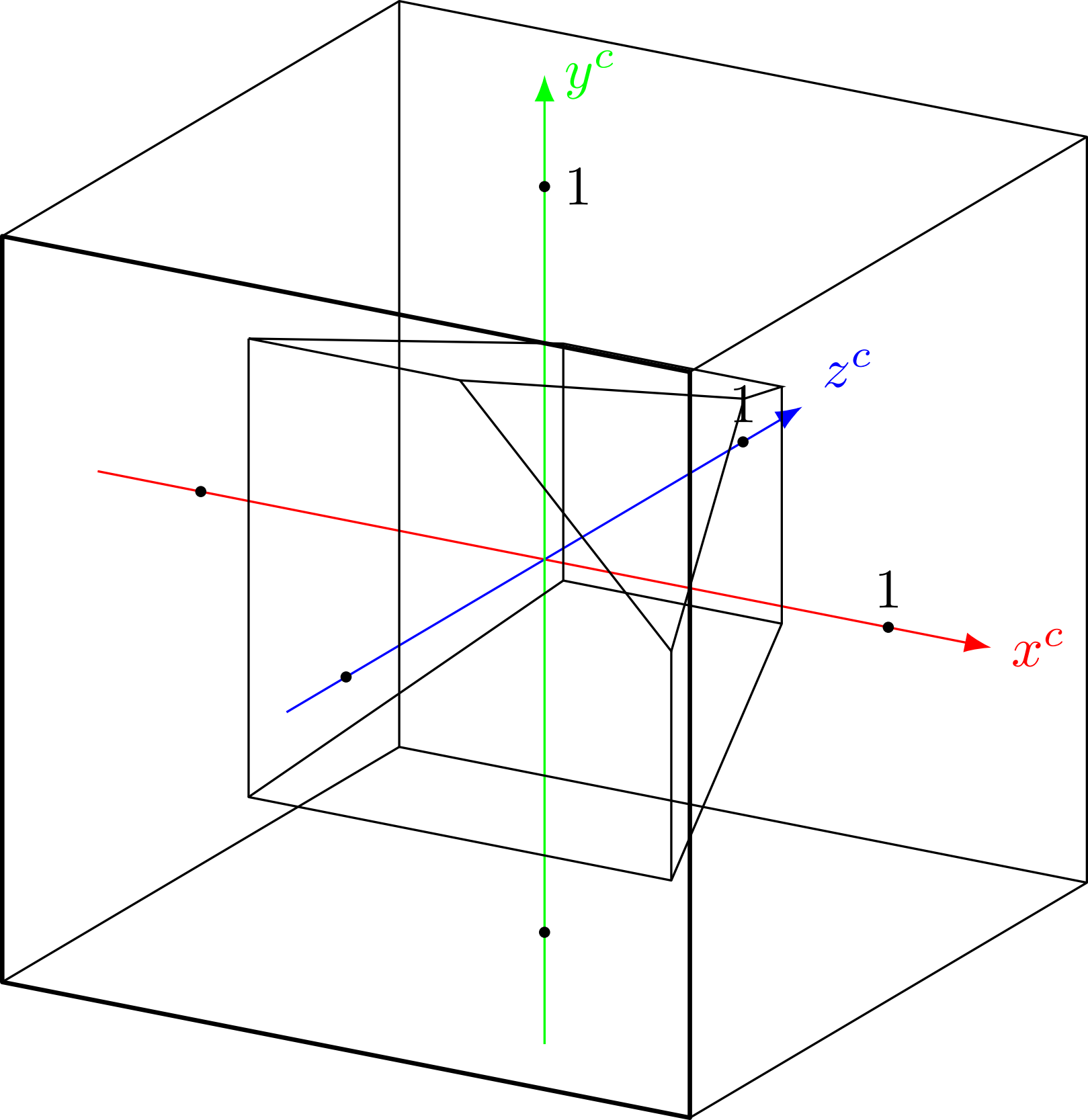
y^c
1
z^c
1
1
x^c

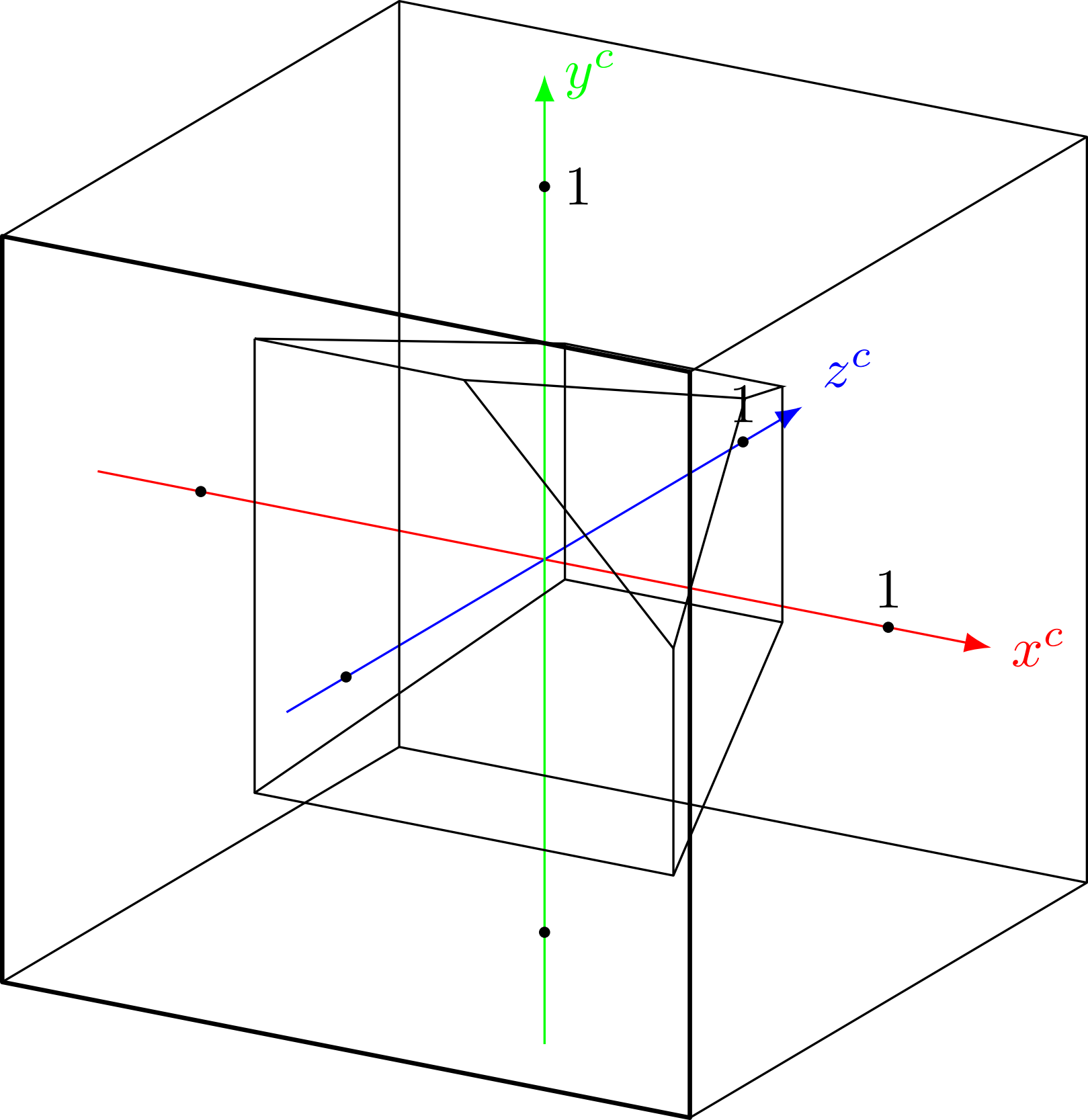
y^c
1
z^c
1
1
x^c

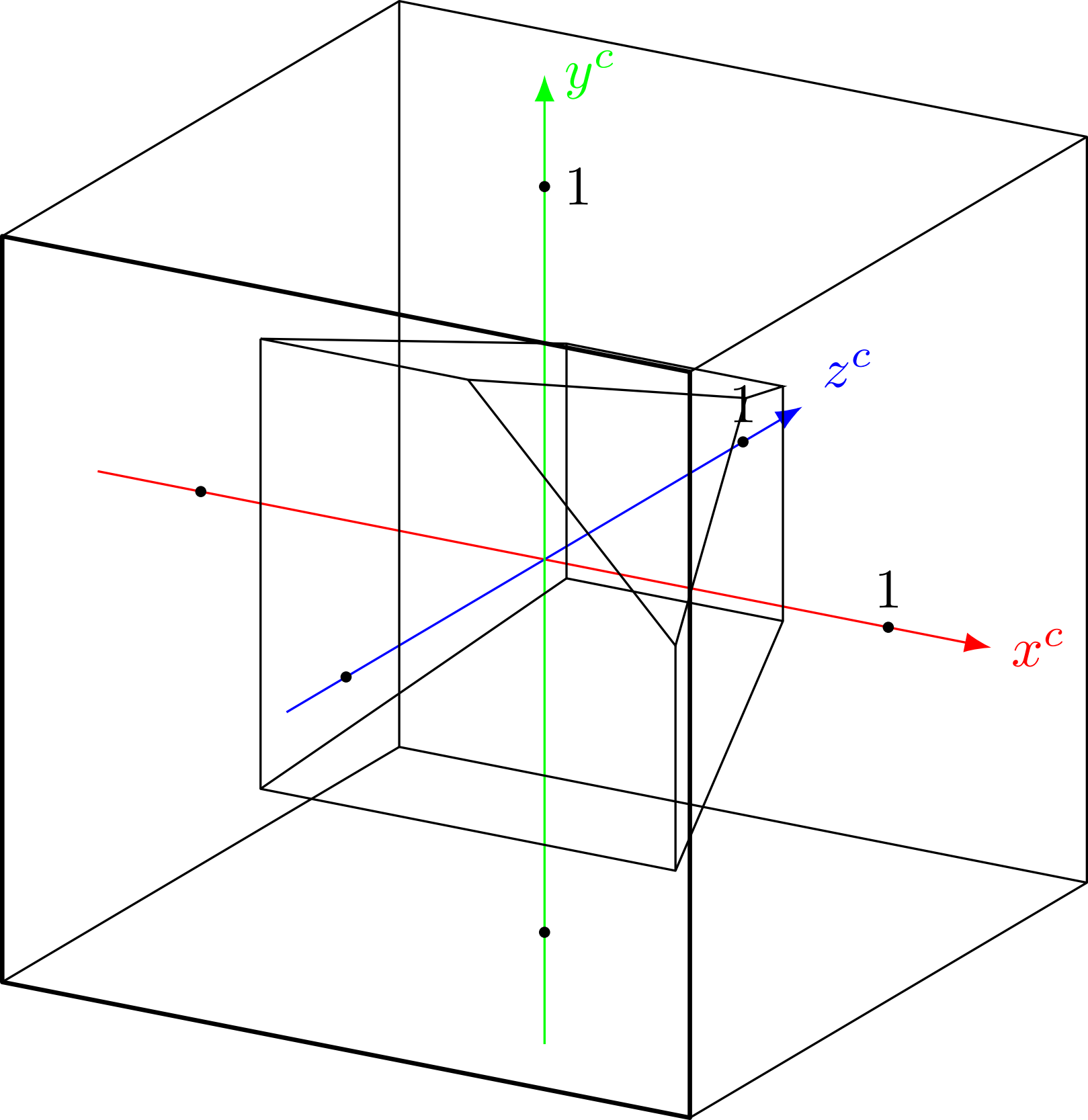
y^c
1
z^c
1
1
x^c

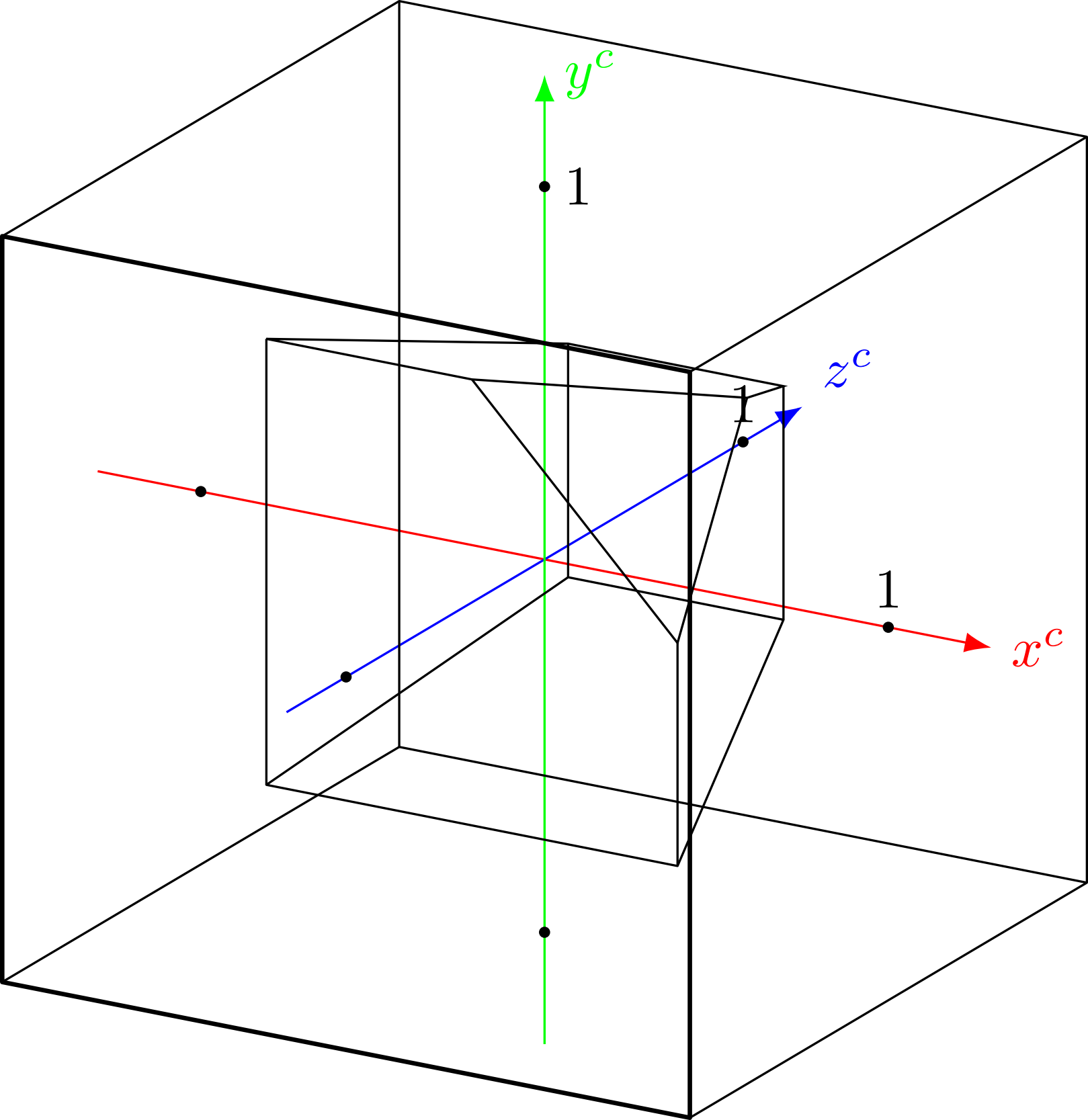
y^c
1
z^c
1
1
x^c

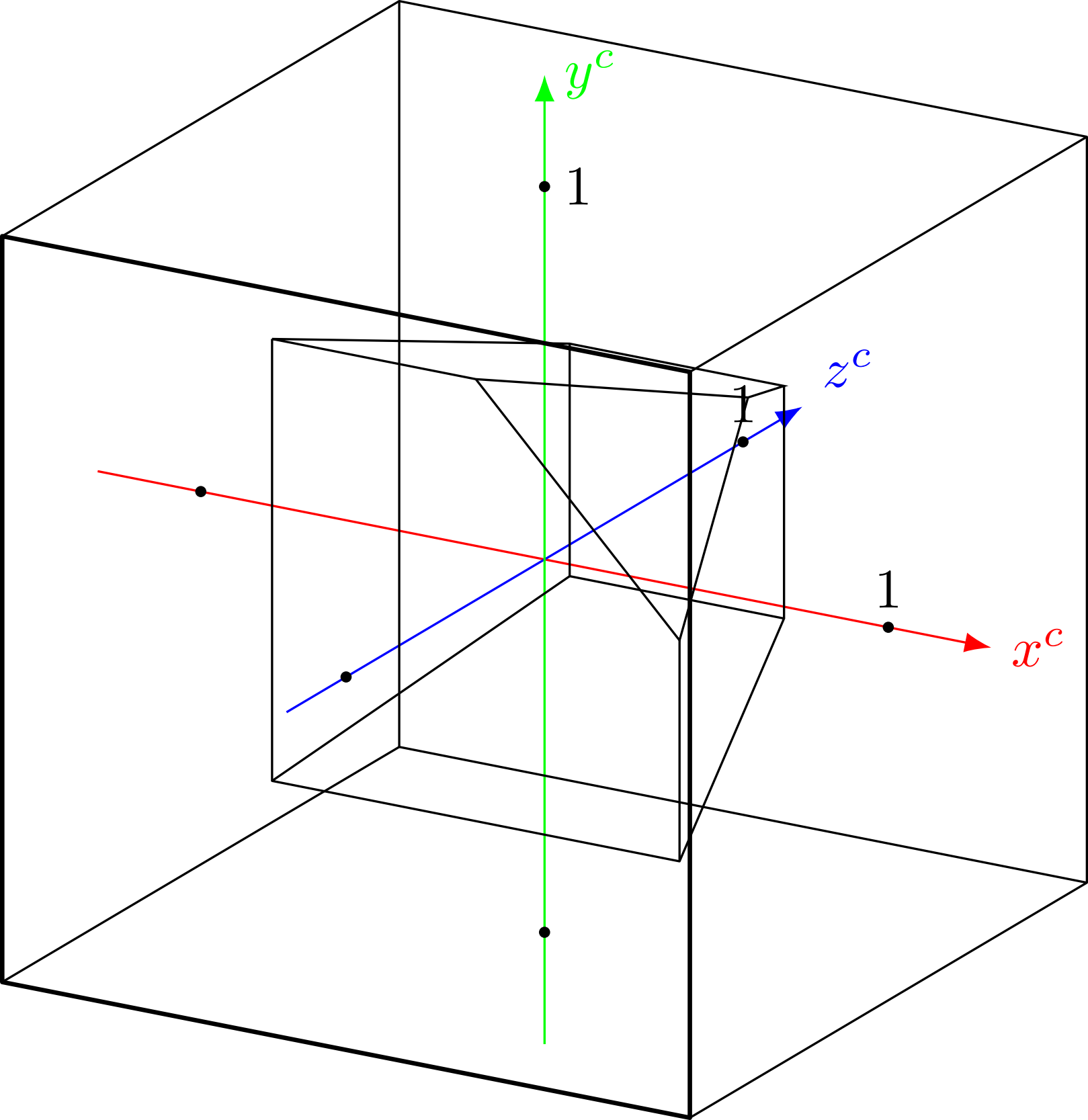
y^c
1
z^c
1
1
x^c

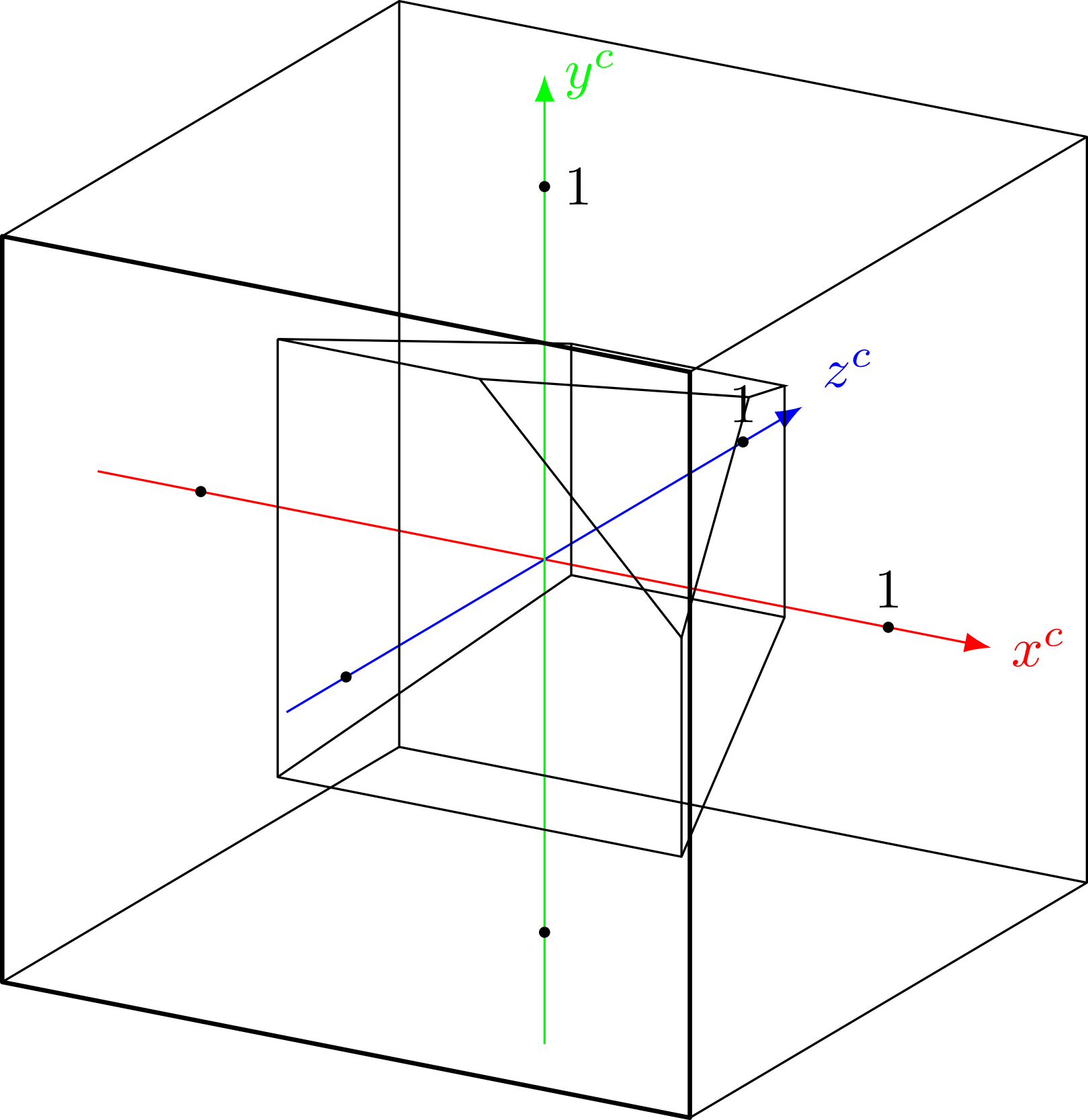
y^c
1
z^c
1
1
x^c

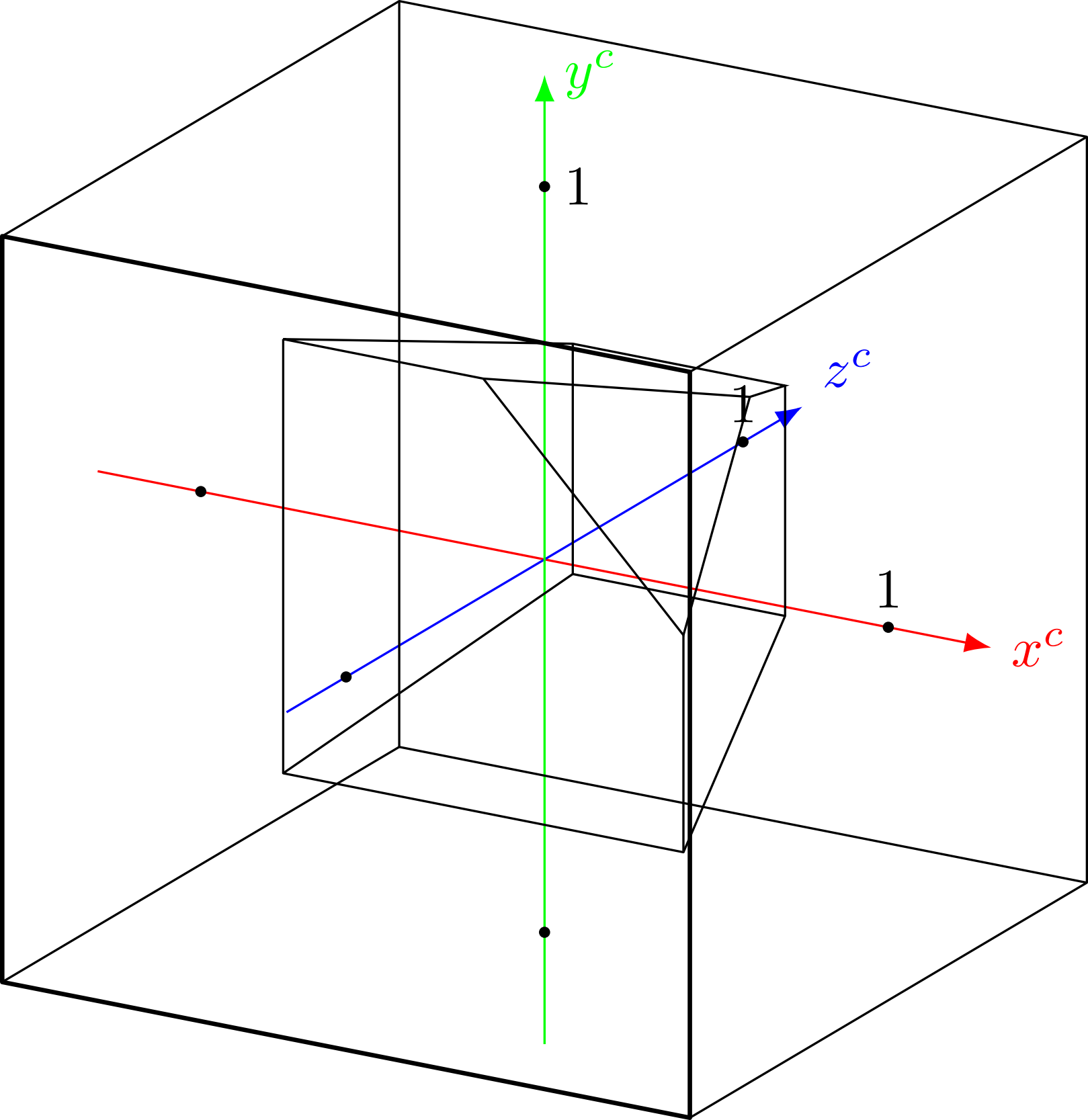
y^c
1
z^c
1
1
x^c

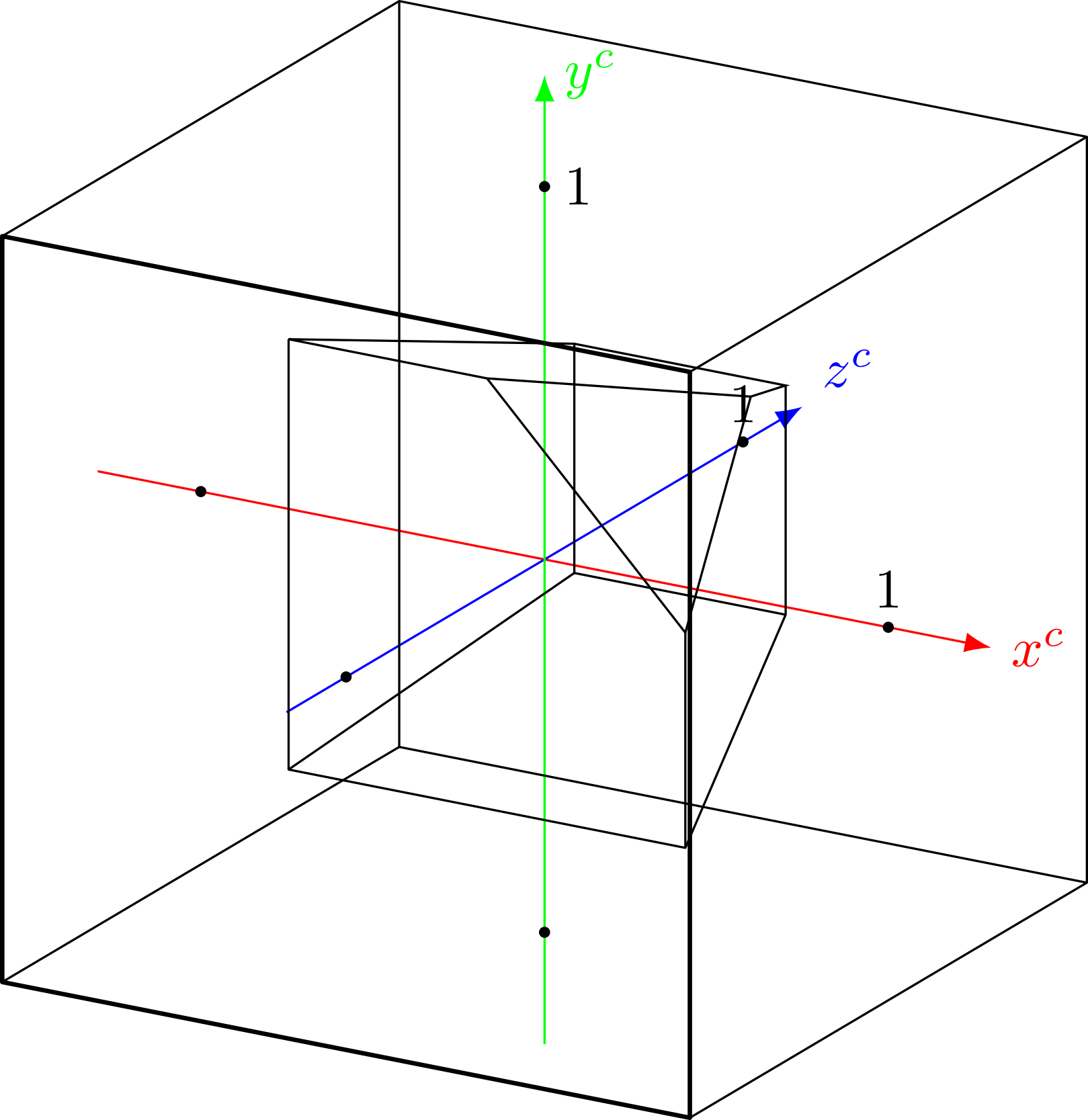
y^c
1
z^c
1
1
x^c

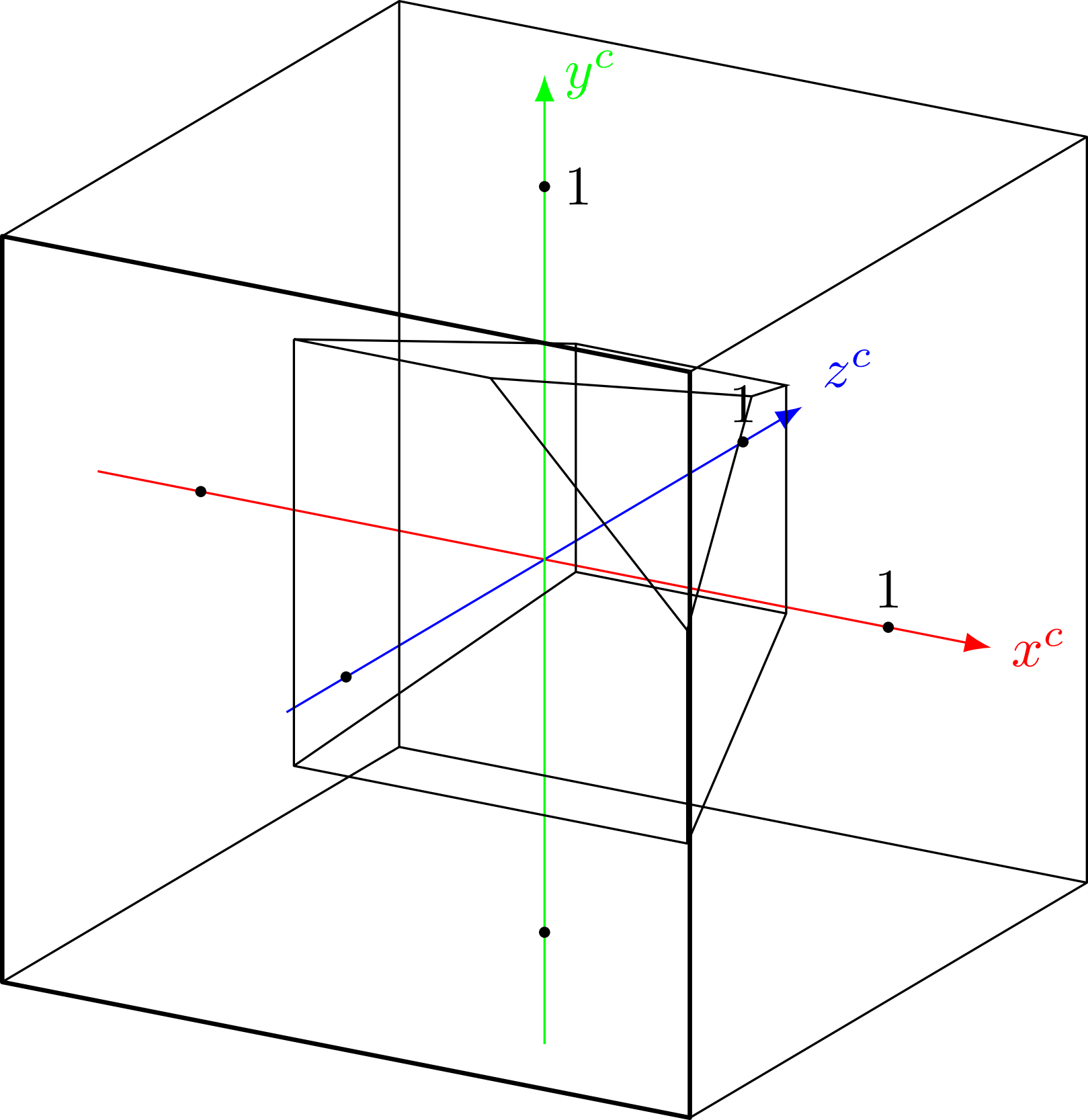
y^c
1
z^c
1
1
x^c

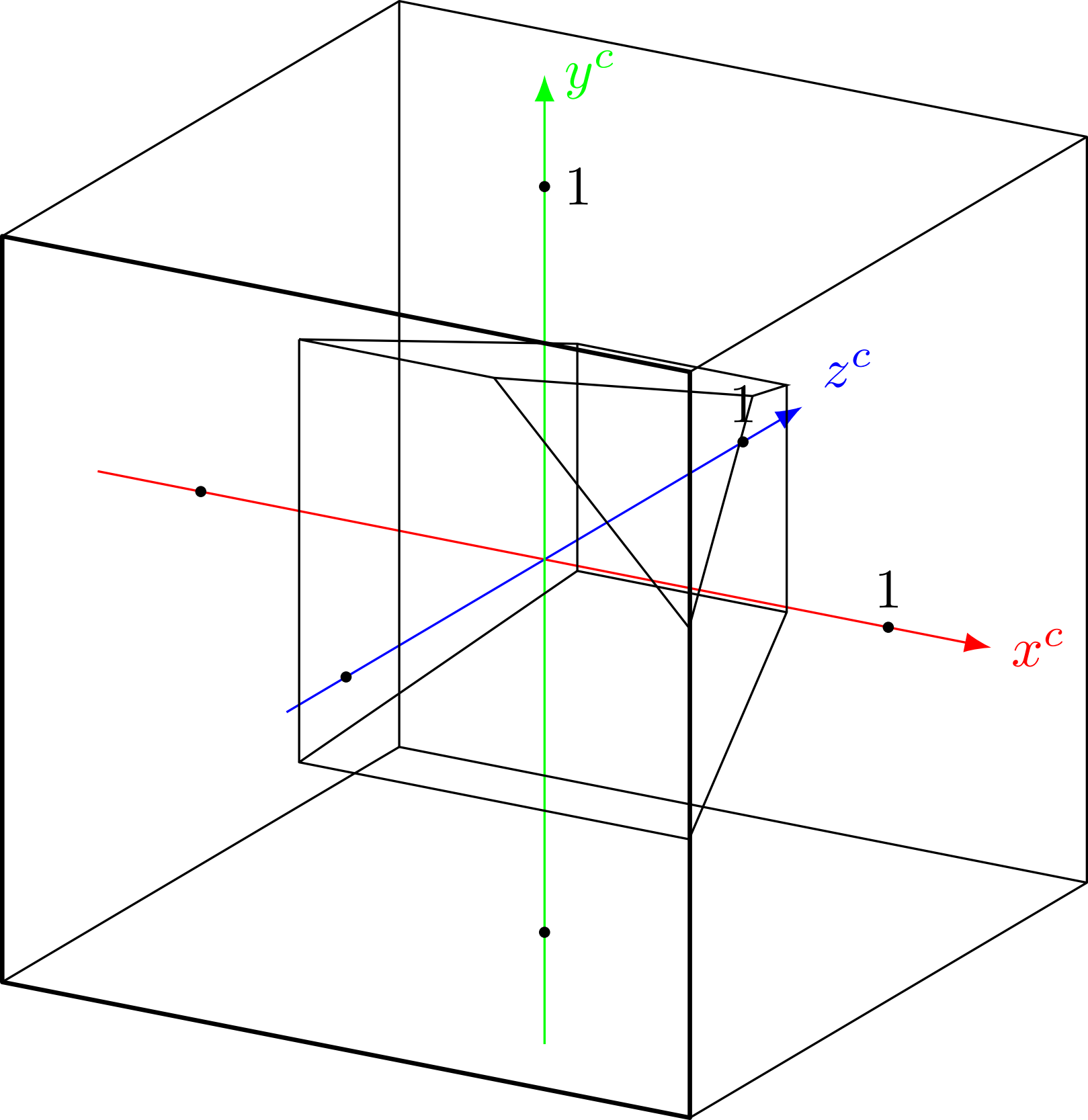
y^c
1
z^c
1
1
x^c

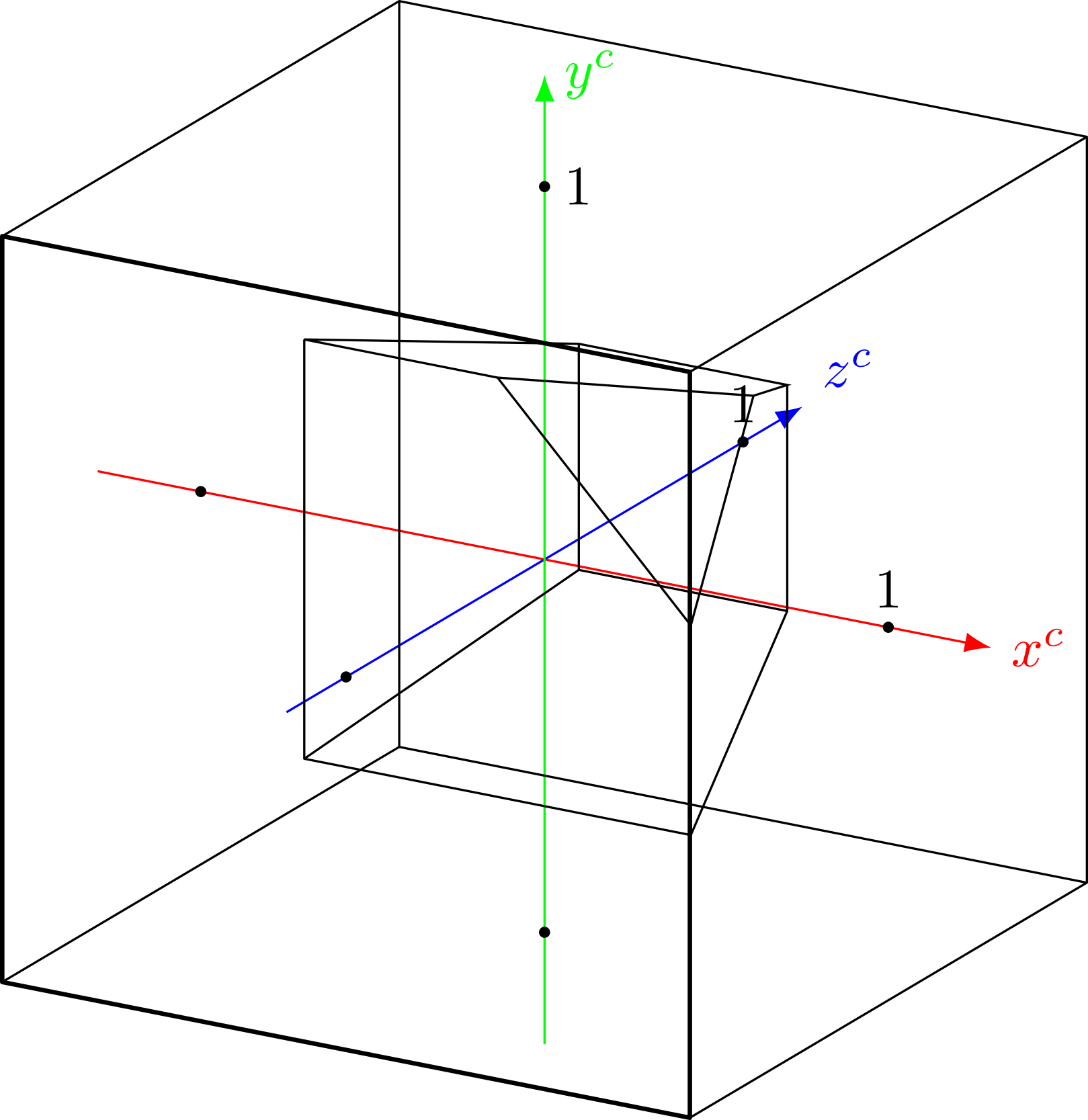
y^c
1
z^c
1
1
x^c

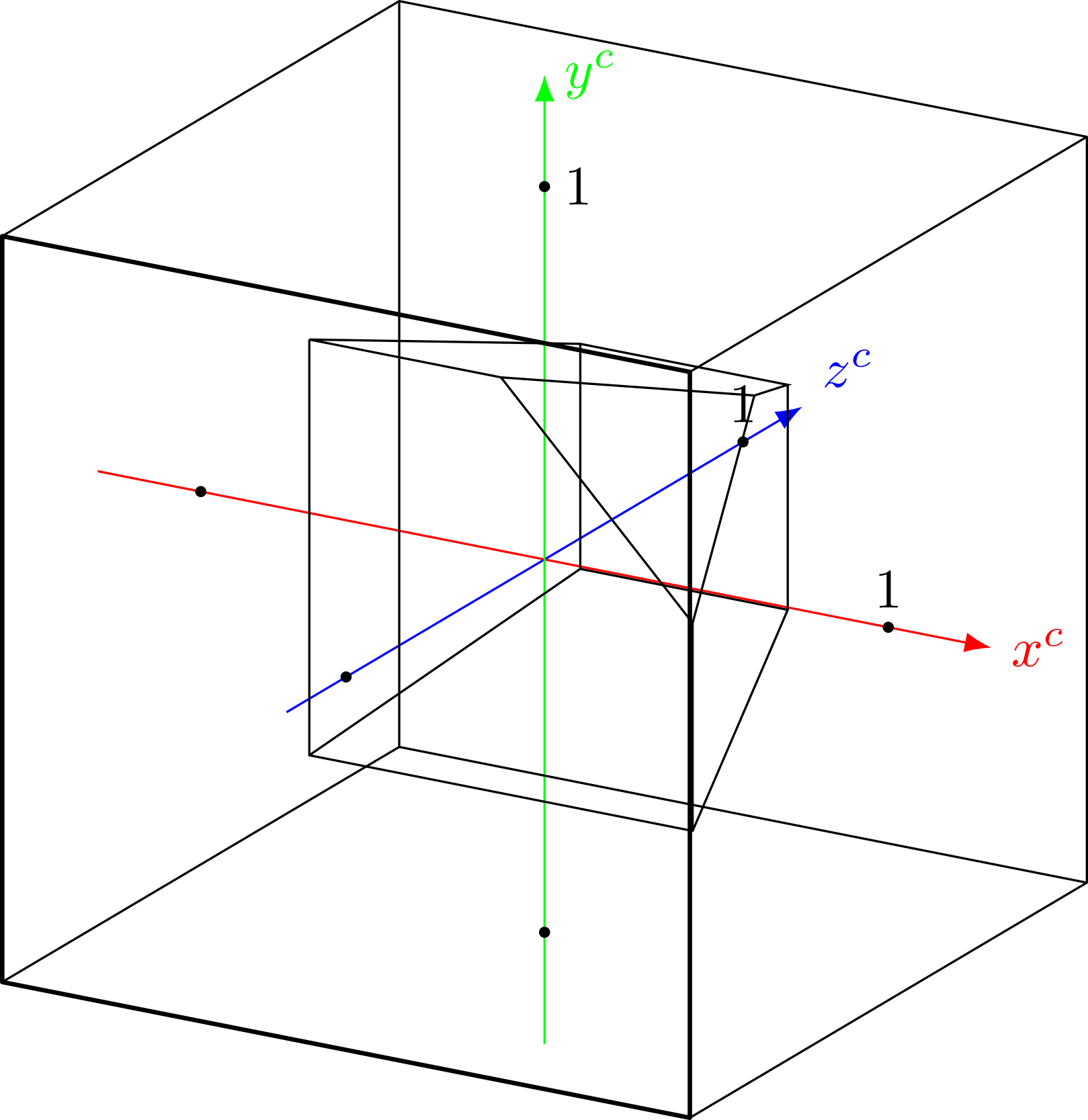
y^c
1
z^c
1
1
x^c

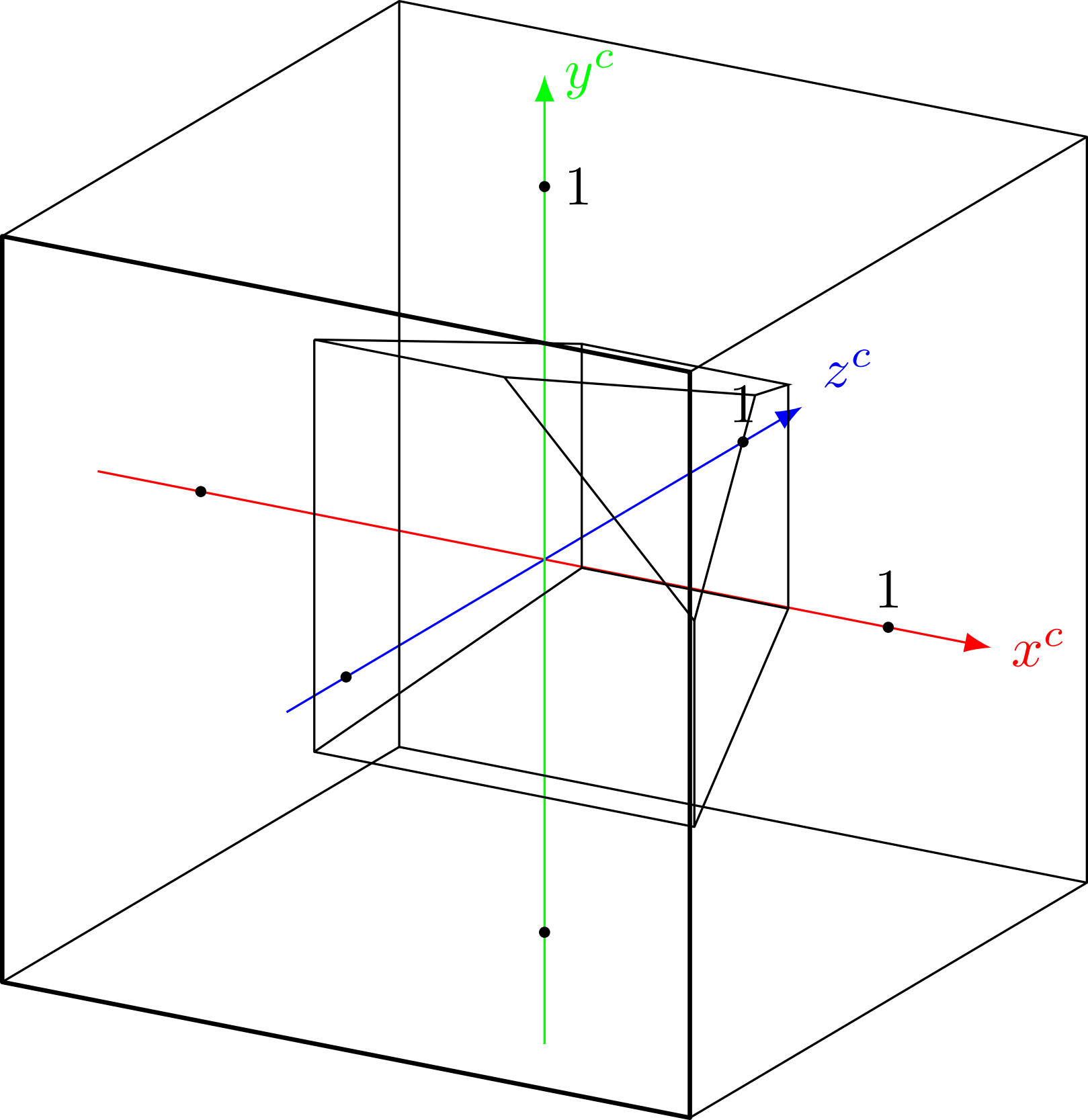
y^c
1
z^c
1
1
x^c

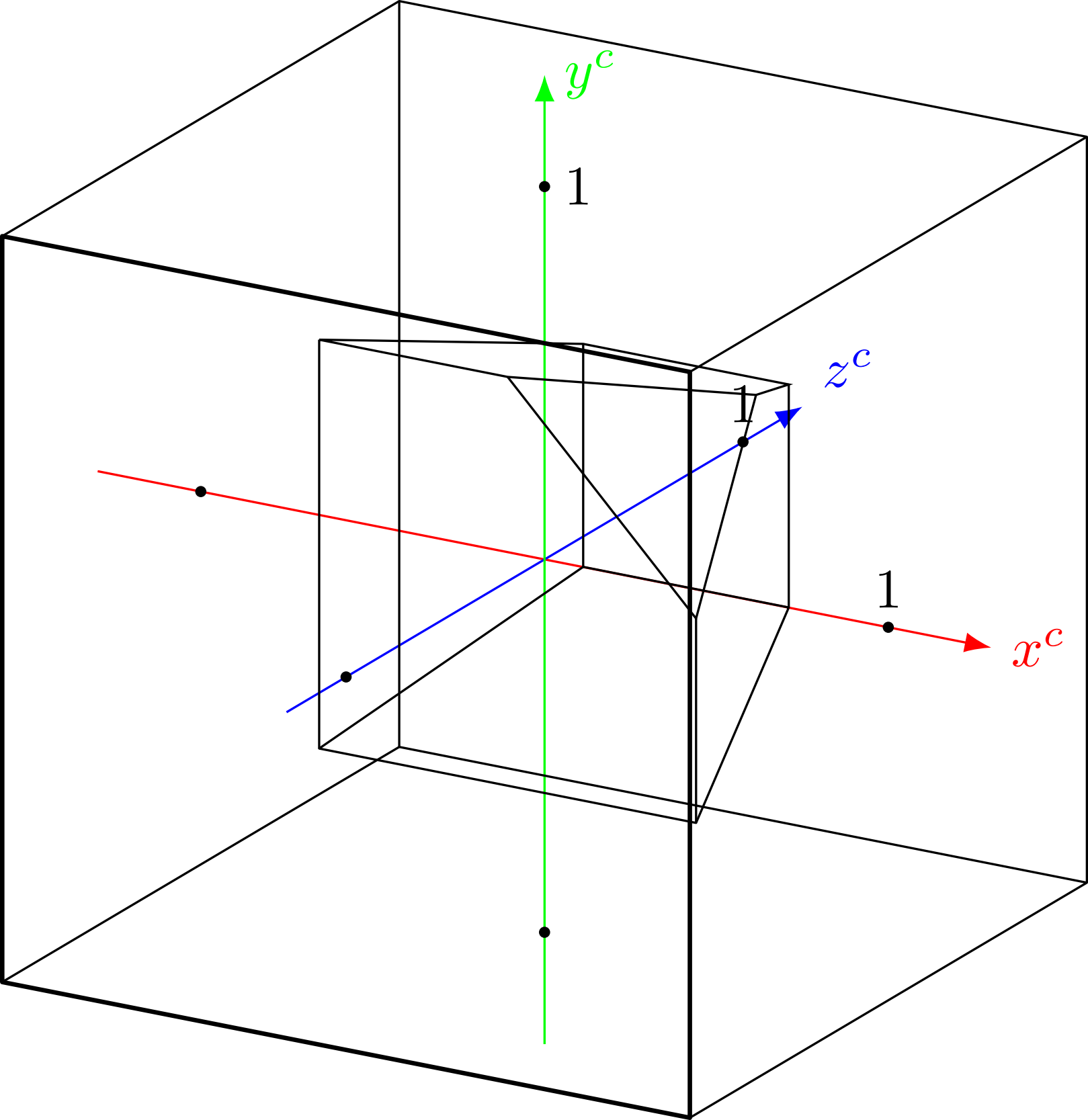
y^c
1
z^c
1
1
x^c

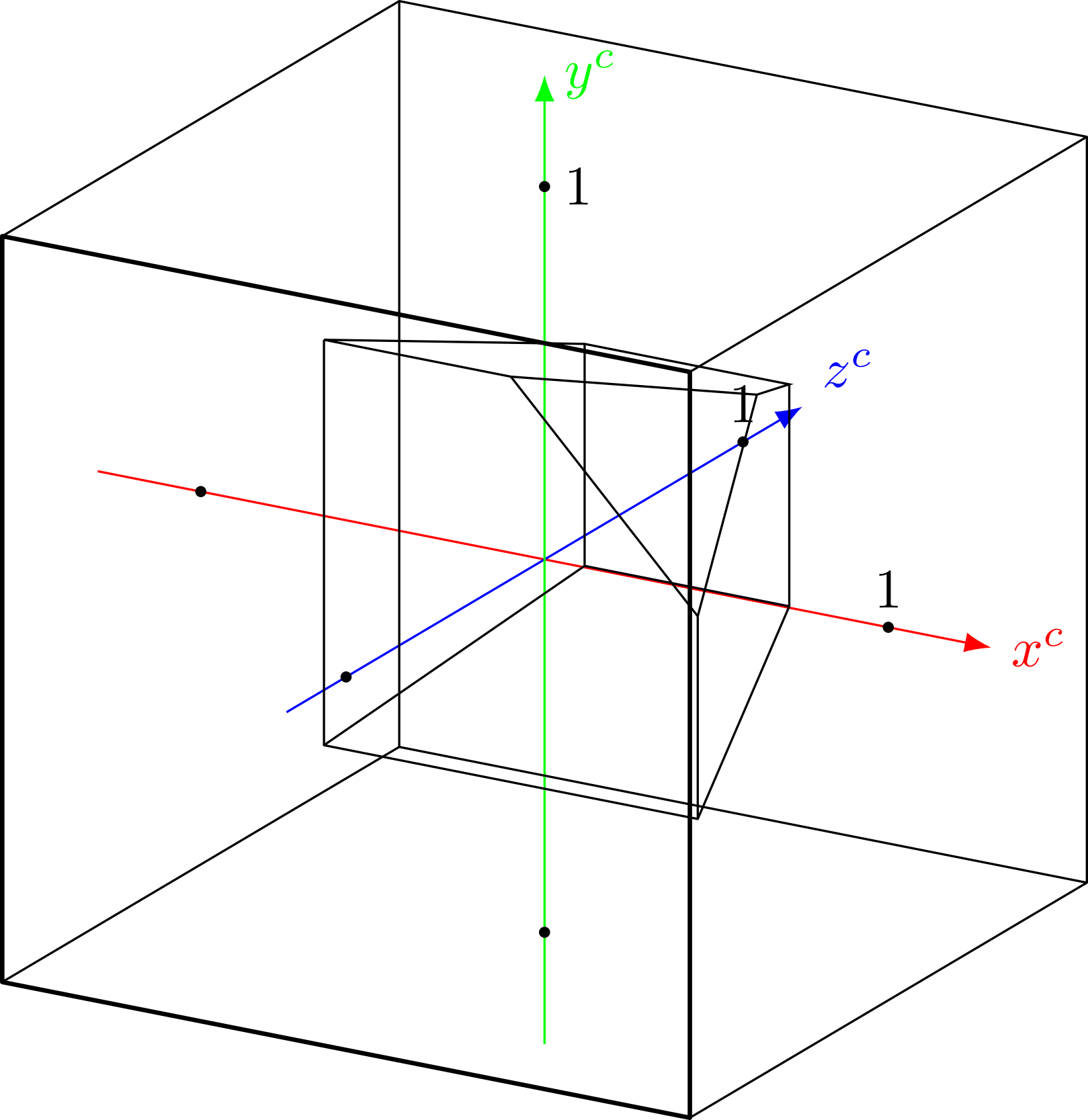
y^c
1
z^c
1
1
x^c

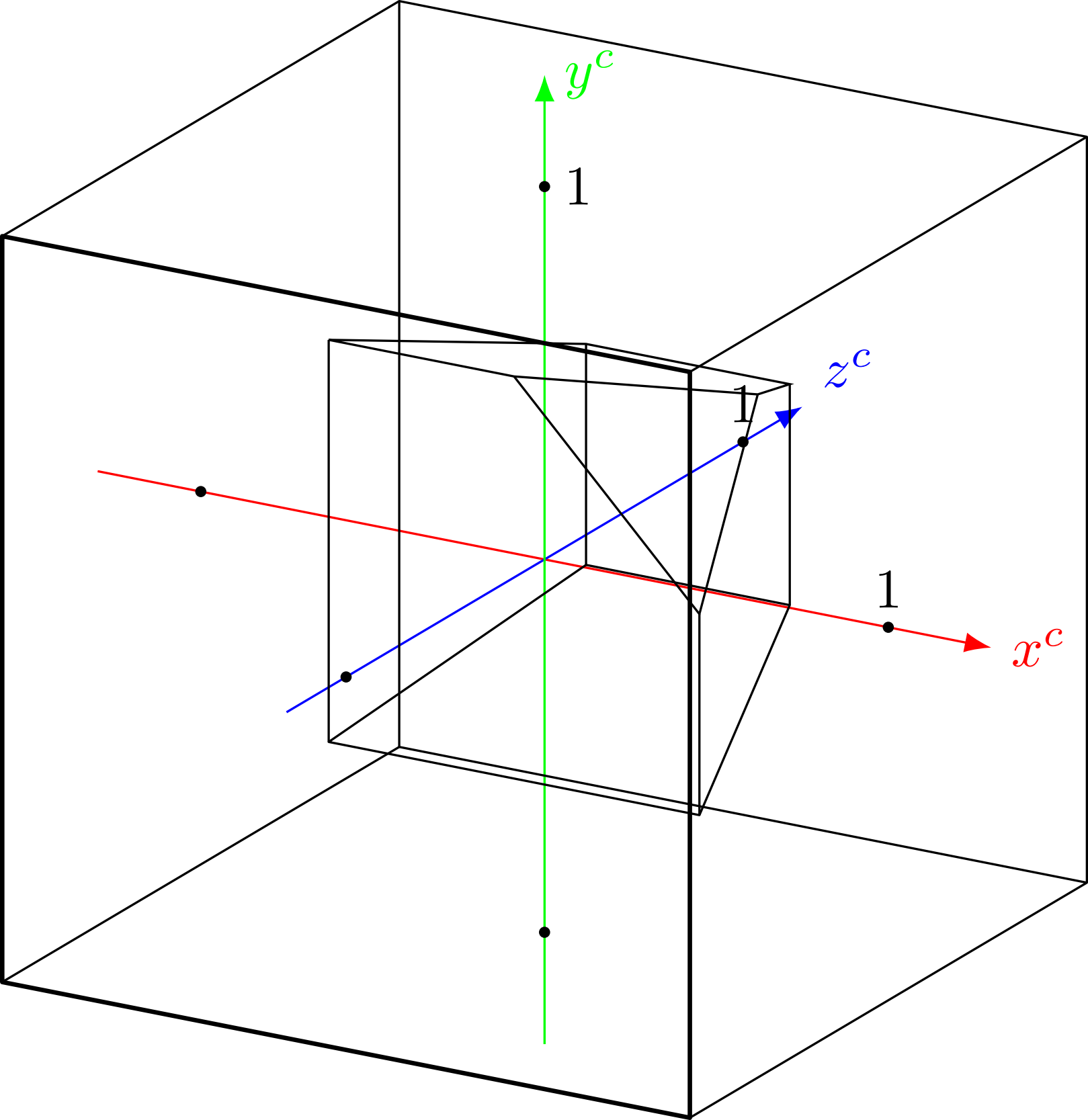
y^c
1
z^c
1
1
x^c

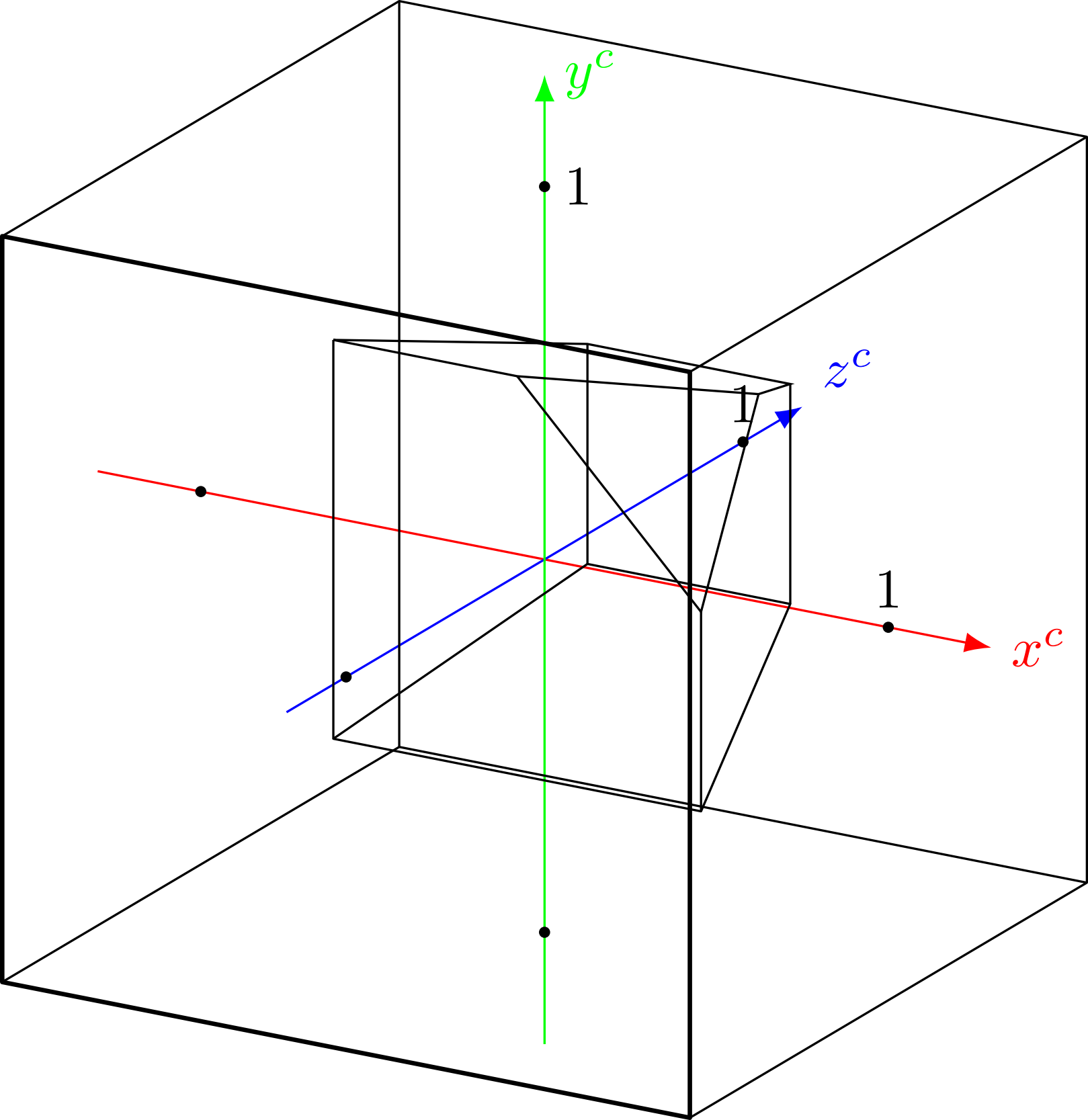
y^c
1
z^c
1
1
x^c

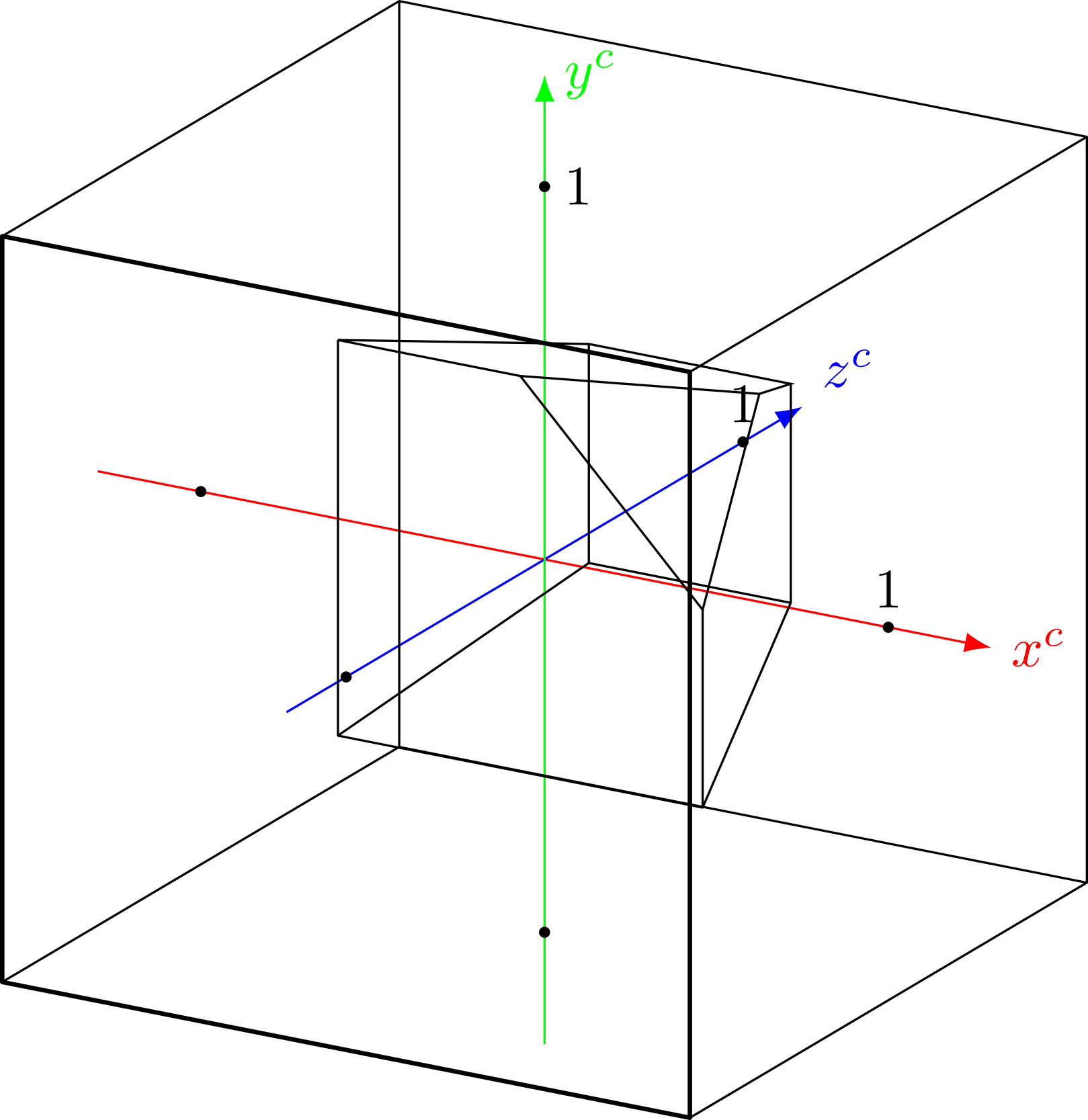
y^c
1
z^c
1
1
x^c

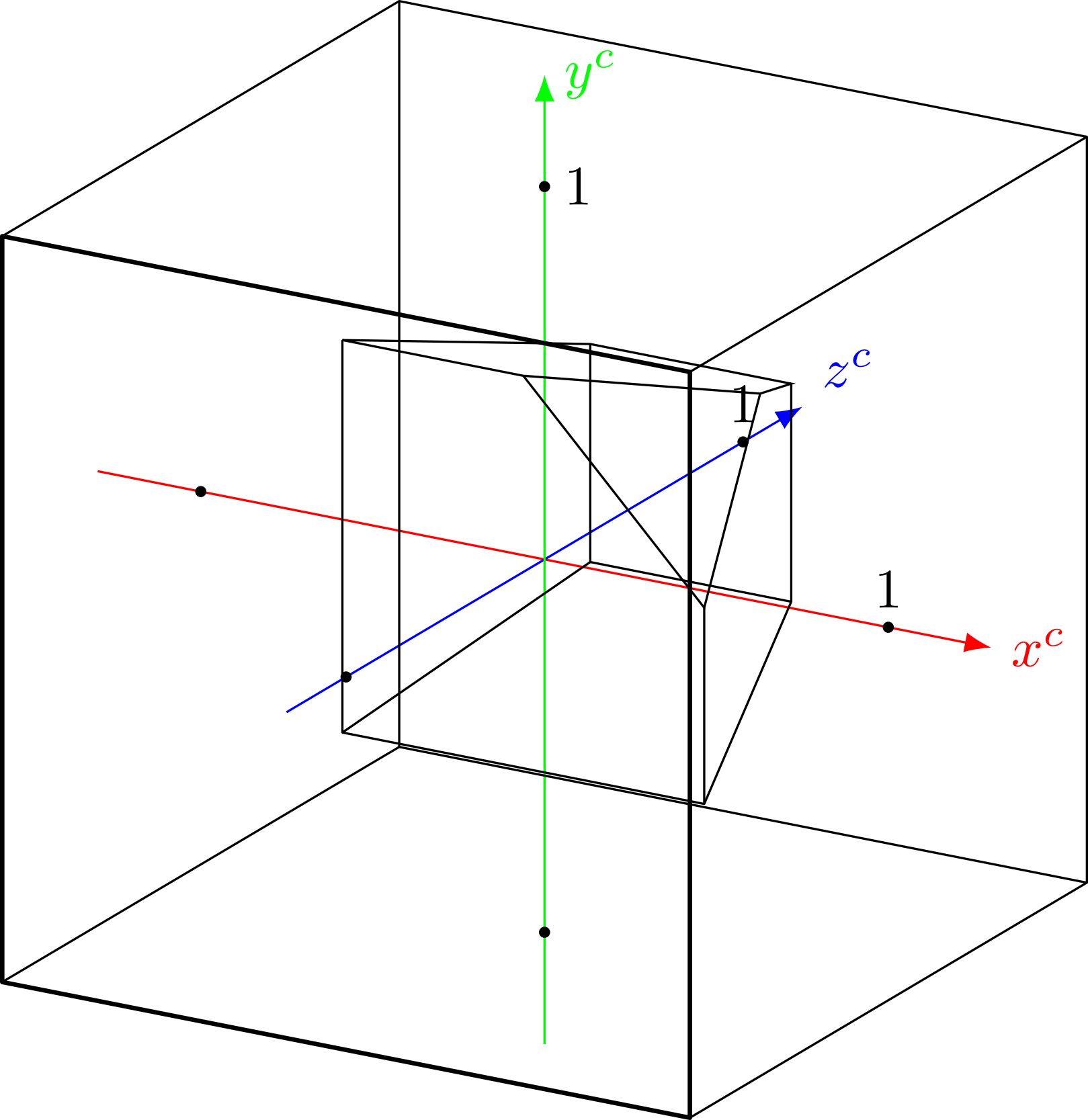
y^c
1
z^c
1
1
x^c

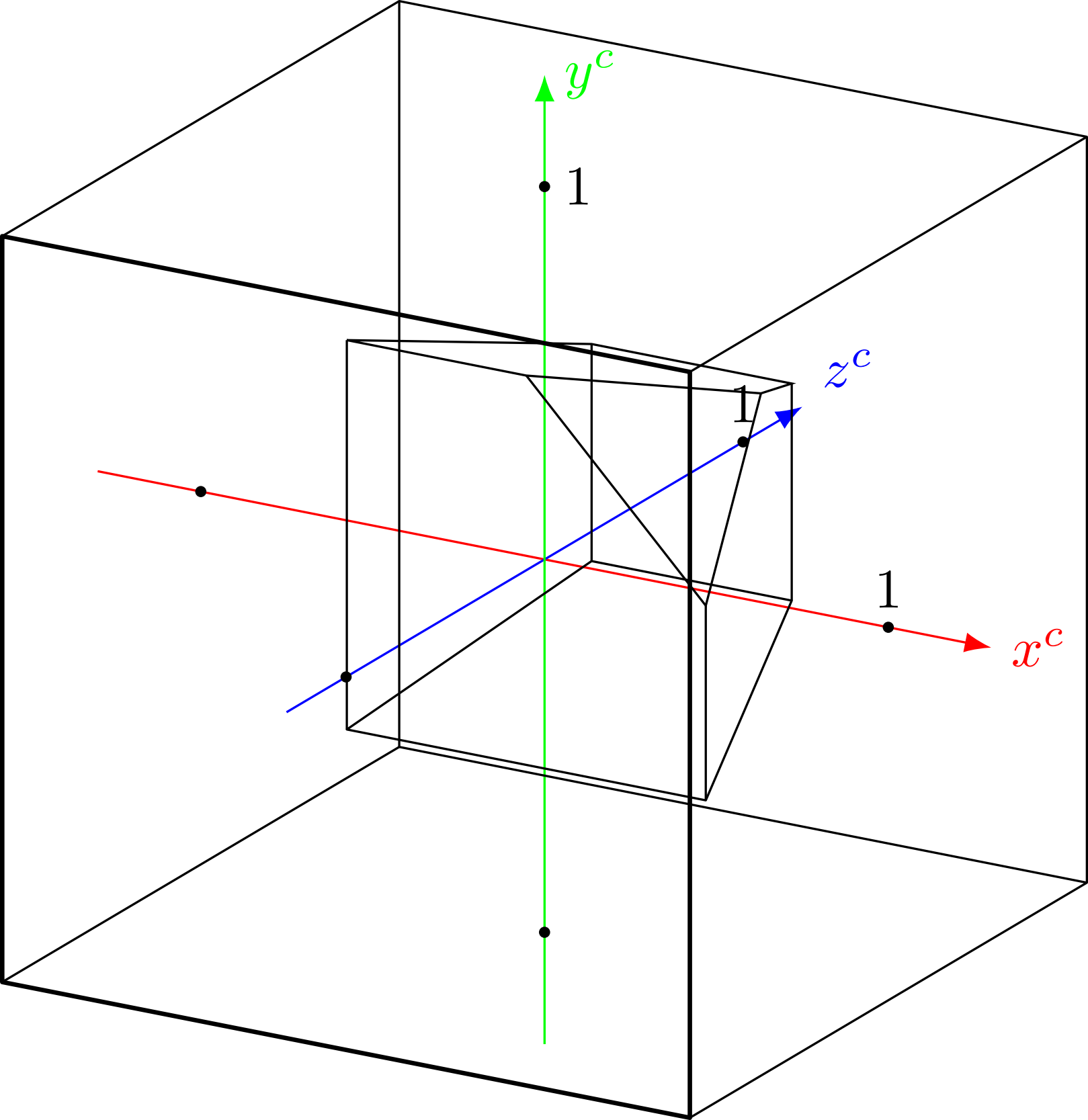
y^c
1
z^c
1
1
x^c

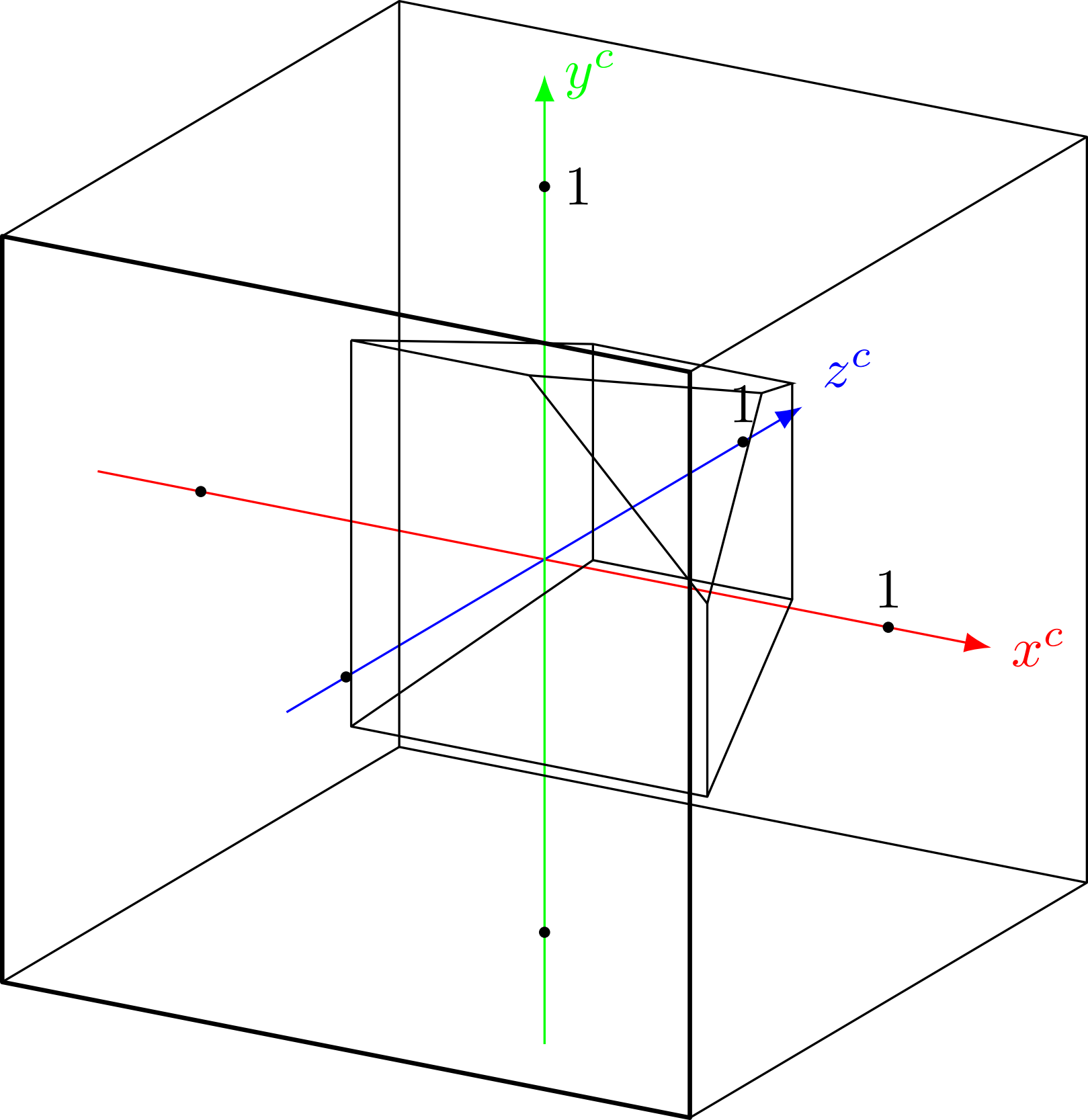
y^c
1
z^c
1
1
x^c

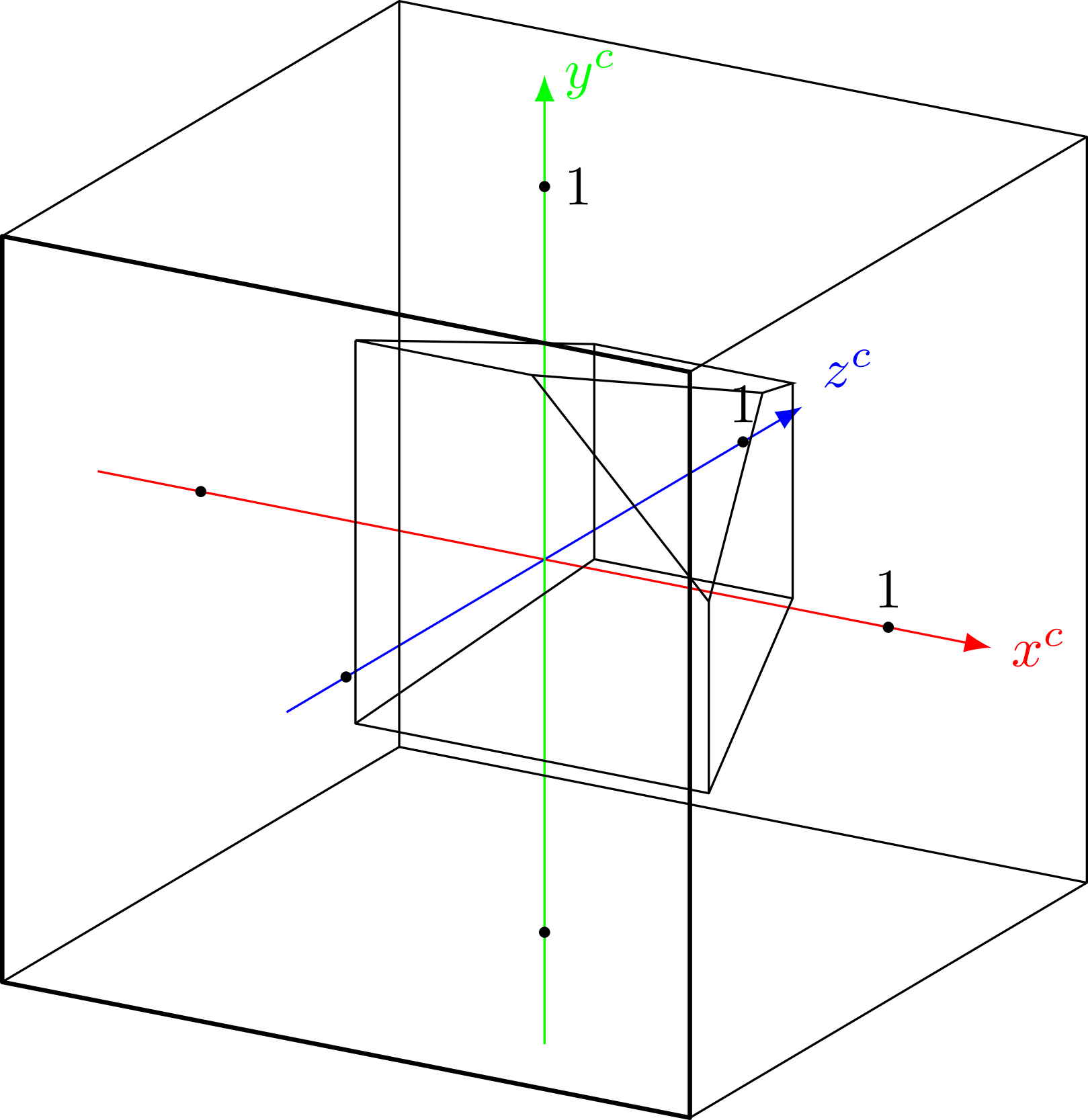
y^c
1
z^c
1
1
x^c

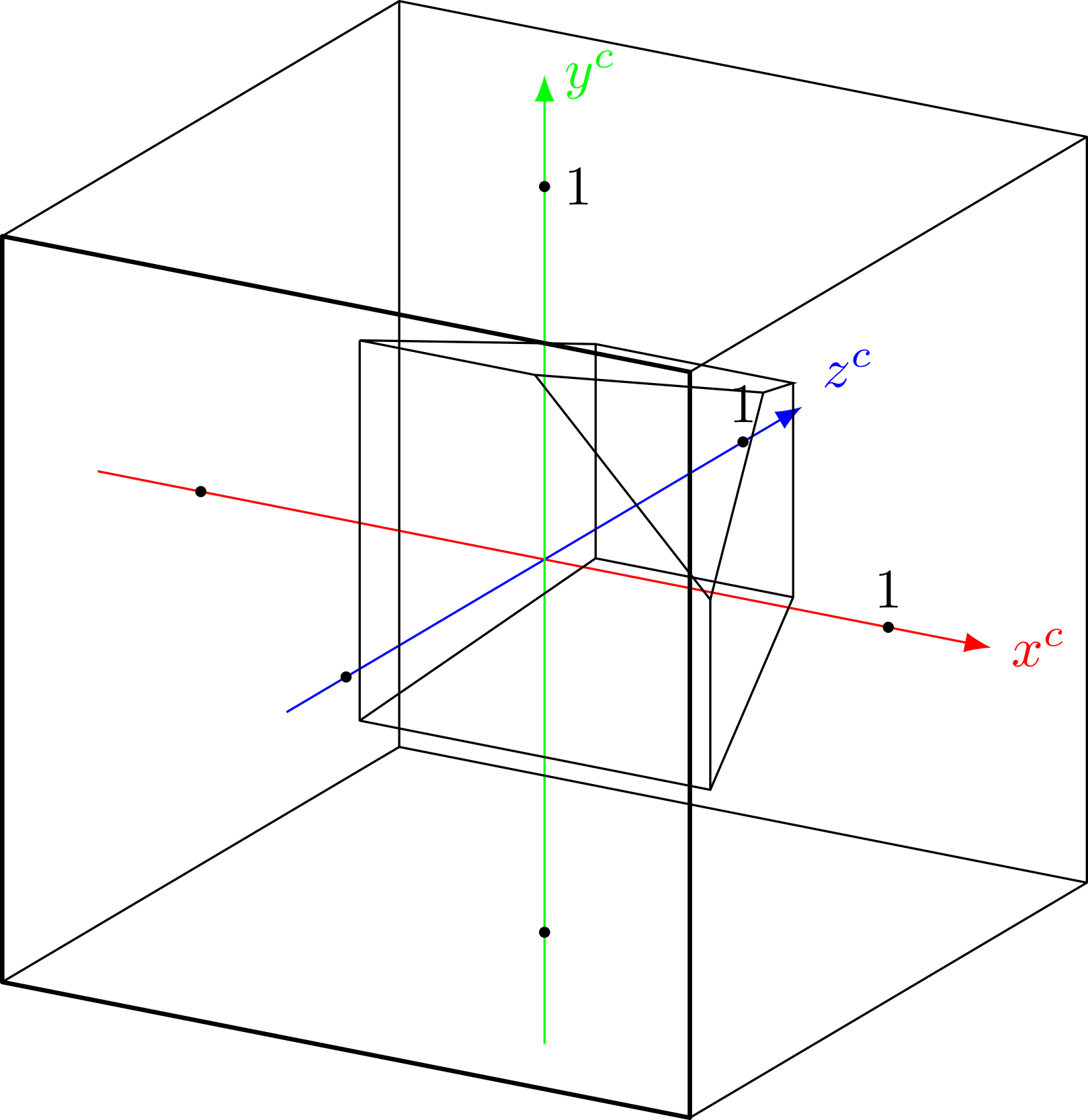
y^c
1
z^c
1
1
x^c

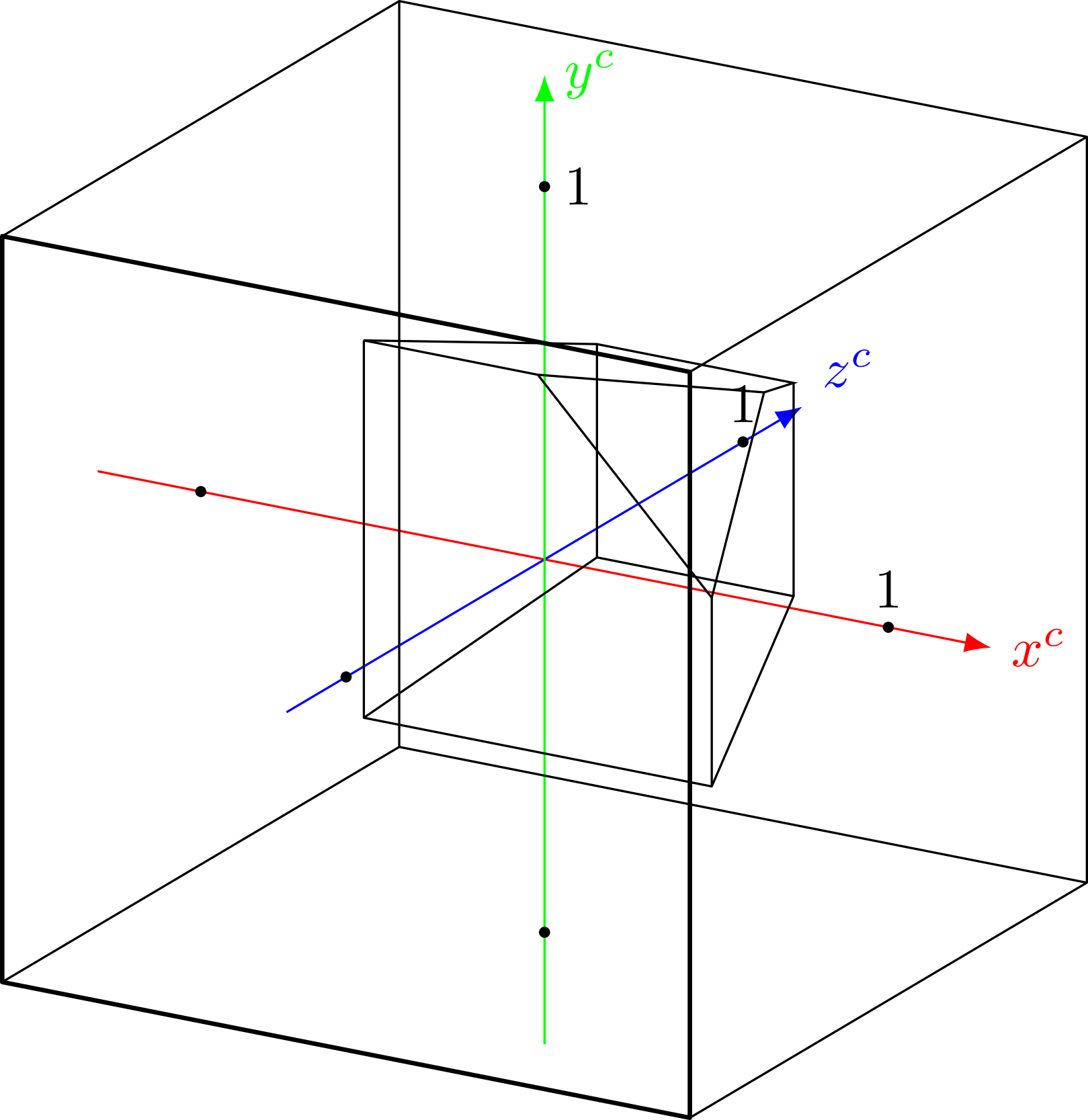
y^c
1
z^c
1
1
x^c

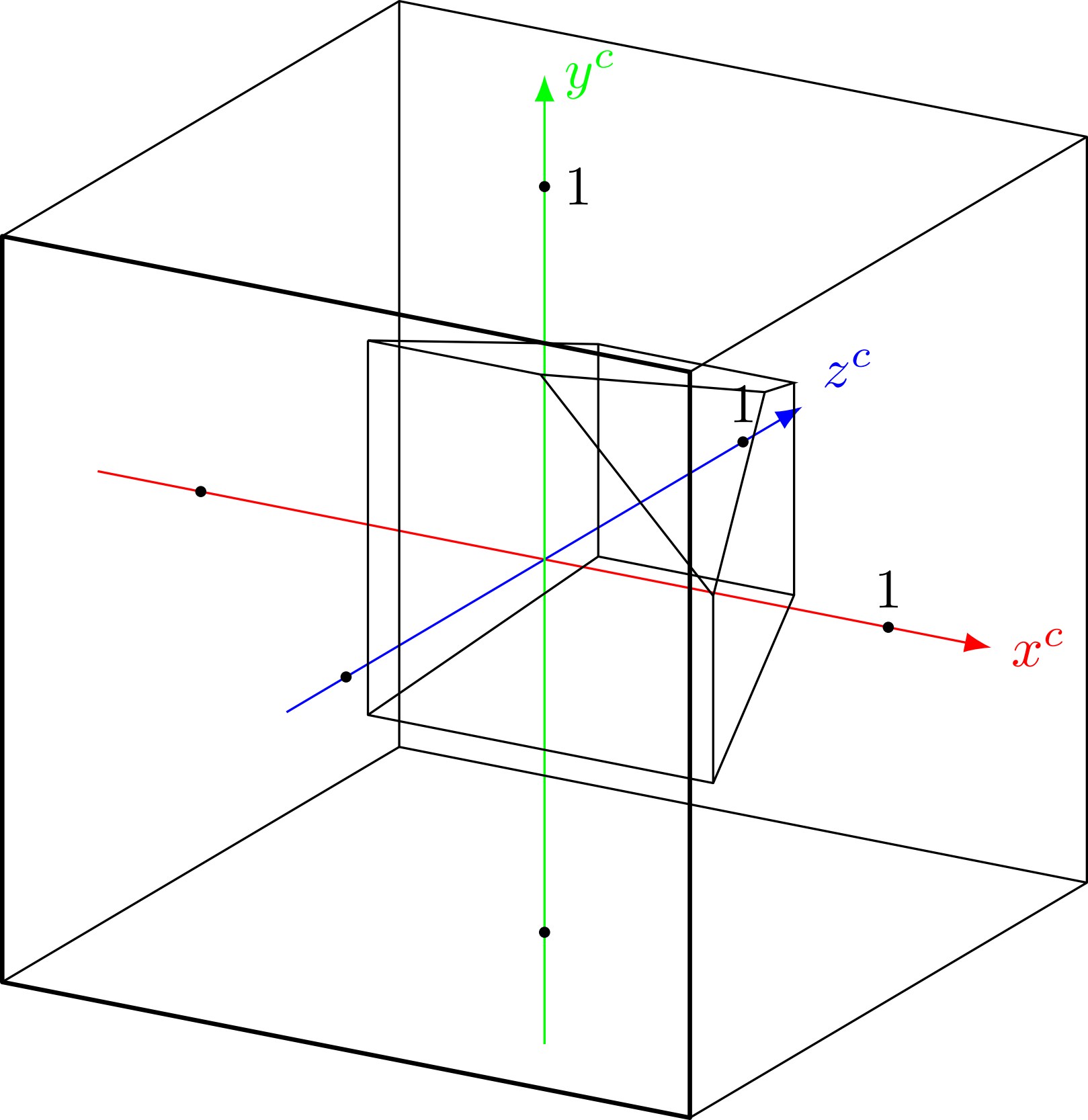
y^c
1
z^c
1
1
x^c

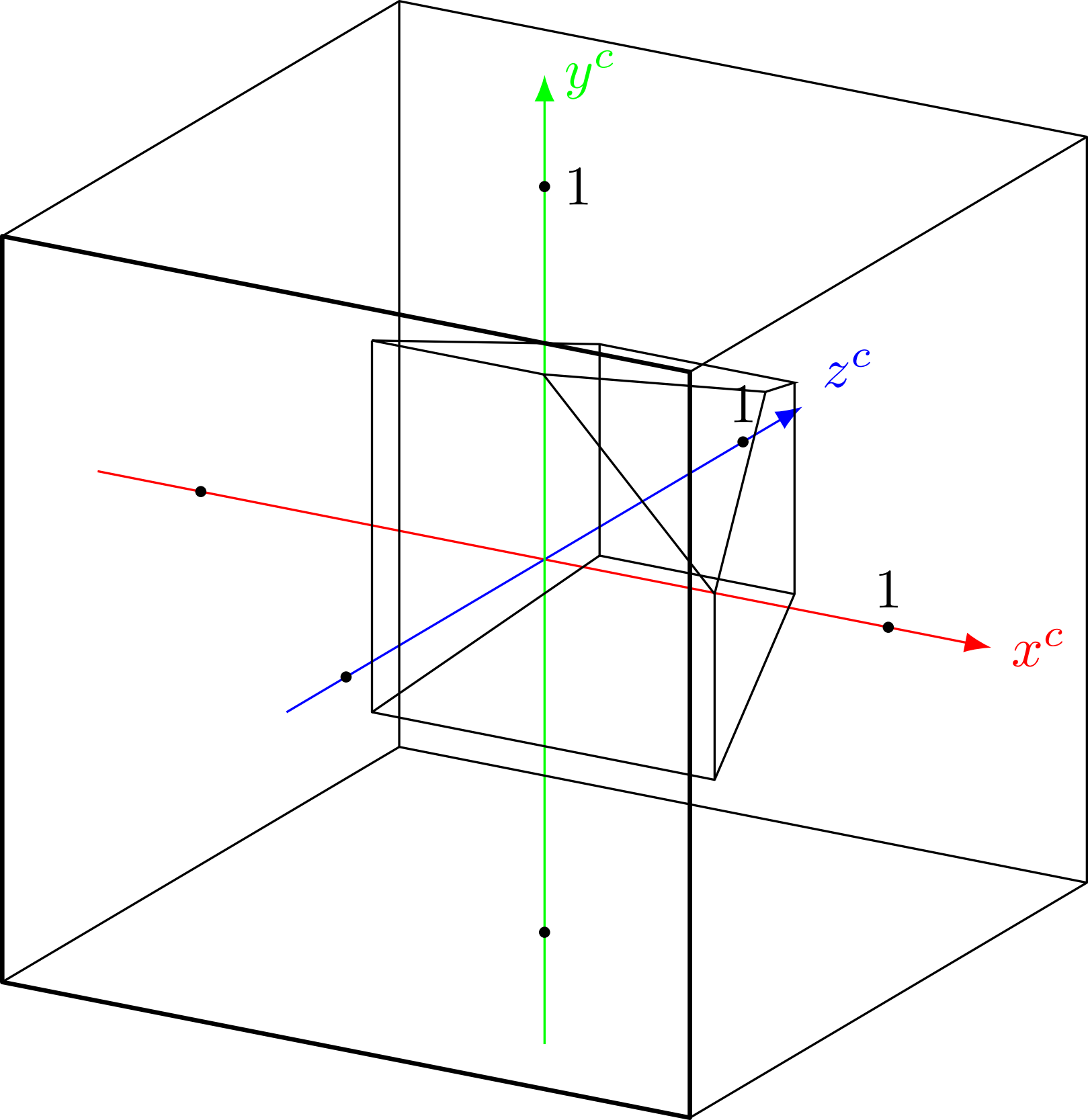
y^c
1
z^c
1
1
x^c

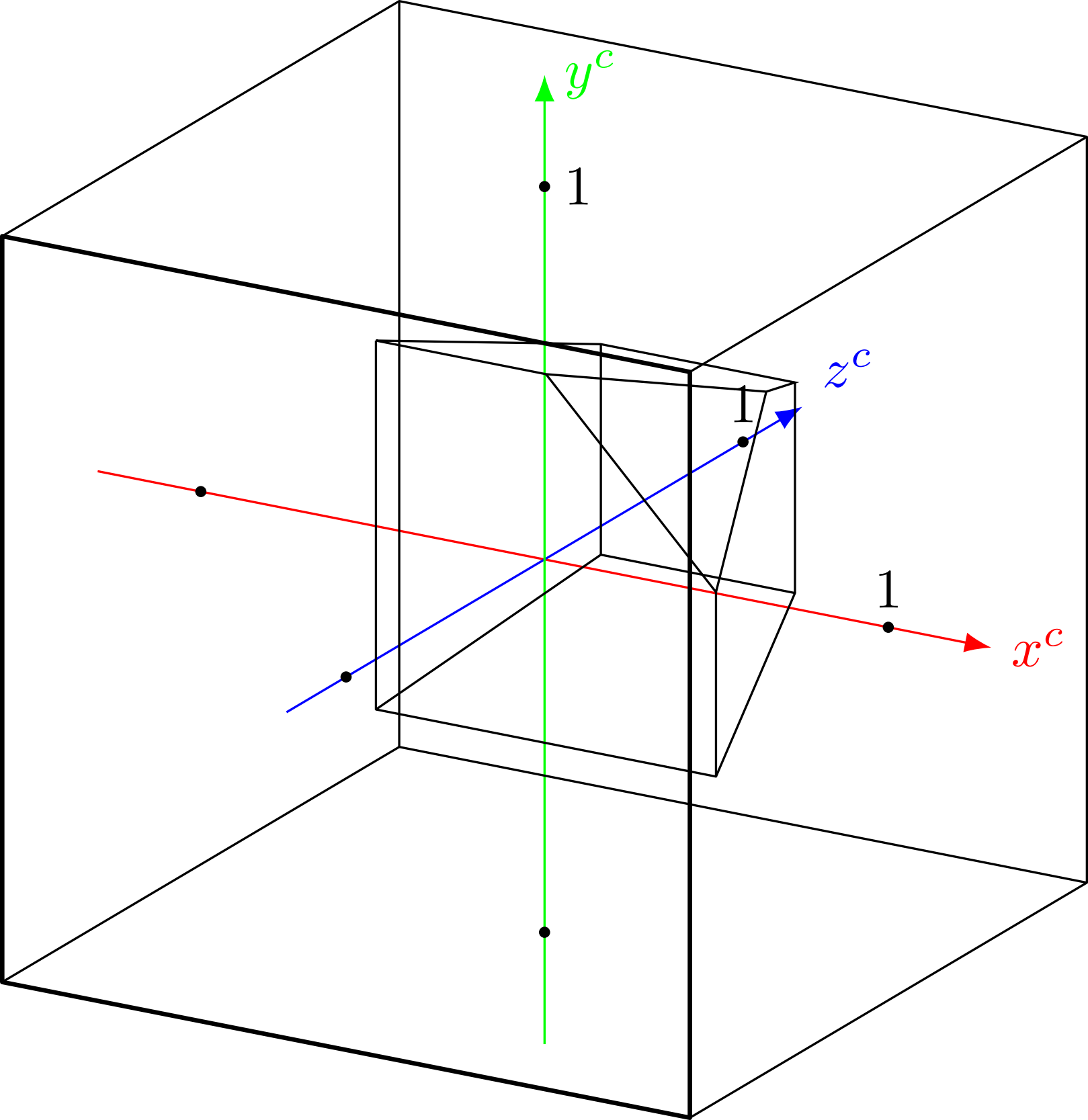
y^c
1
z^c
1
1
x^c

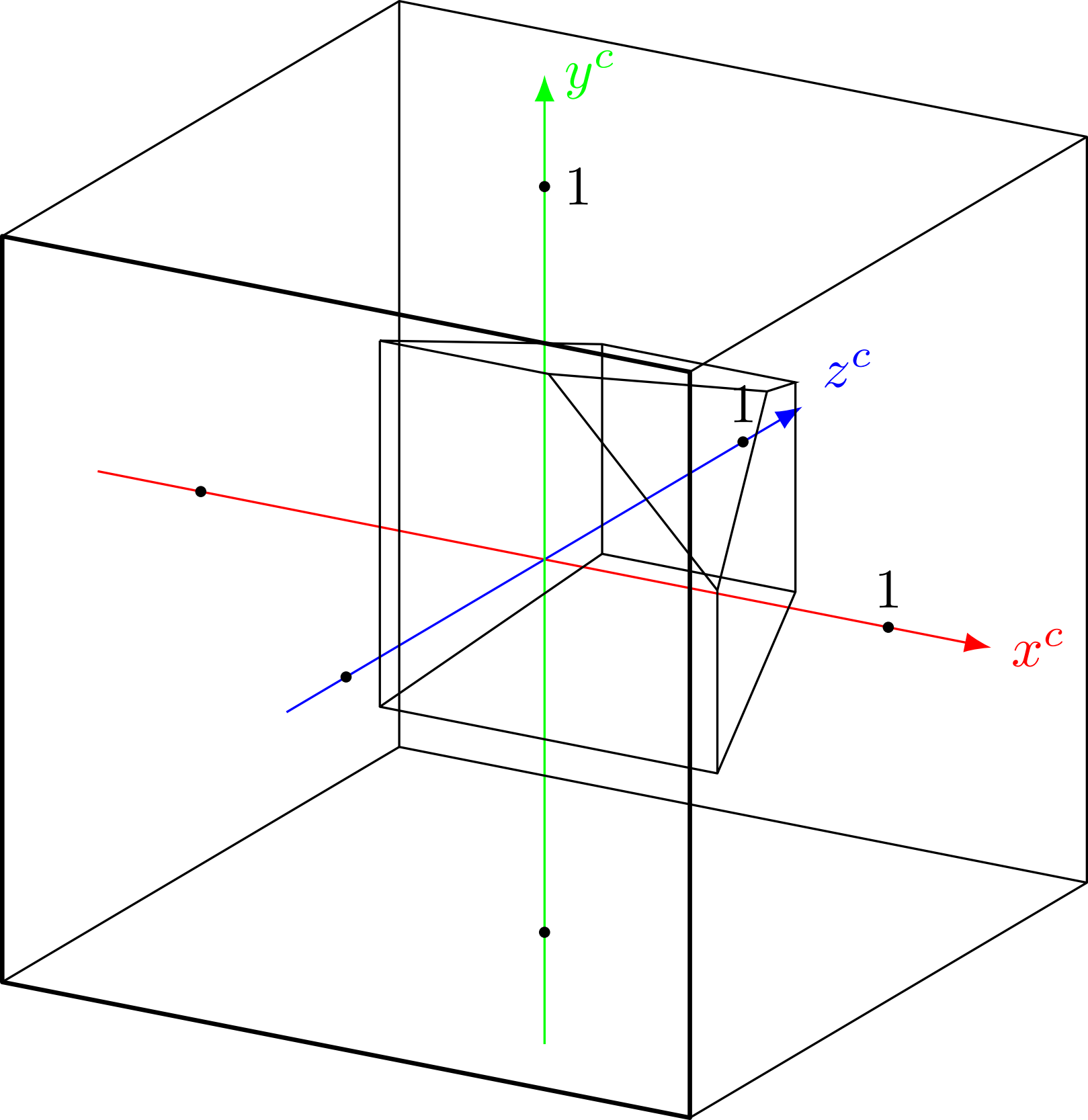
y^c
1
z^c
1
1
x^c

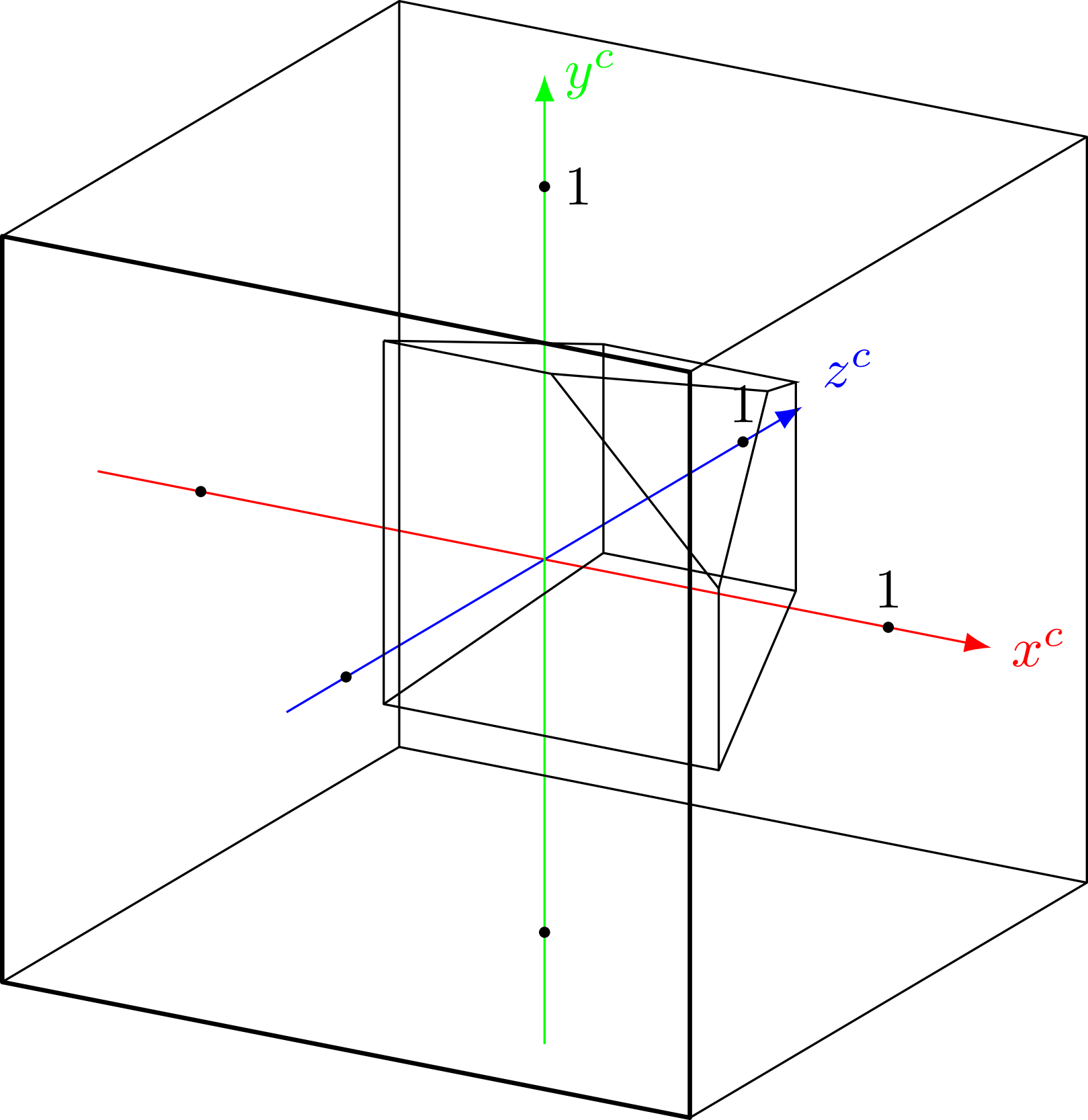
y^c
1
z^c
1
1
x^c

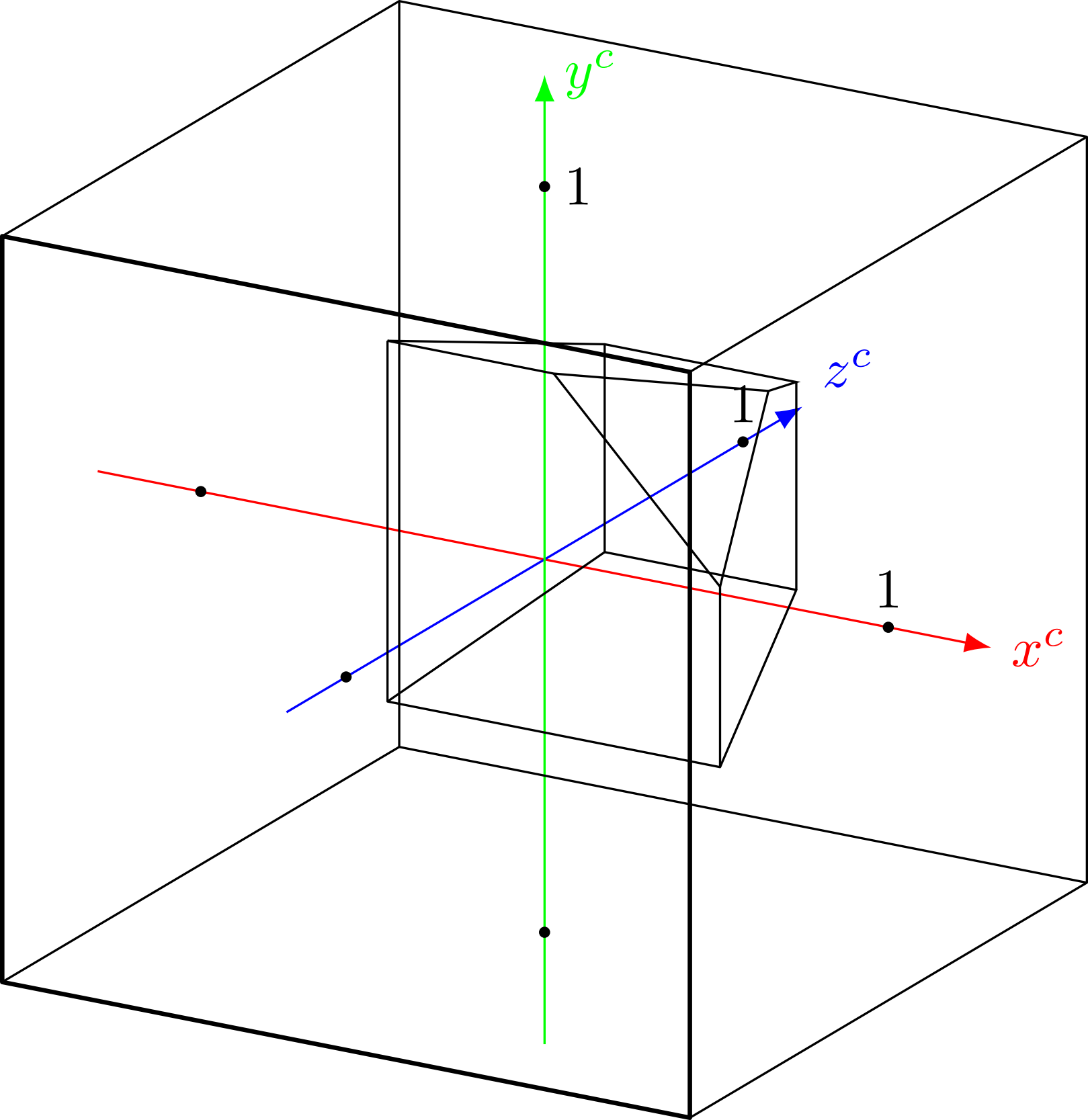
y^c
1
z^c
1
1
x^c

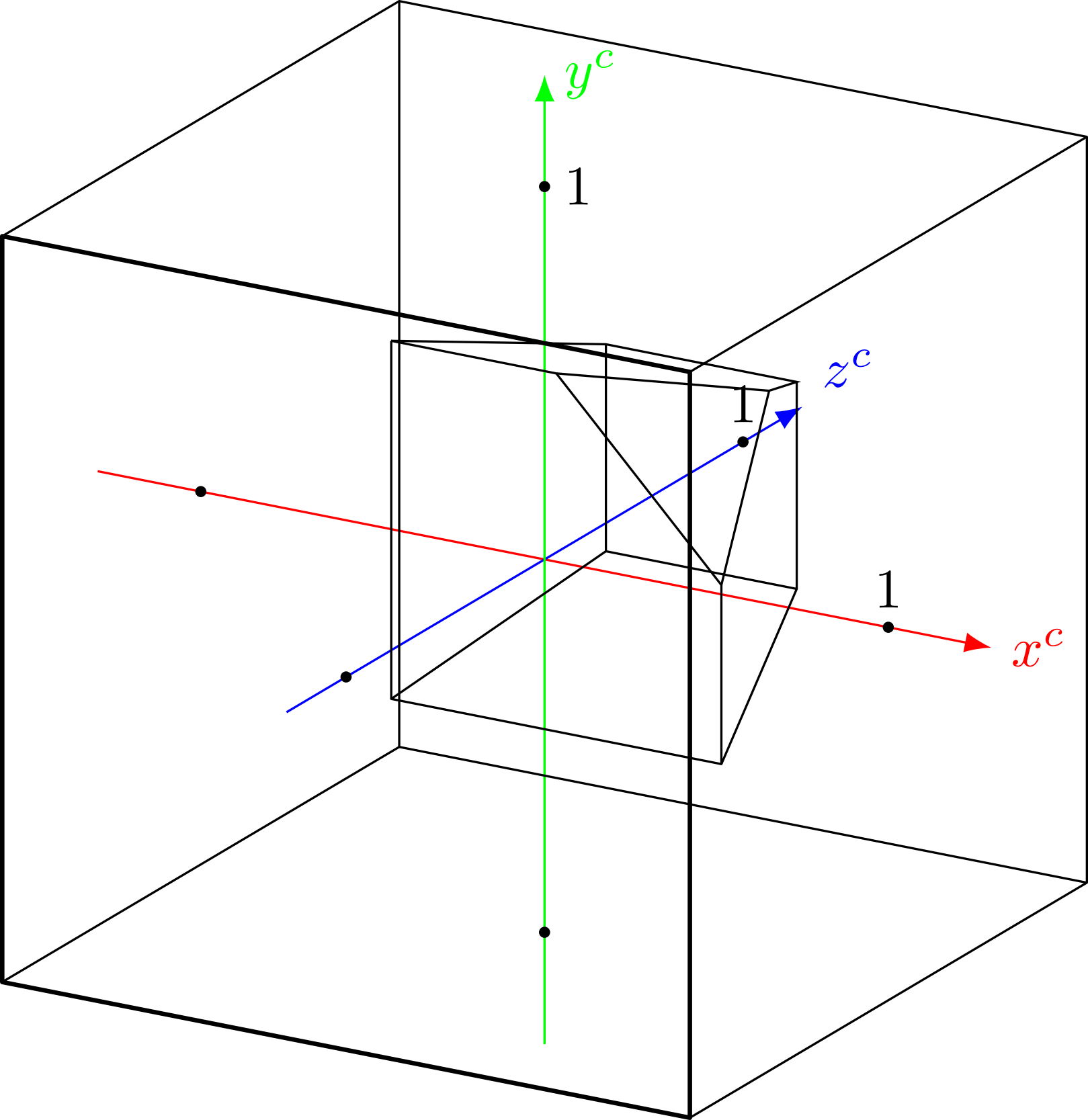
y^c
1
z^c
1
1
x^c

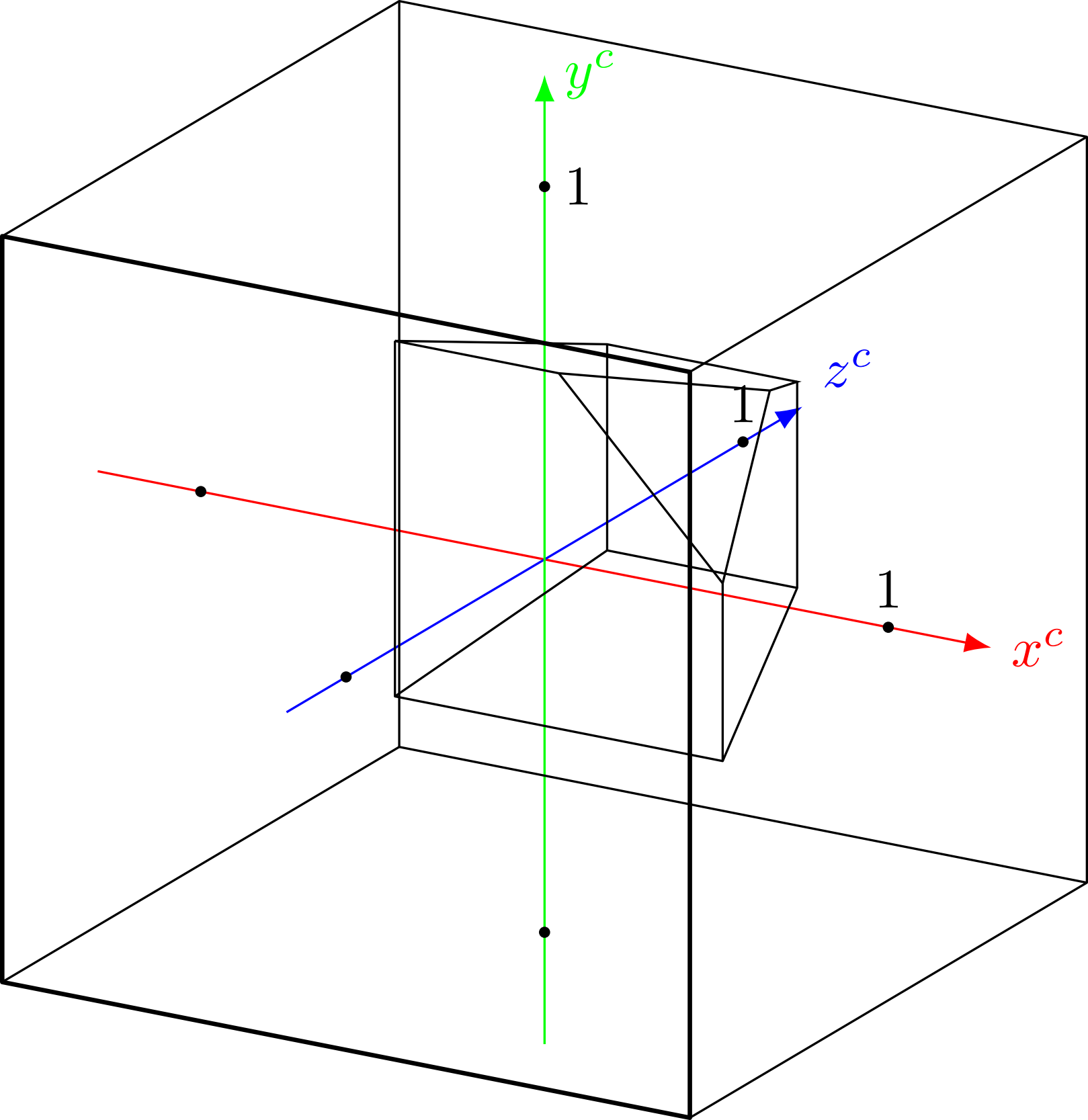
y^c
1
z^c
1
1
x^c

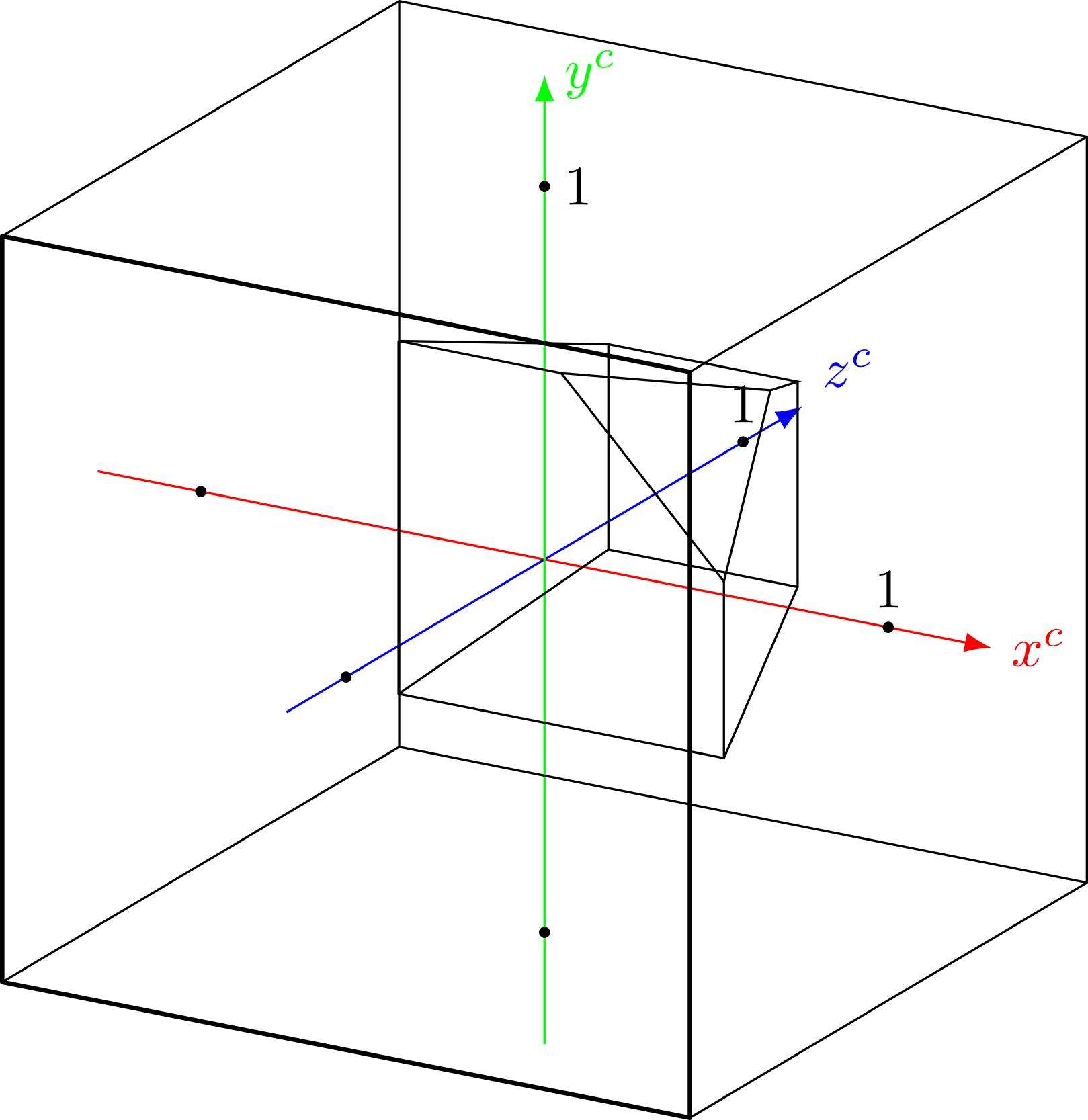
y^c
1
z^c
1
1
x^c

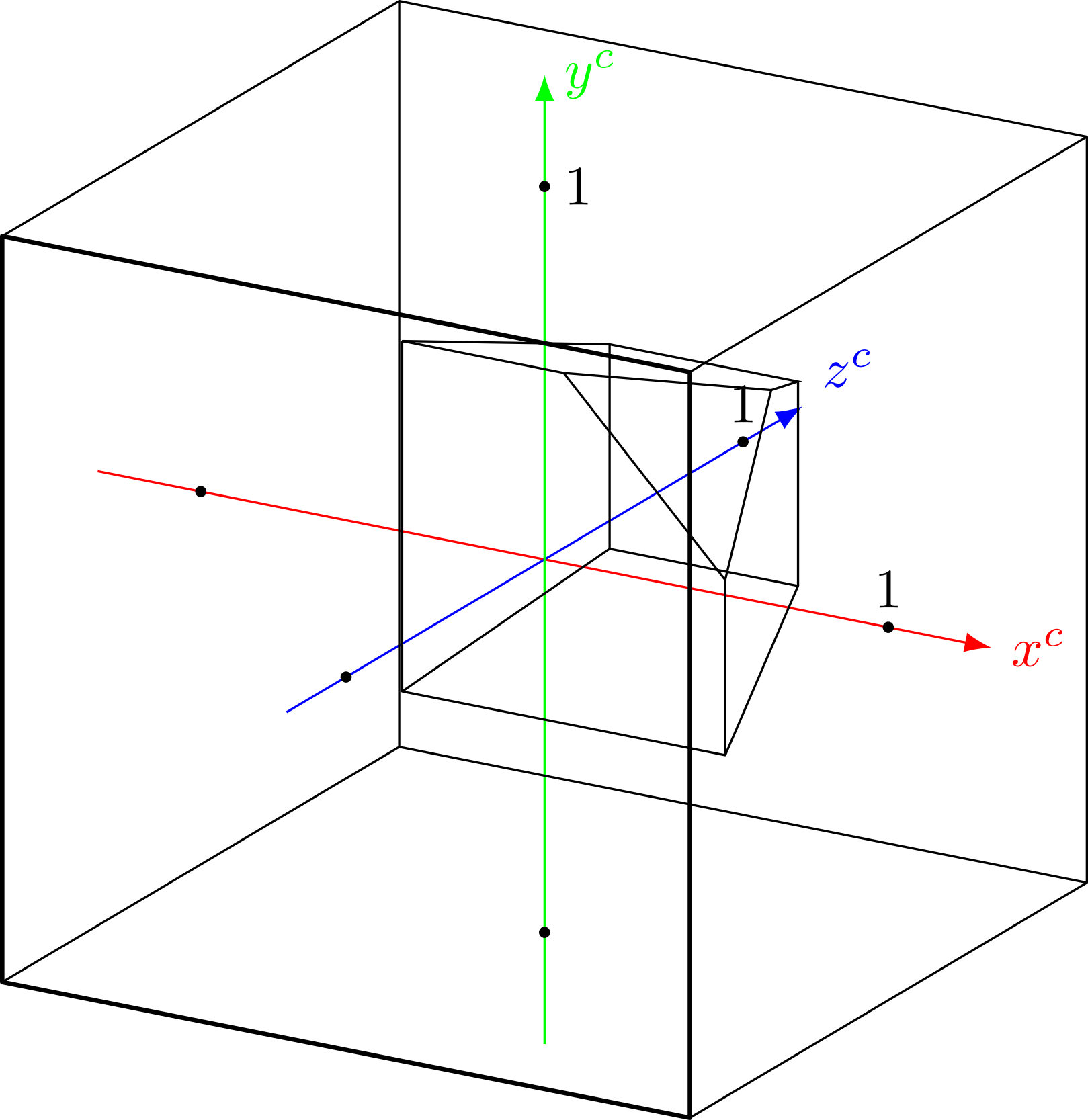
y^c
1
z^c
1
1
x^c

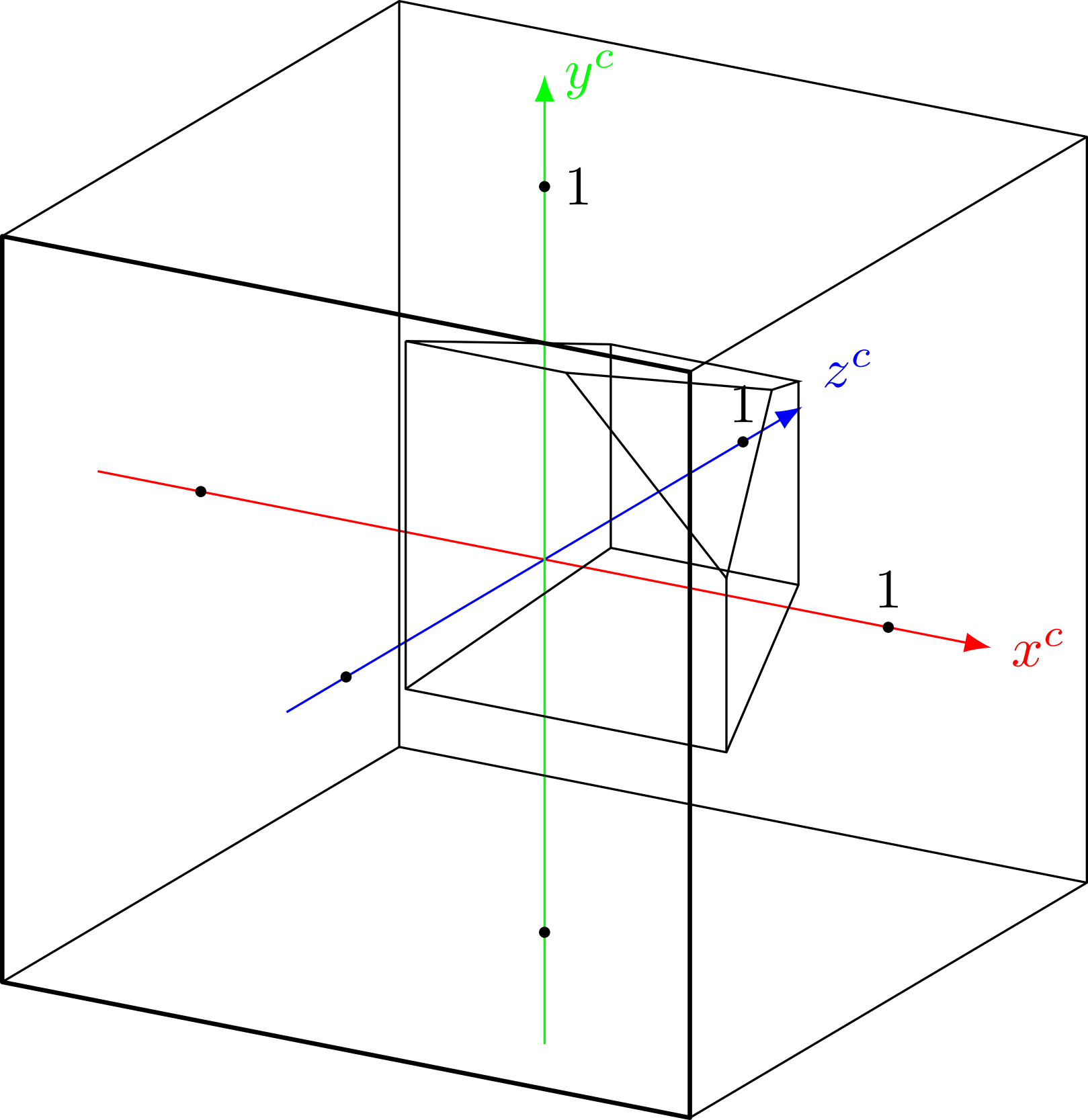
y^c
1
z^c
1
1
x^c

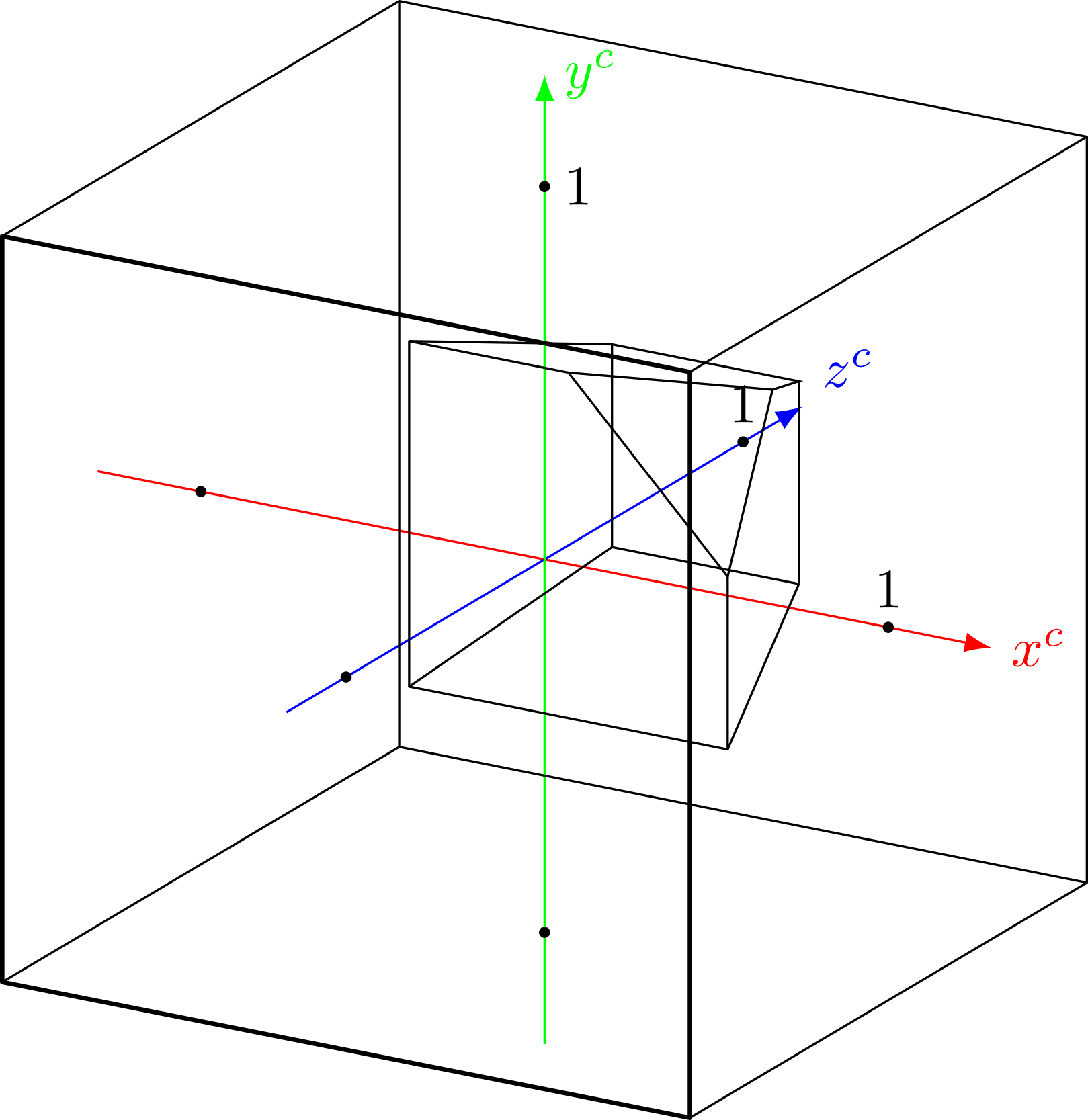
y^c
1
z^c
1
1
x^c

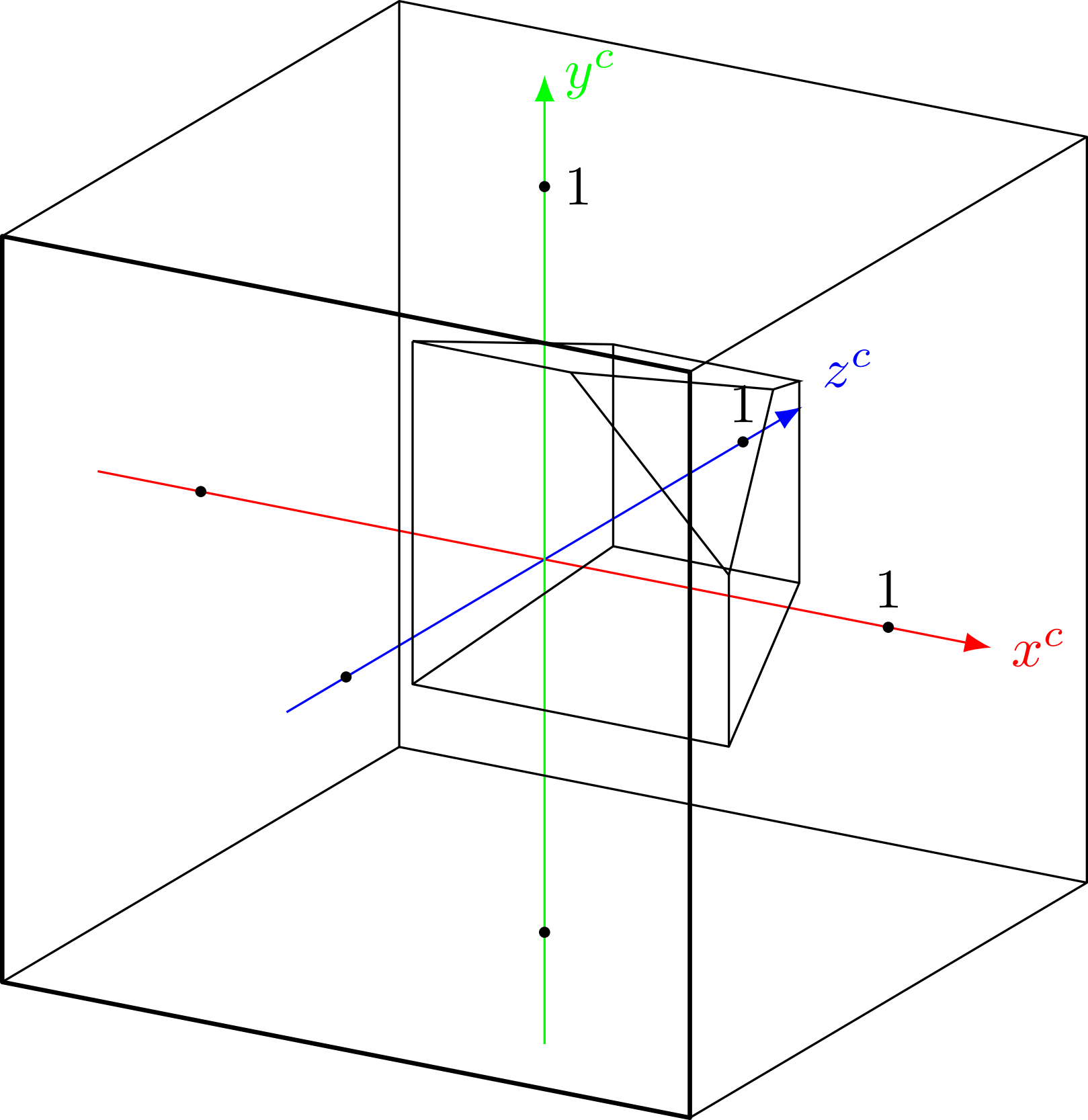
y^c
1
z^c
1
1
x^c

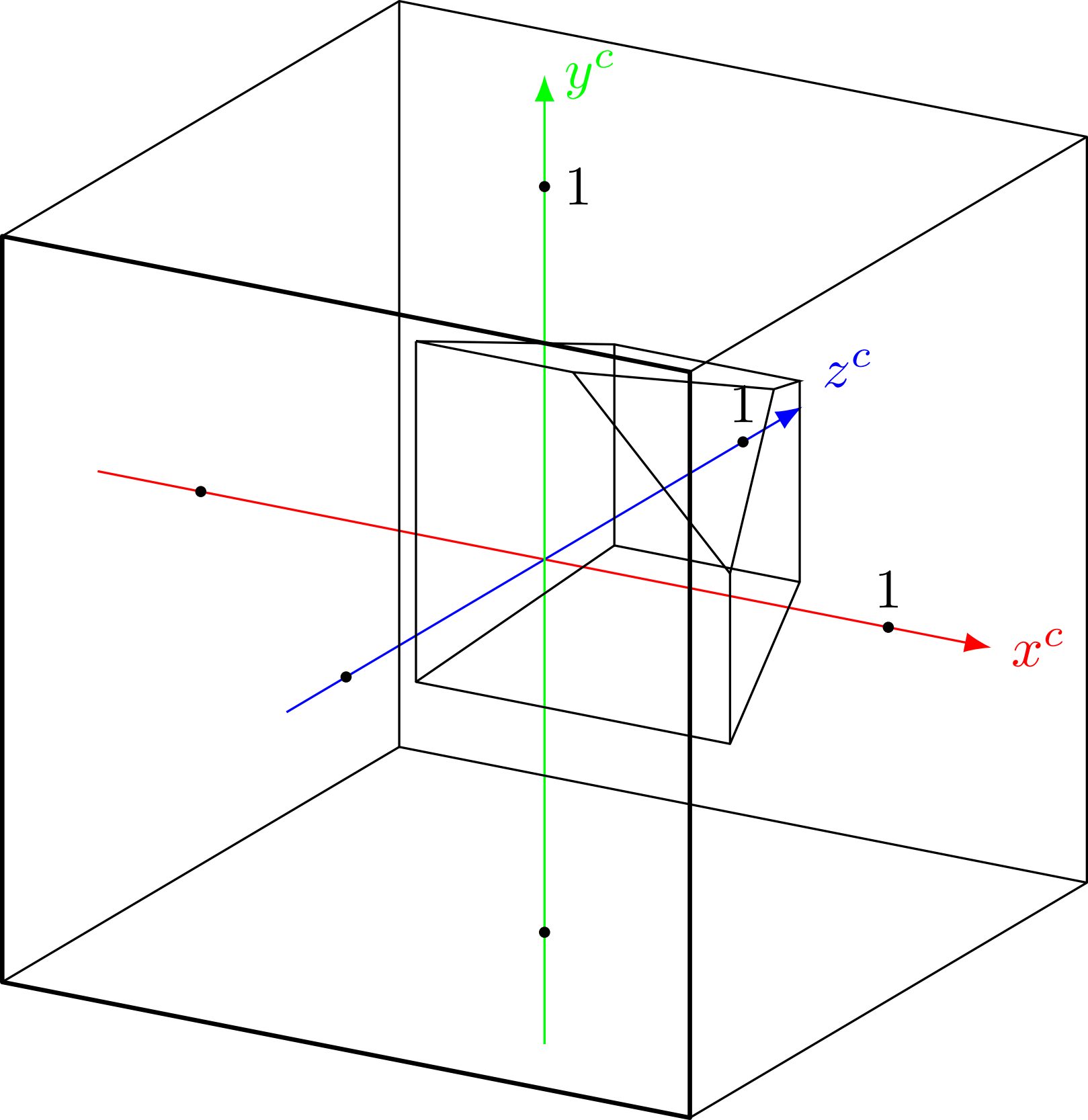
y^c
1
z^c
1
1
x^c

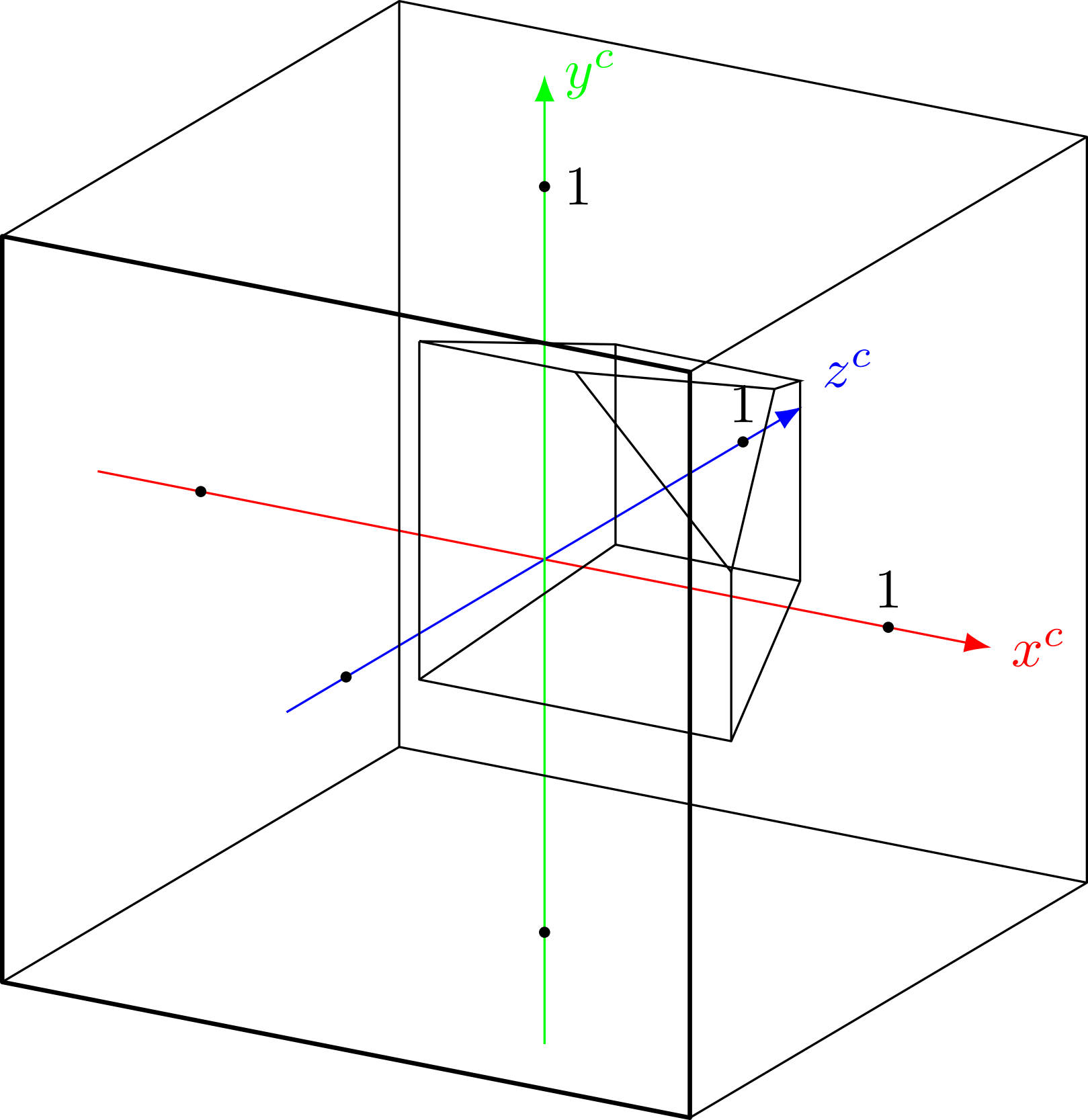
y^c
1
z^c
1
1
x^c

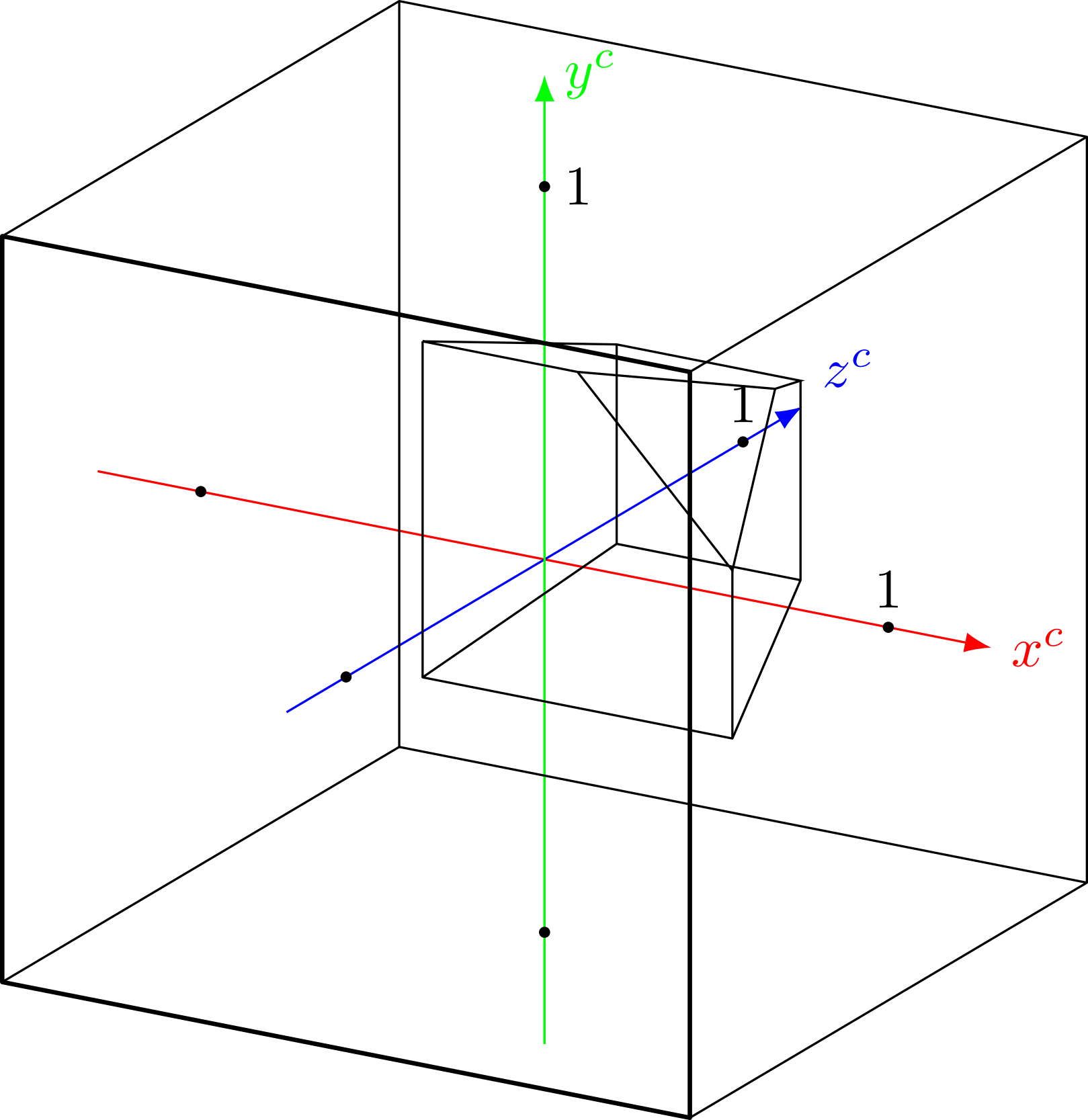
y^c
1
z^c
1
1
x^c

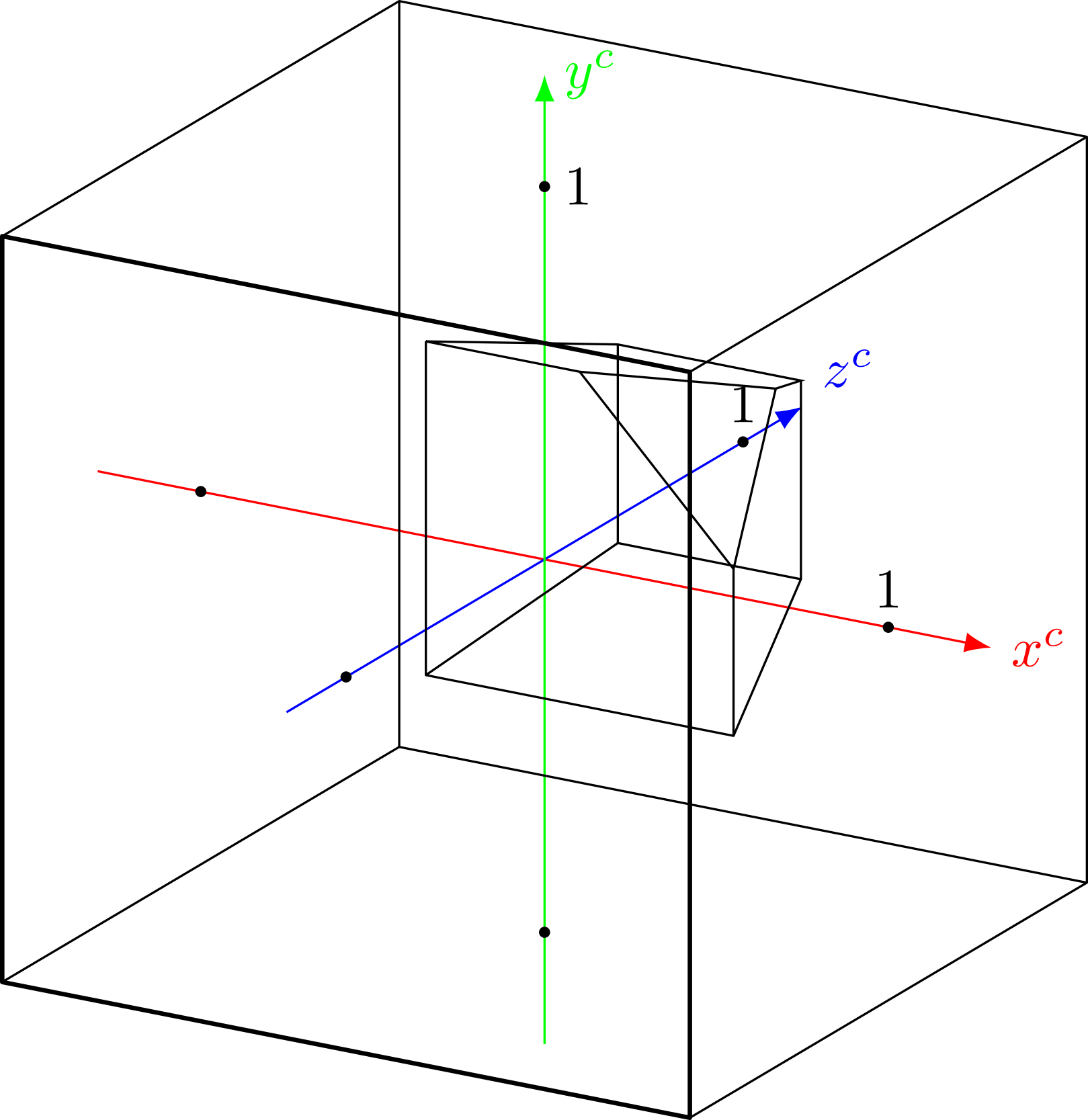
y^c
1
z^c
1
1
x^c

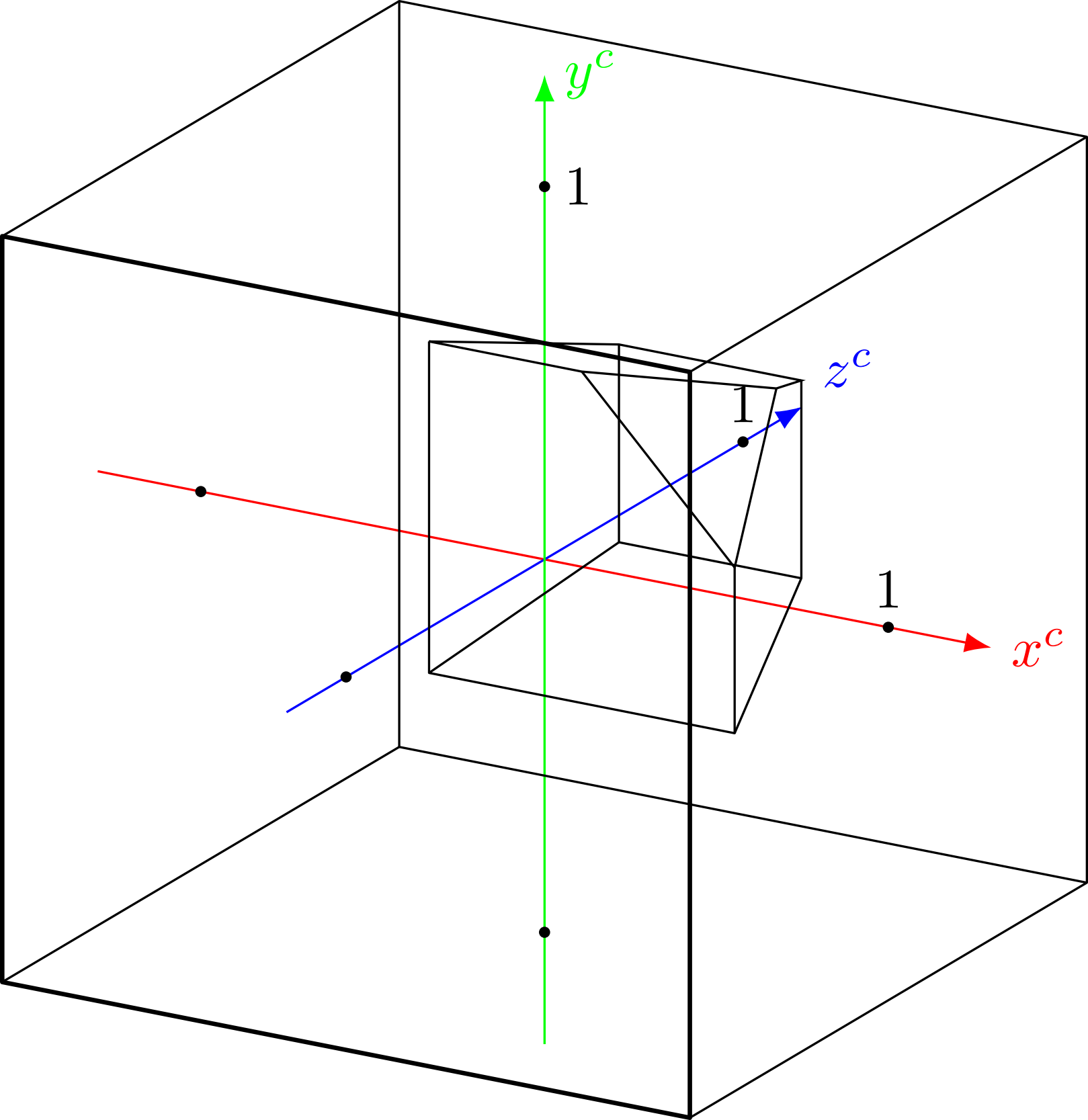
y^c
1
z^c
1
1
x^c

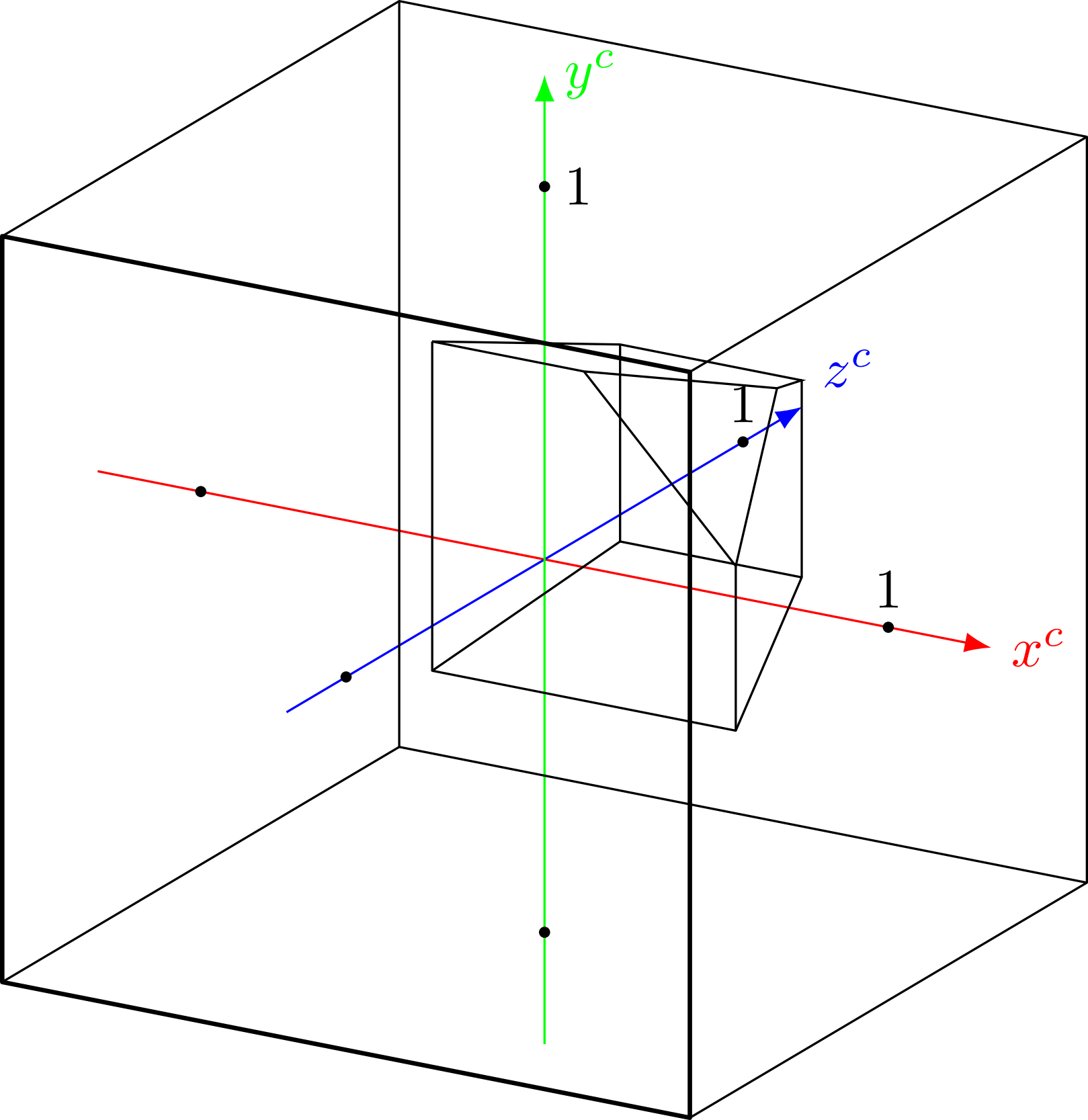
y^c
1
z^c
1
1
x^c

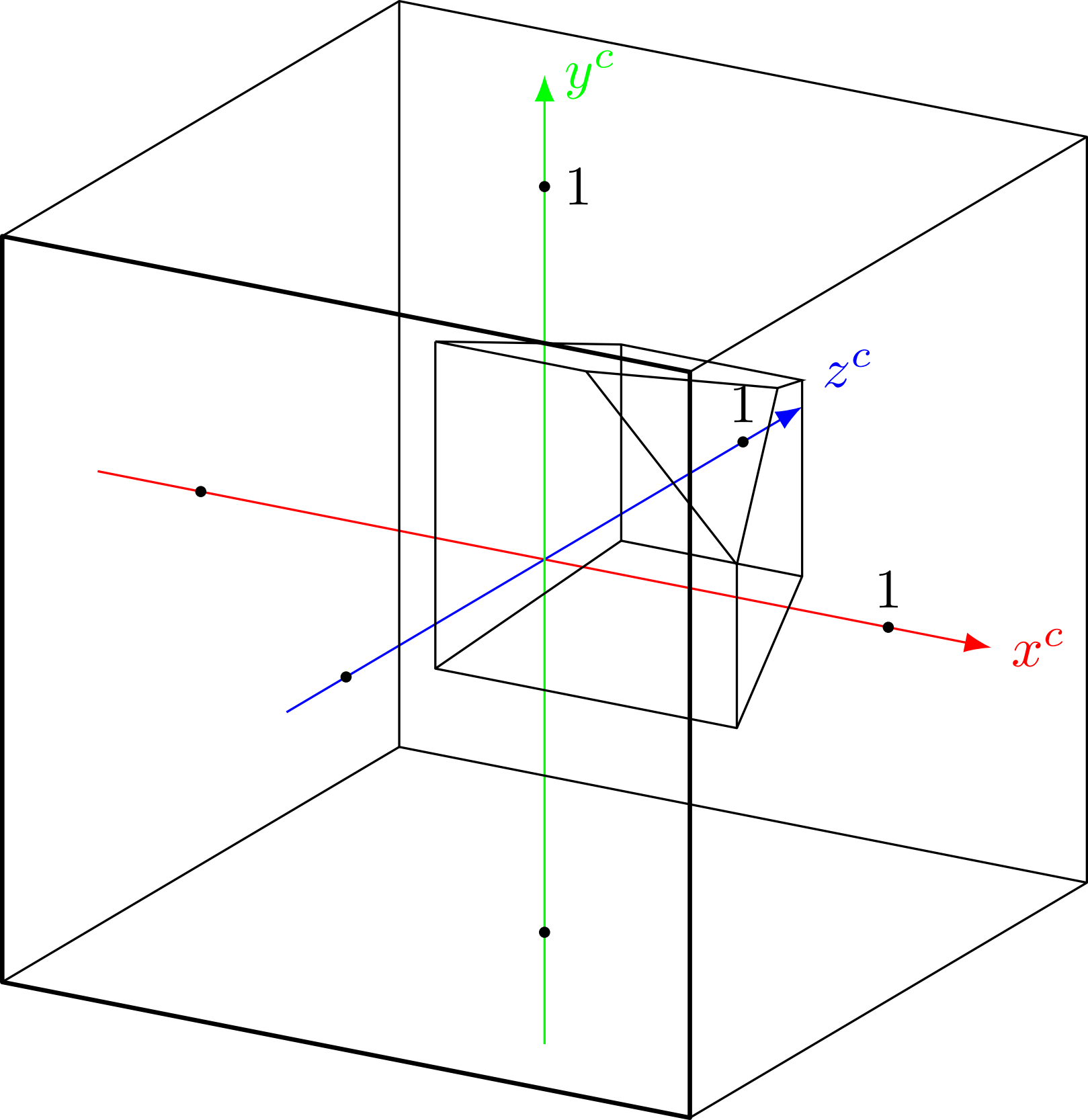
y^c
1
z^c
1
1
x^c

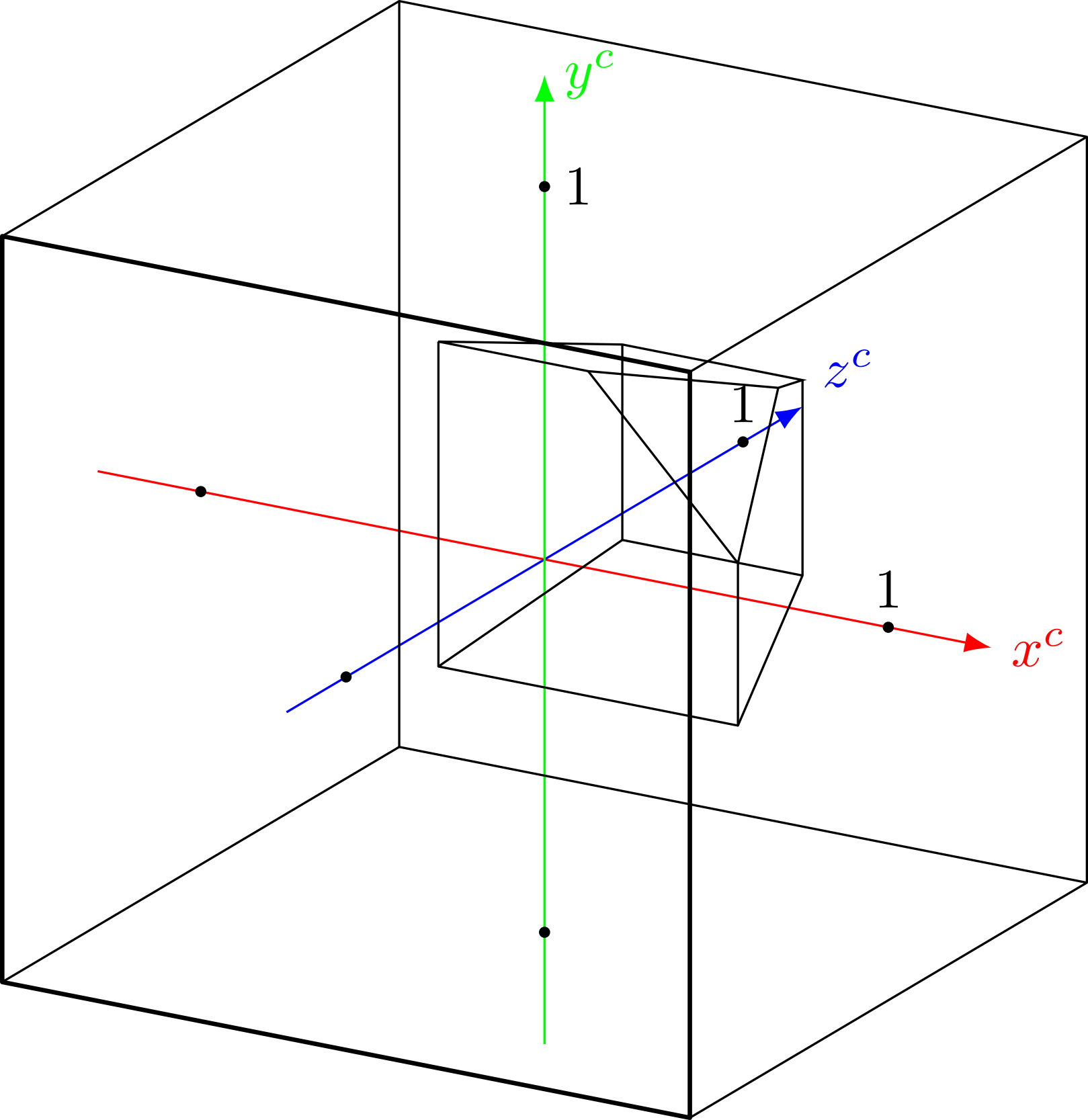
y^c
1
z^c
1
1
x^c

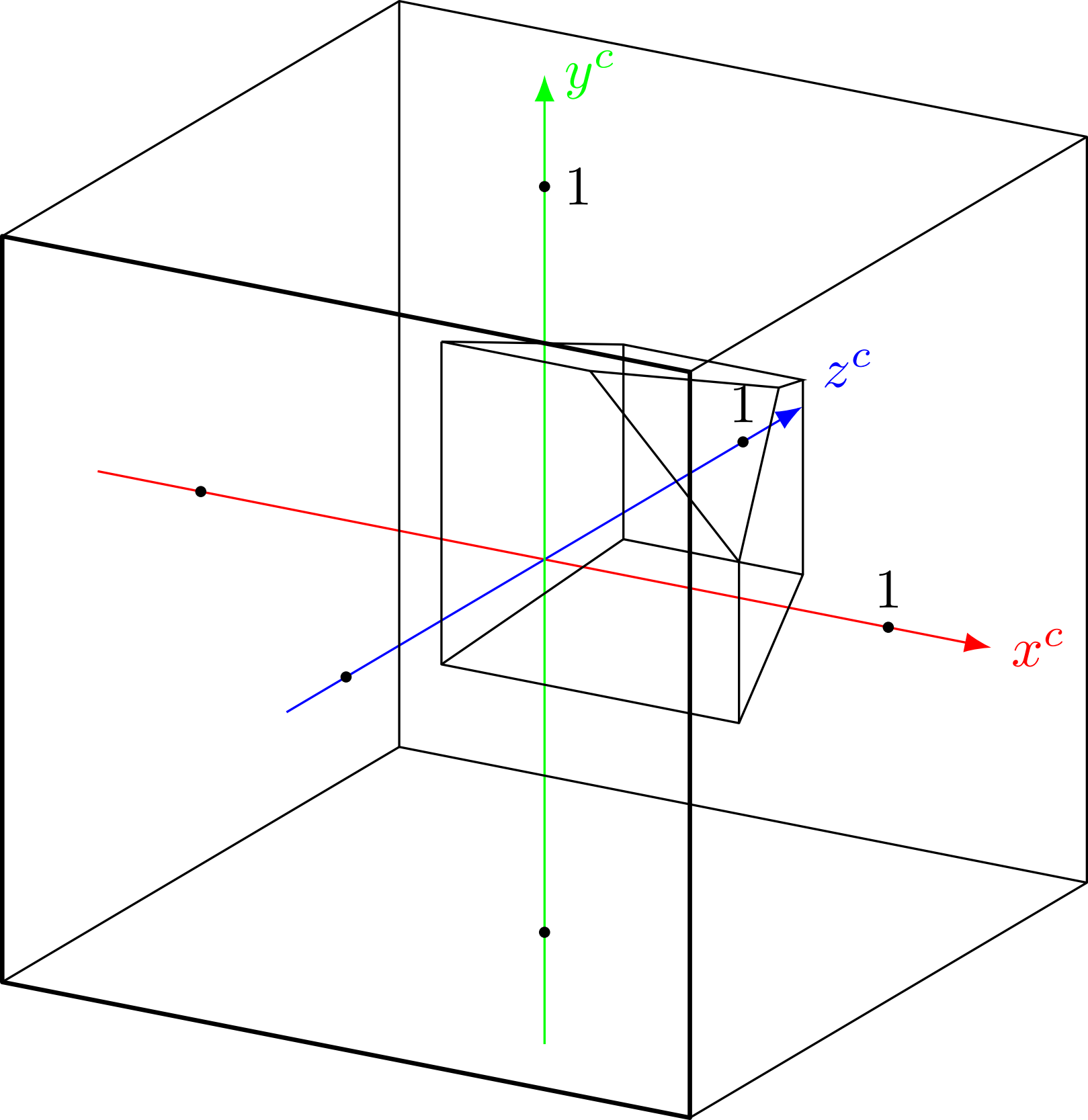
y^c
1
z^c
1
1
x^c

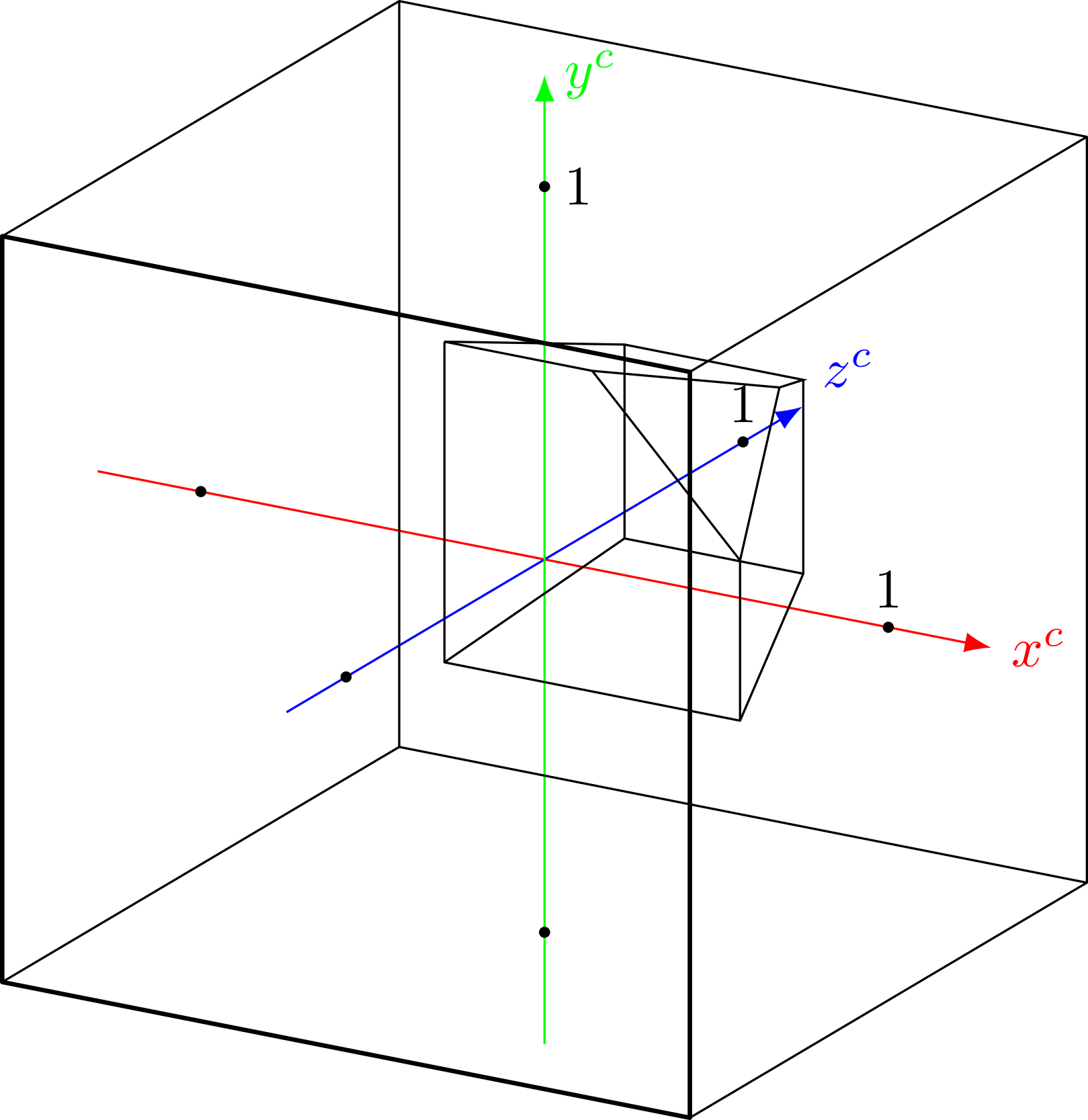
y^c
1
z^c
1
1
x^c

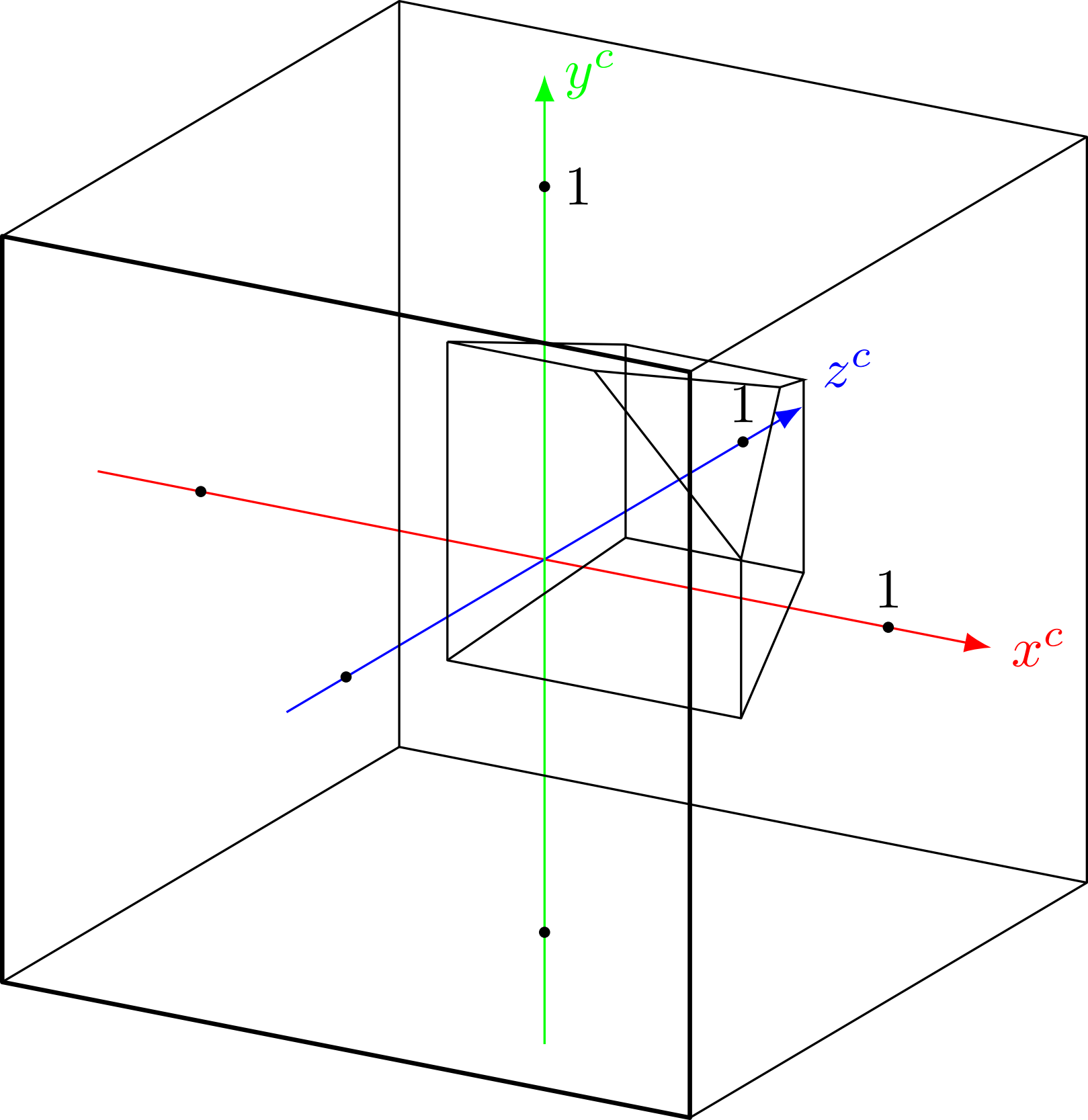
y^c
1
z^c
1
1
x^c

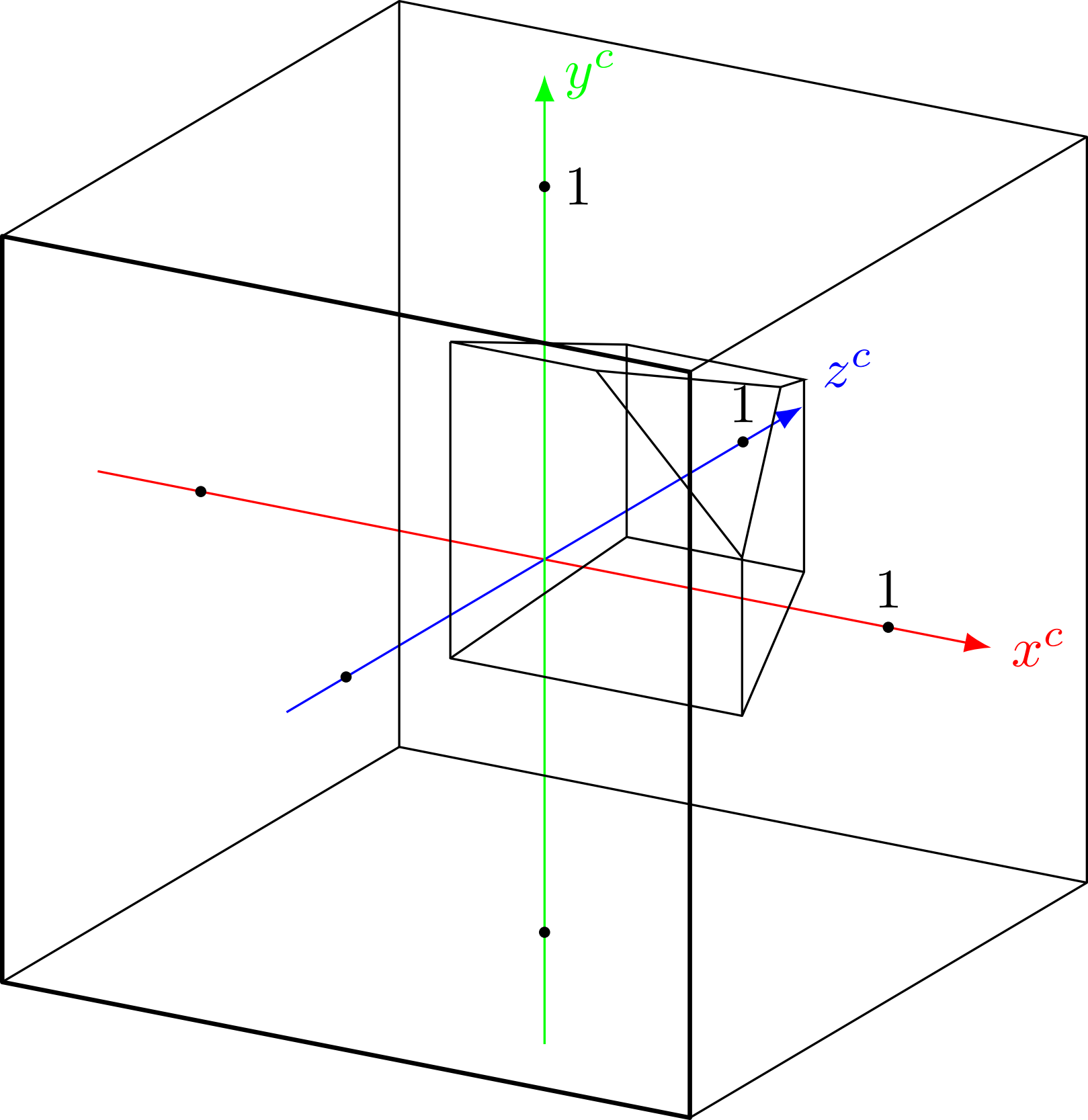
y^c
1
z^c
1
1
x^c

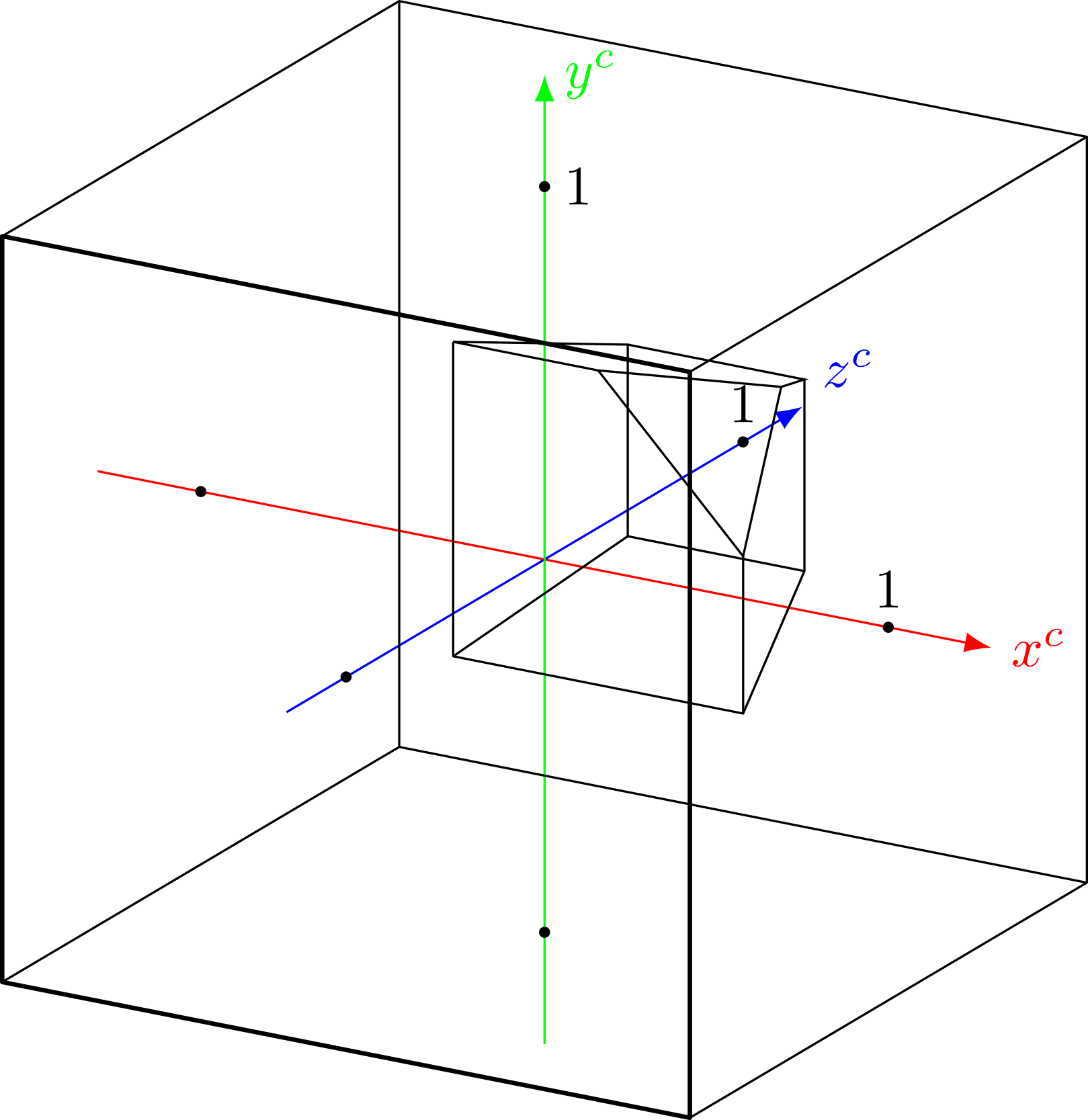
y^c
1
z^c
1
1
x^c

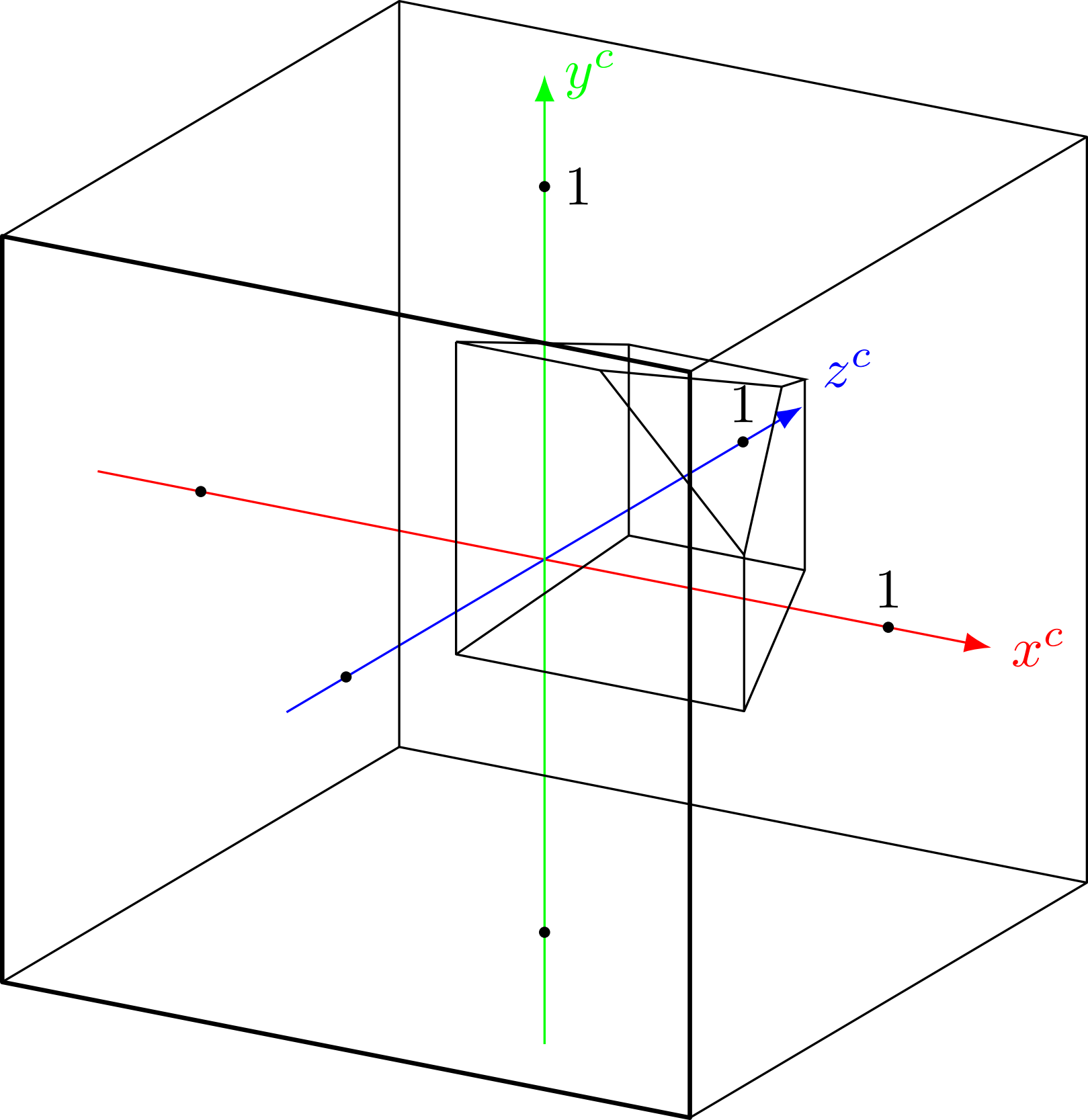
y^c
1
z^c
1
1
x^c

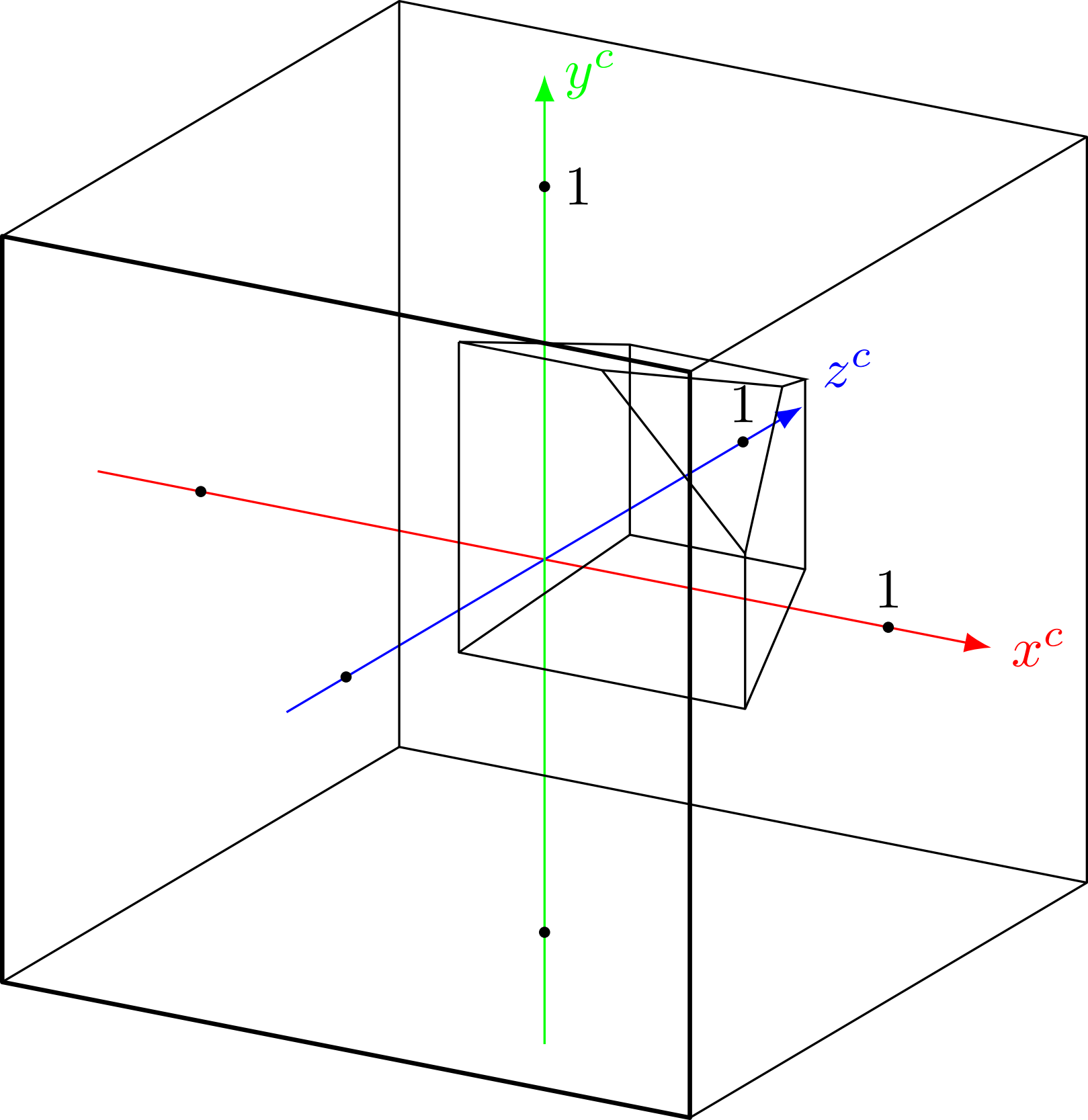
y^c
1
z^c
1
1
x^c

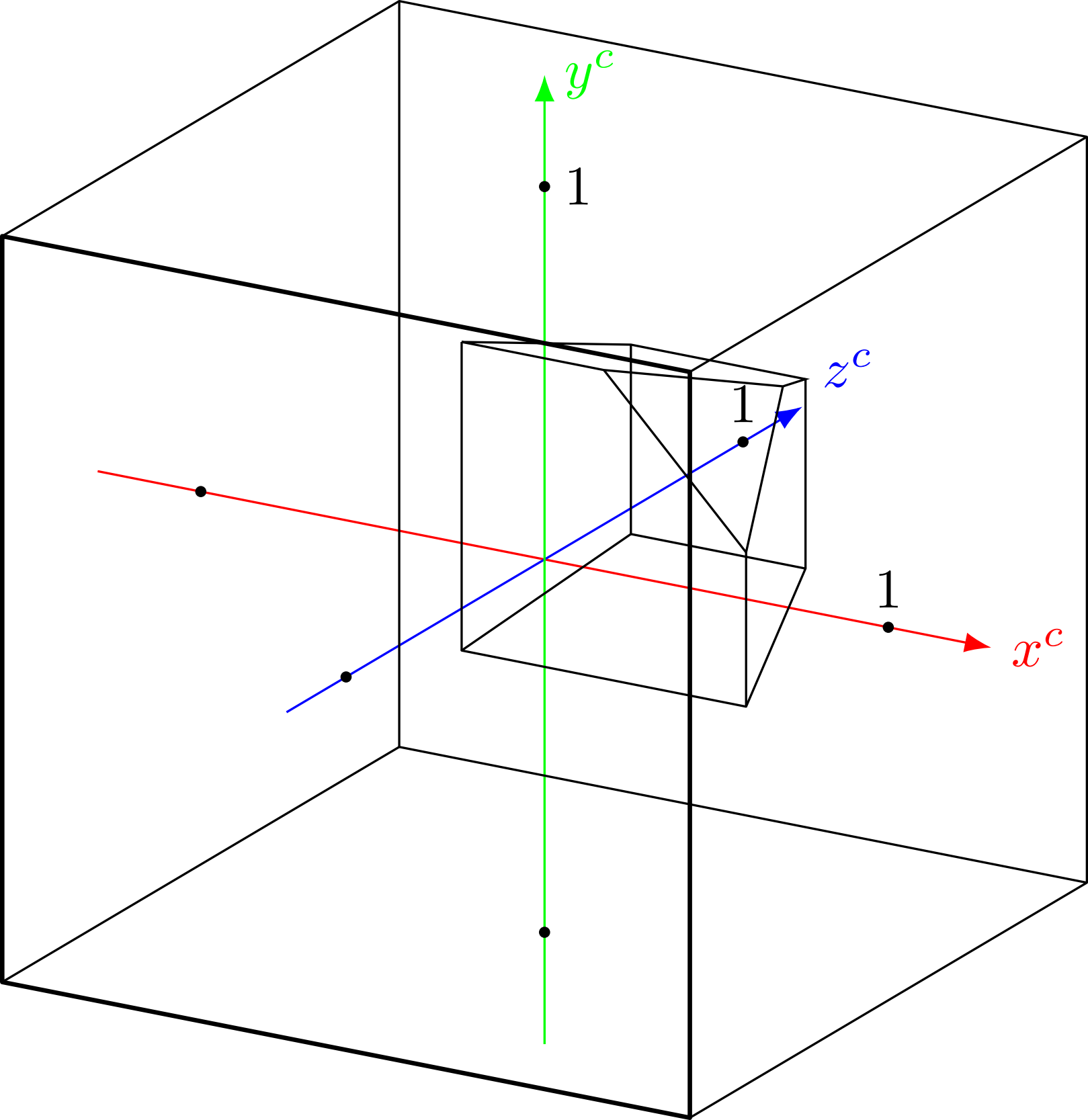
y^c
1
z^c
1
1
x^c

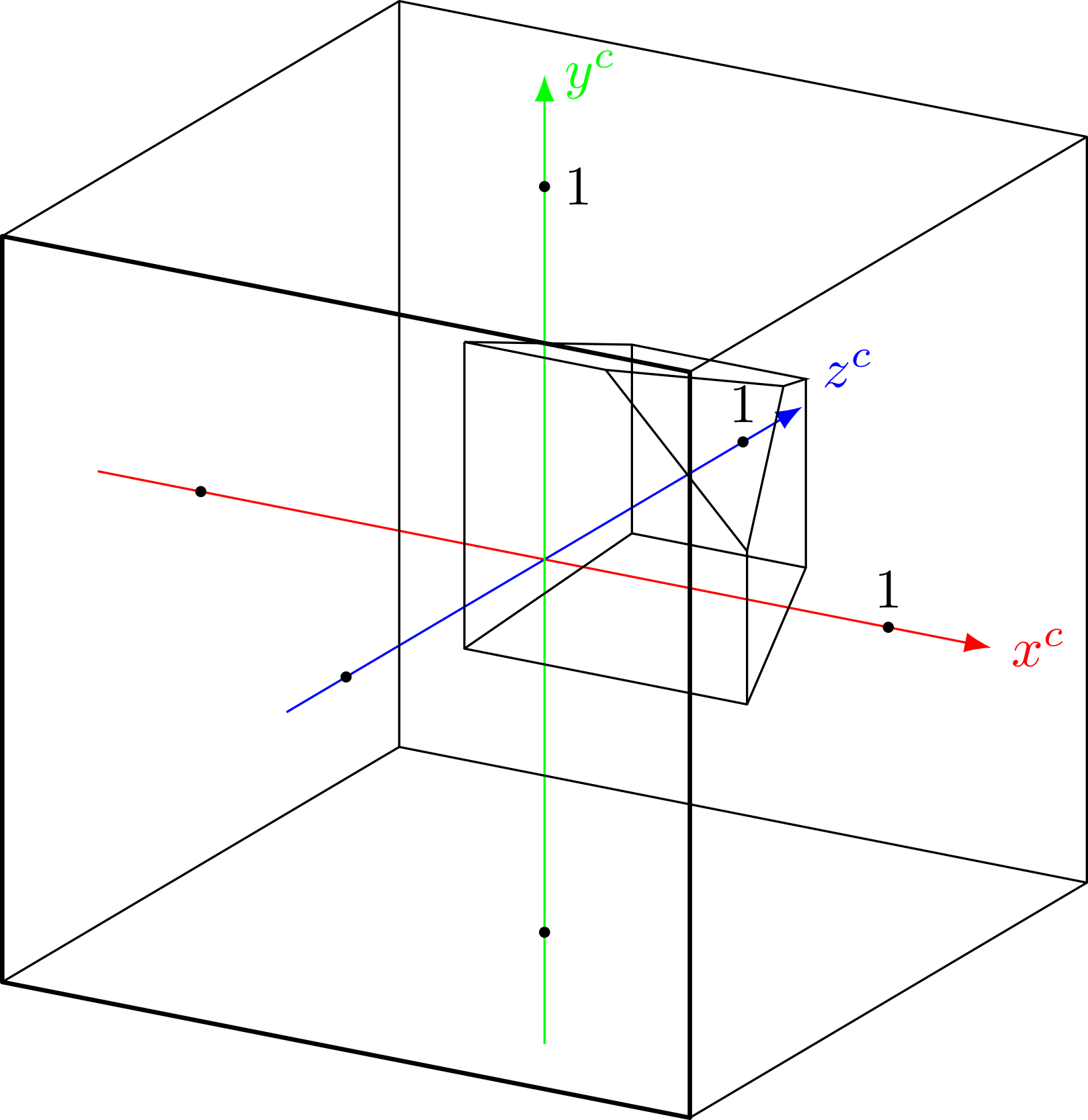
y^c
1
z^c
1
1
x^c

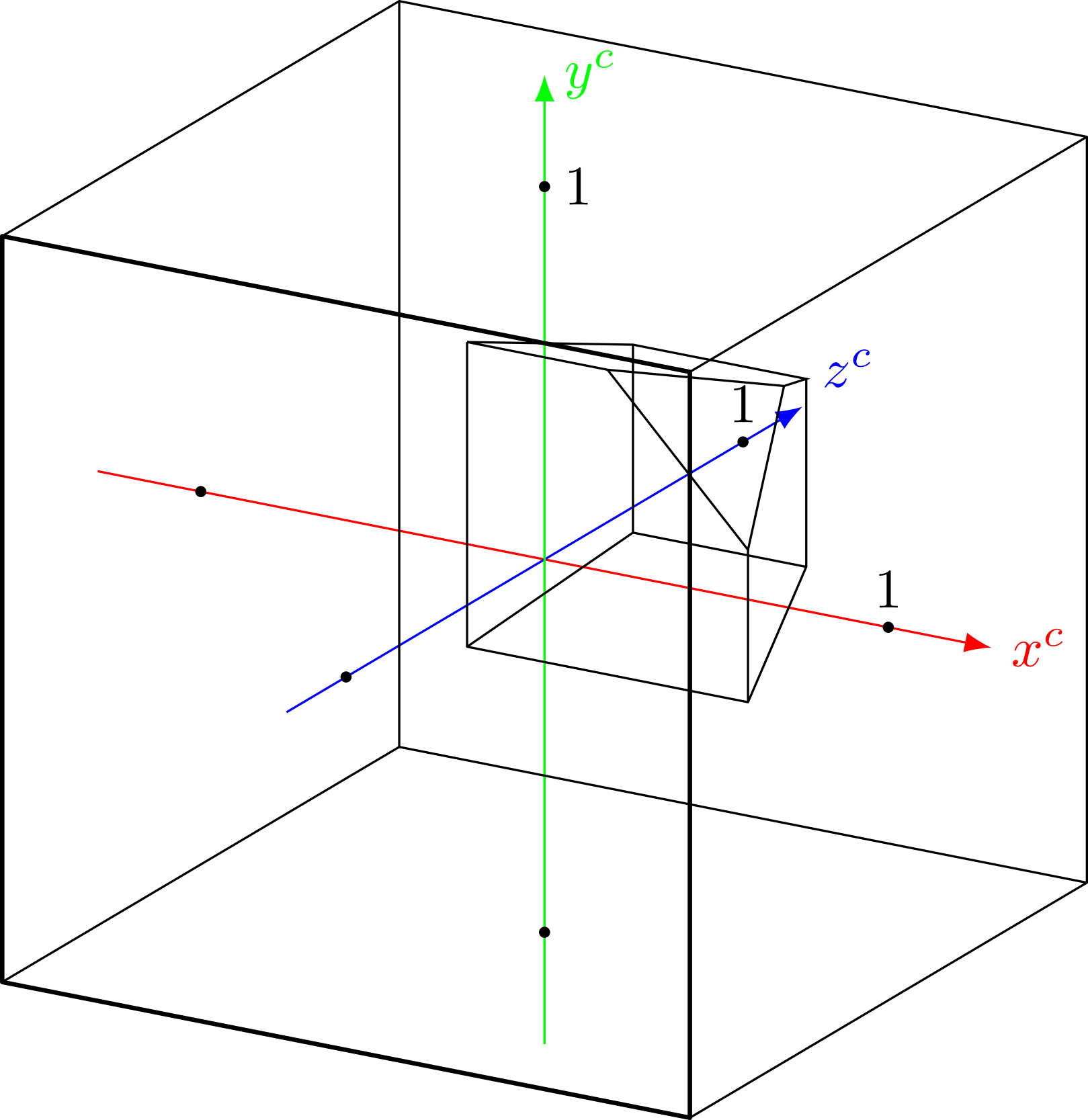
y^c
1
z^c
1
1
x^c

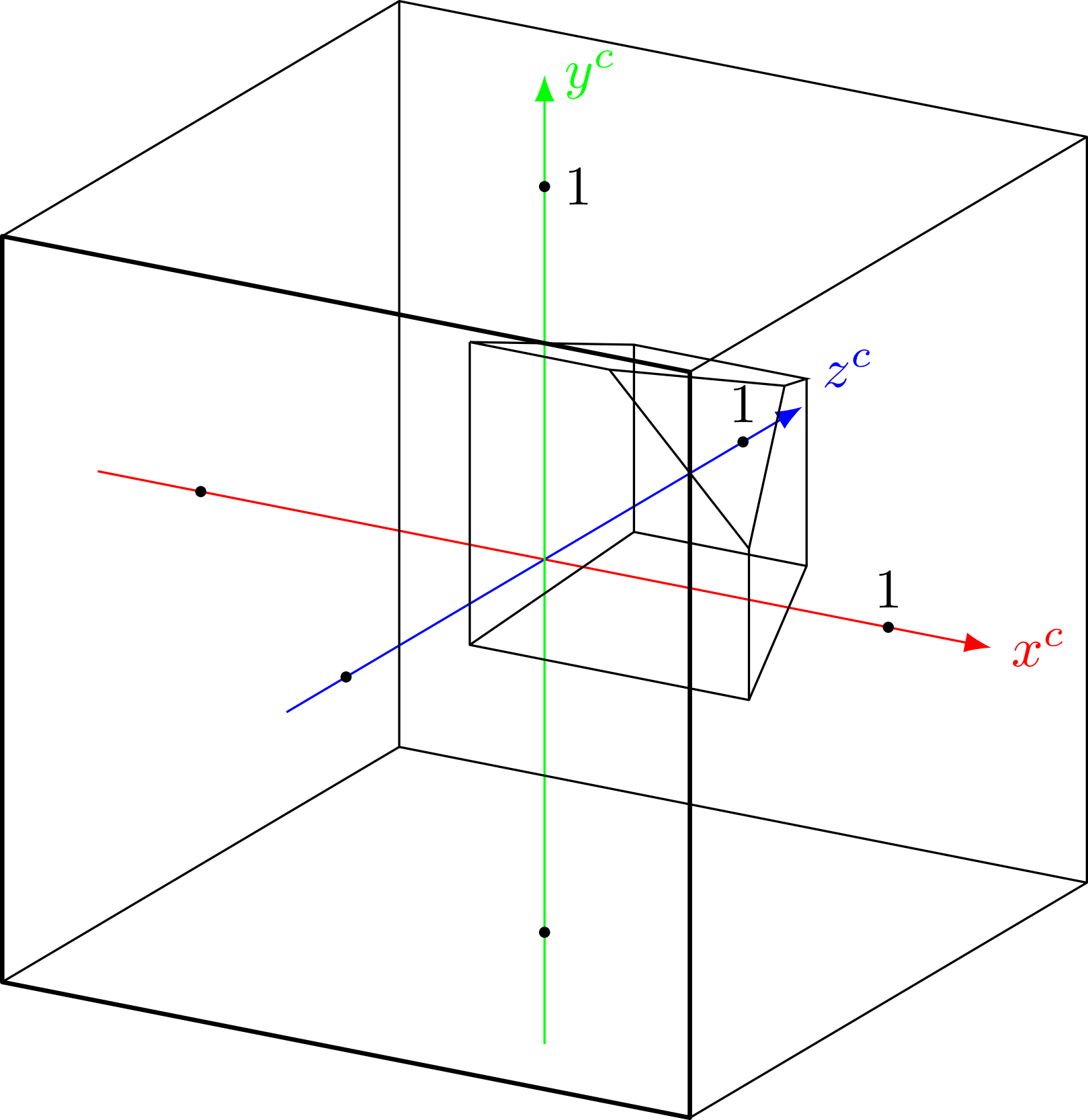
y^c
1
z^c
1
1
x^c

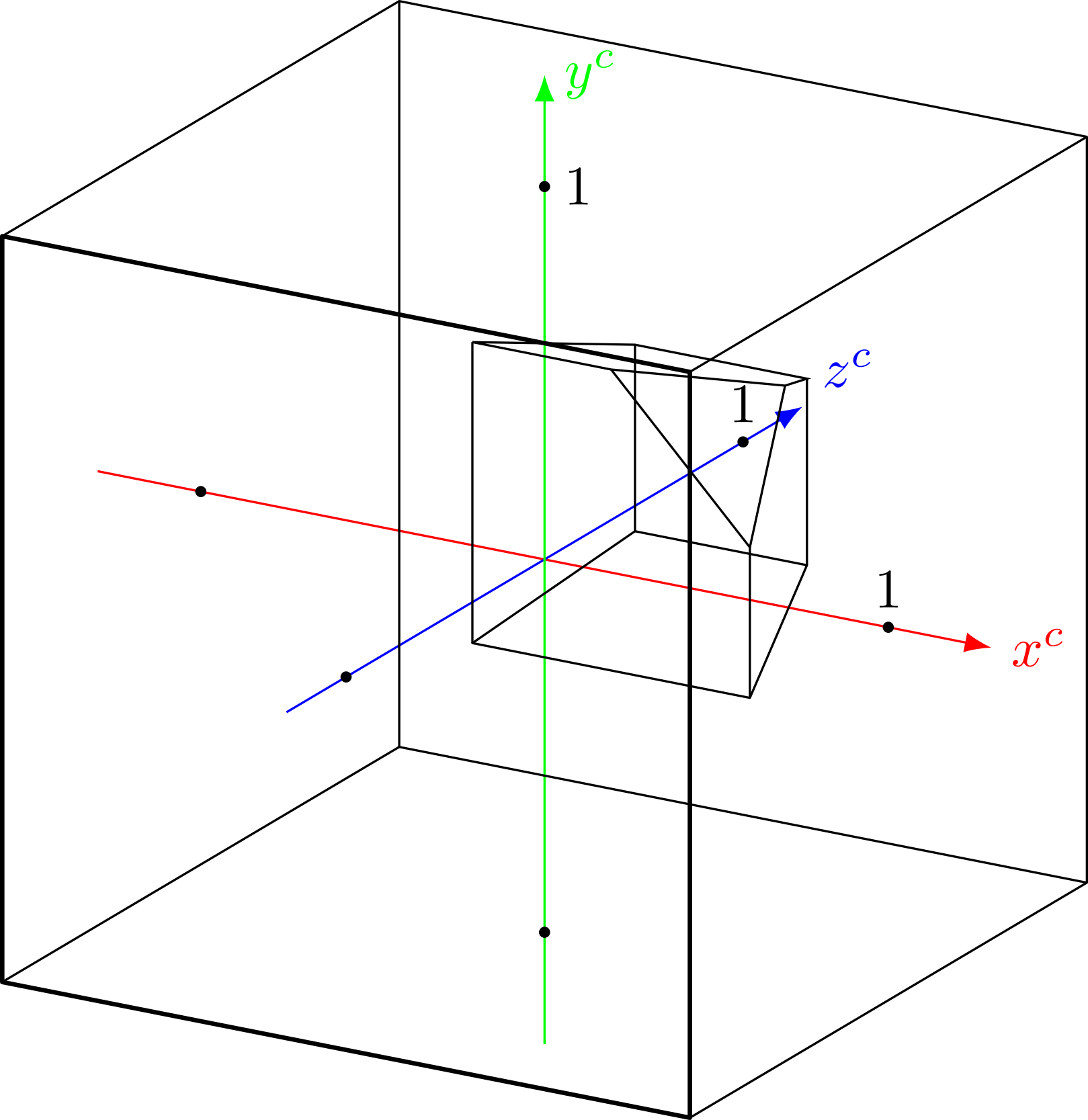
y^c
1
z^c
1
1
x^c

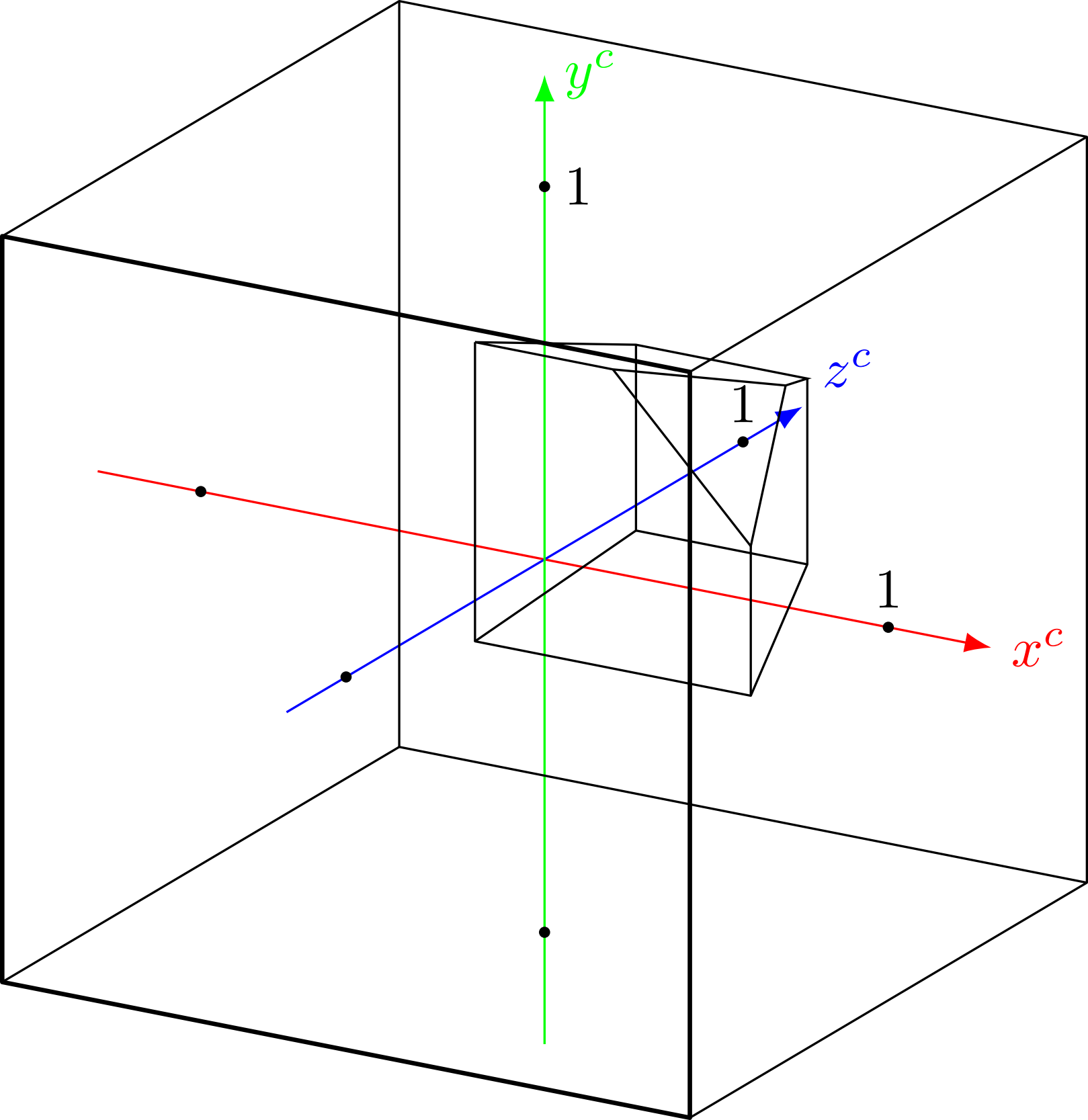
y^c
1
z^c
1
1
x^c

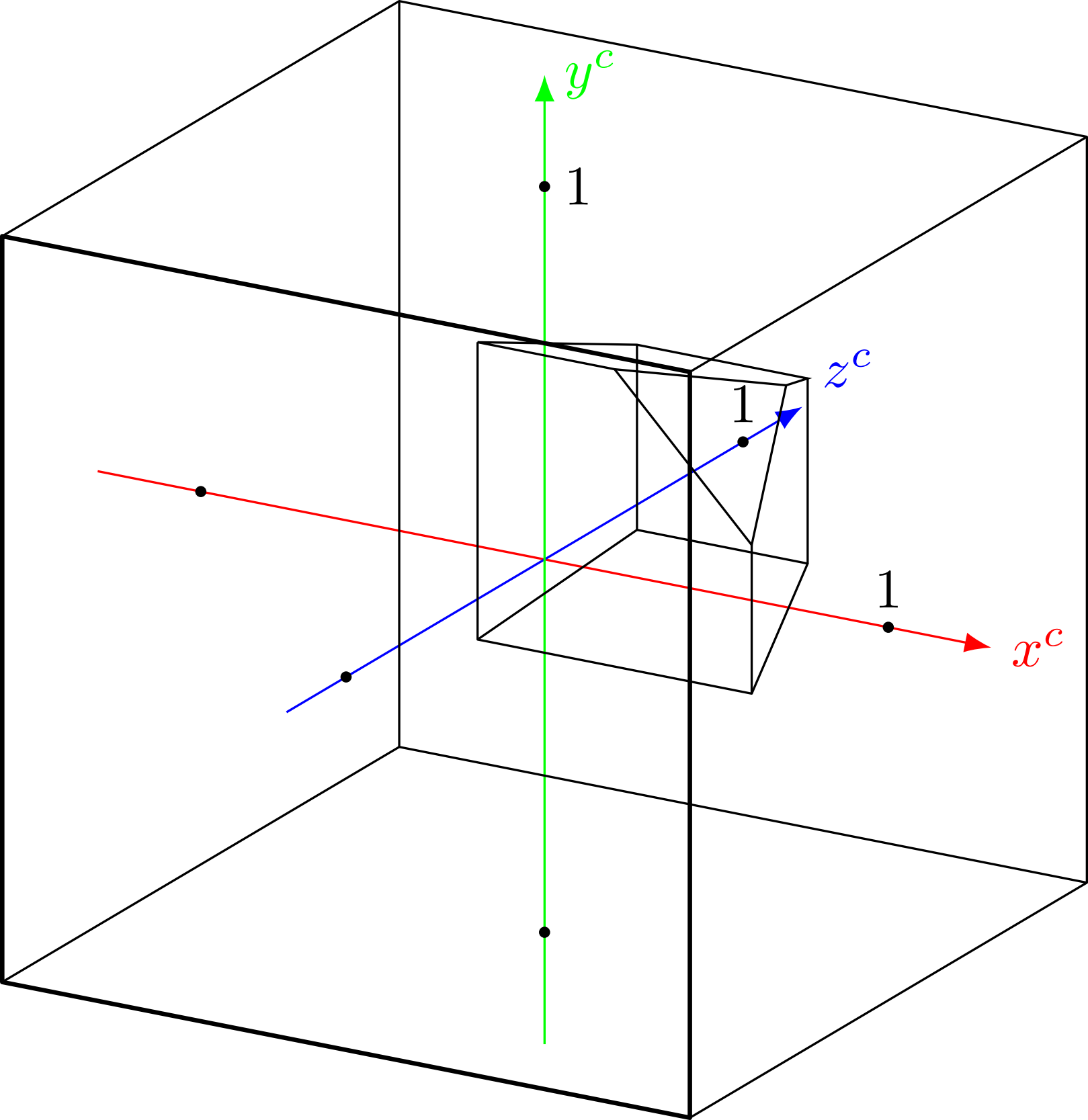
y^c
1
z^c
1
1
x^c

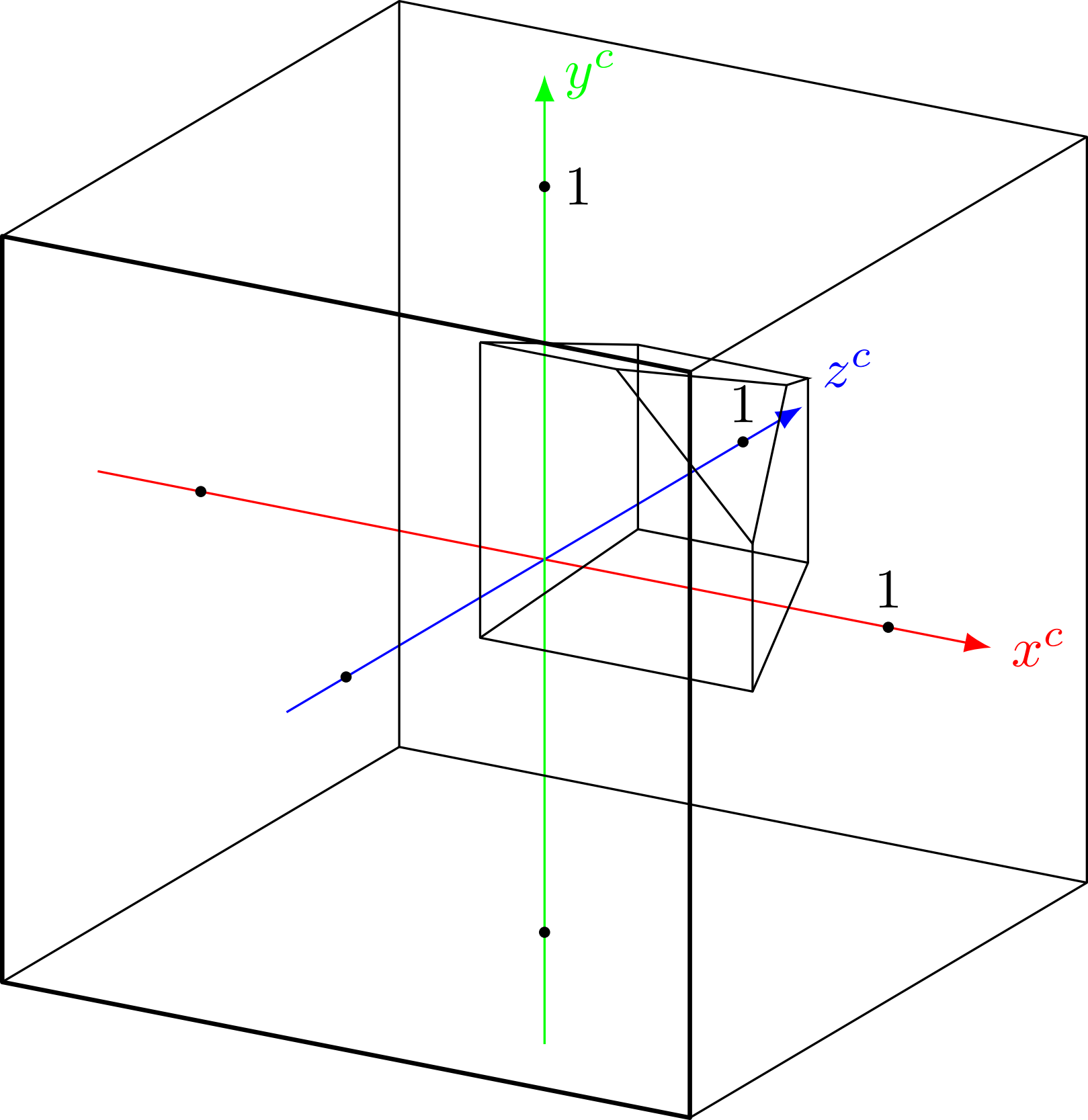
y^c
1
z^c
1
1
x^c

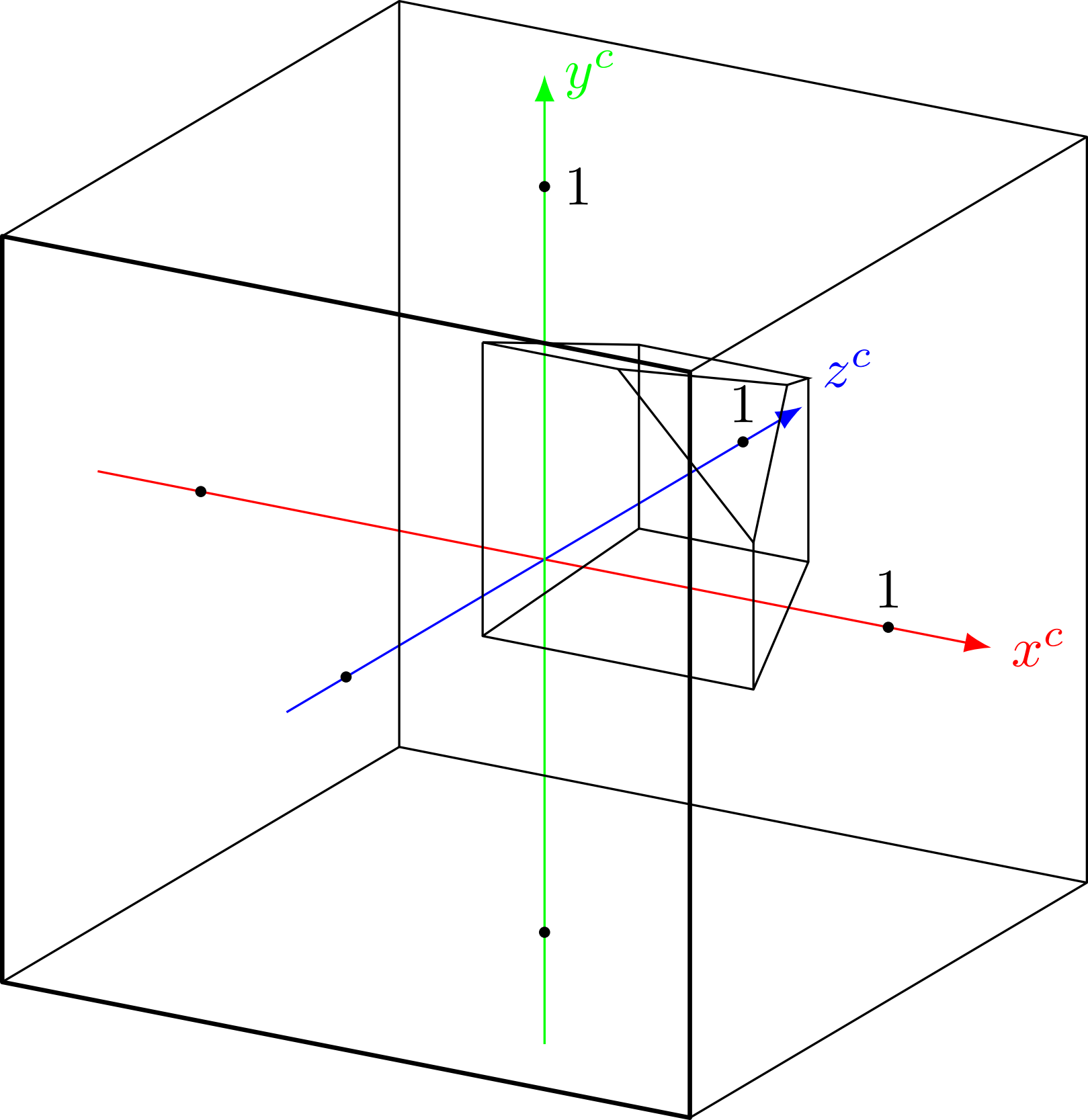
y^c
1
z^c
1
1
x^c

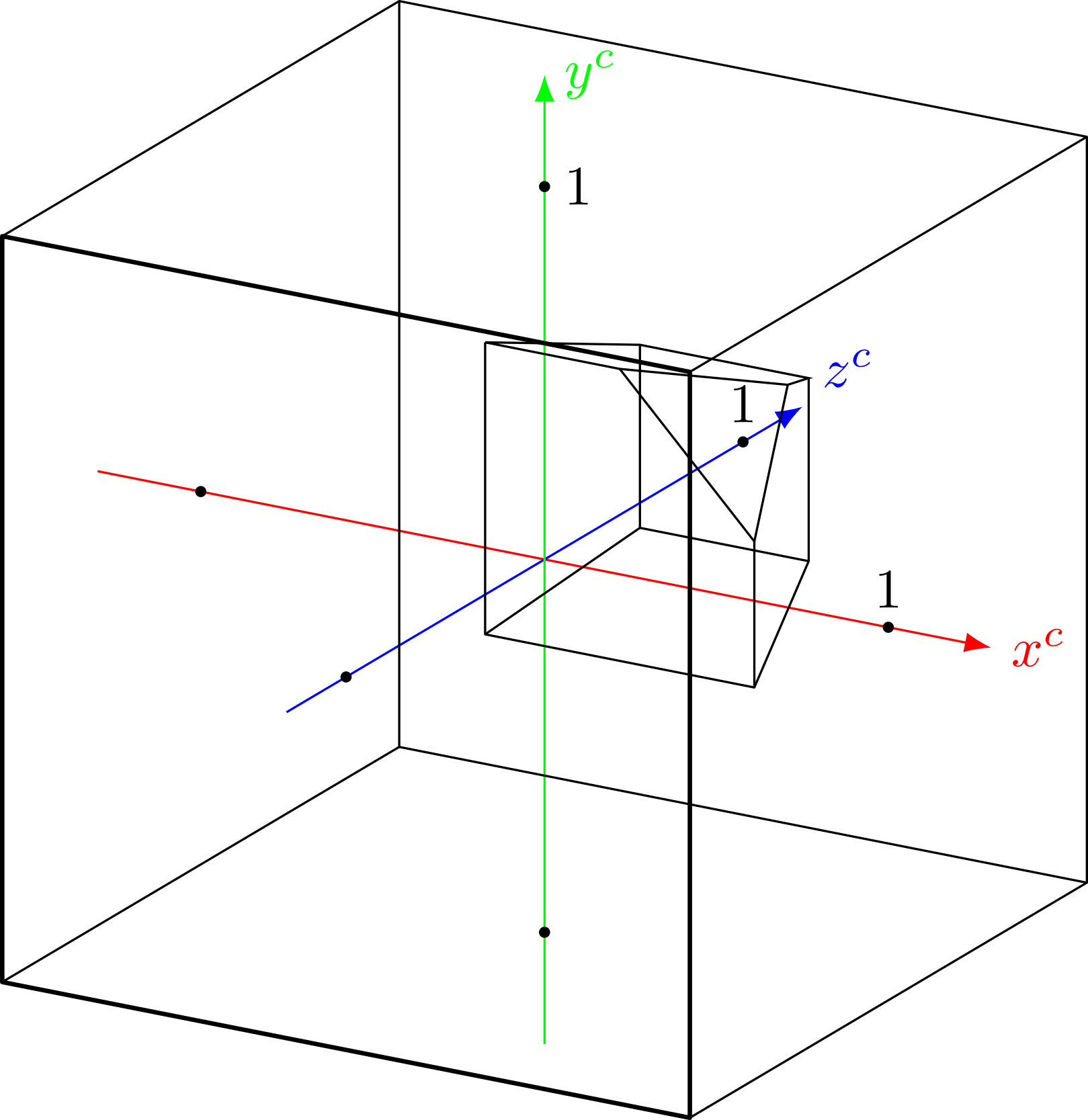
y^c
1
z^c
1
1
x^c

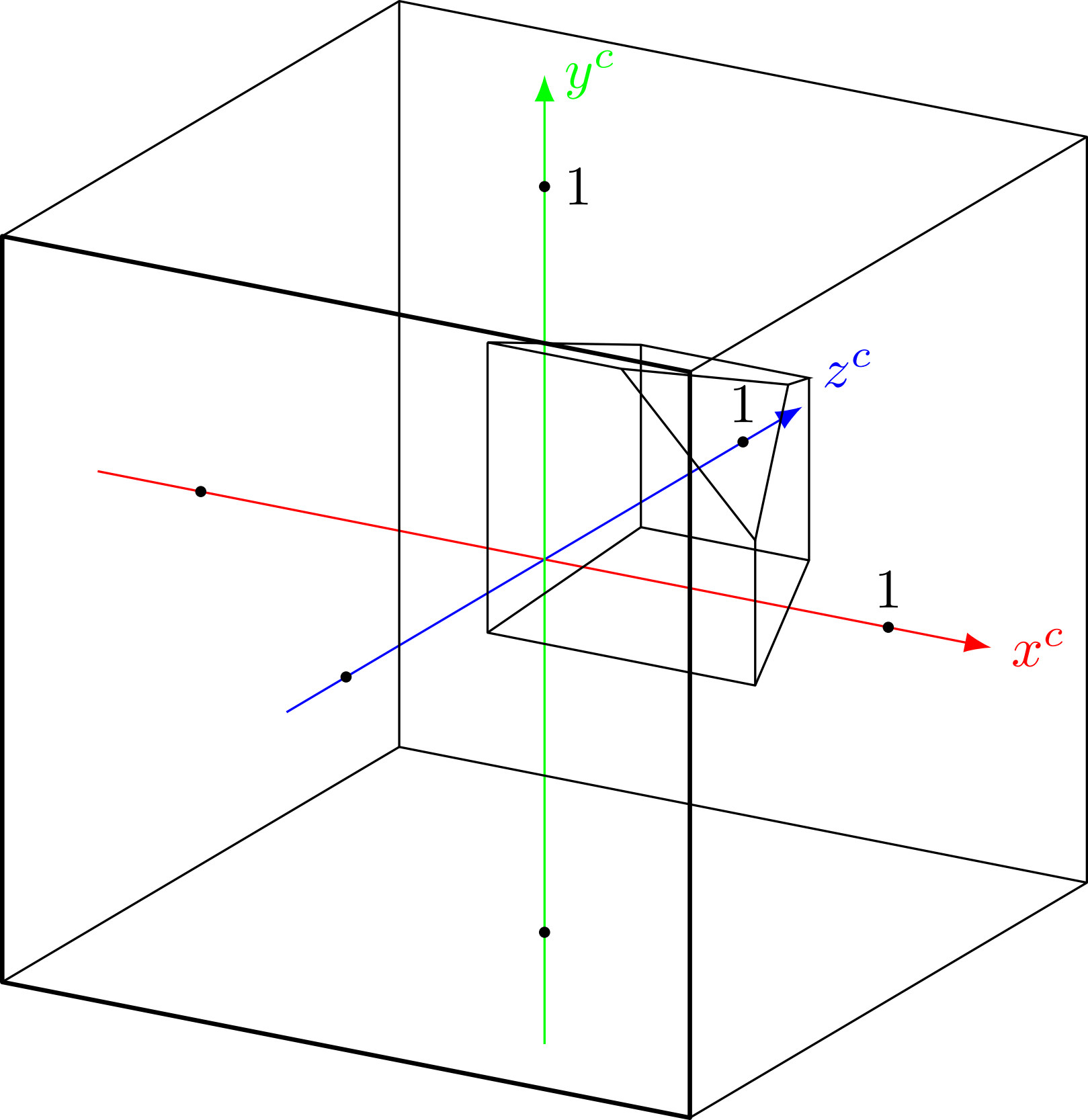
y^c
1
z^c
1
1
x^c

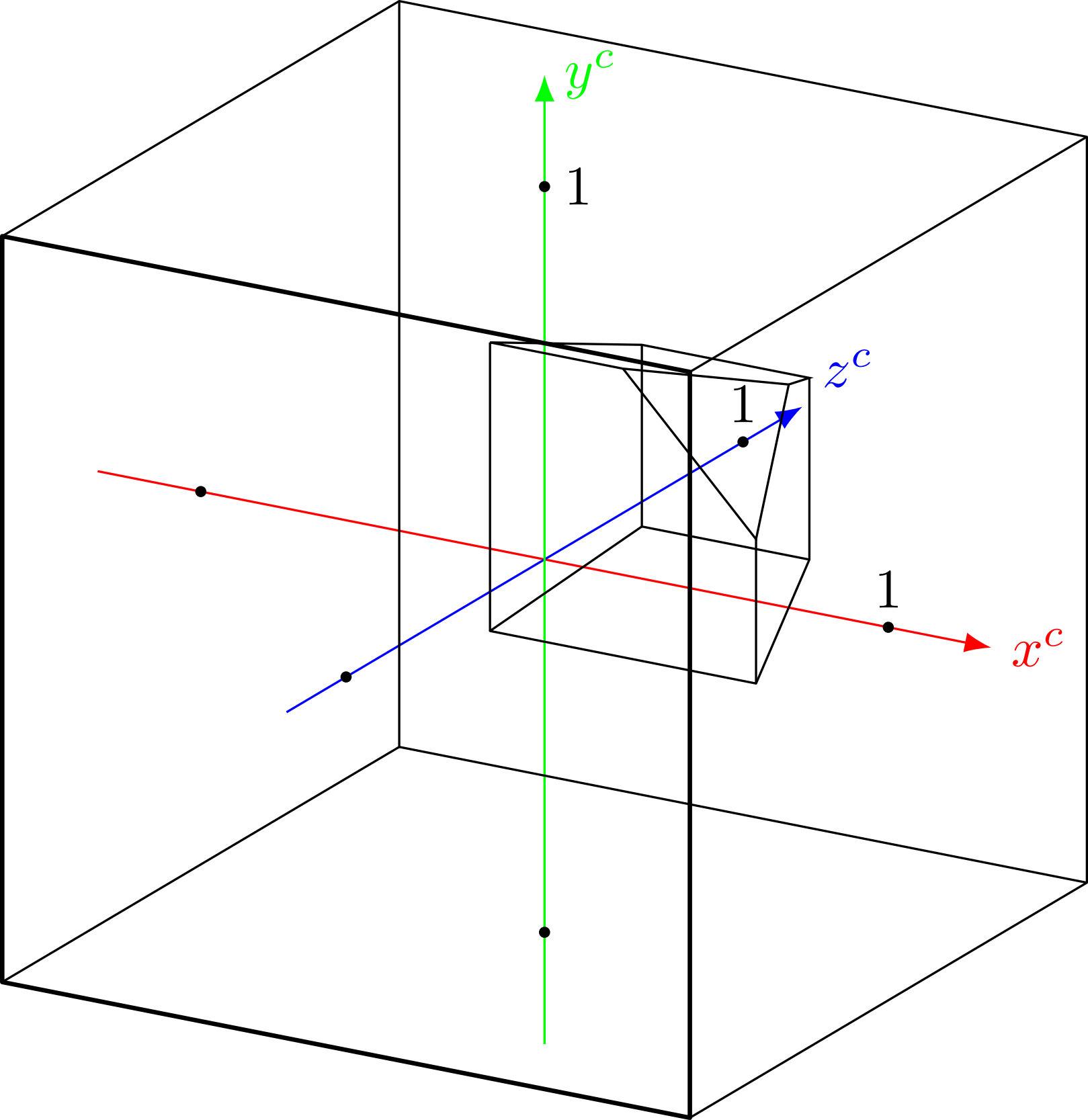
y^c
1
z^c
1
1
x^c

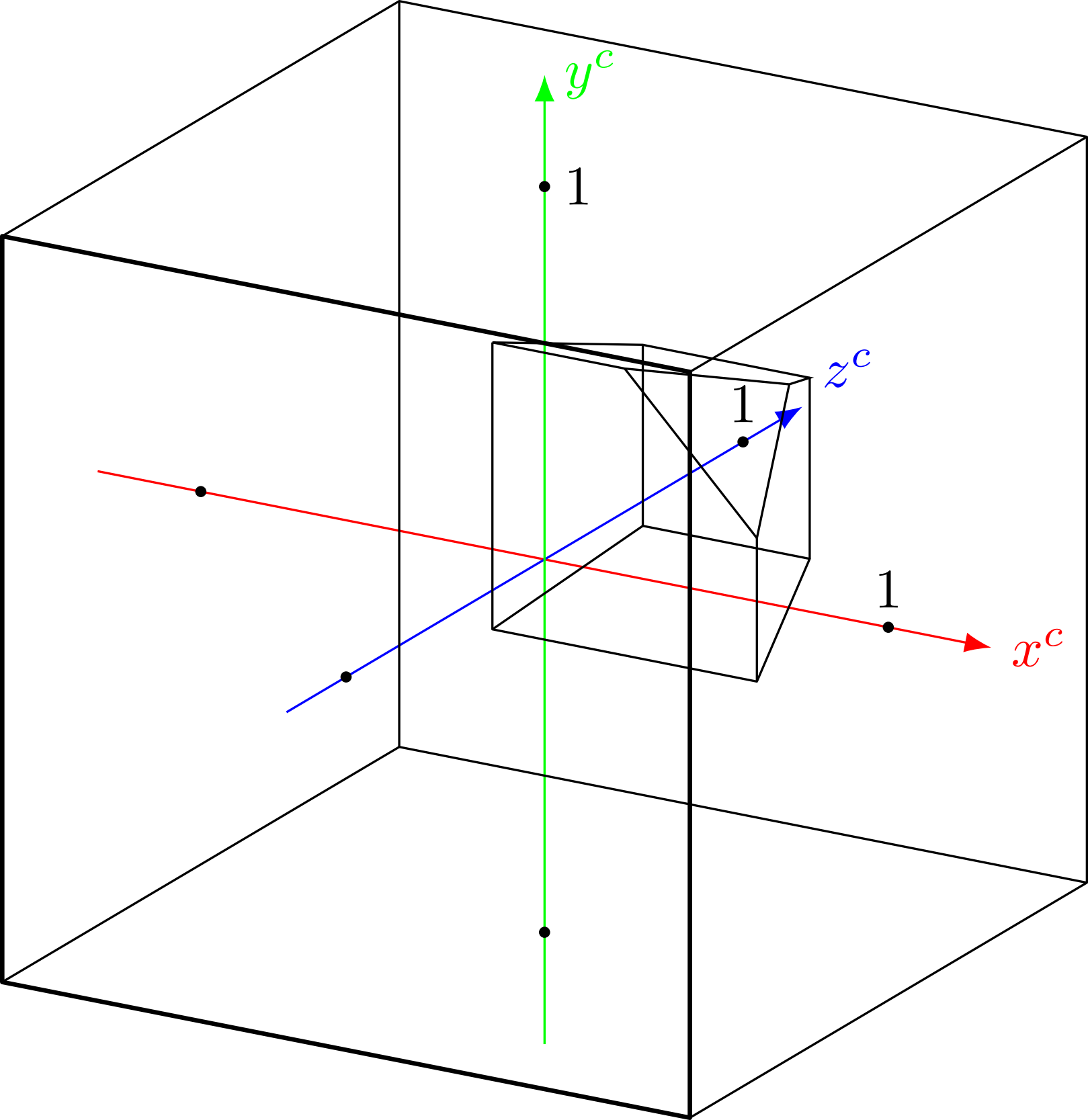
y^c
1
z^c
1
1
x^c

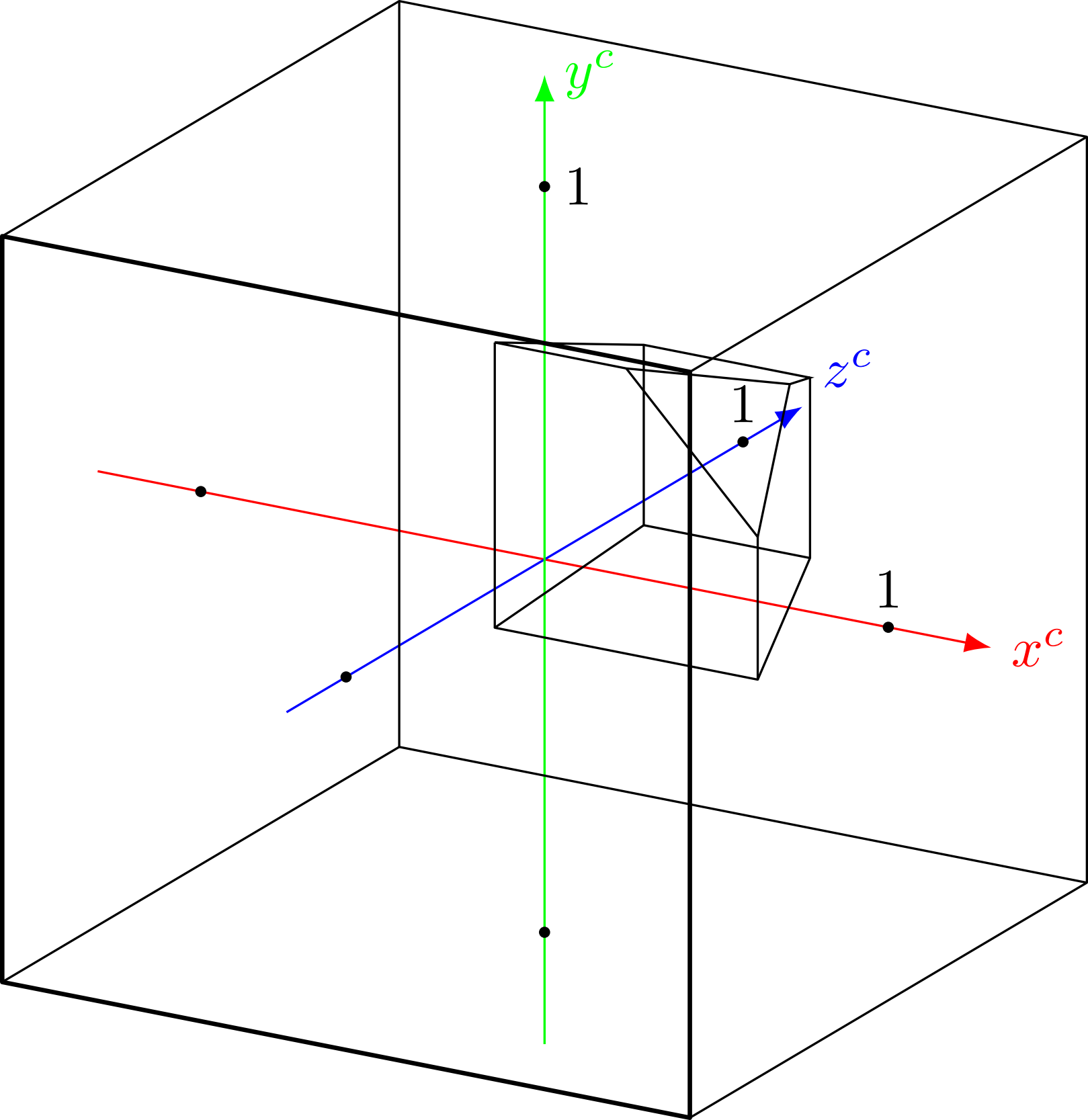
y^c
1
z^c
1
1
x^c

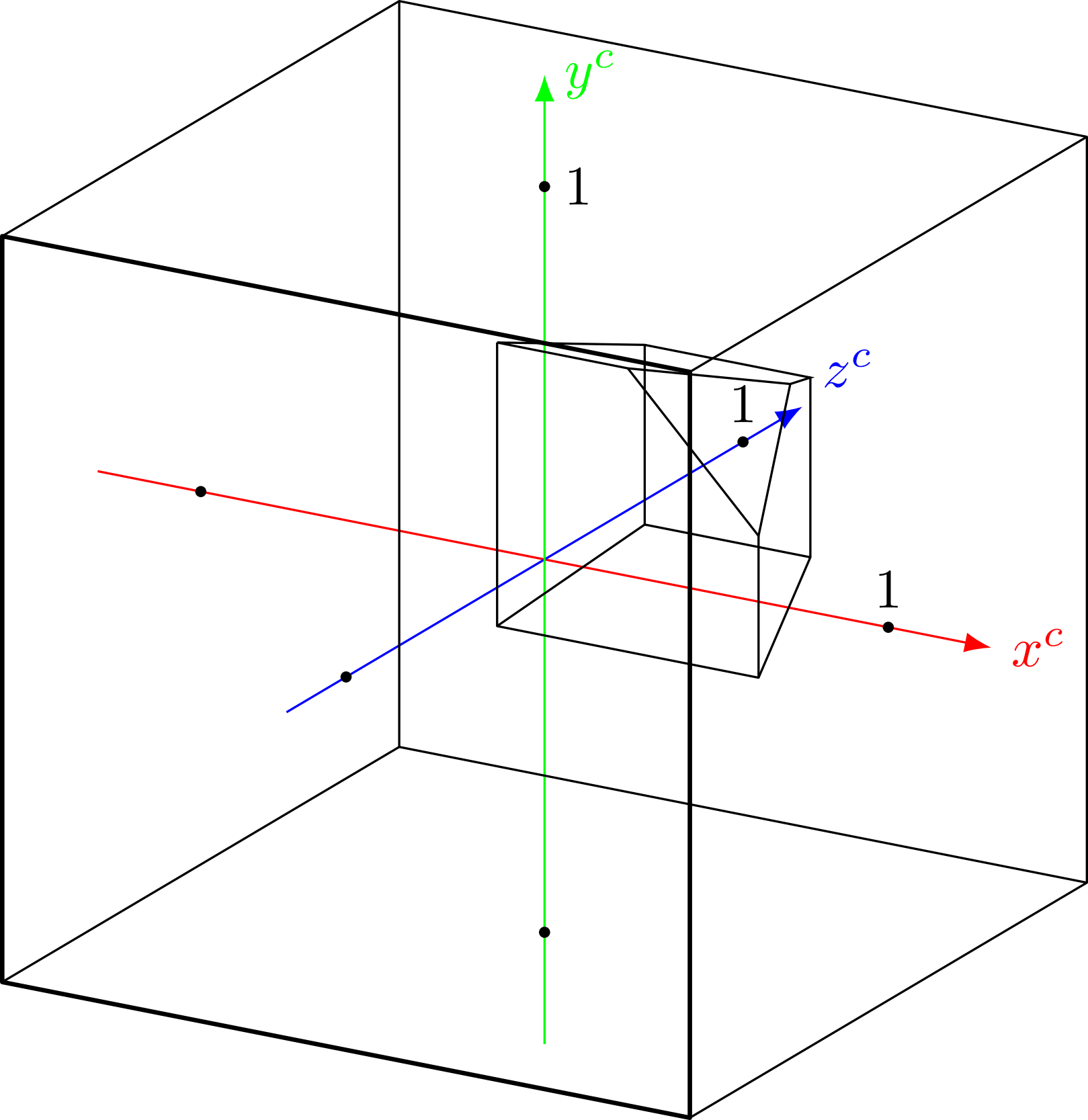
y^c
1
z^c
1
1
x^c

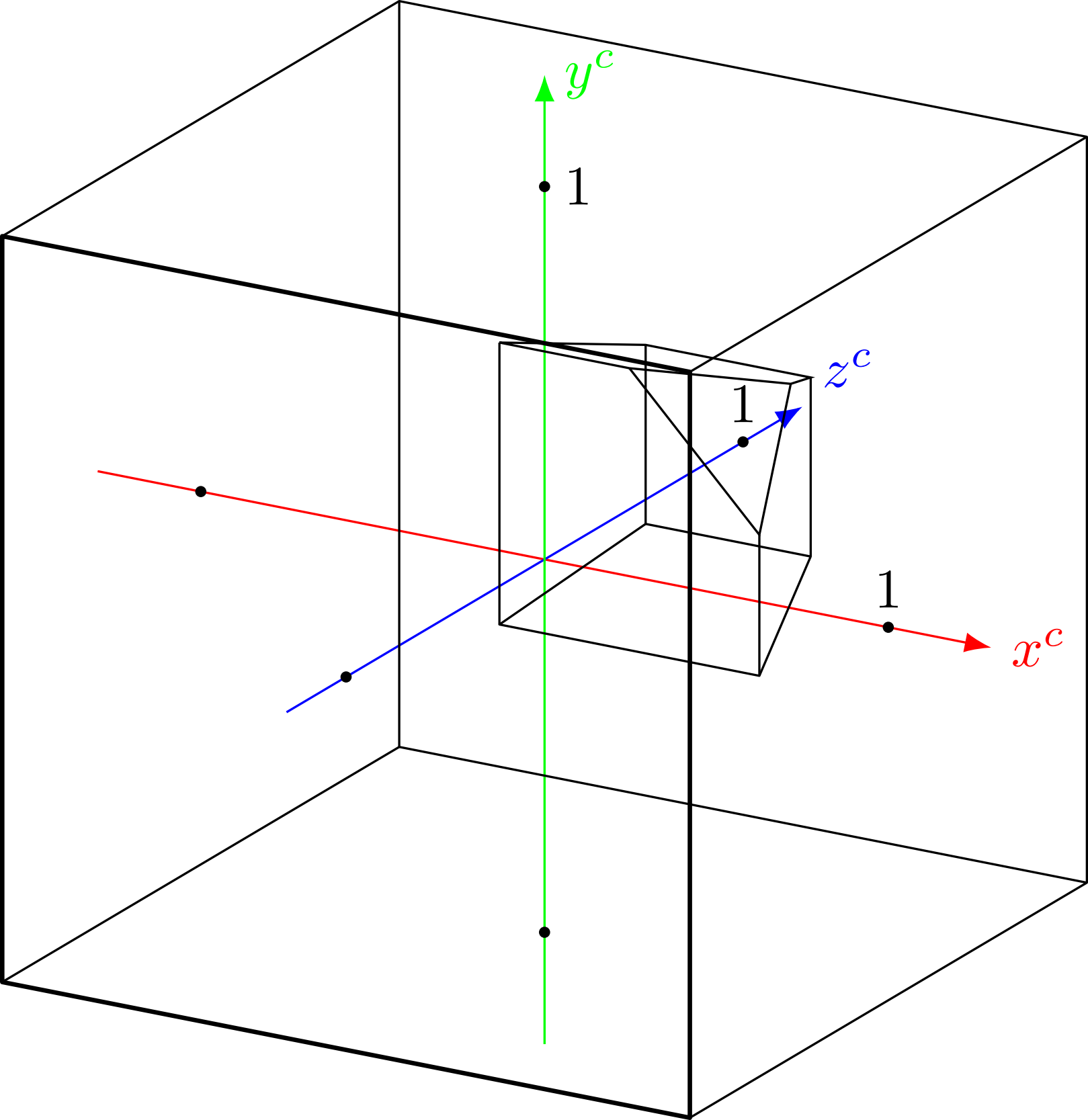
y^c
1
z^c
1
1
x^c

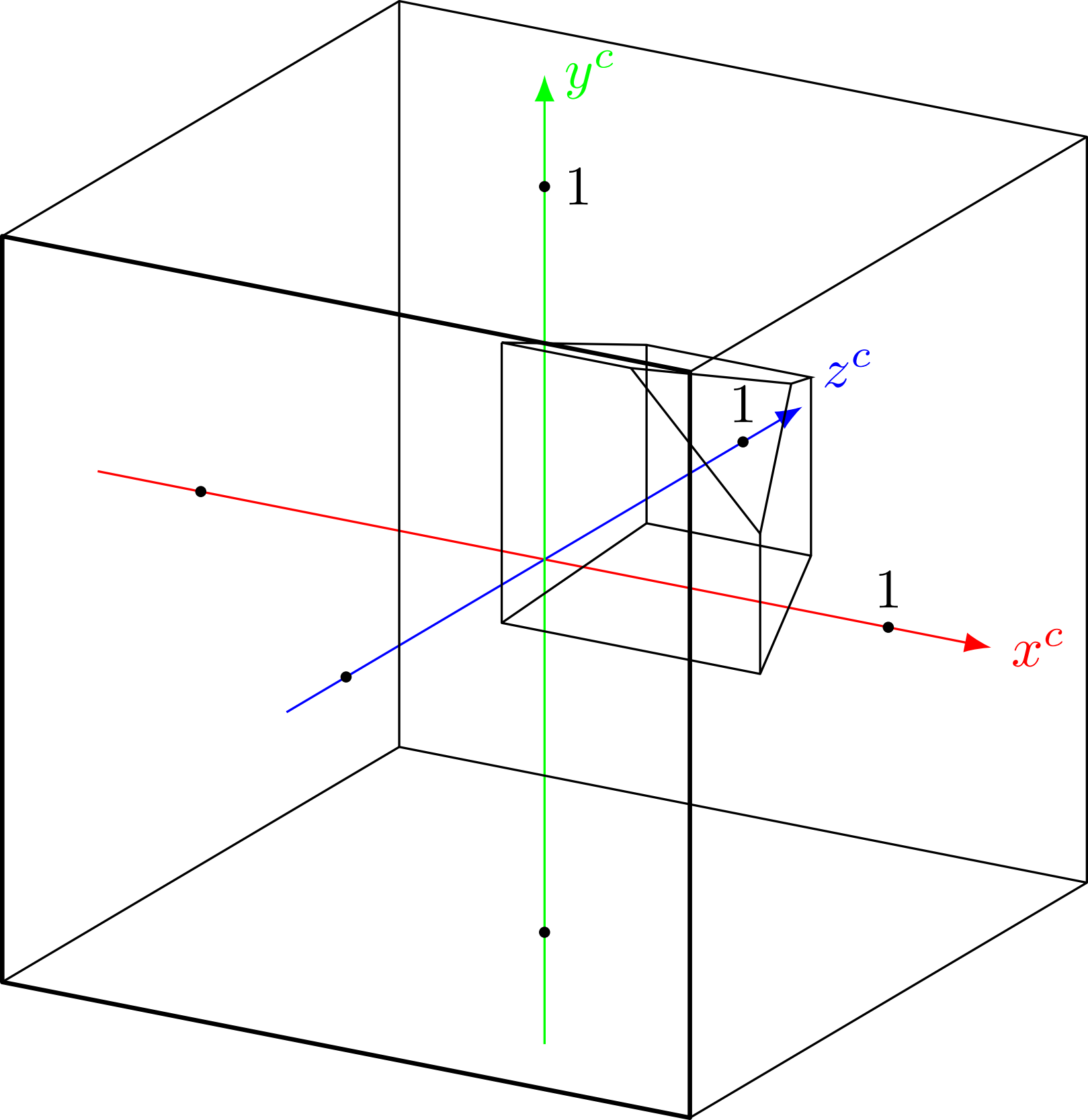
y^c
1
z^c
1
1
x^c

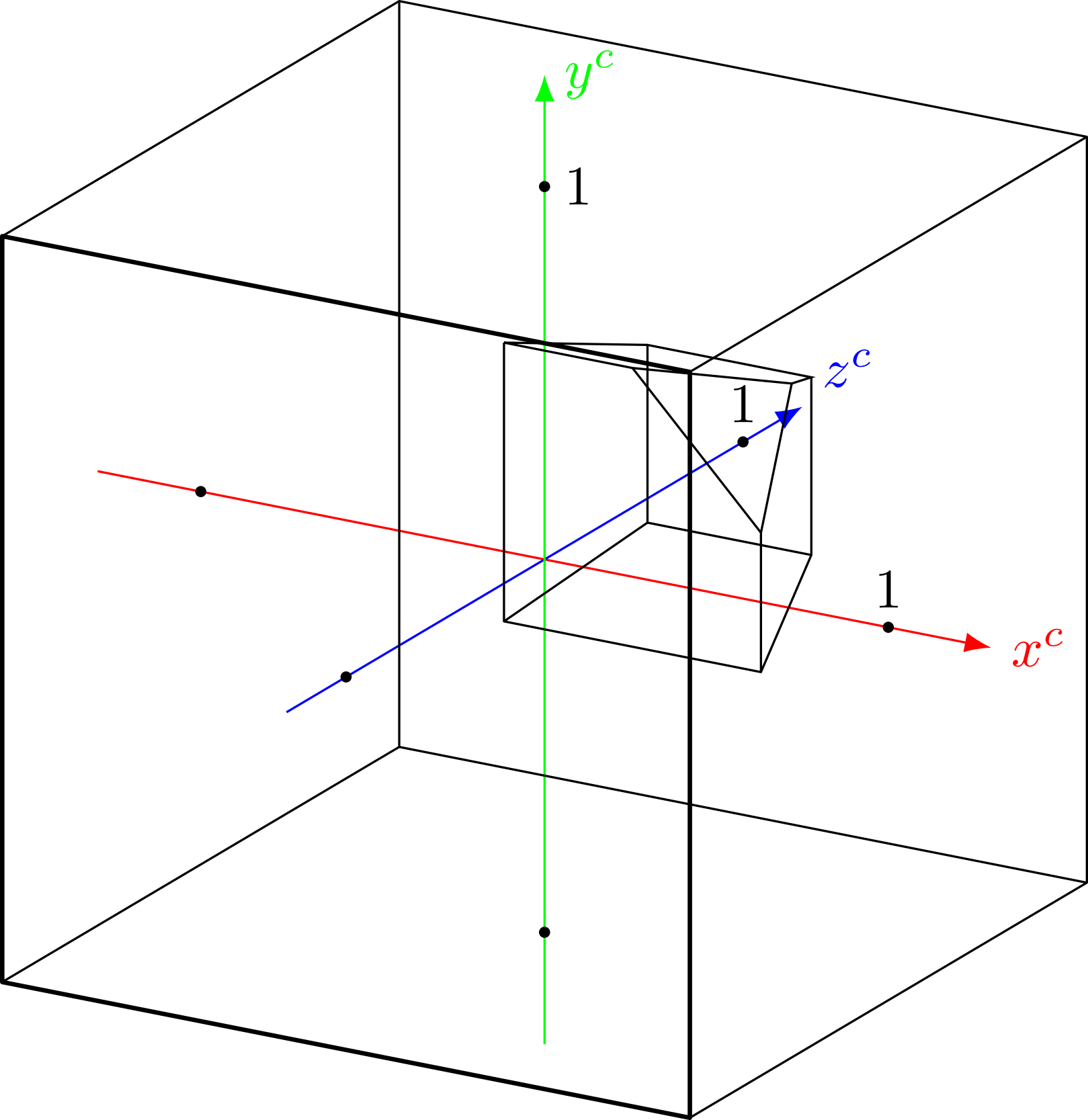
y^c
1
z^c
1
1
x^c

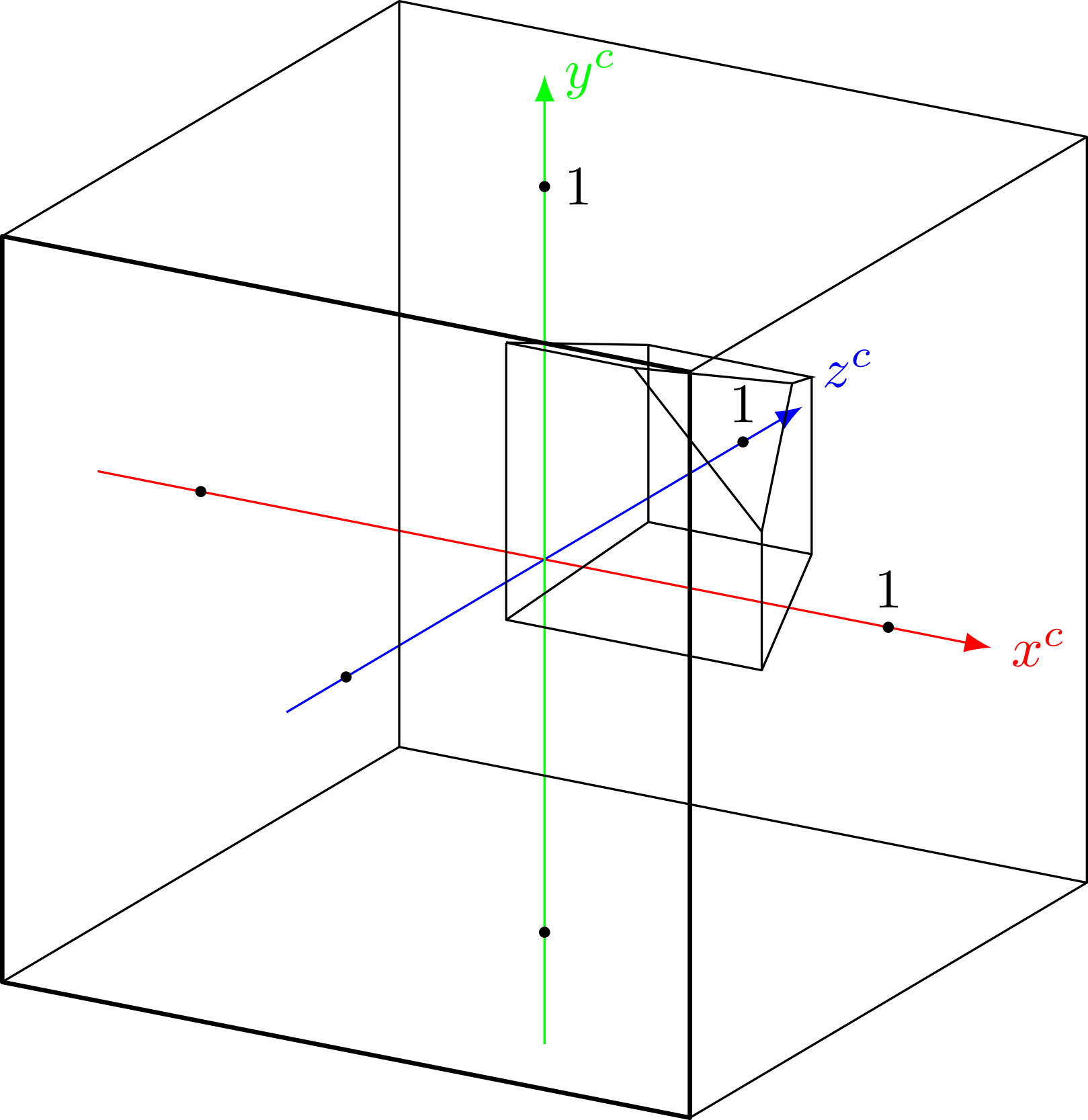
y^c
1
z^c
1
1
x^c

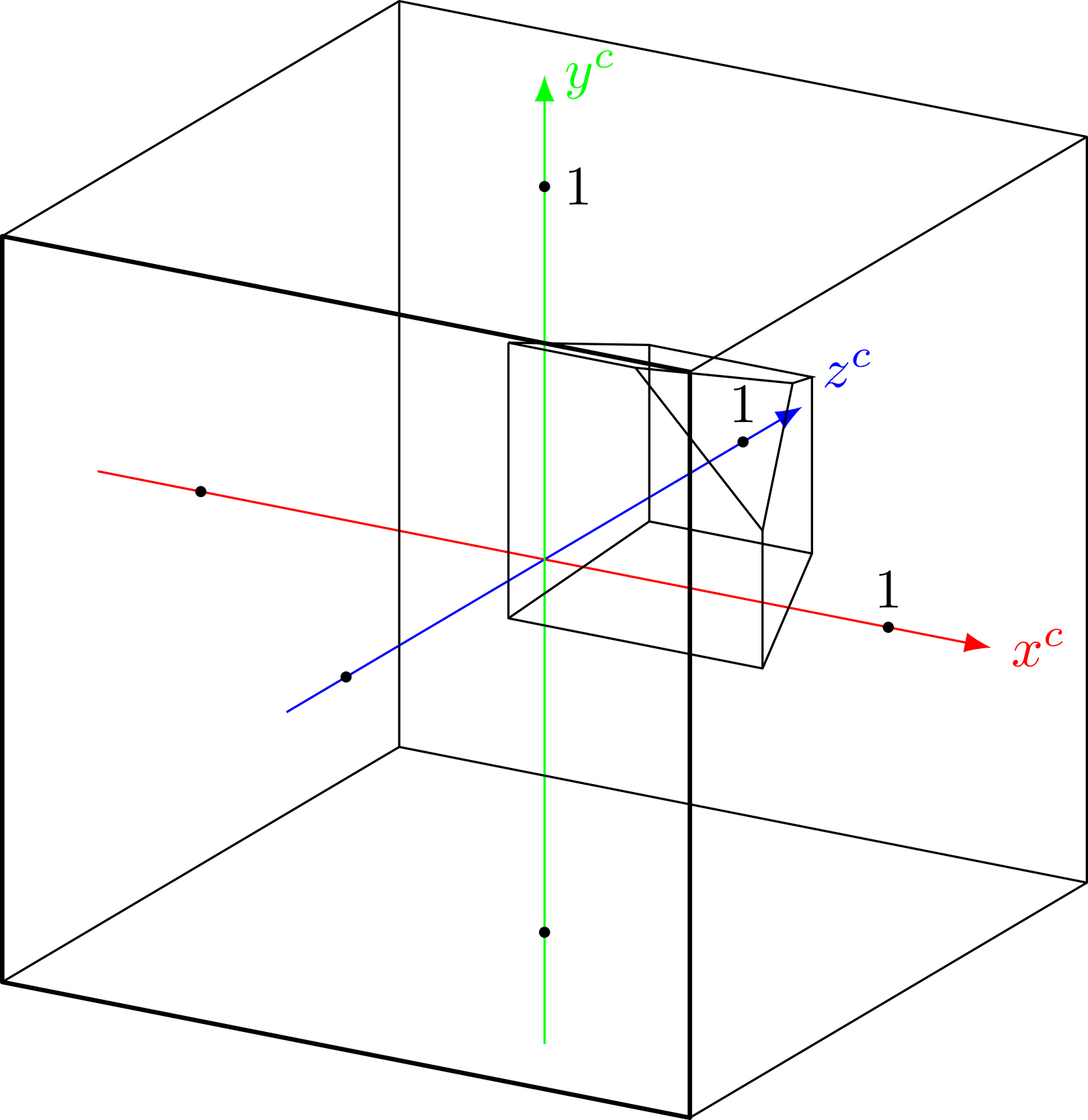
y^c
1
z^c
1
1
x^c

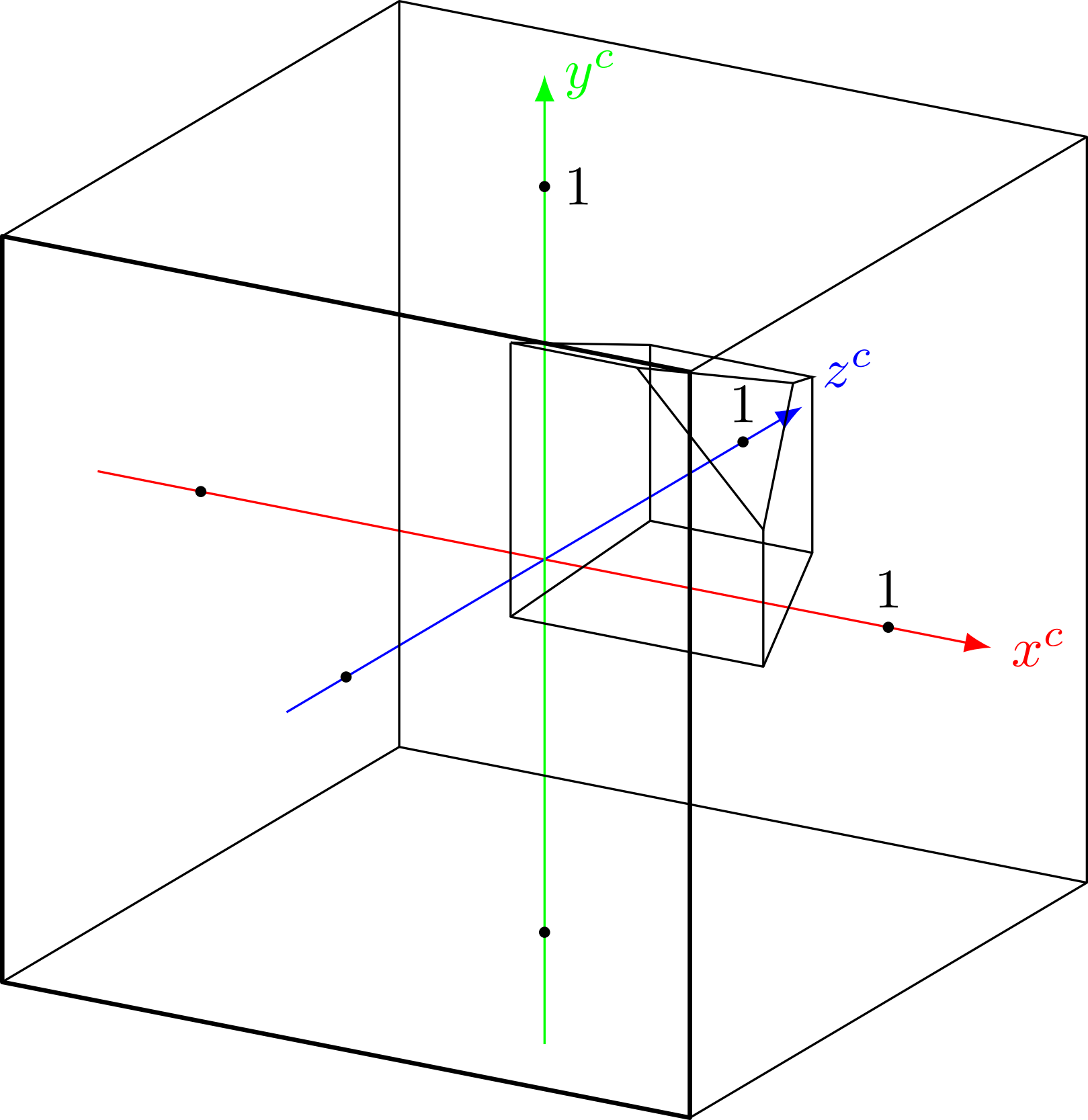
y^c
1
z^c
1
1
x^c

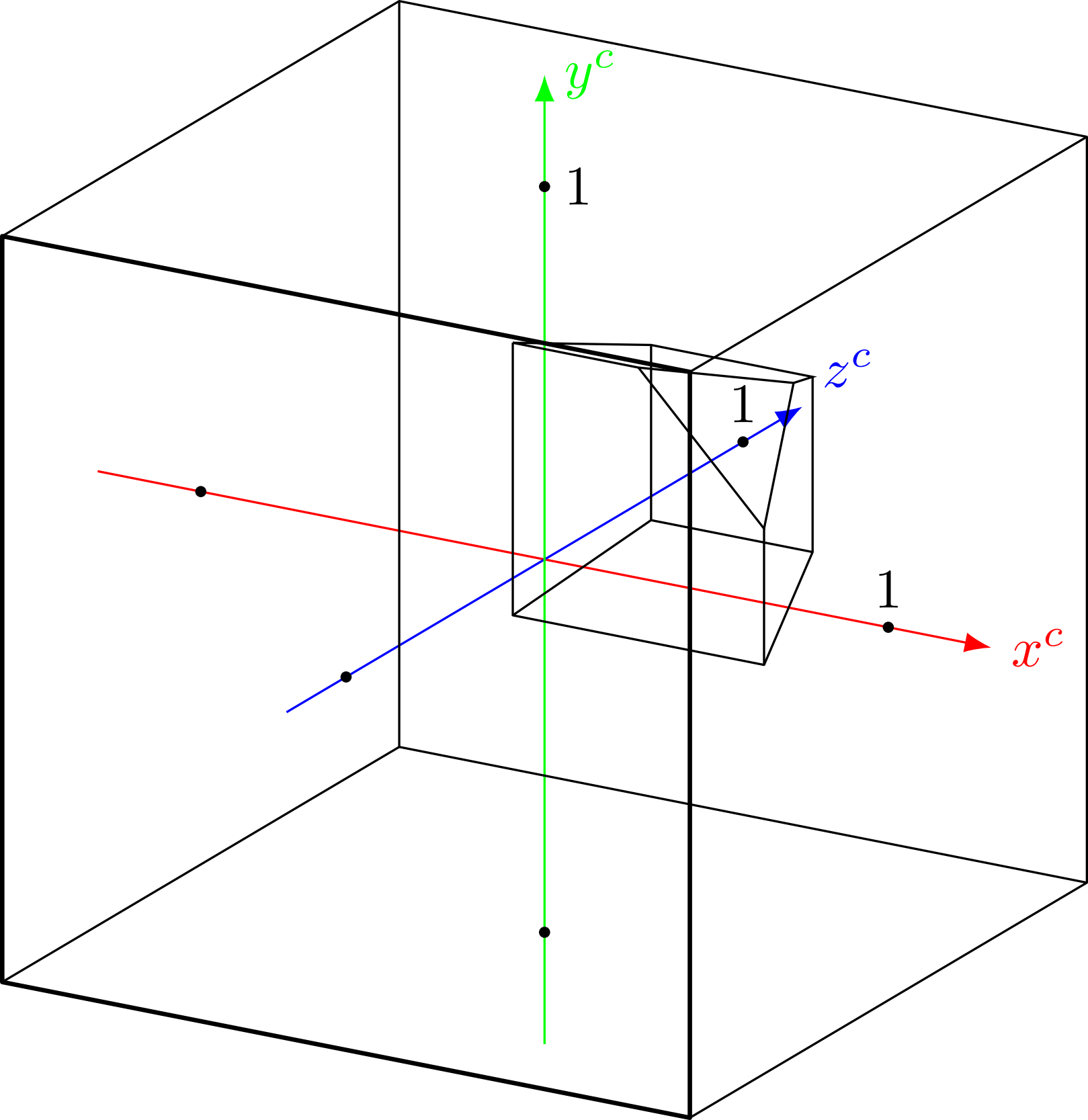
y^c
1
z^c
1
1
x^c

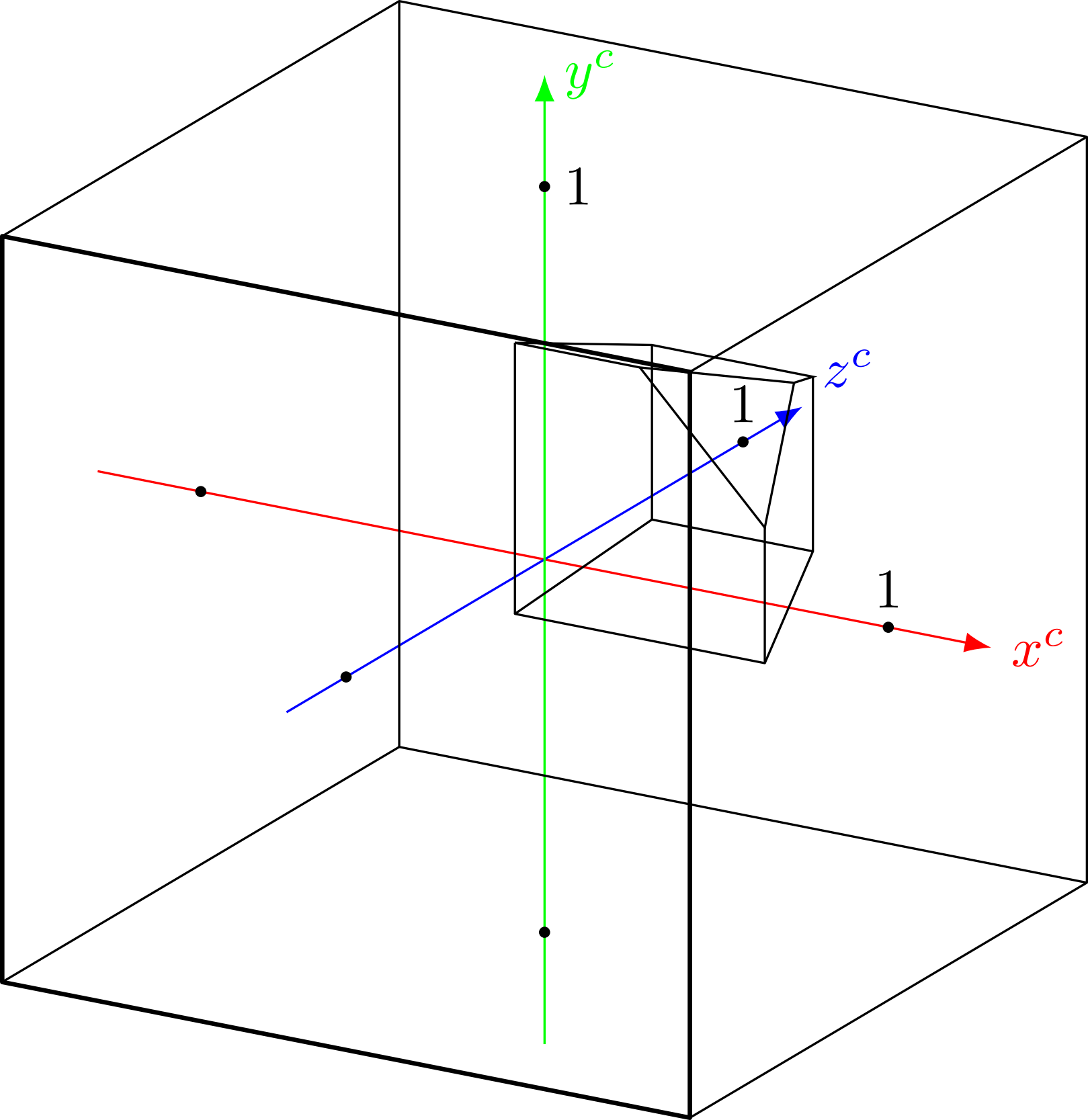
y^c
1
z^c
1
1
x^c

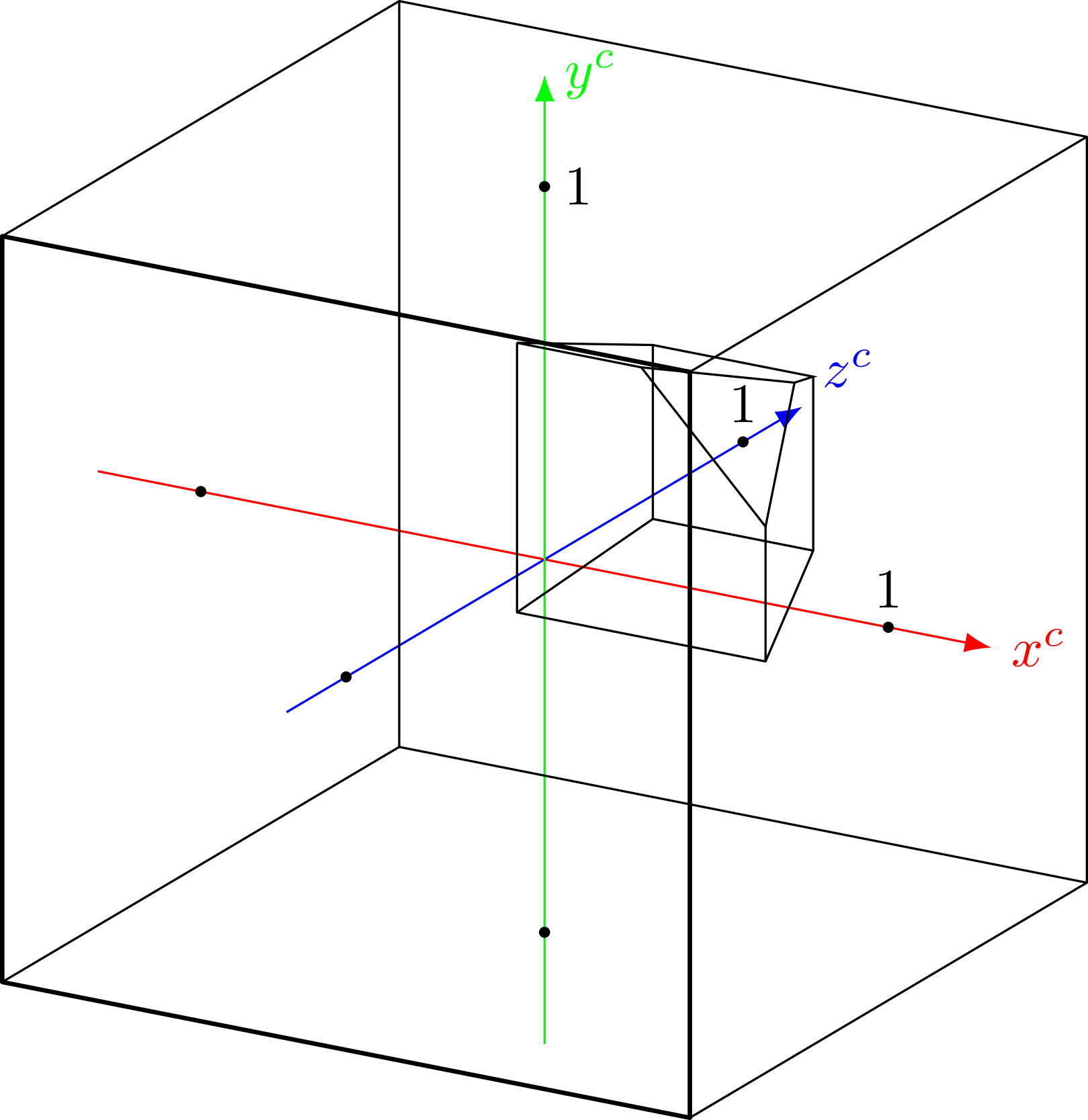
y^c
1
z^c
1
1
x^c

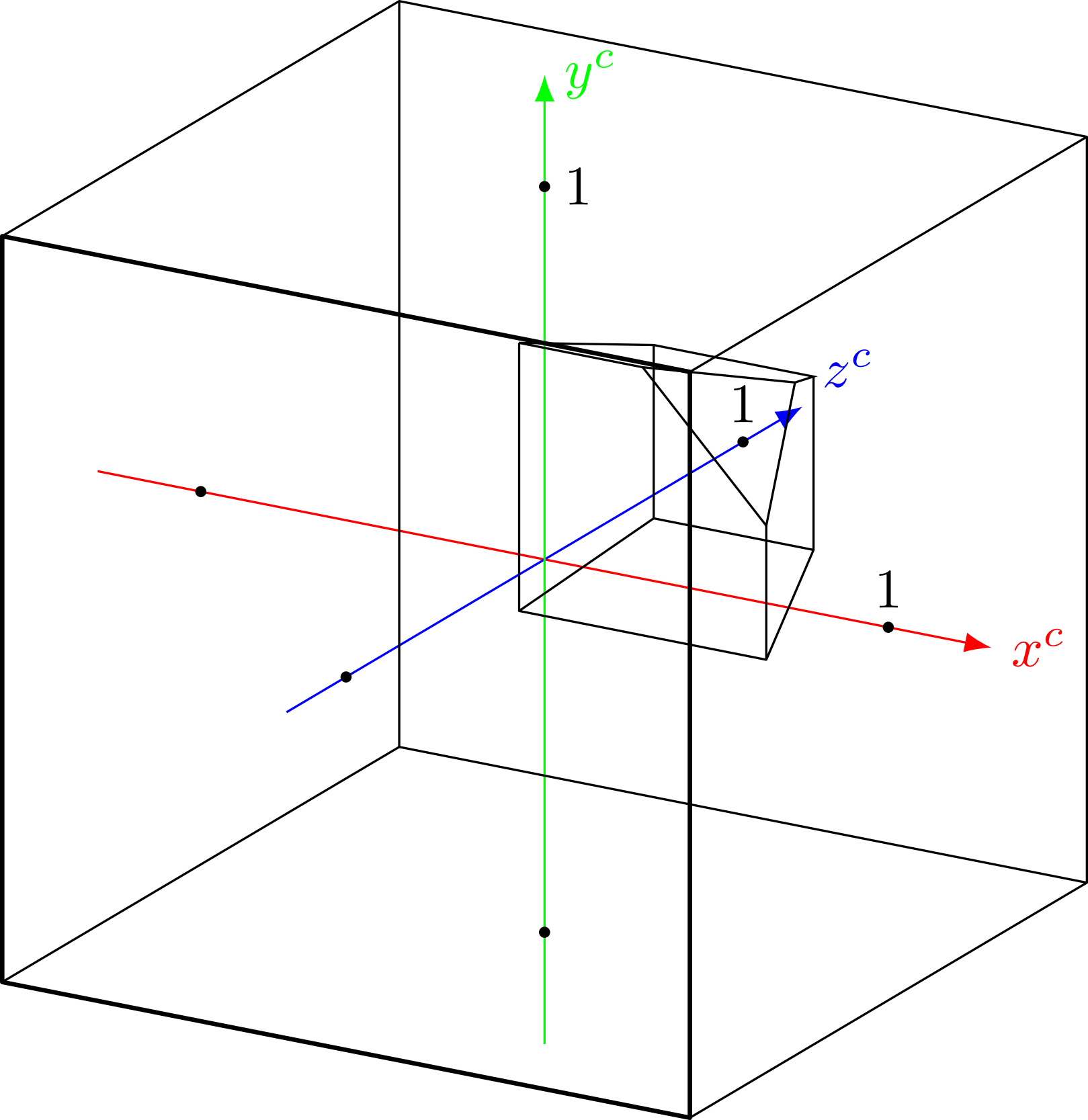
y^c
1
z^c
1
1
x^c

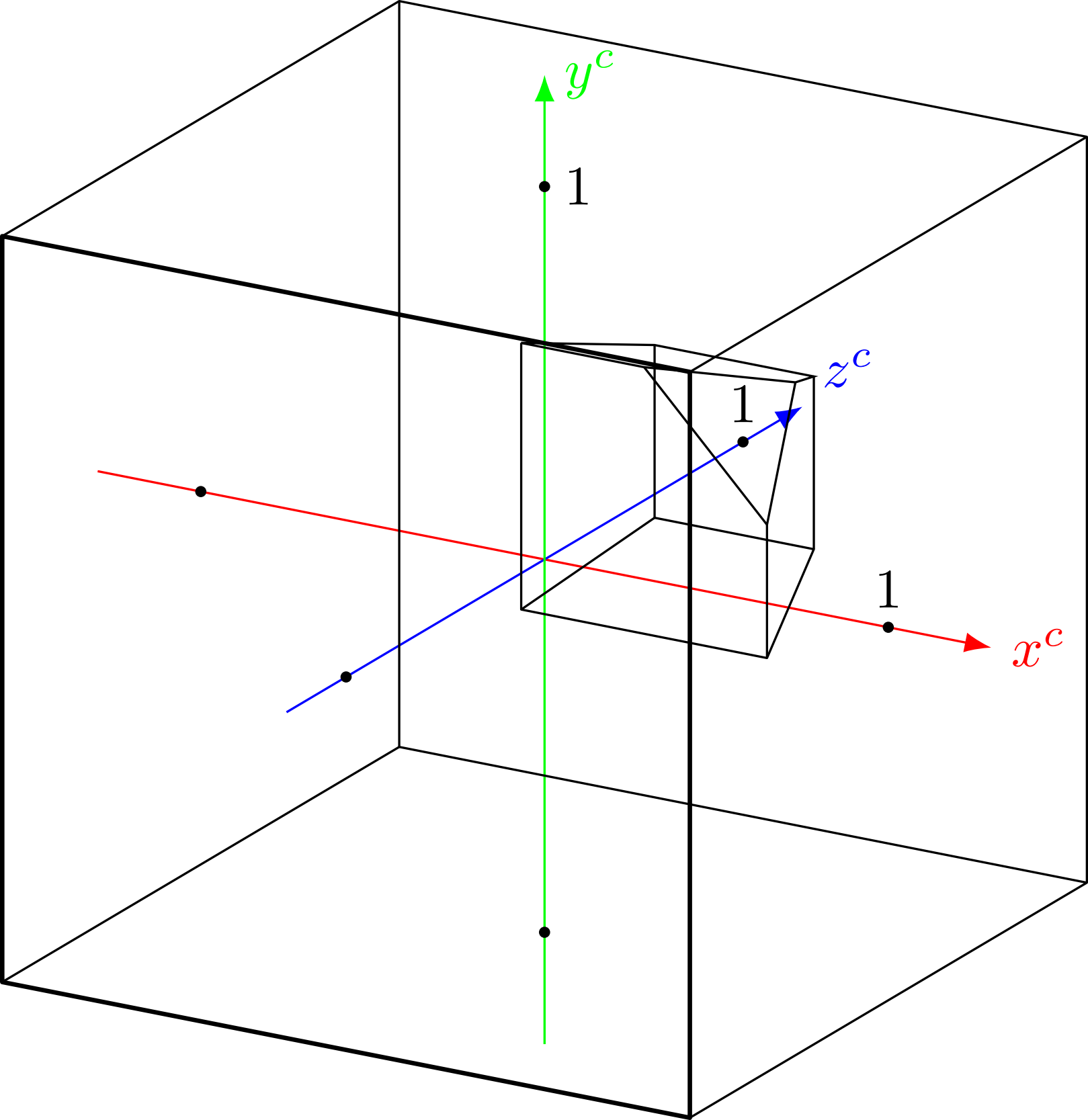
y^c
1
z^c
1
1
x^c

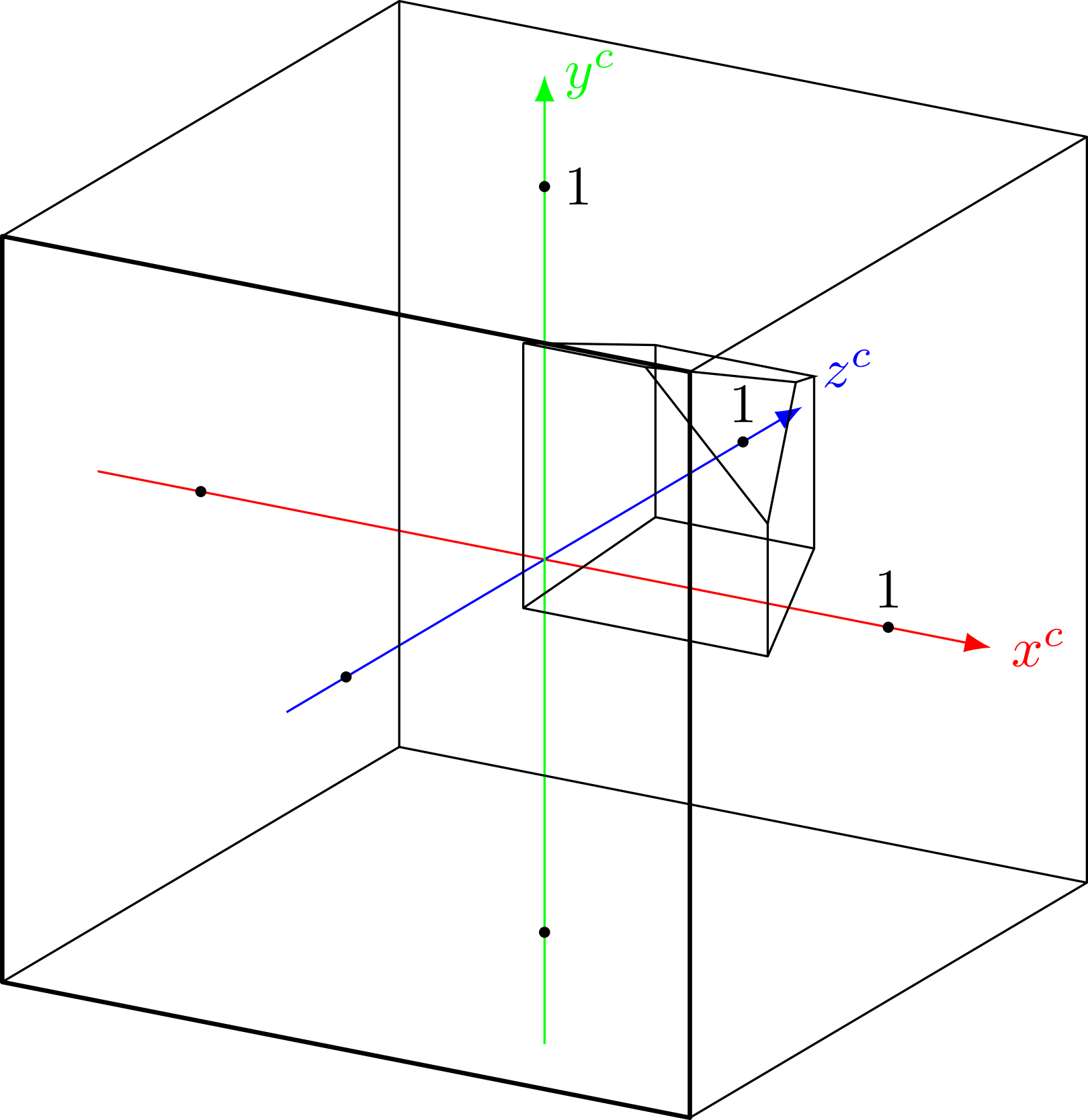
y^c
1
z^c
1
1
x^c

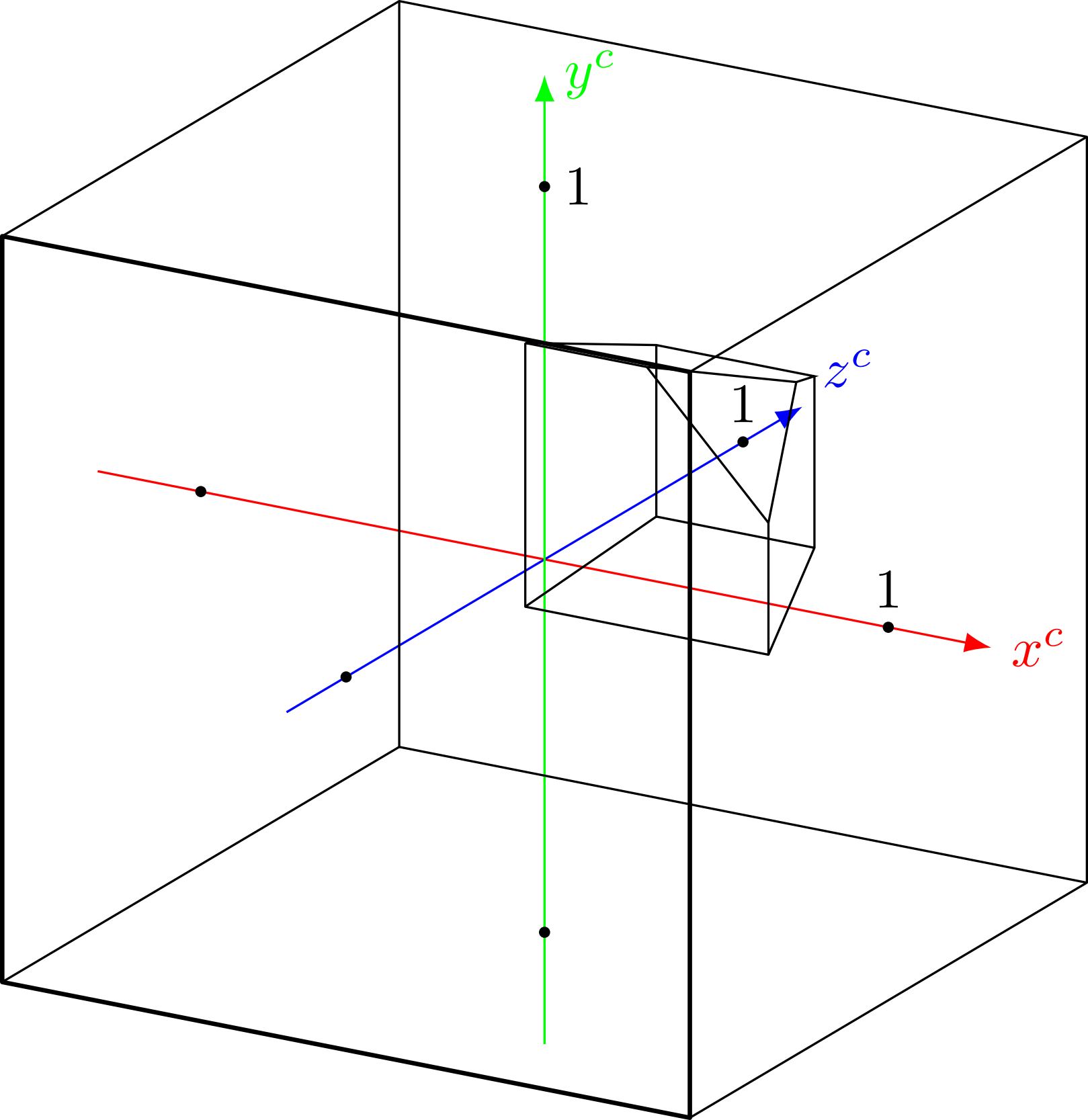
y^c
1
z^c
1
1
x^c

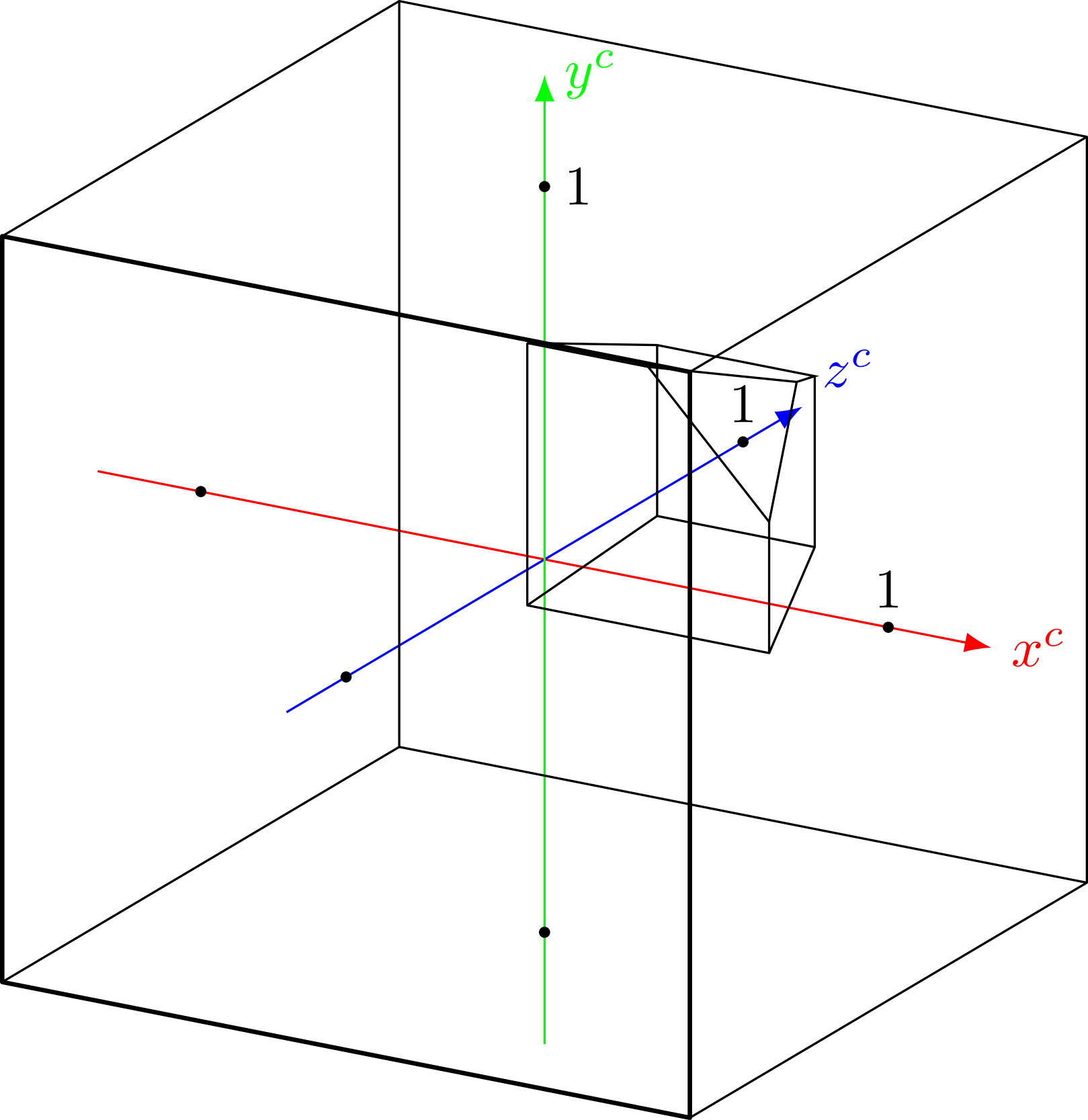
y^c
1
z^c
1
1
x^c

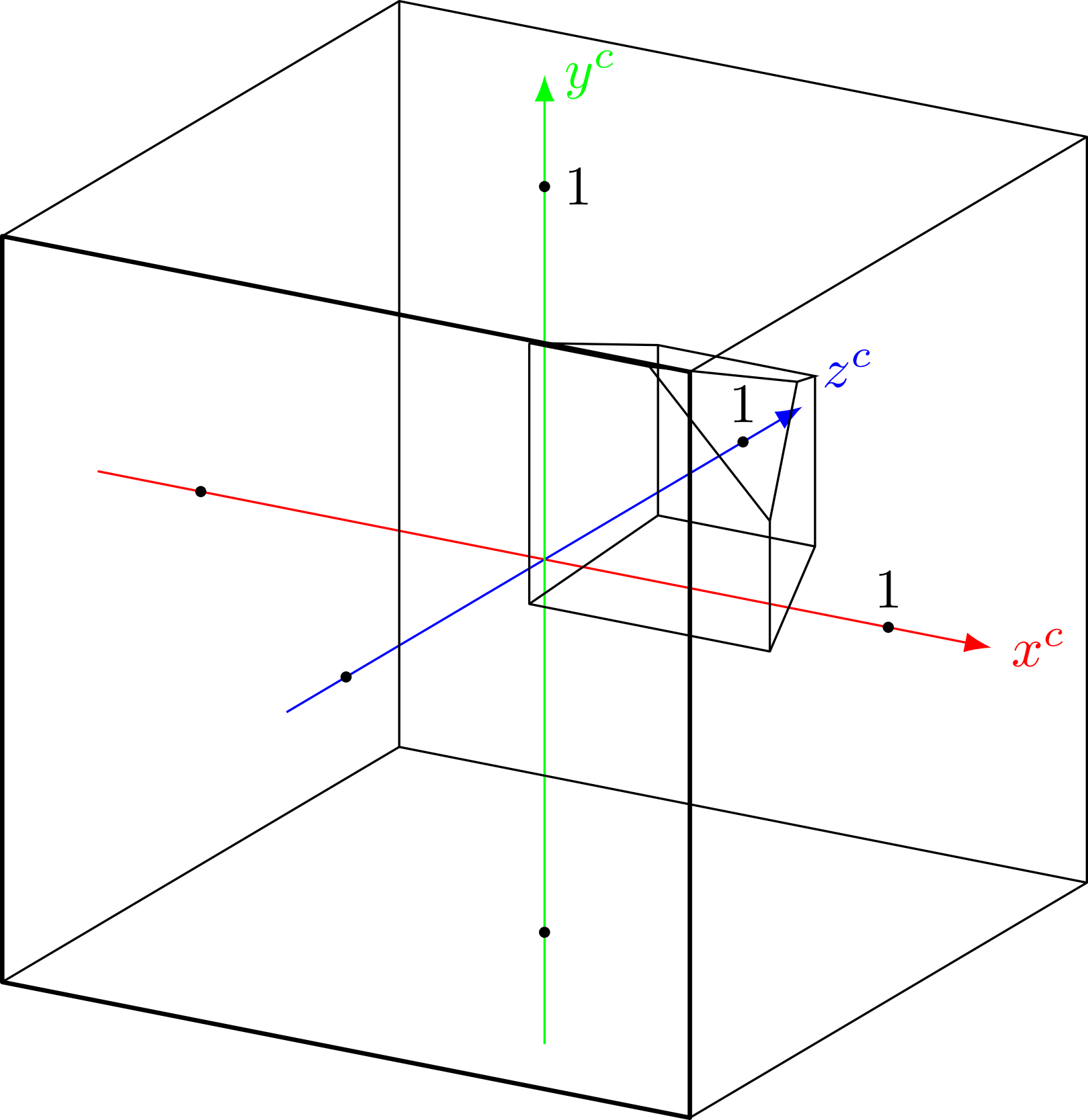
y^c
1
z^c
1
1
x^c

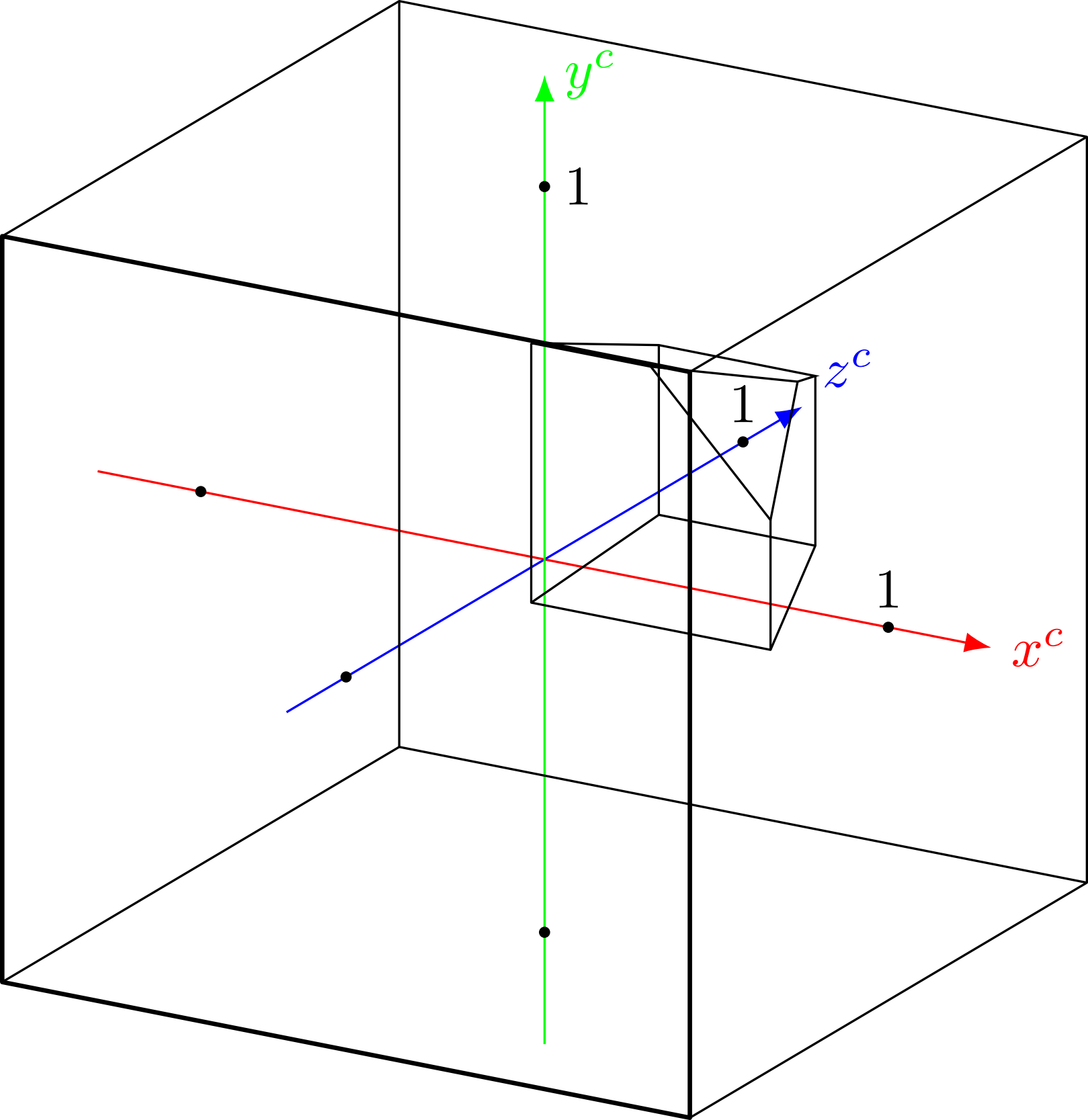
y^c
1
z^c
1
1
x^c

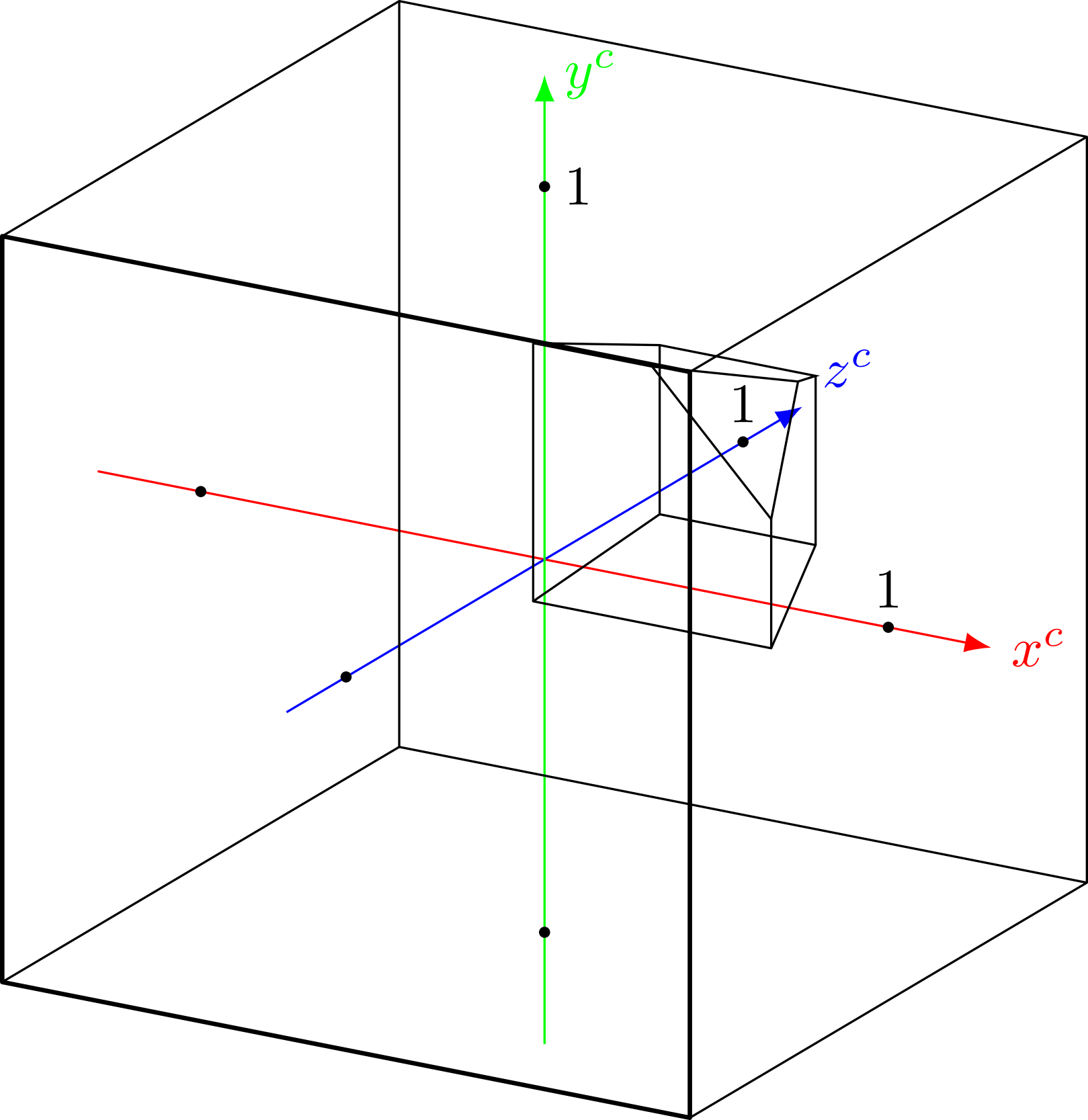
y^c
1
z^c
1
1
x^c

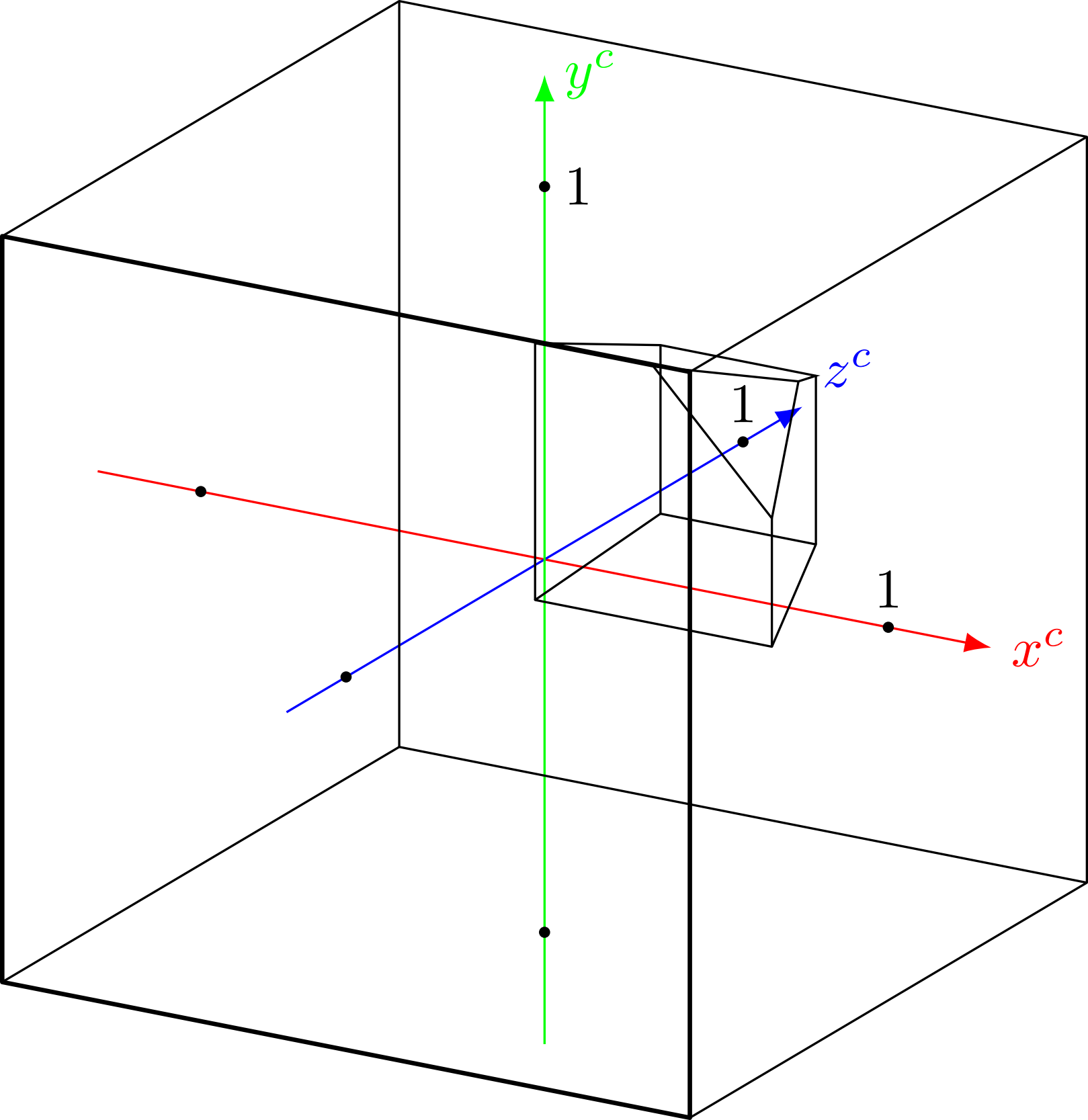
y^c
1
z^c
1
1
x^c

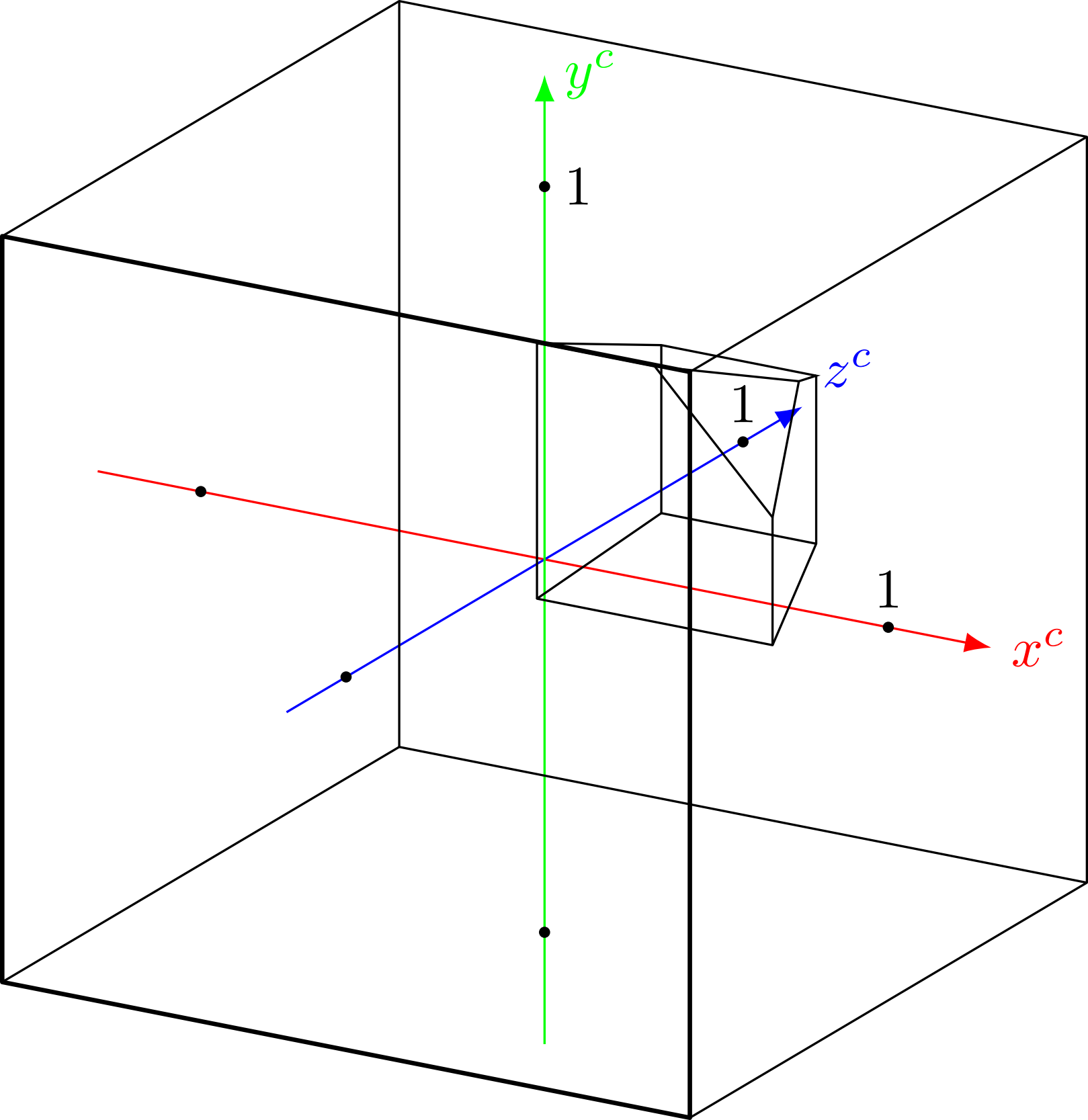
y^c
1
z^c
1
1
x^c

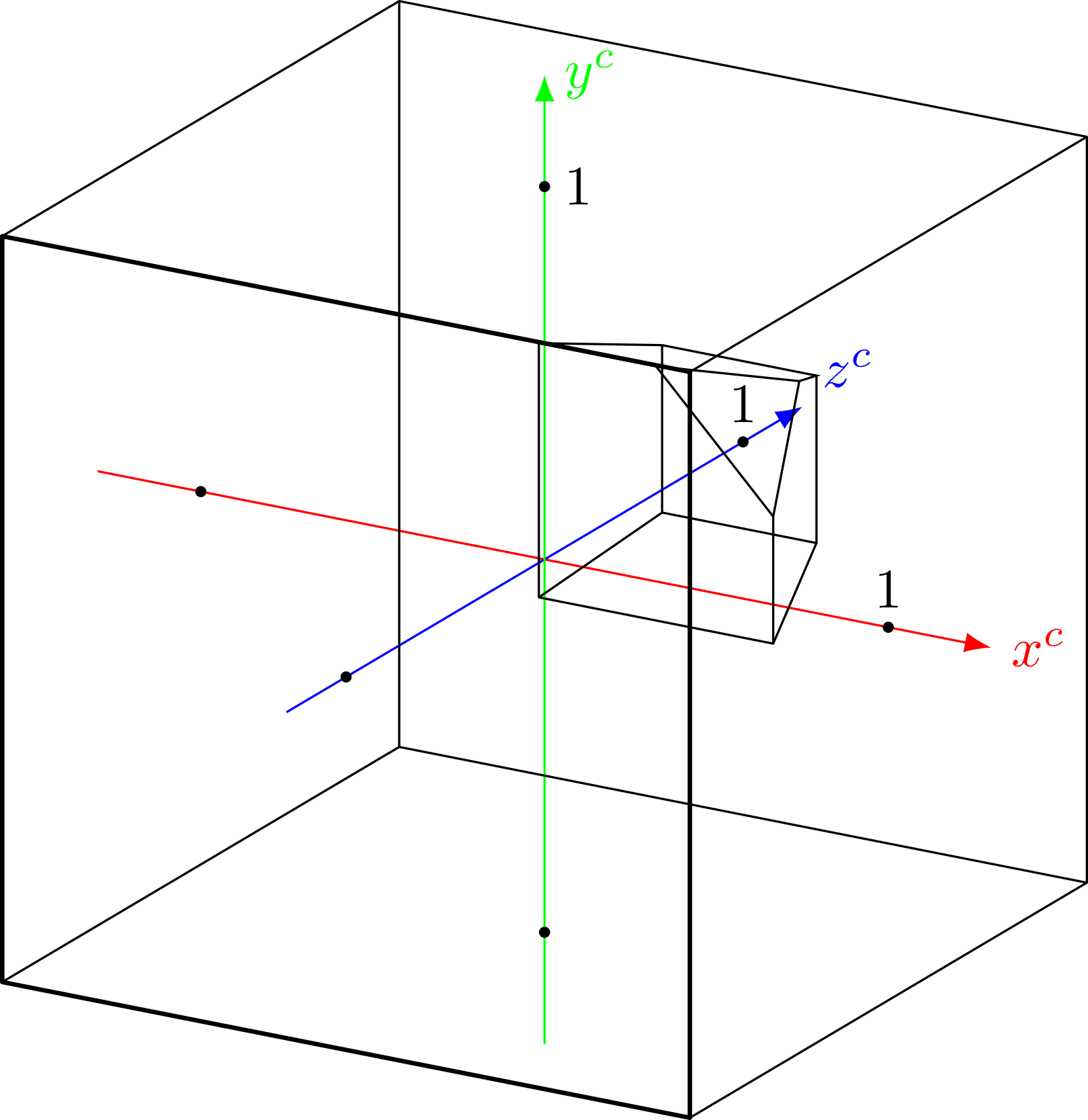
y^c
1
z^c
1
1
x^c

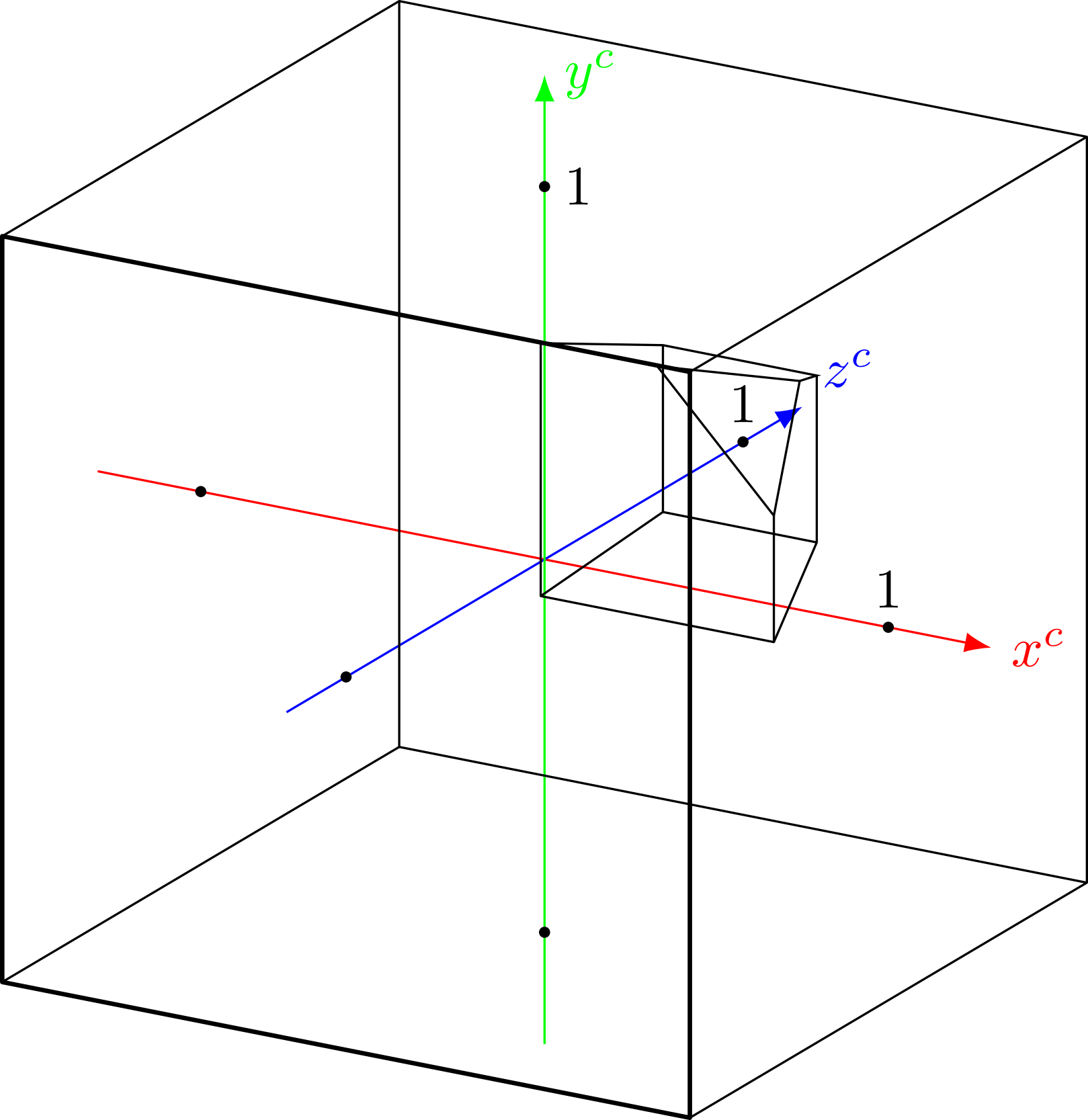
y^c
1
z^c
1
1
x^c

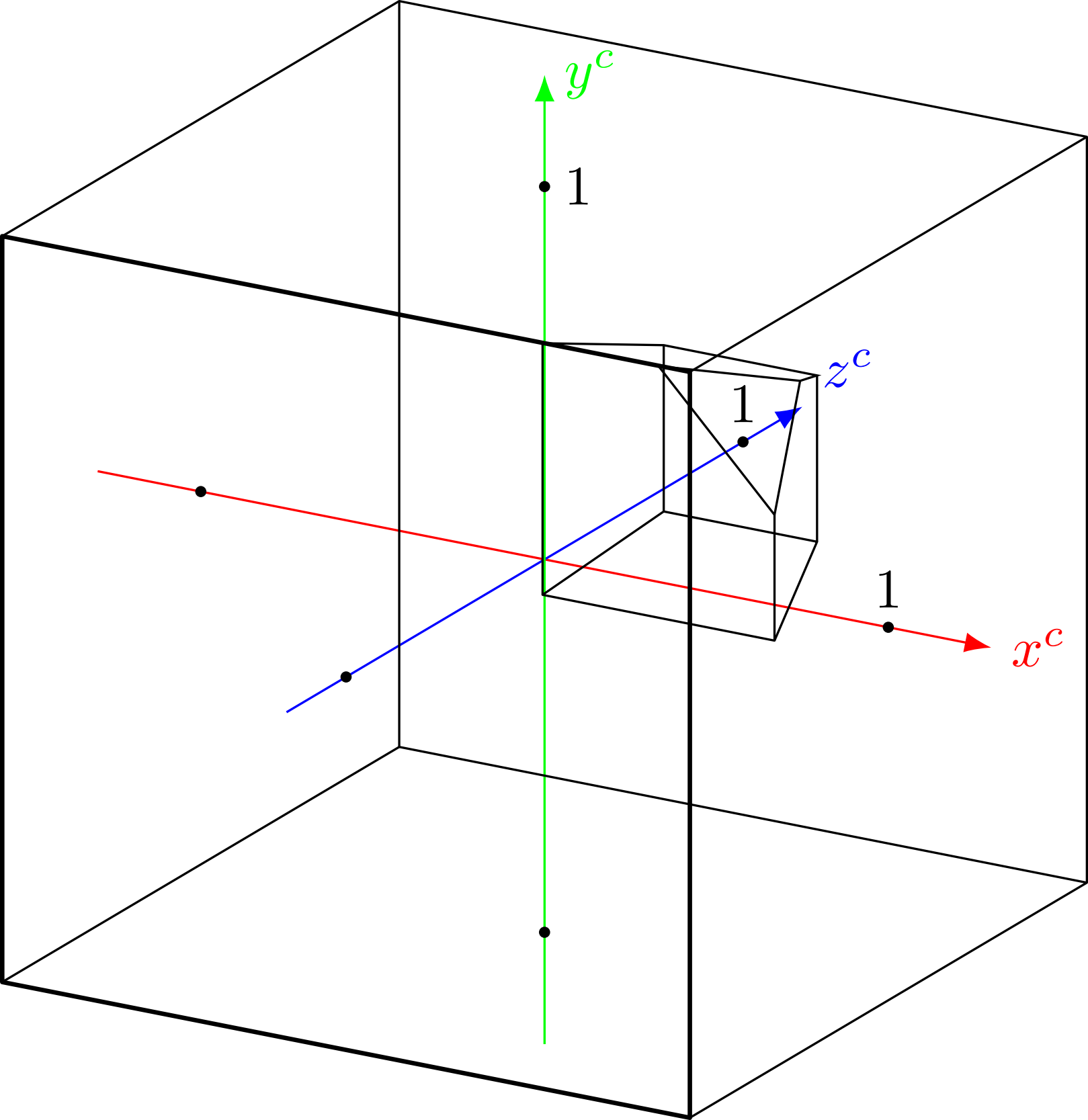
y^c
1
z^c
1
1
x^c

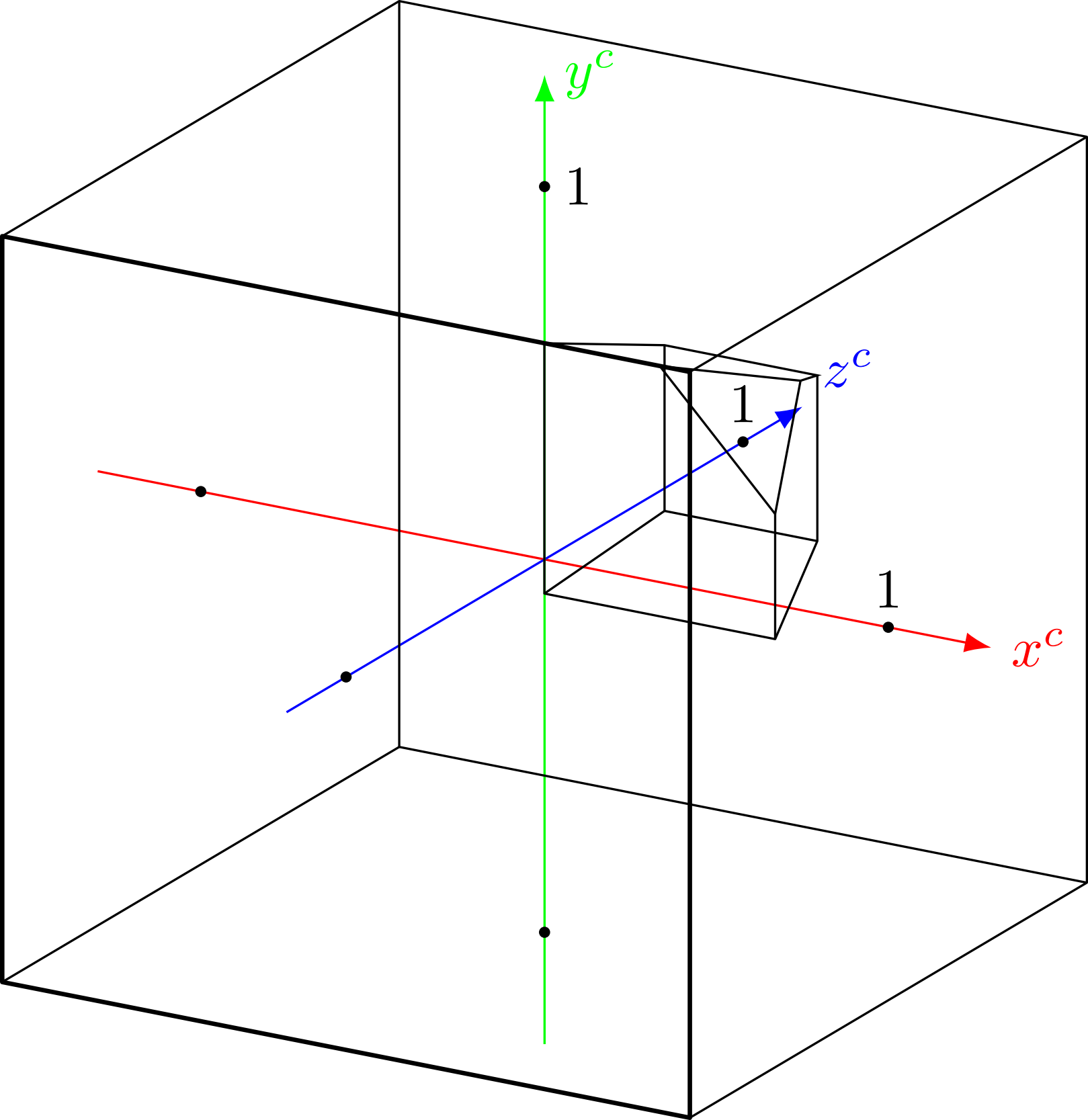
y^c
1
z^c
1
1
x^c

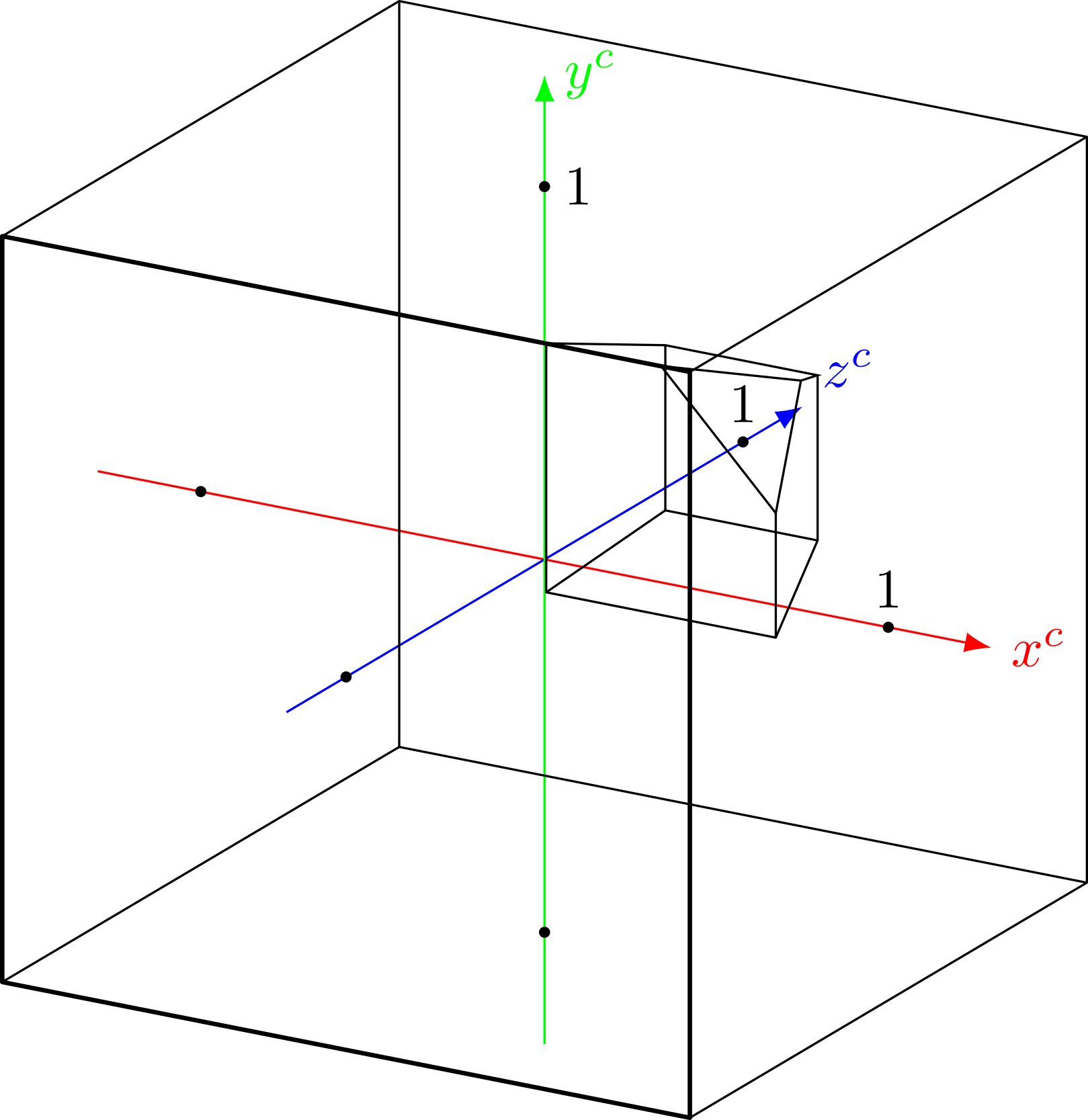
y^c
1
z^c
1
1
x^c

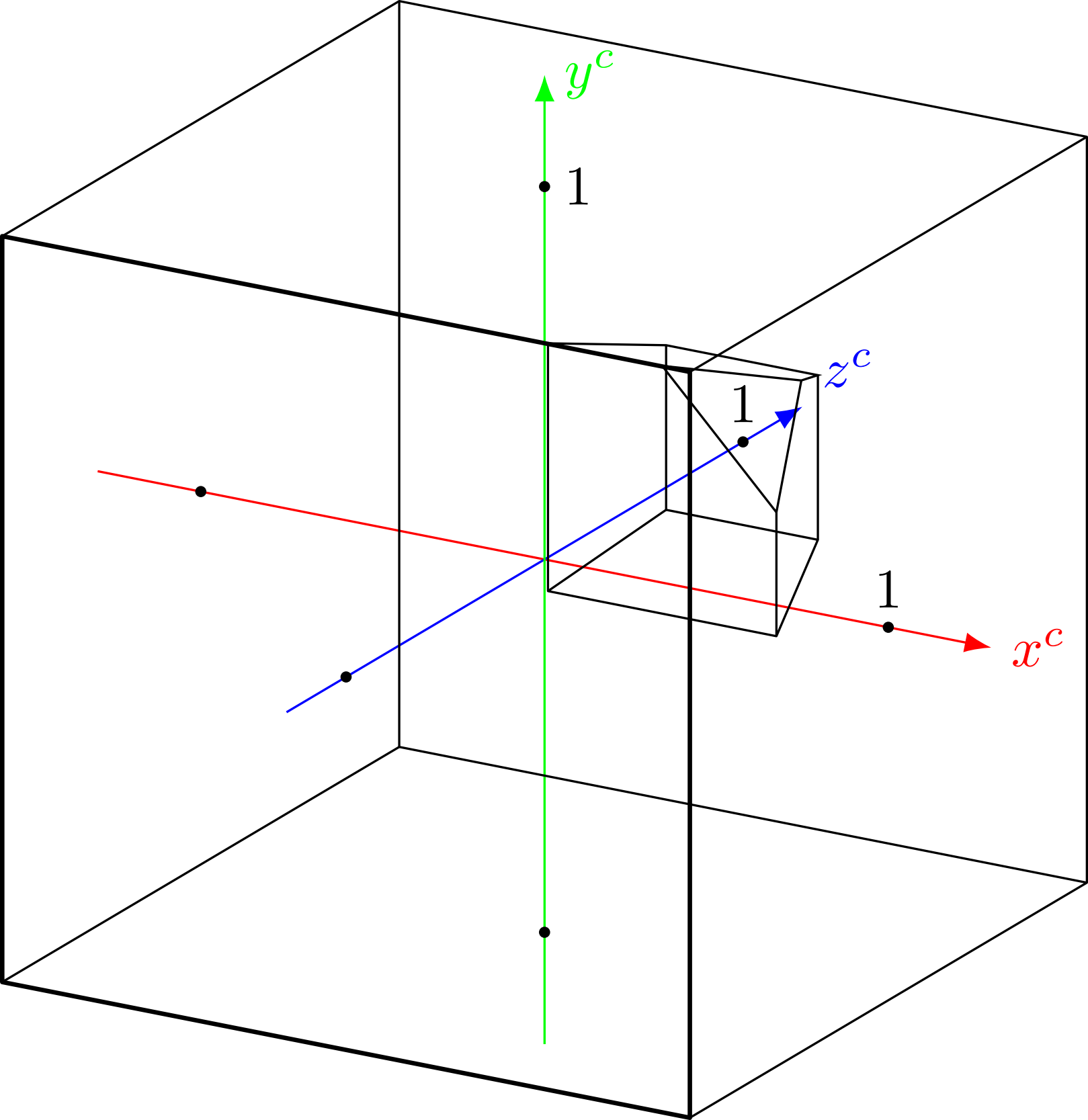
y^c
1
z^c
1
1
x^c

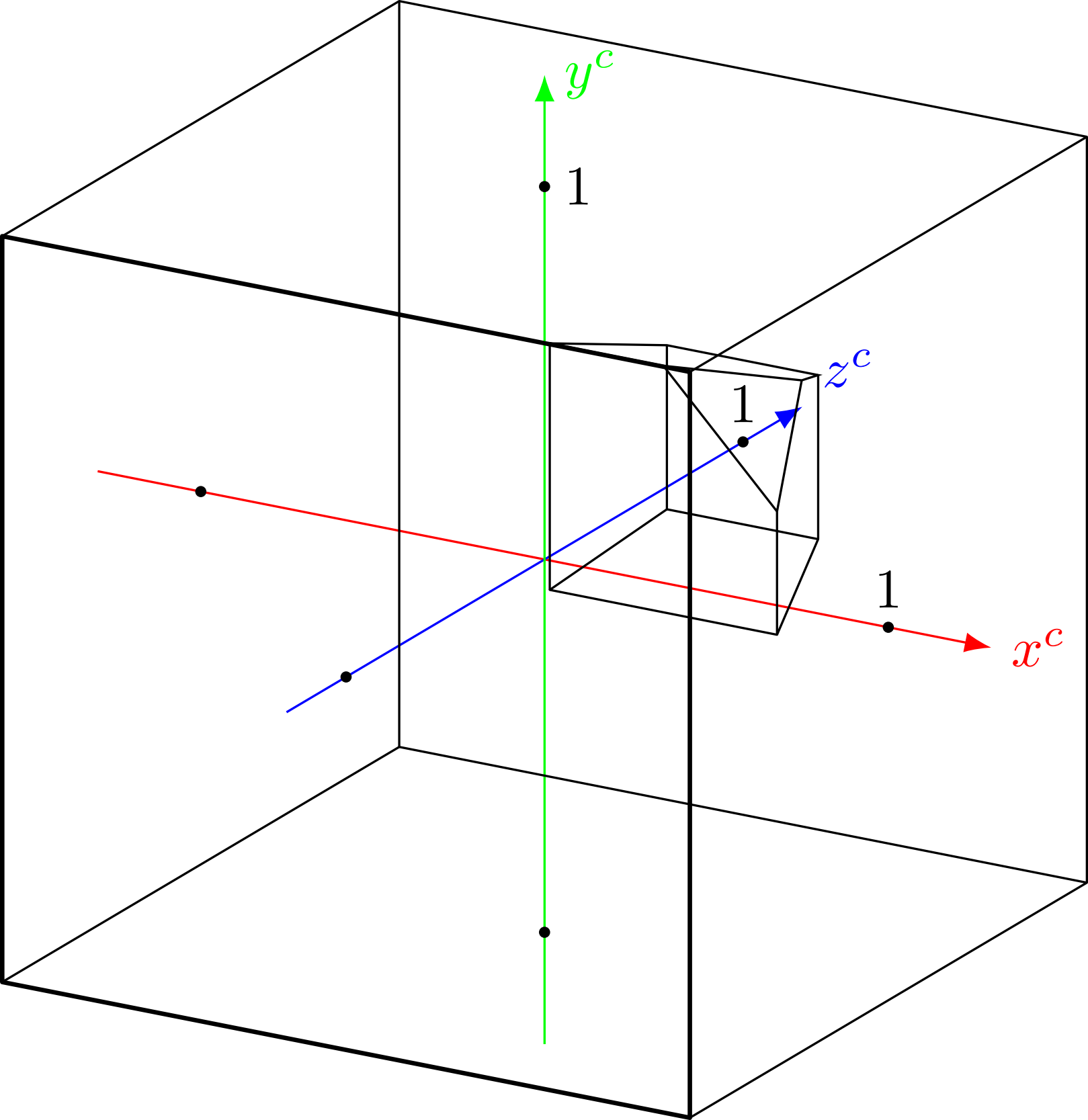
y^c
1
z^c
1
1
x^c

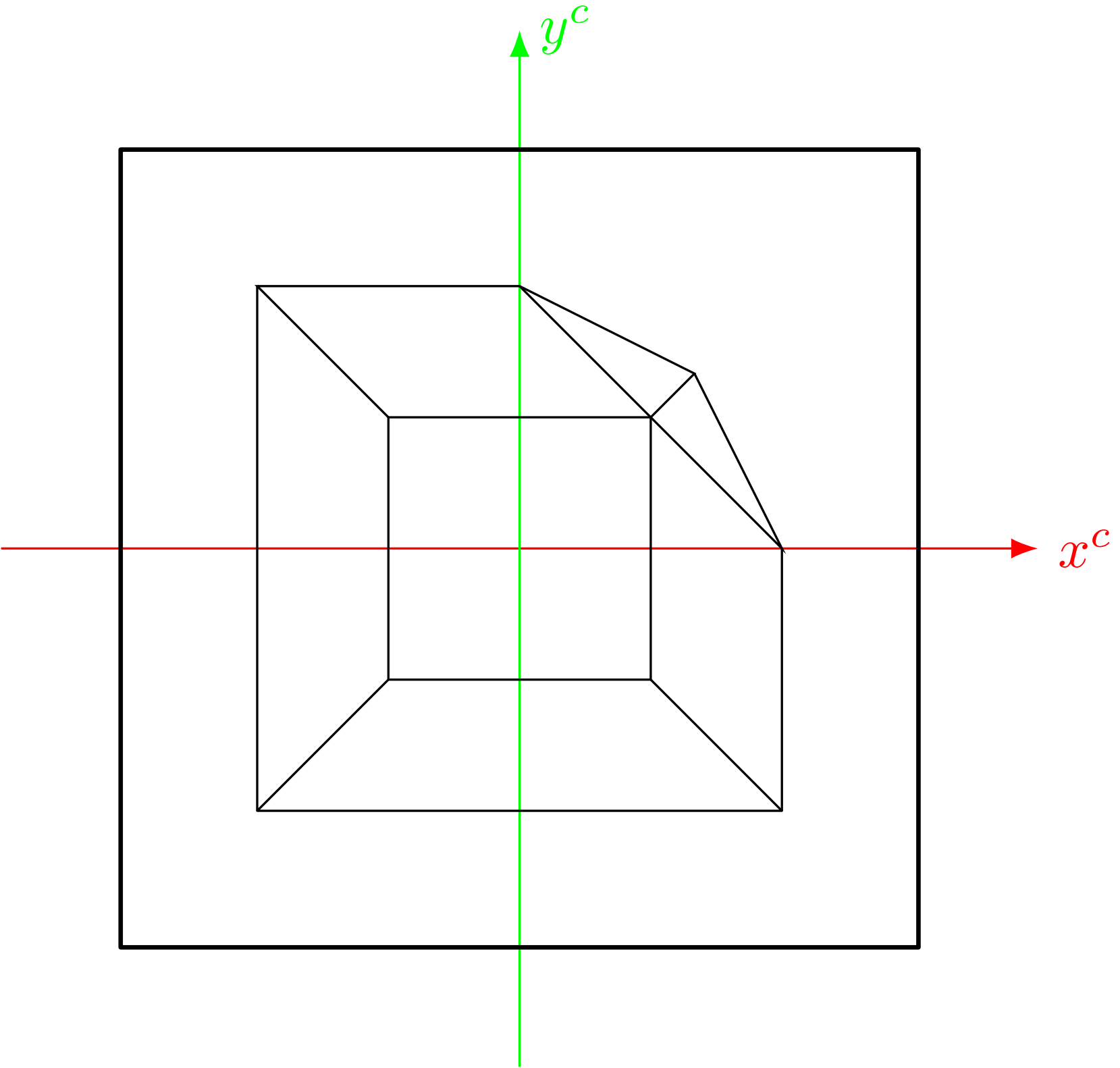
y^c
x^c

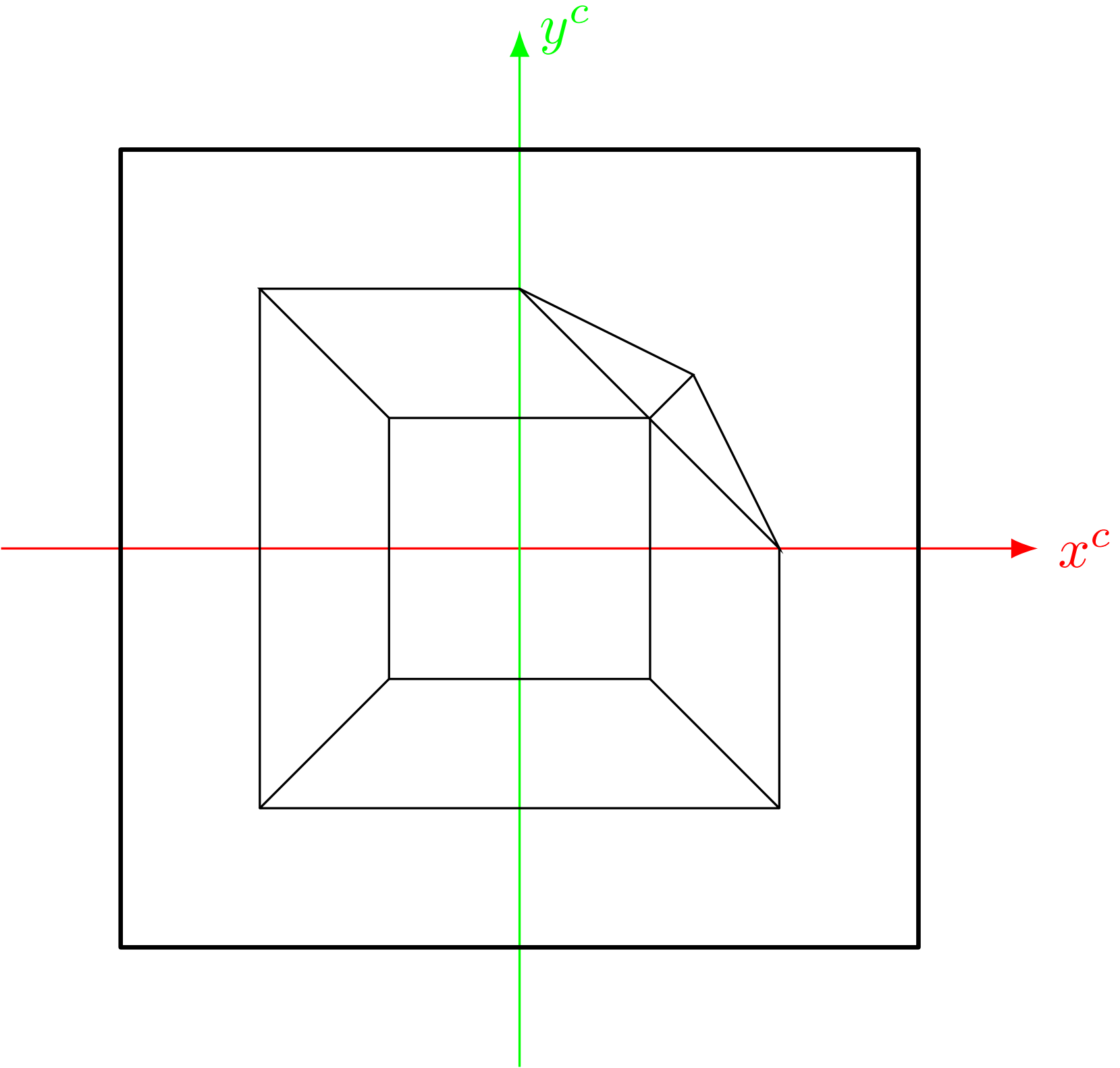
y^c
x^c

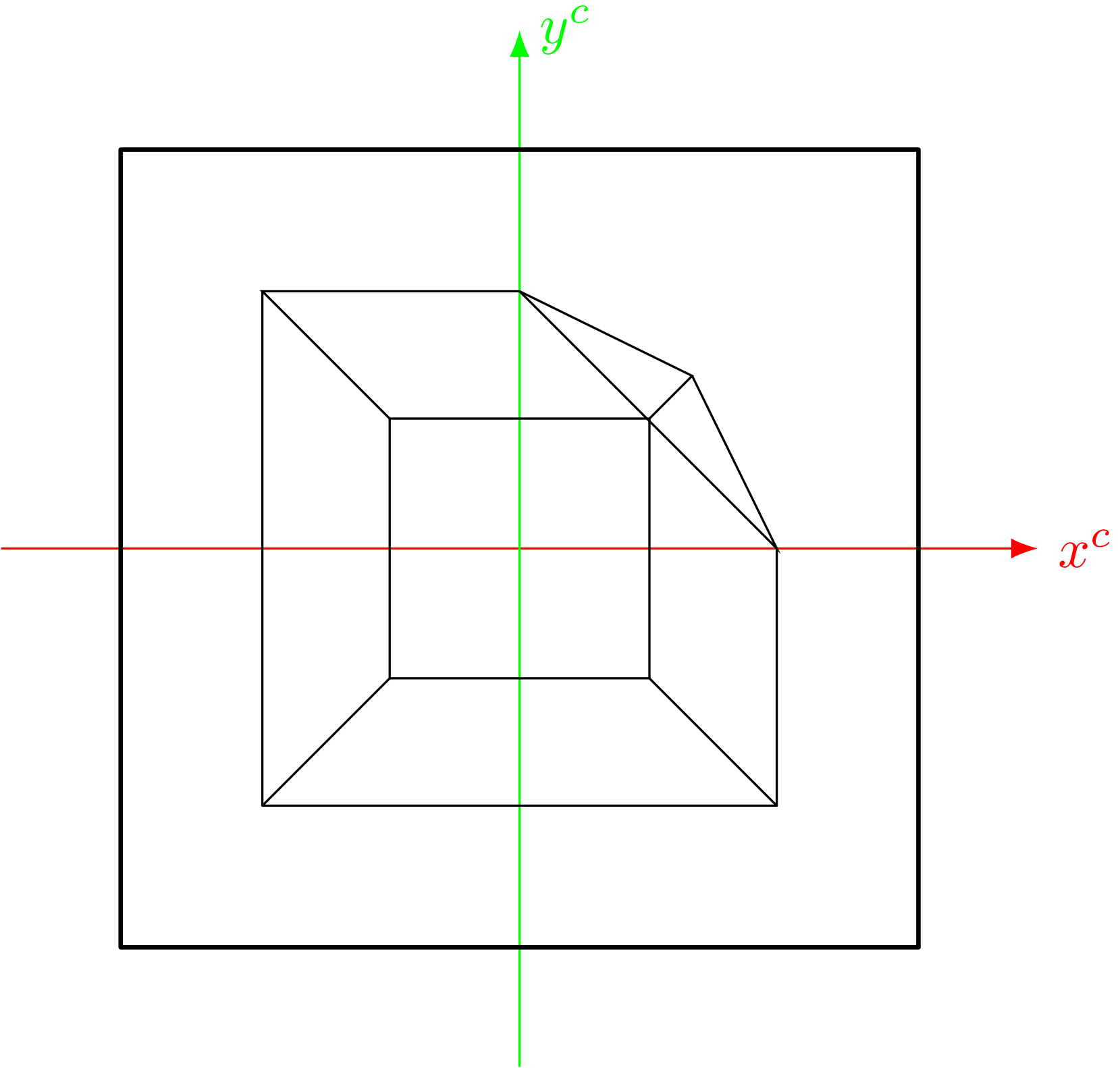
y^c
x^c

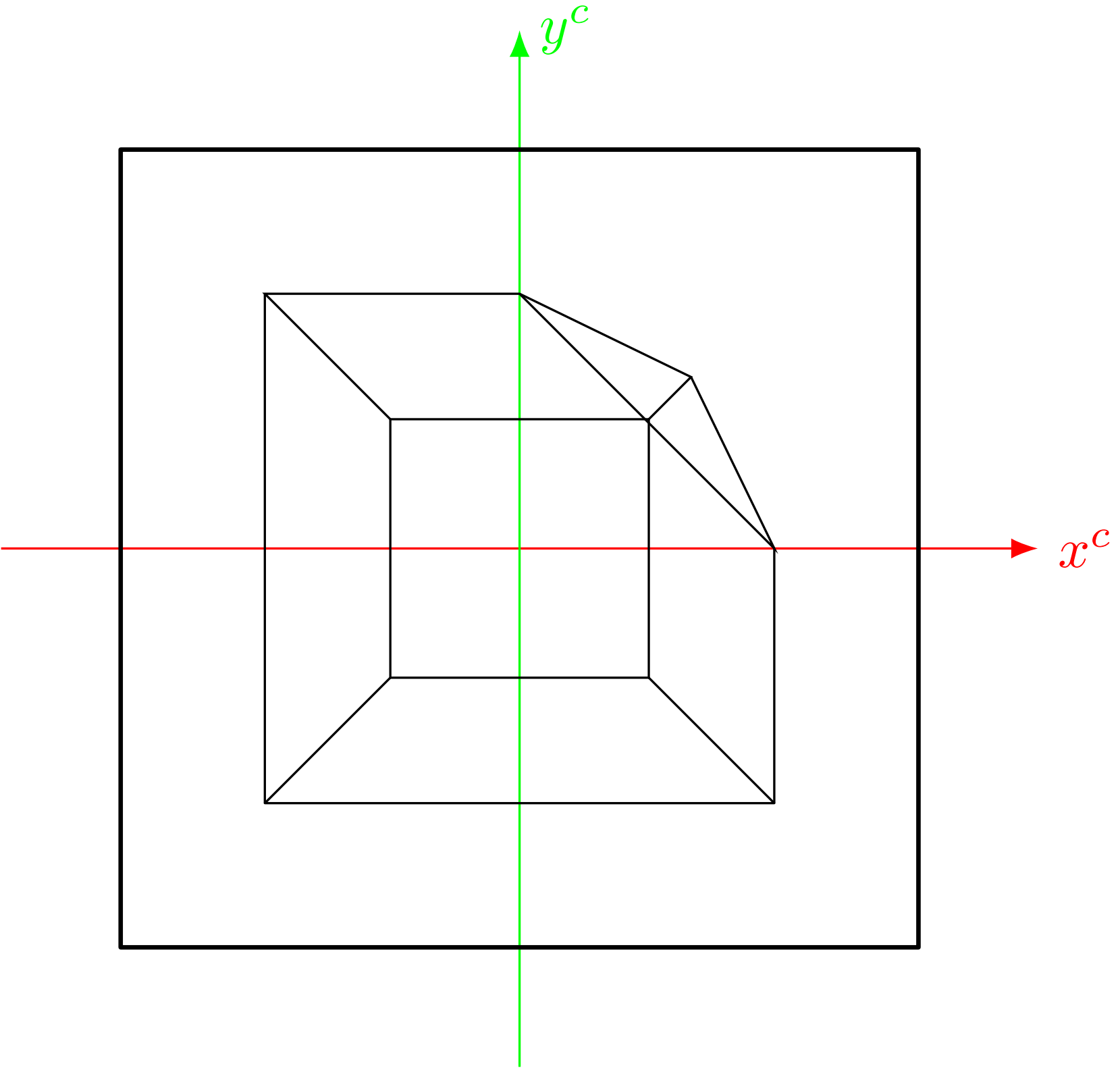
y^c
x^c

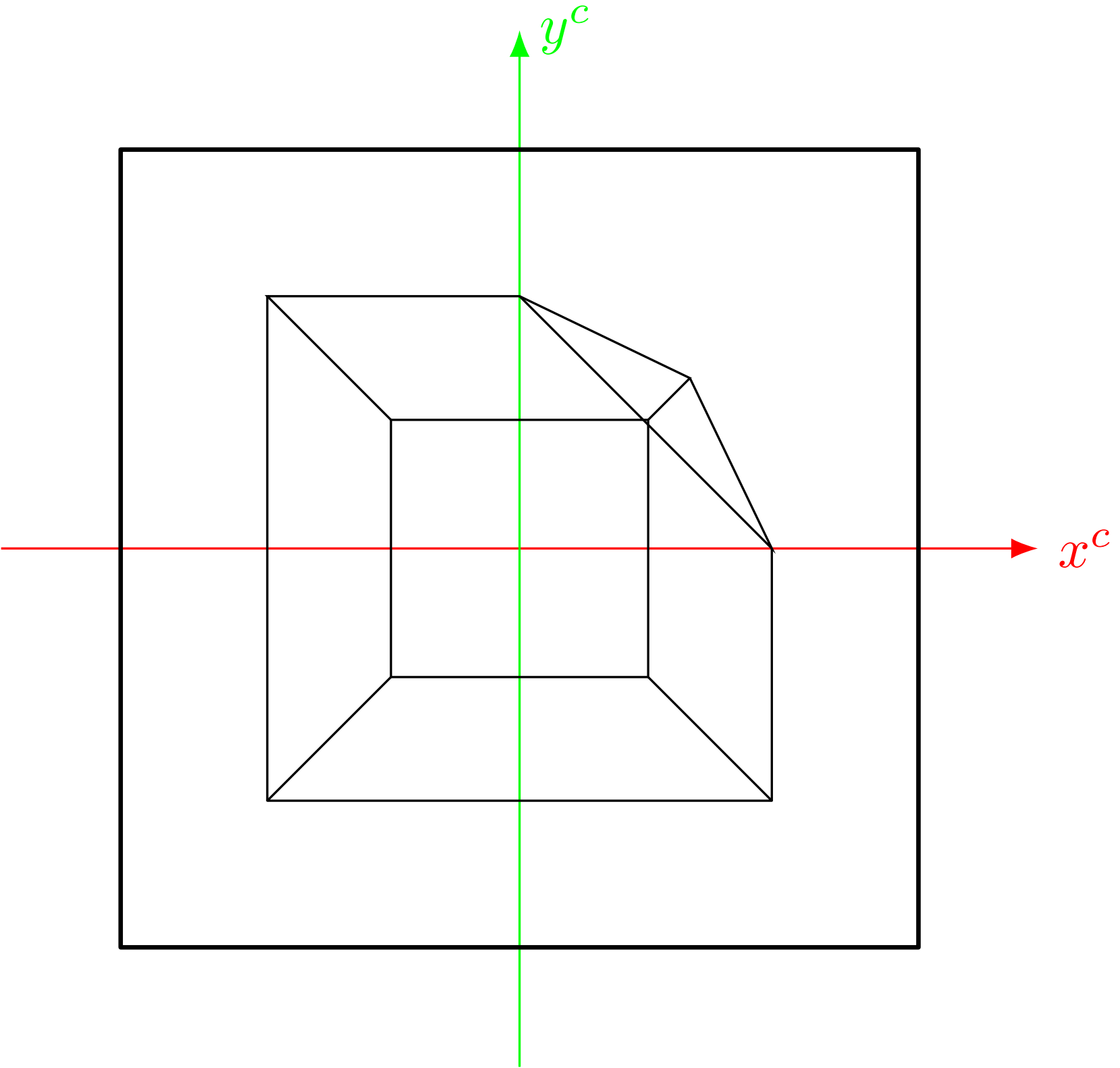
y^c
x^c

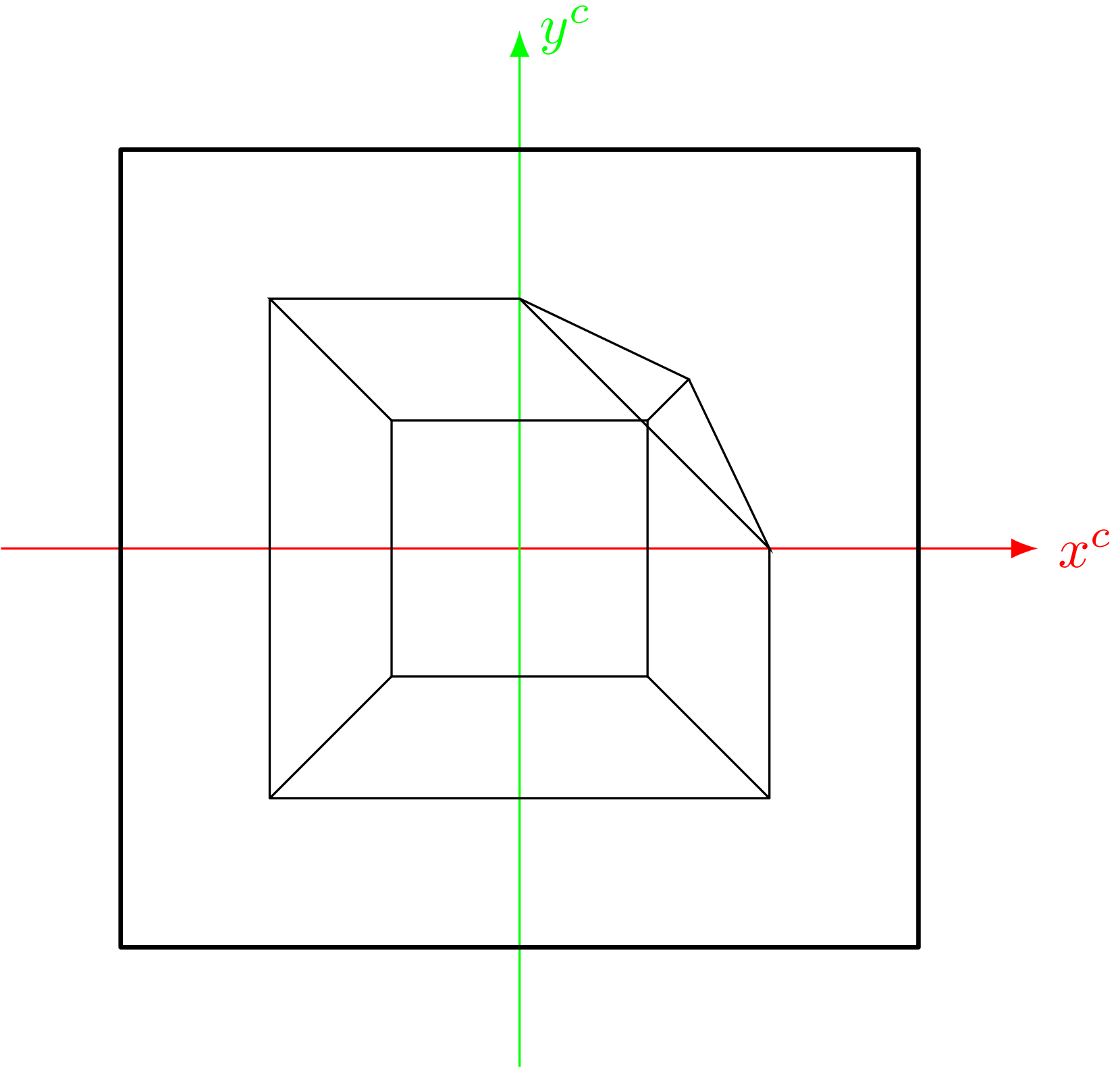
y^c
x^c

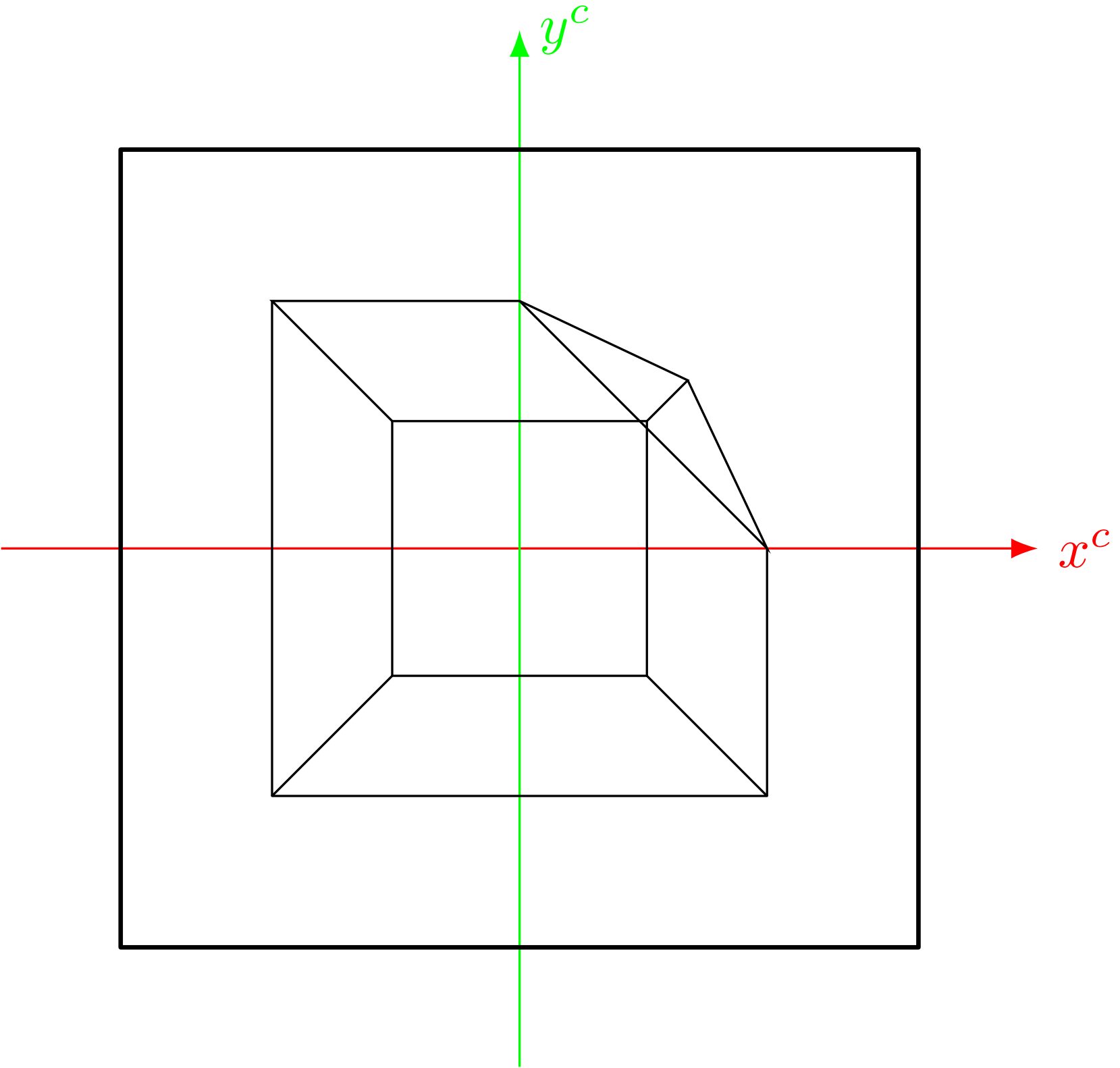
y^c
x^c

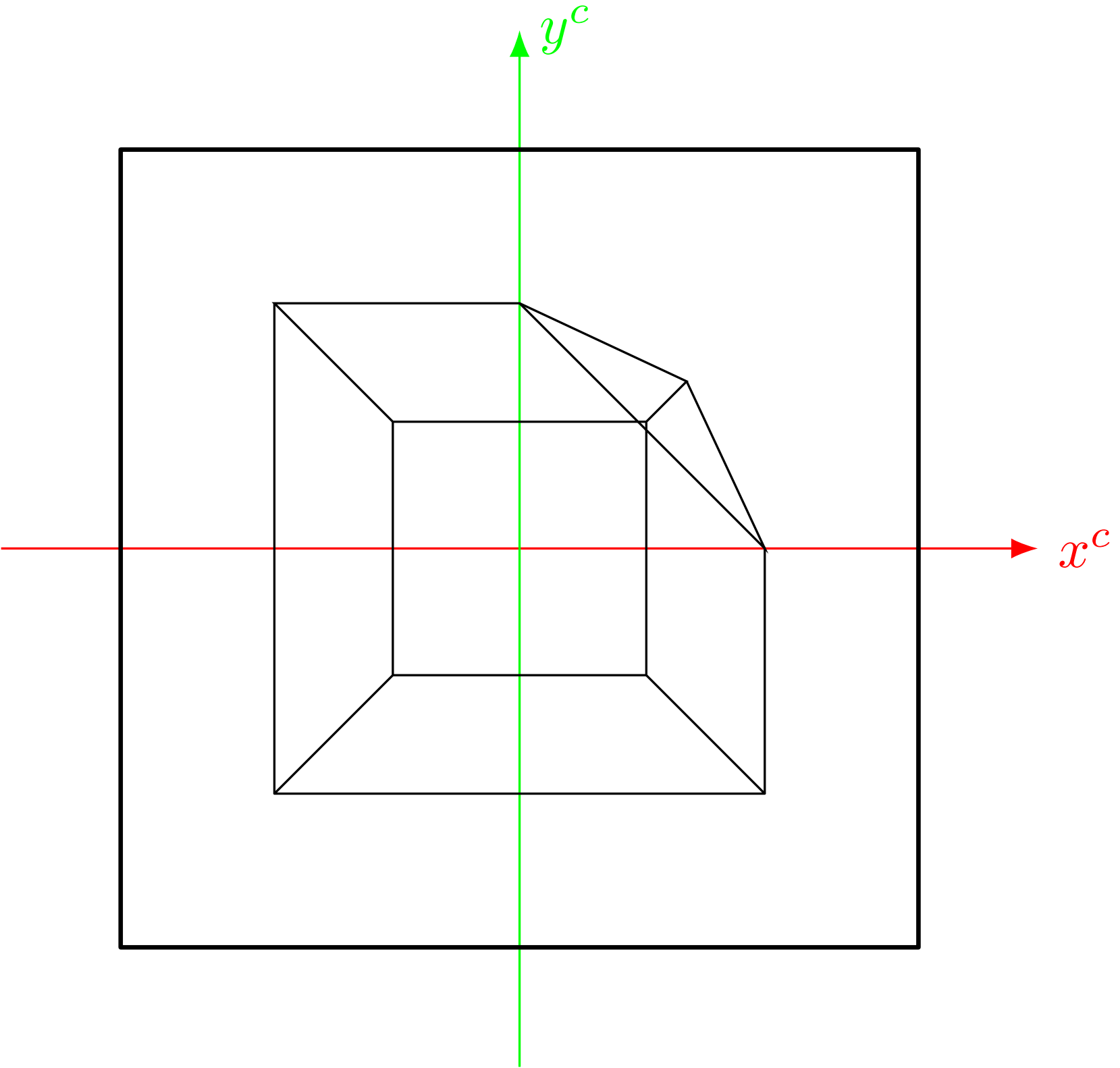
y^c
x^c

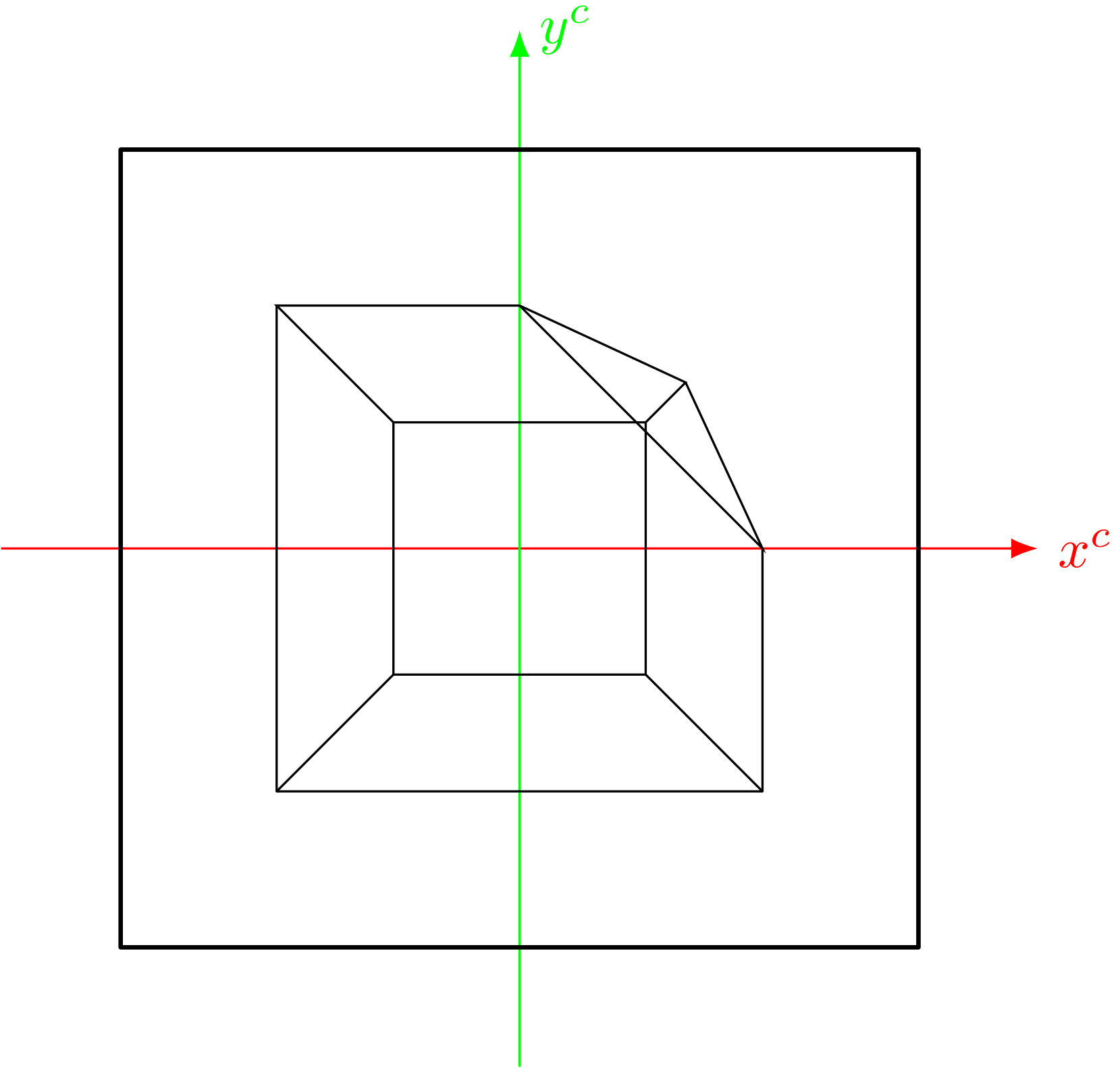
y^c
x^c

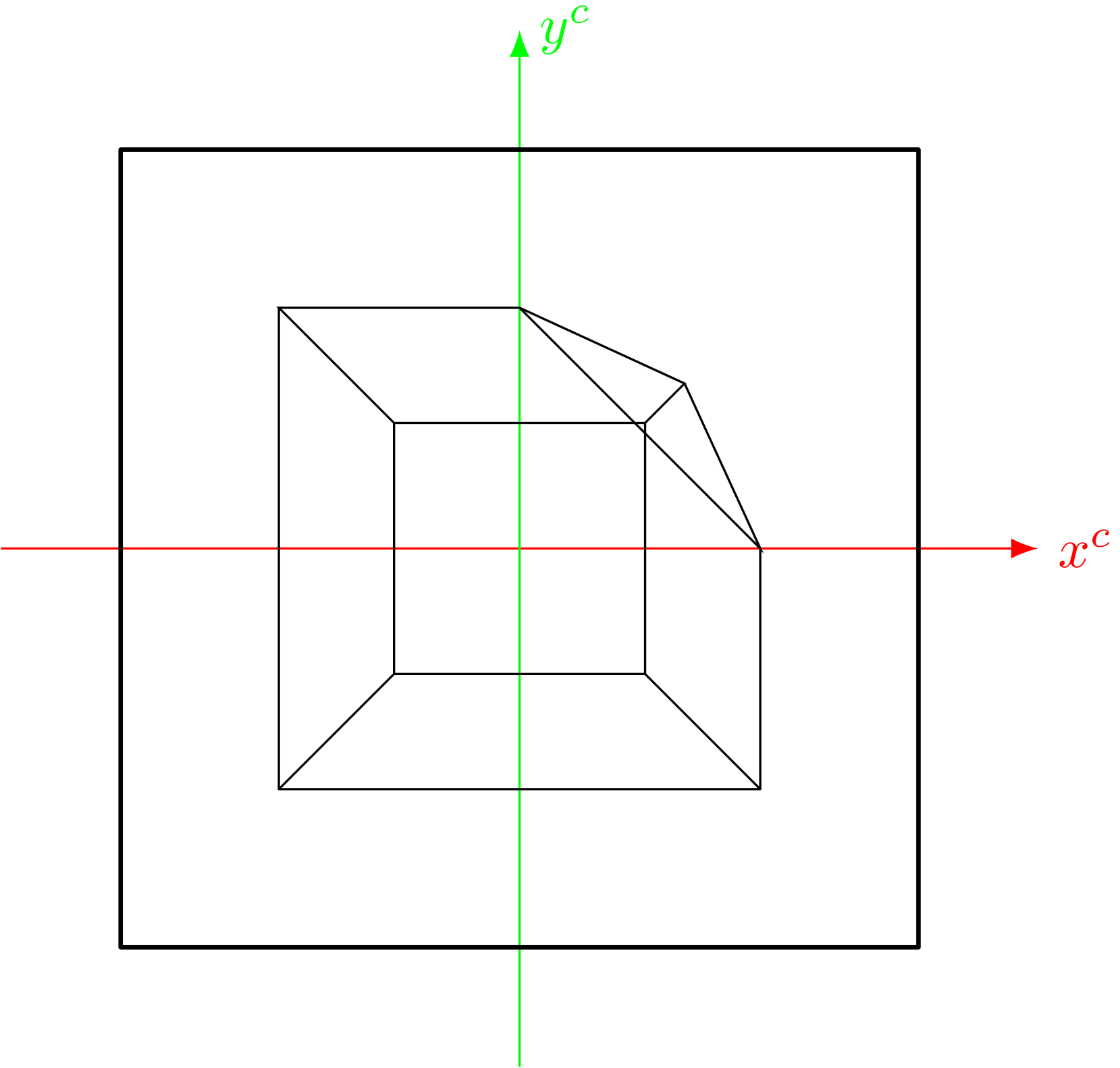
y^c
x^c

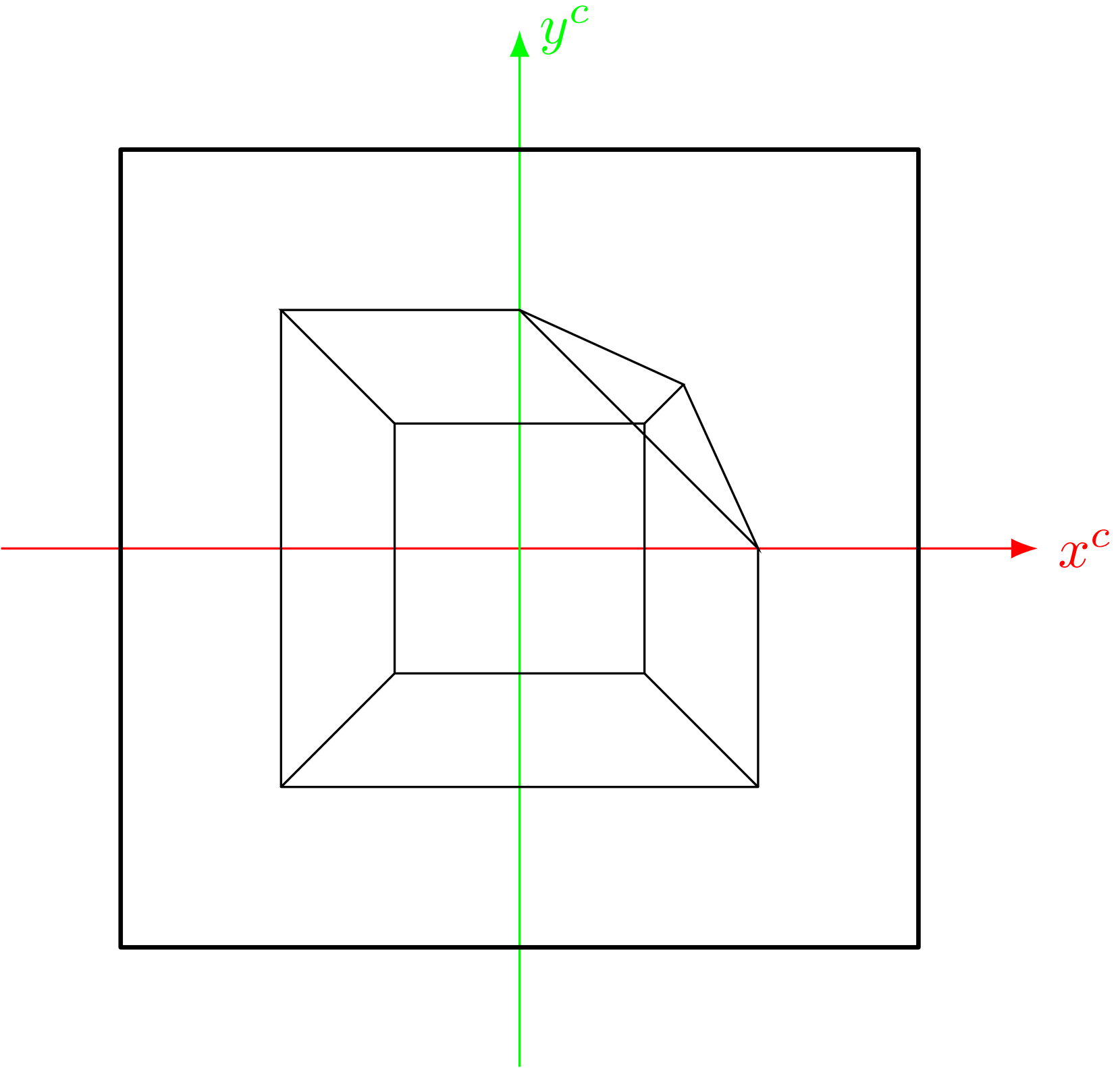
y^c
x^c

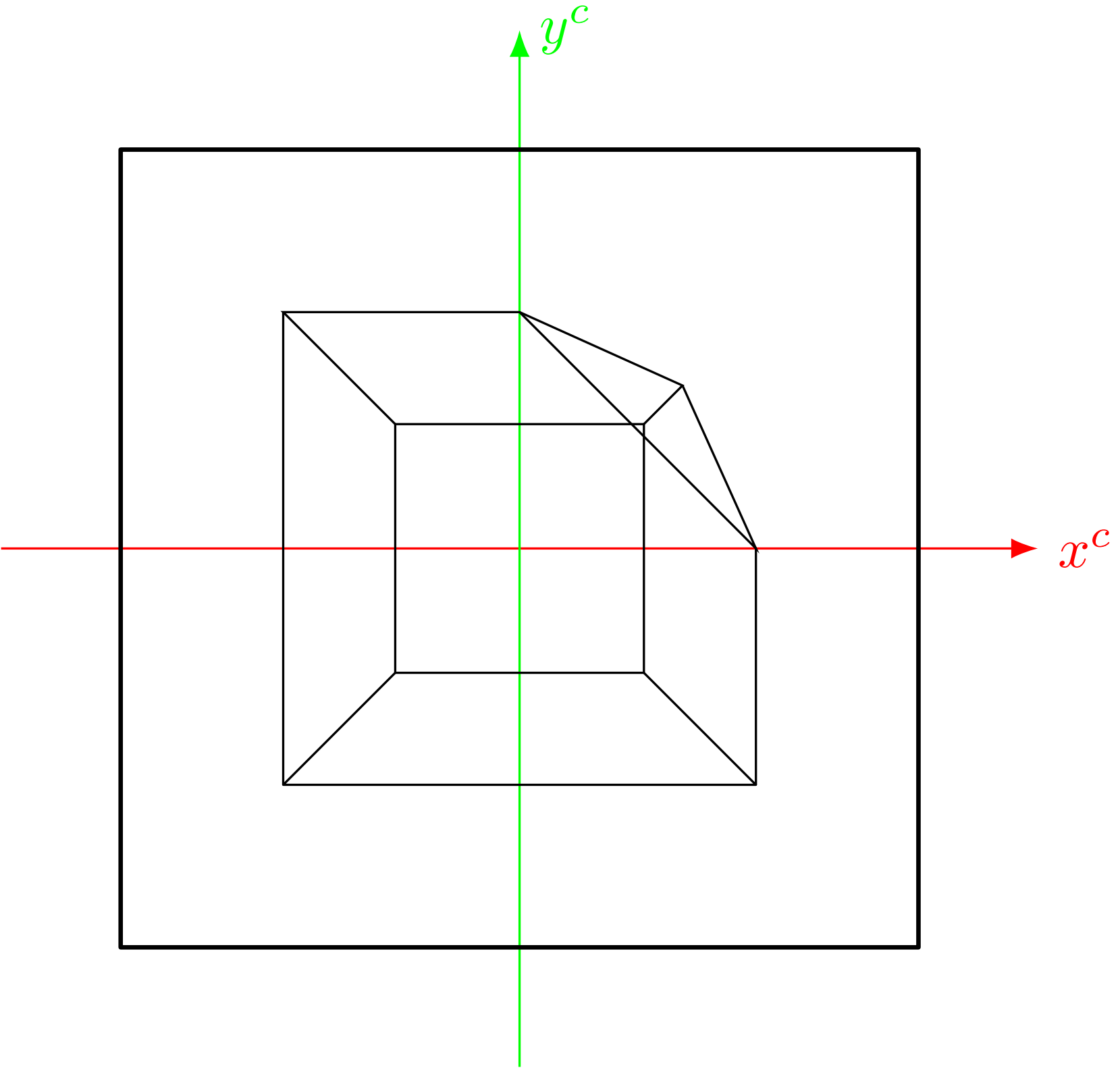
y^c
x^c

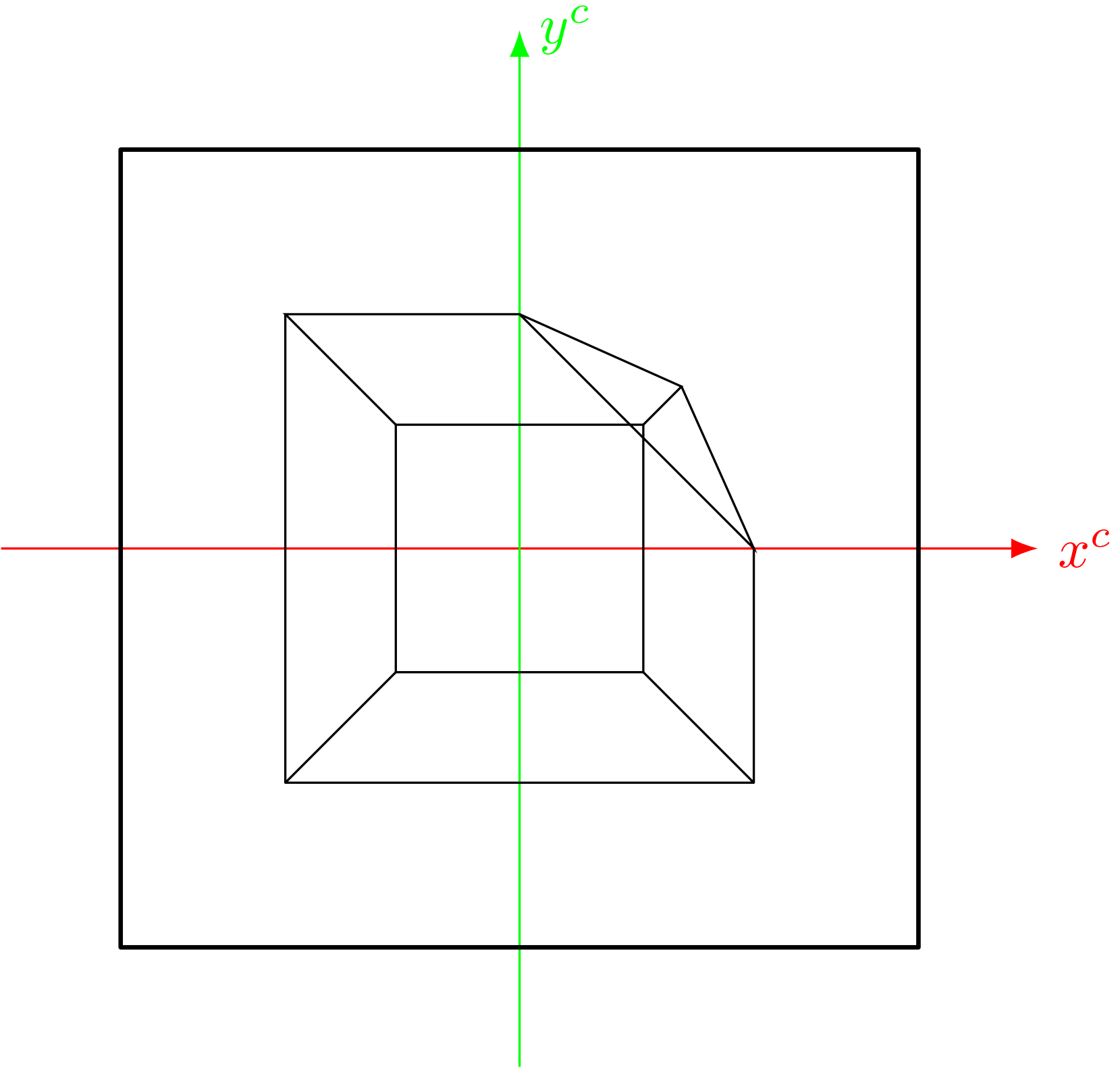
y^c
x^c

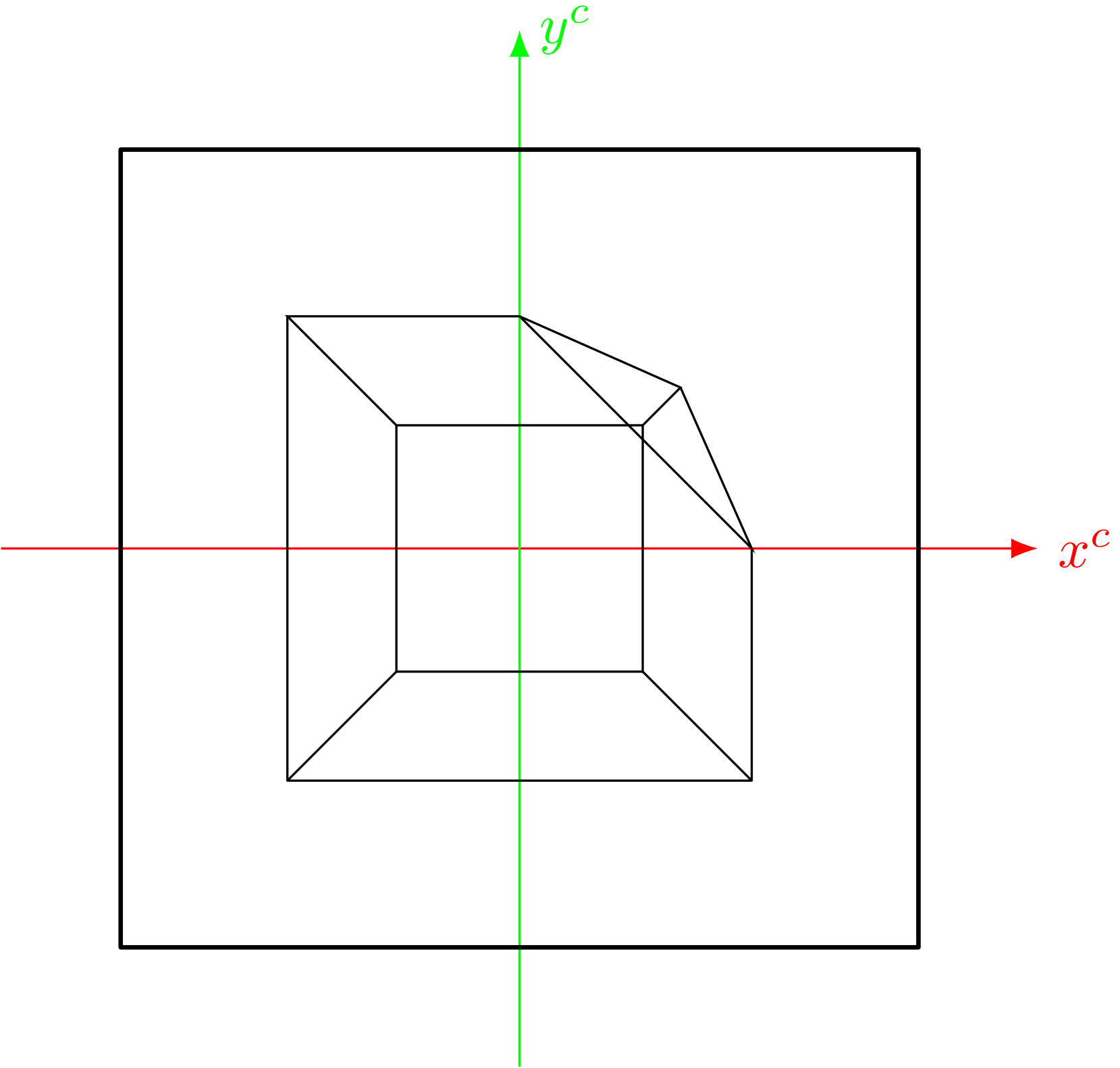
y^c
x^c

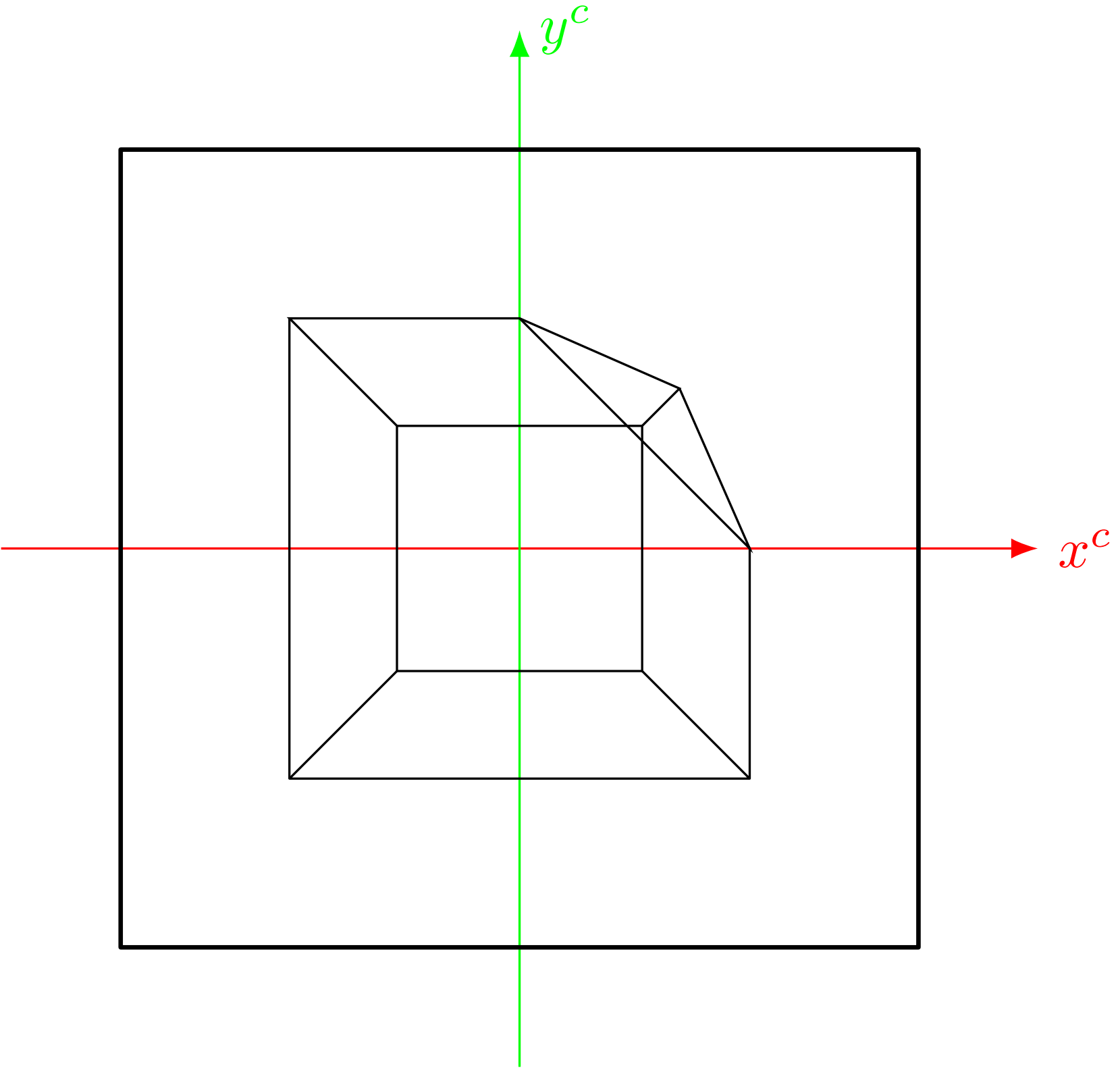
y^c
x^c

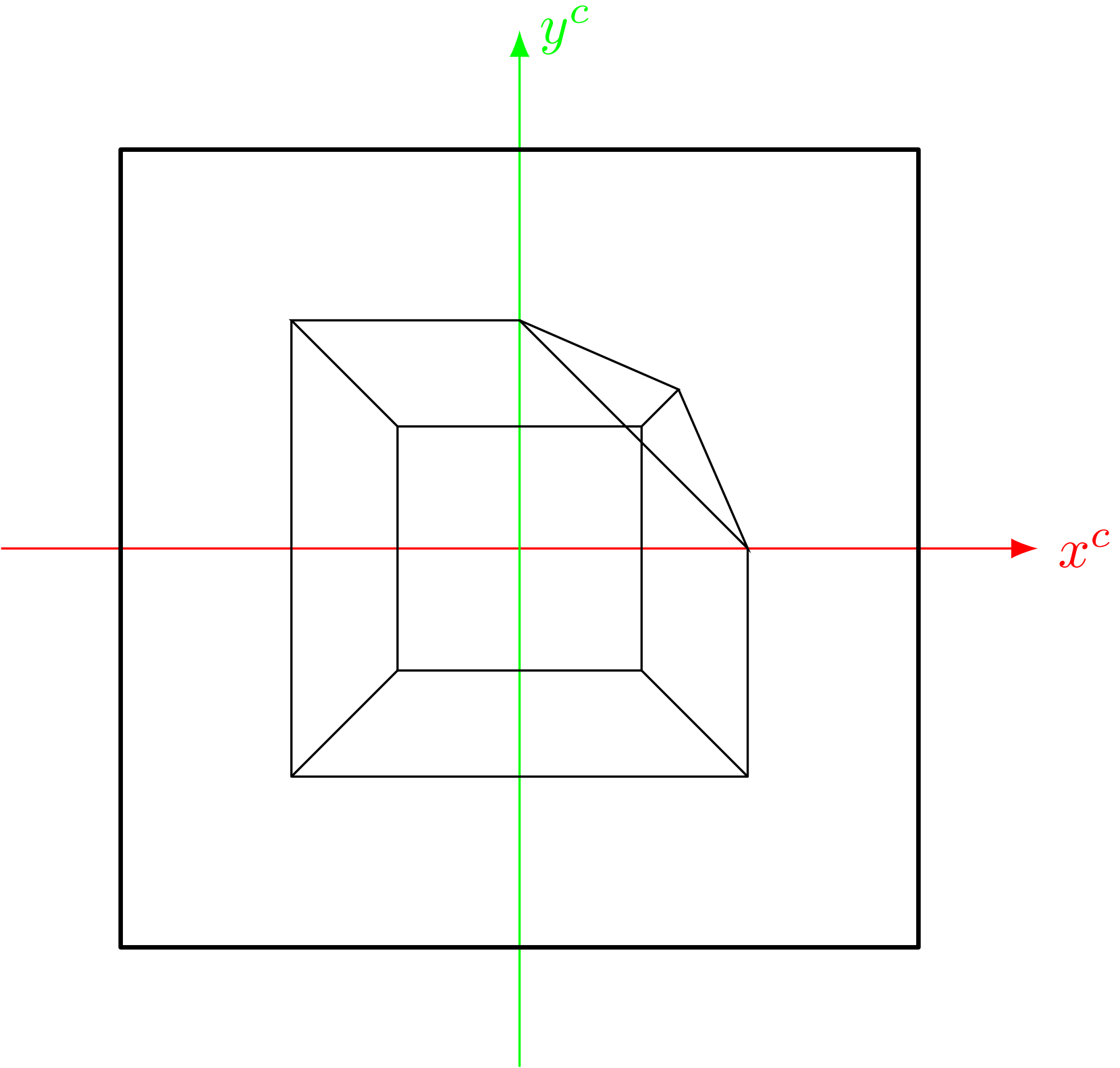
y^c
x^c

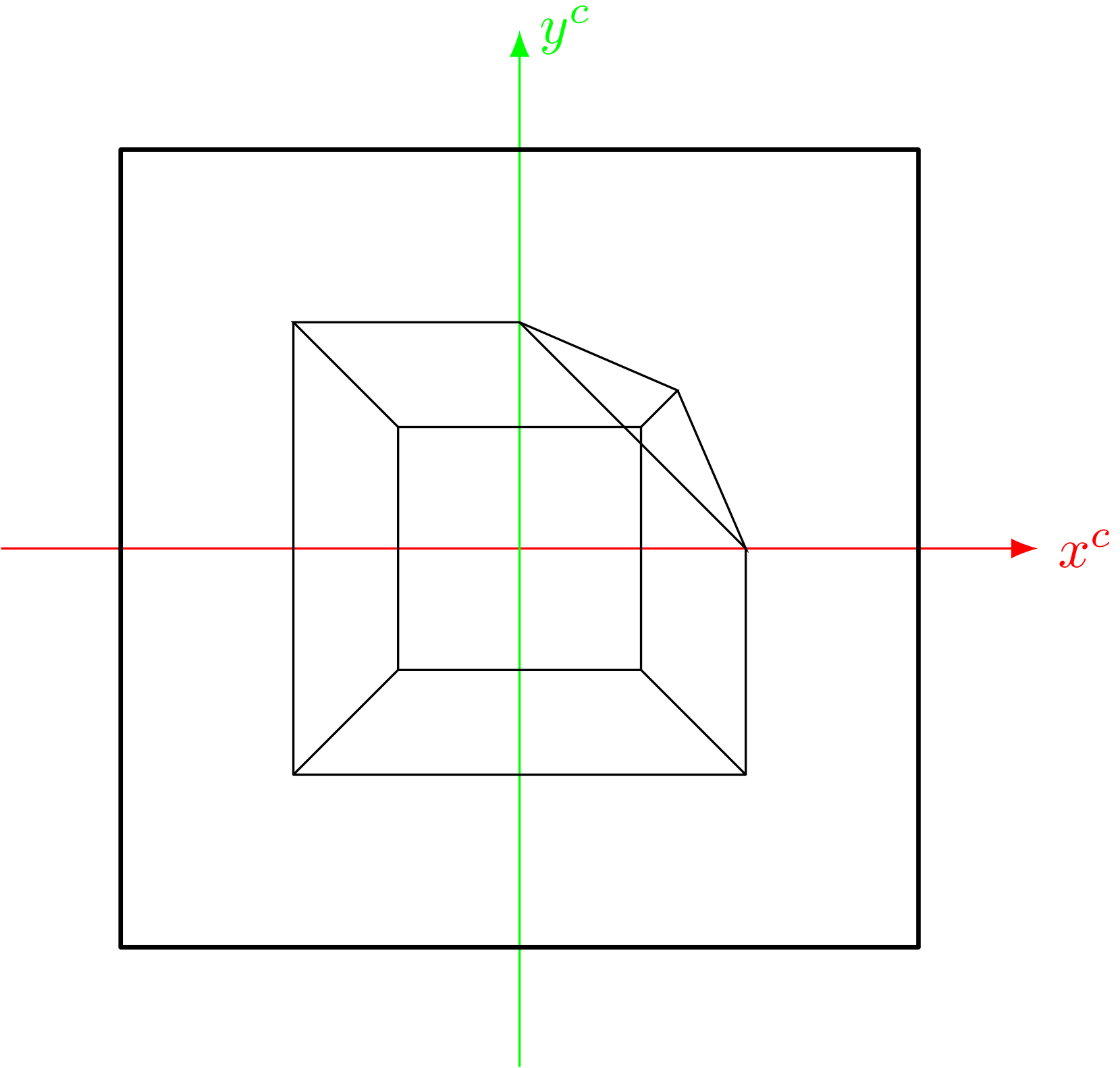
y^c
x^c

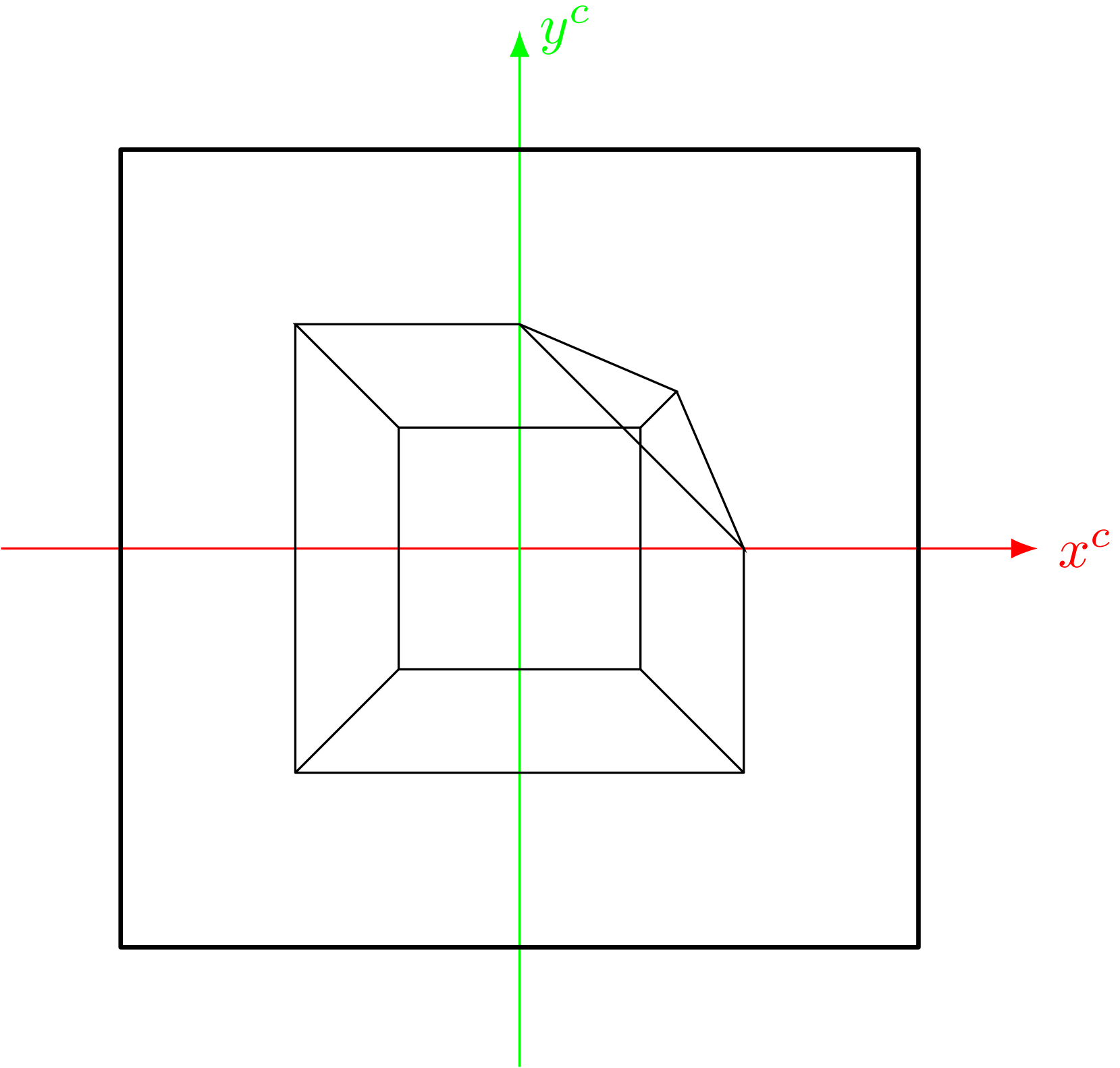
y^c
x^c

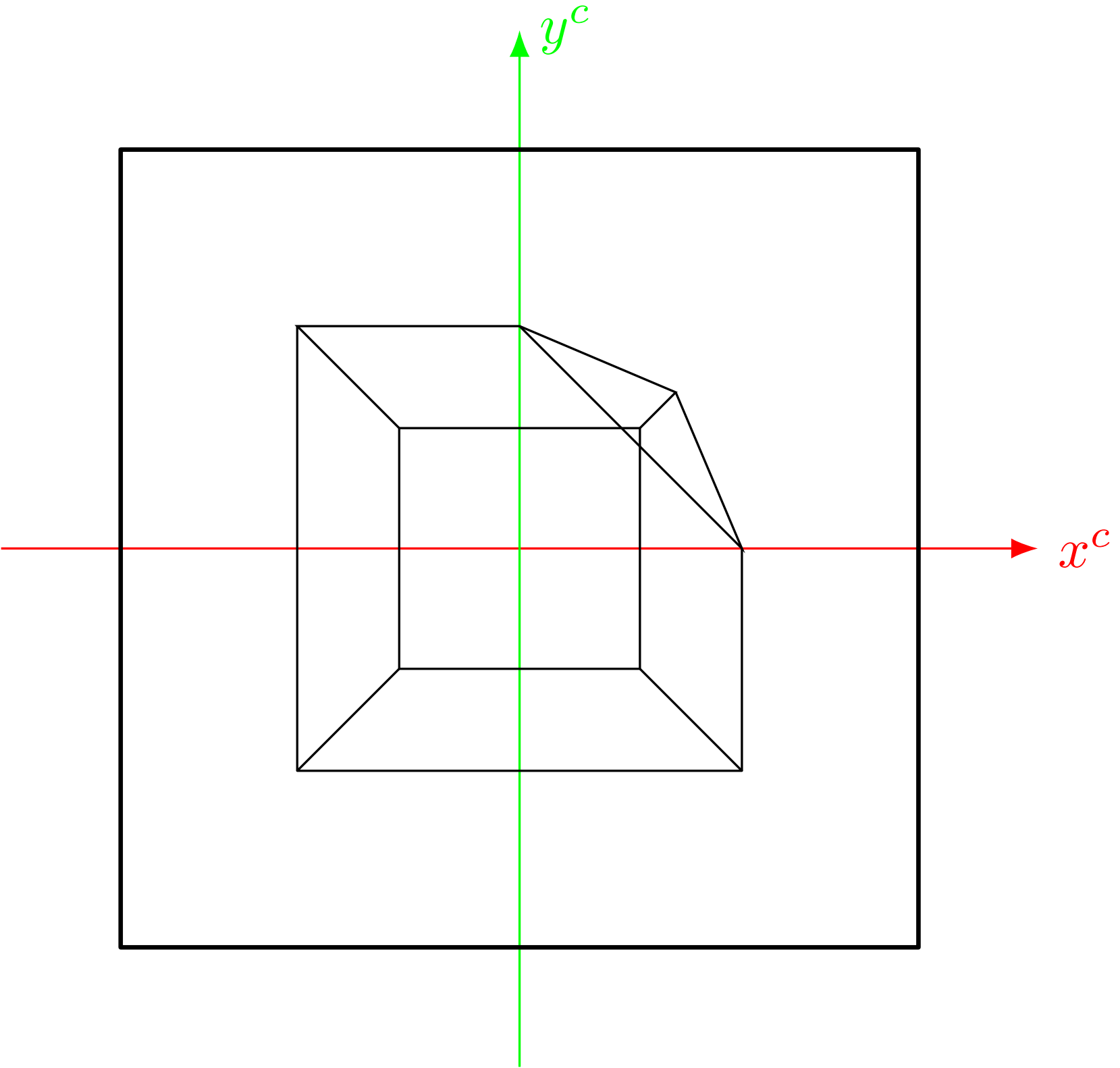
y^c
x^c

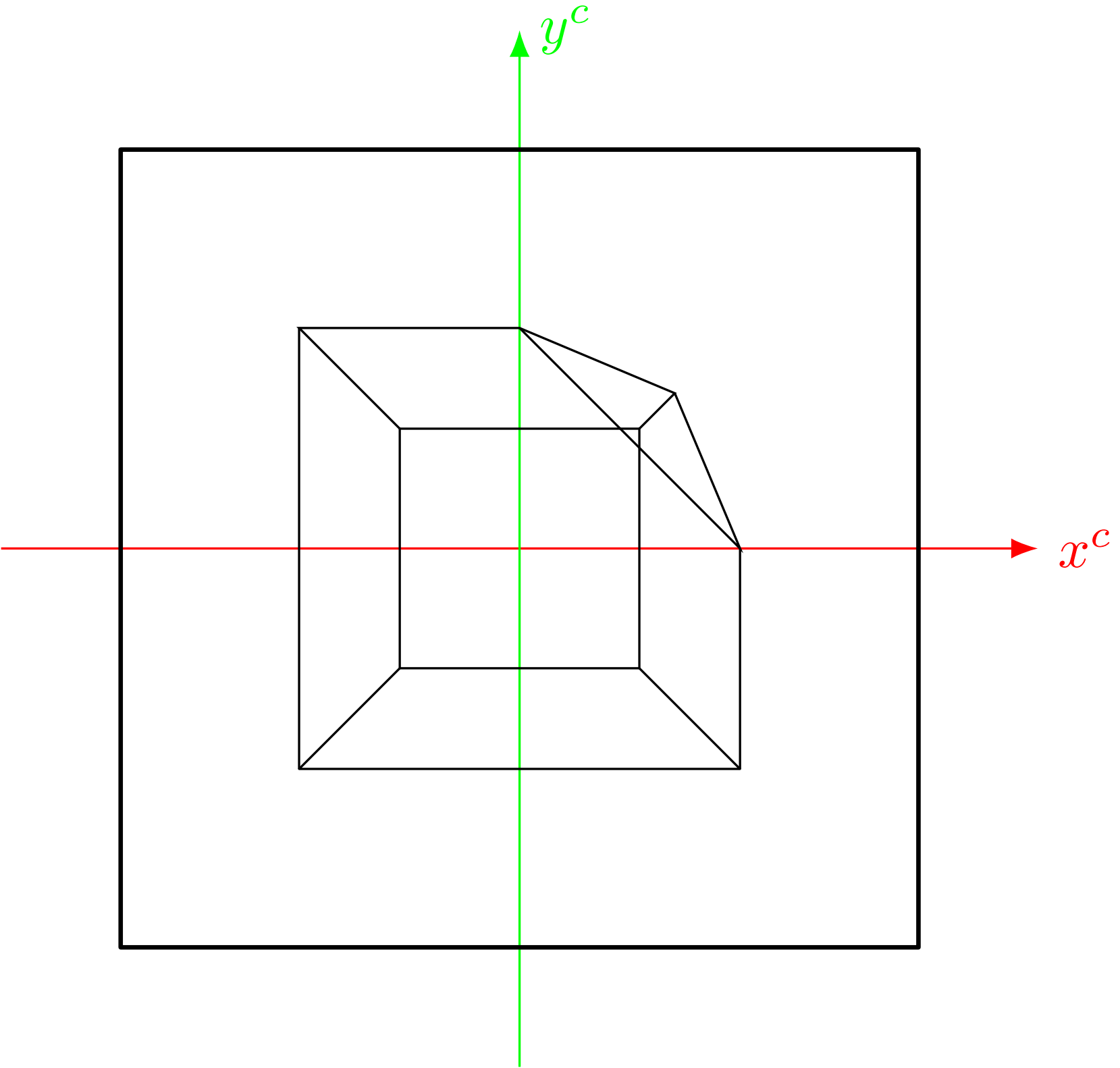
y^c
x^c

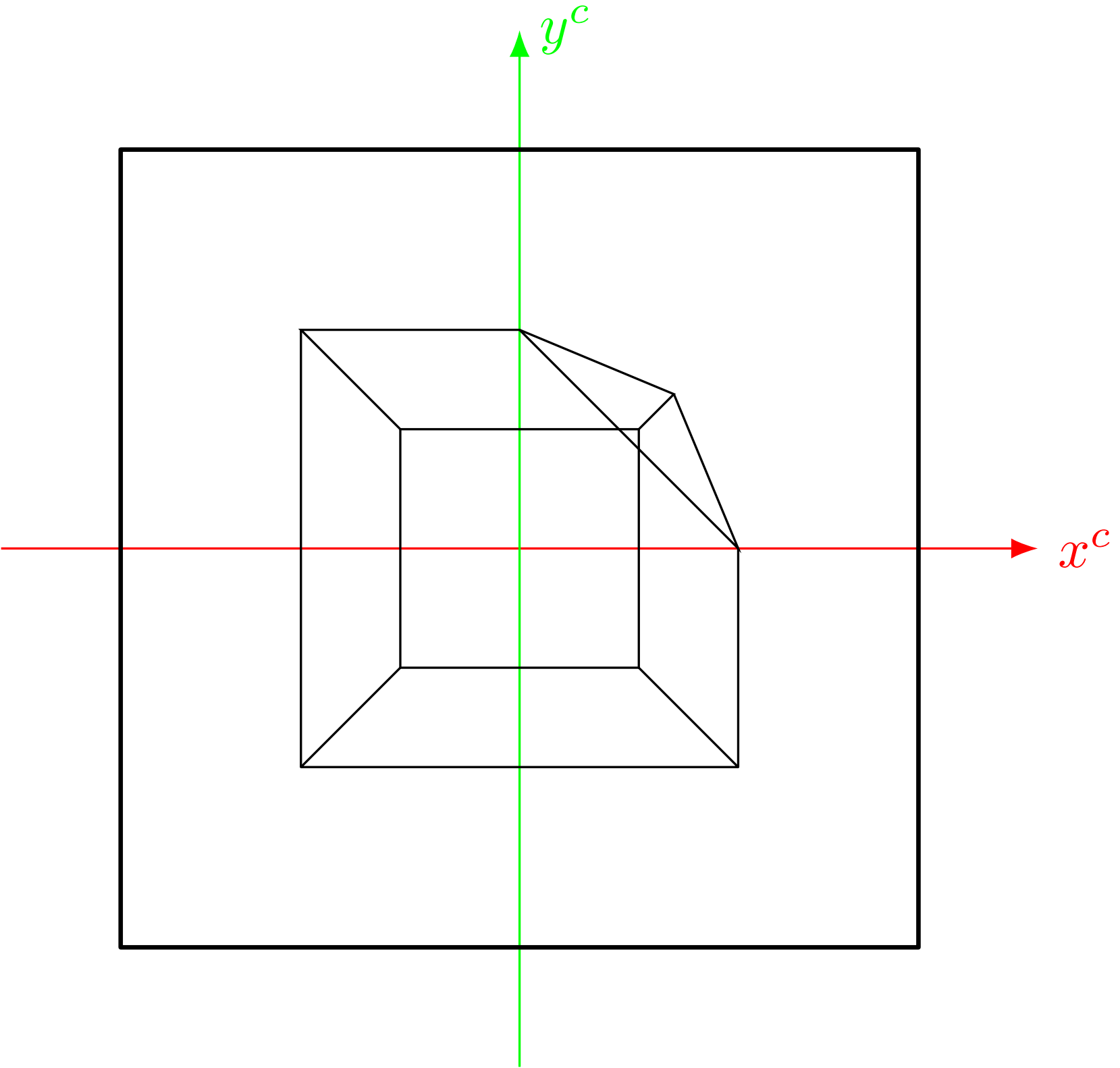
y^c
x^c

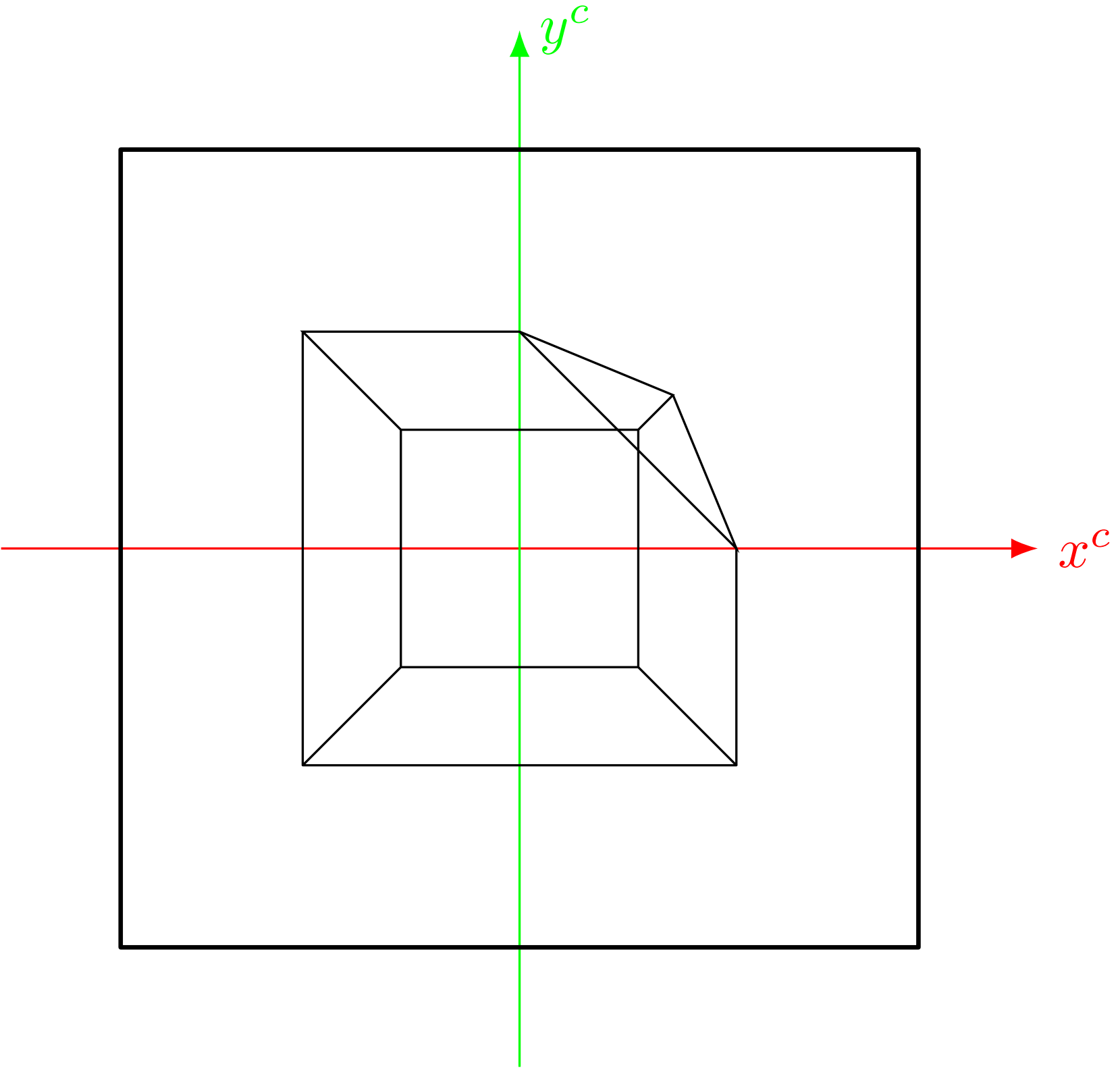
y^c
x^c

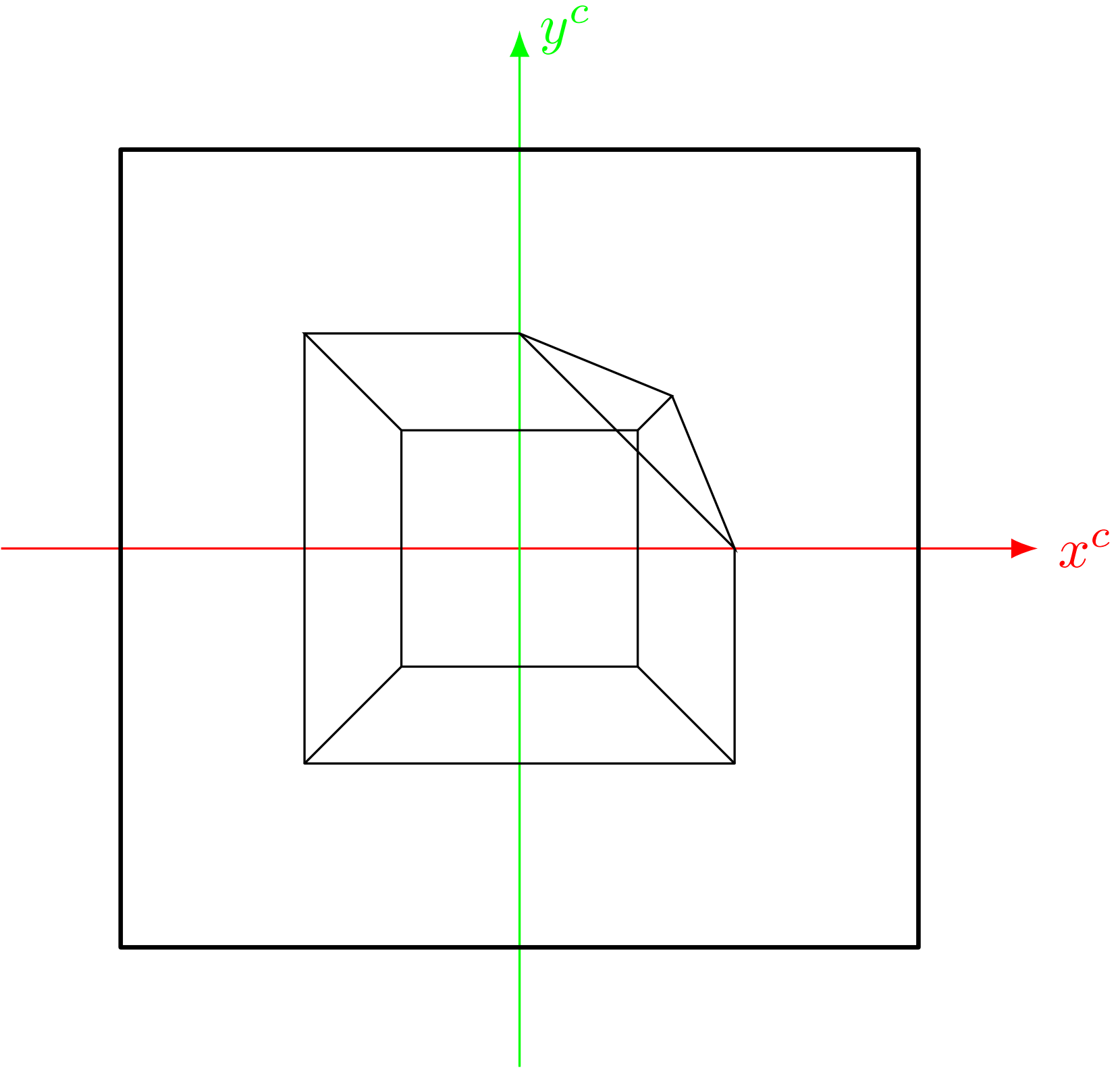
y^c
x^c

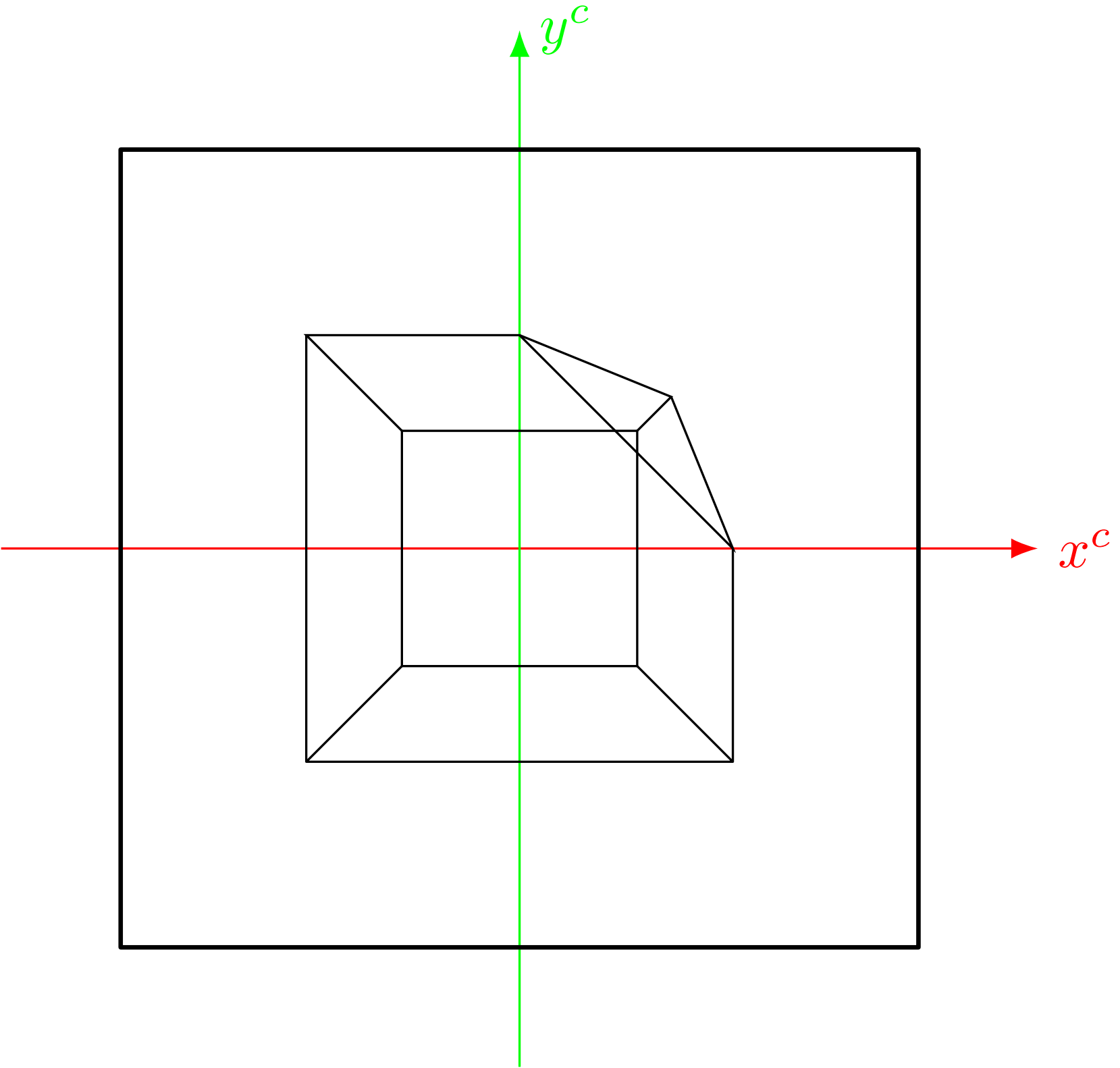
y^c
x^c

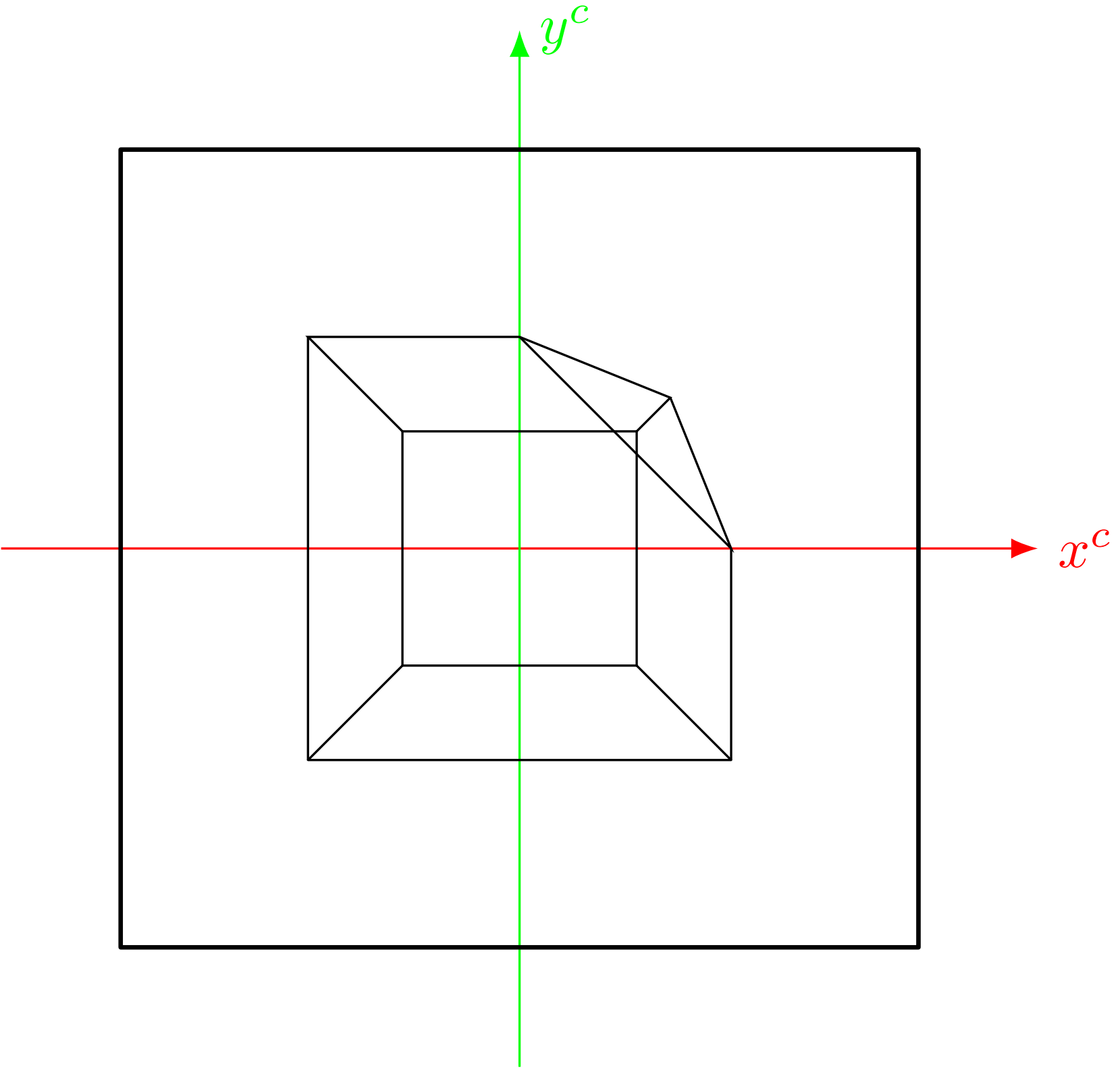
y^c
x^c

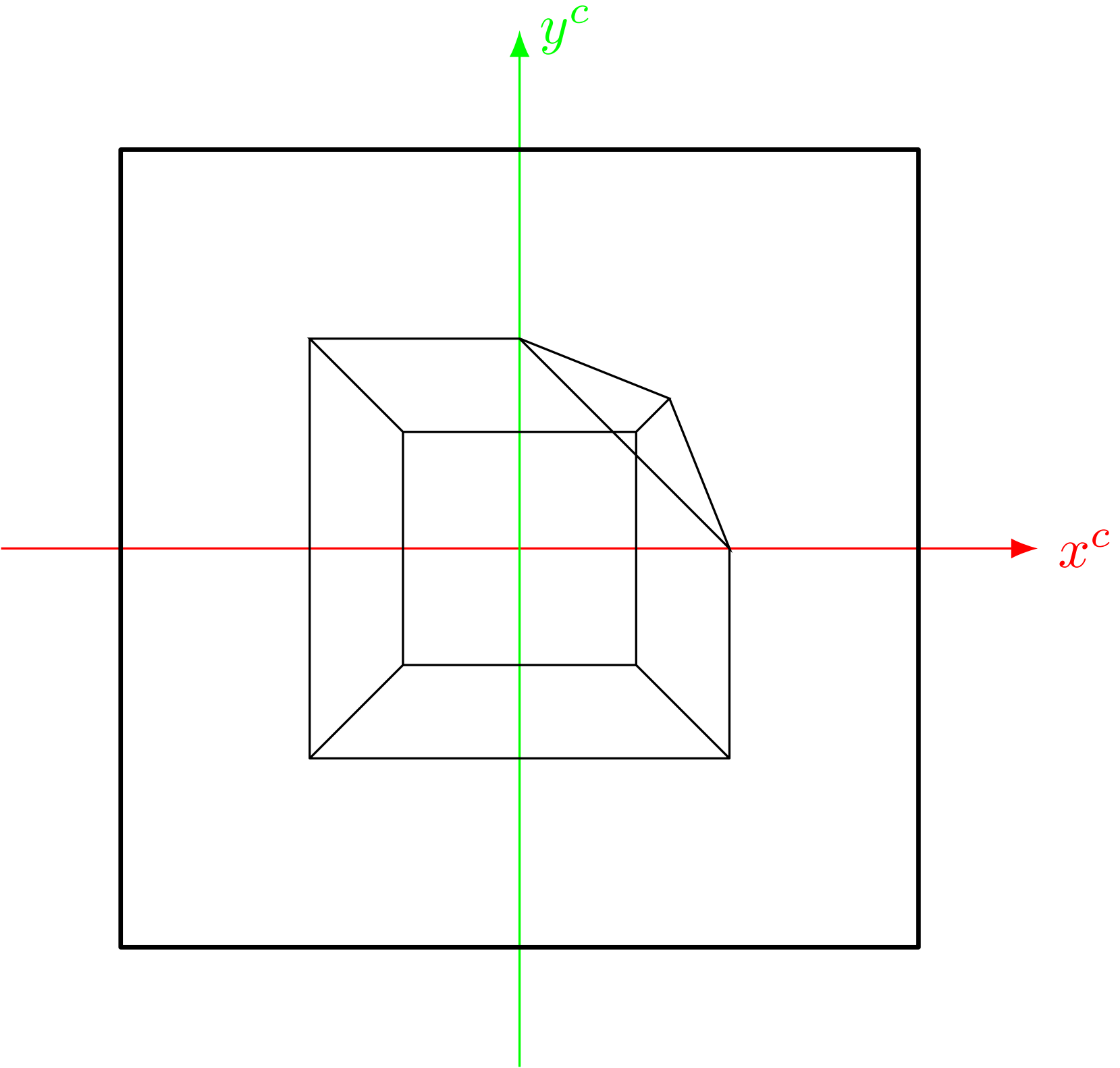
y^c
x^c

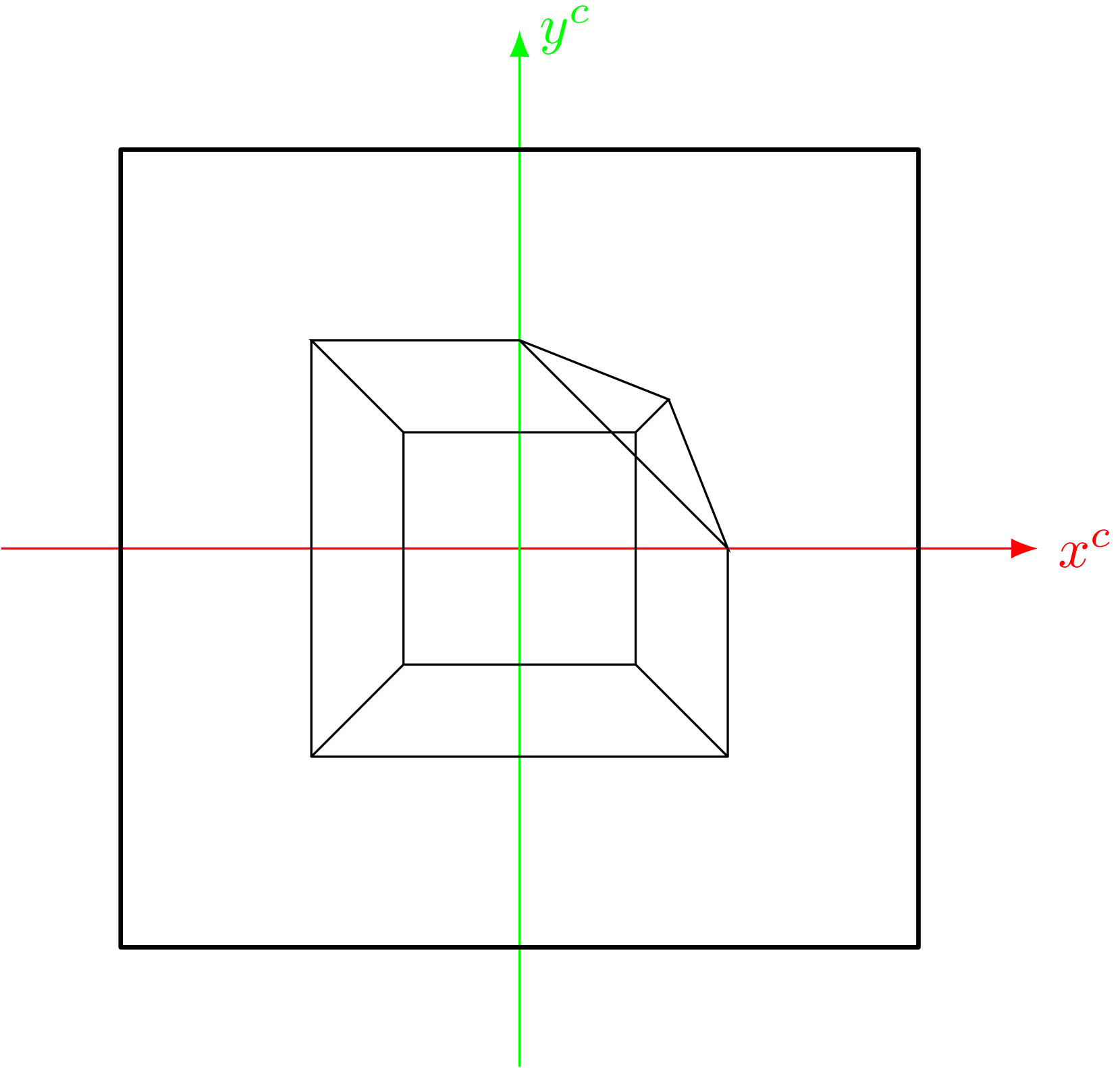
y^c
x^c

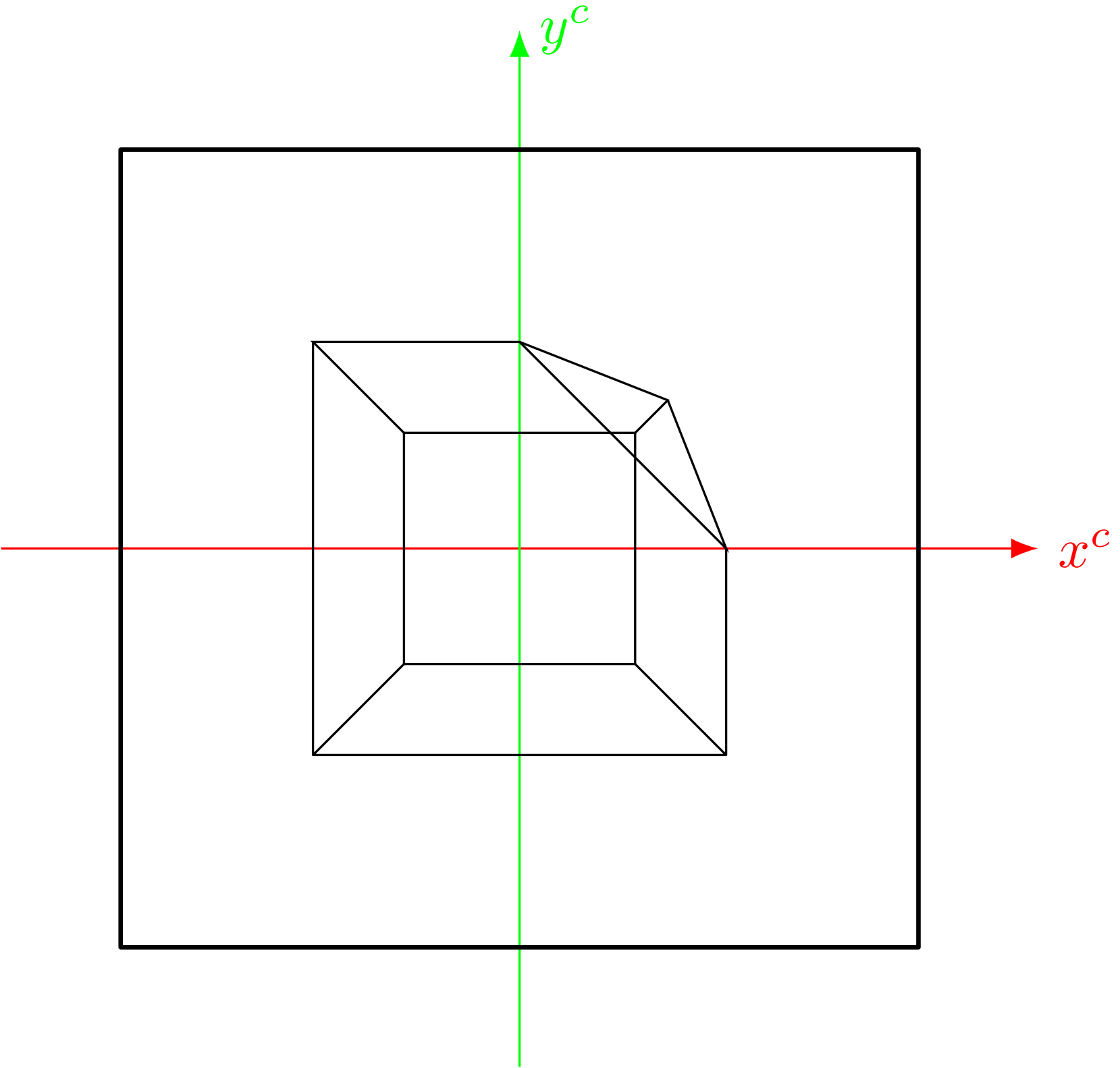
y^c
x^c

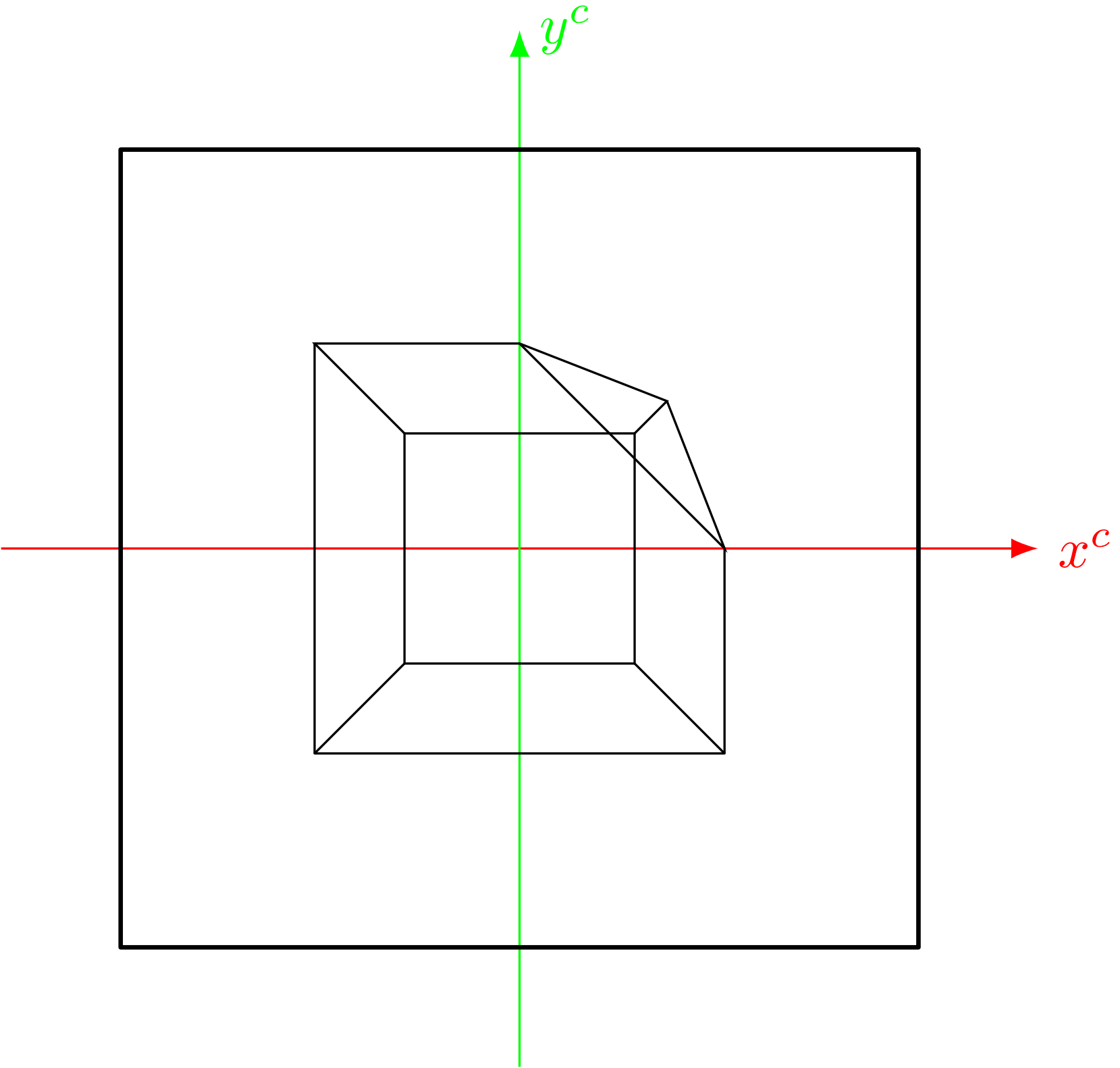
y^c
x^c

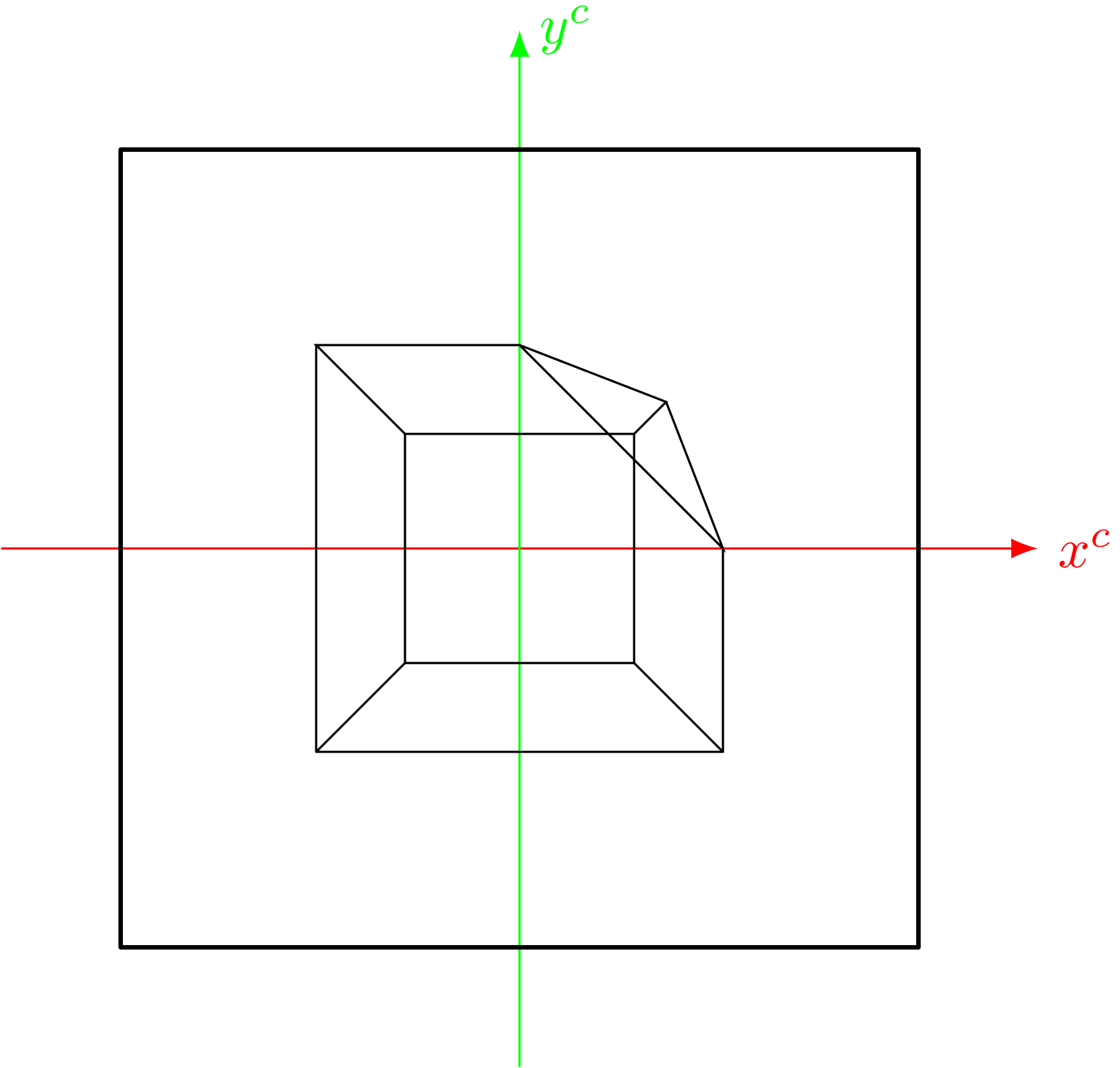
y^c
x^c

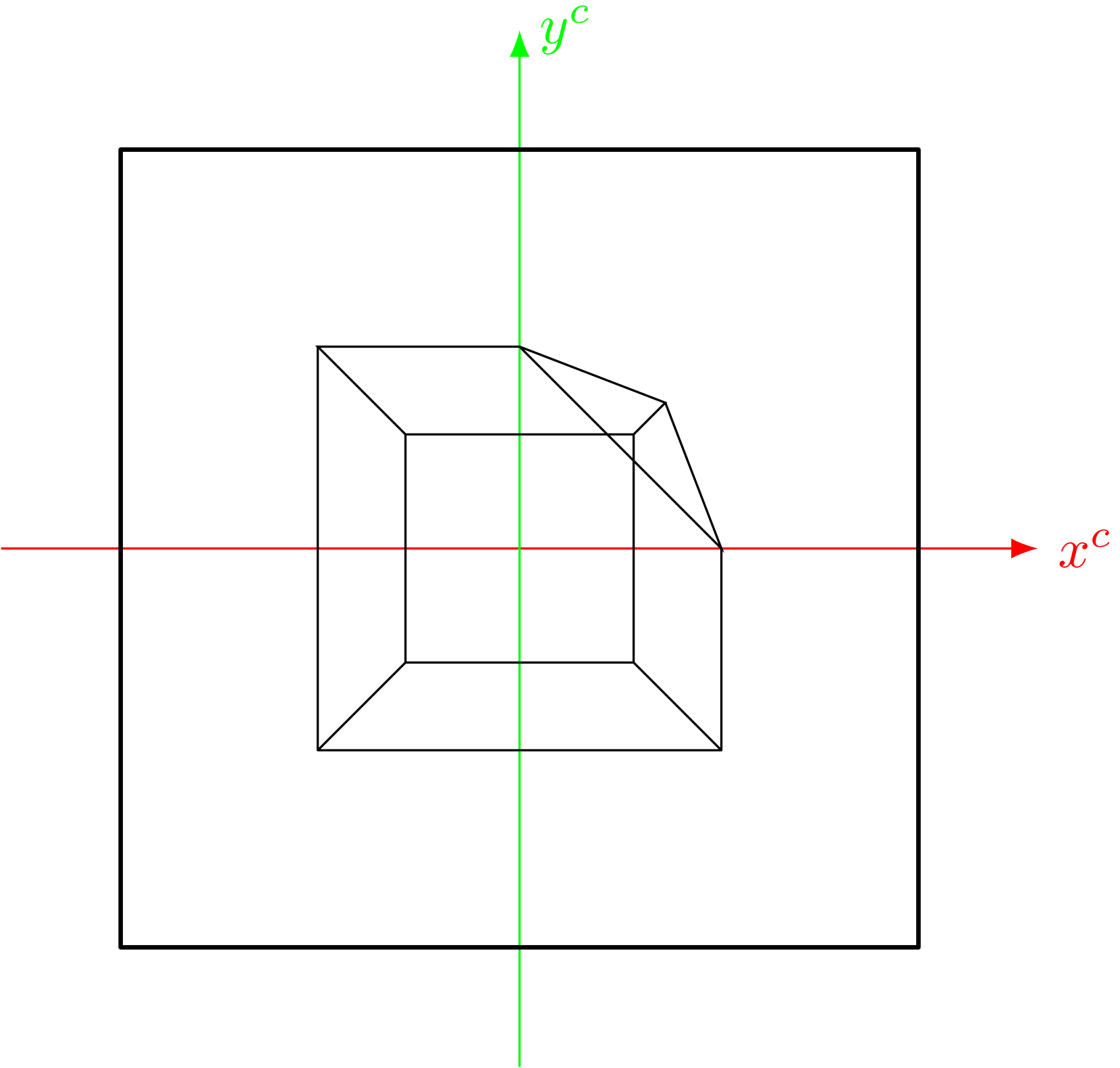
y^c
x^c

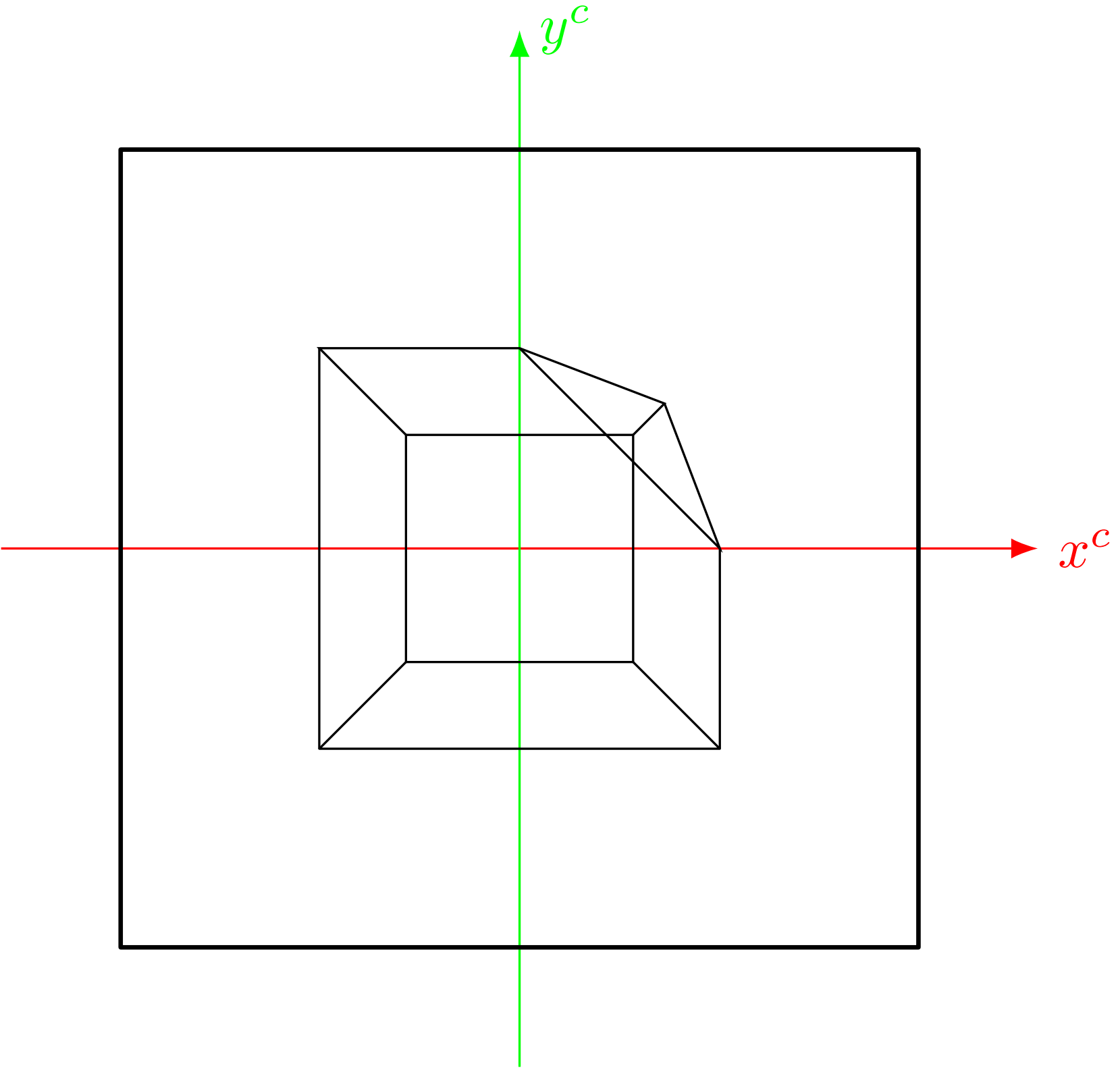
y^c
x^c

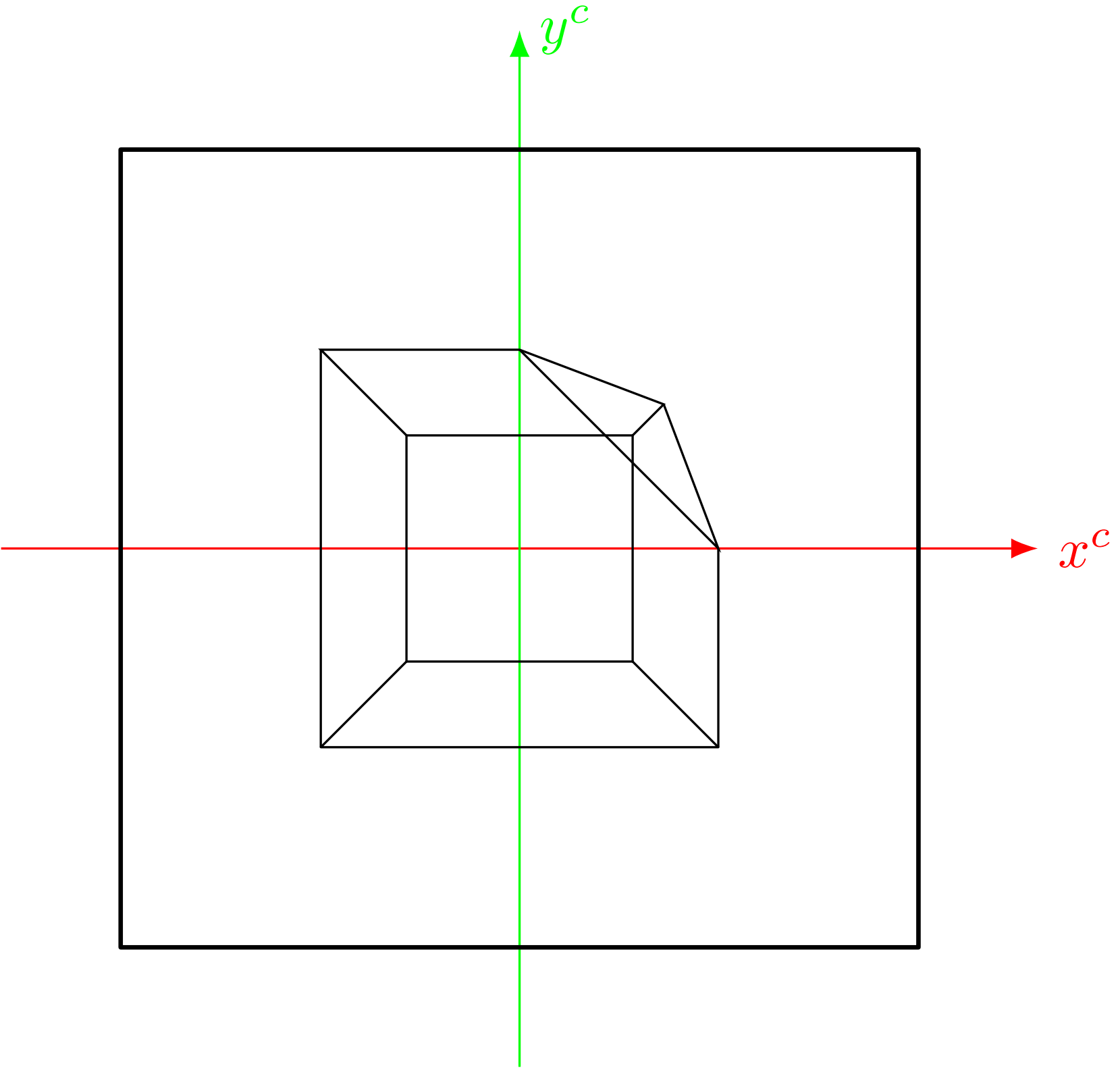
y^c
x^c

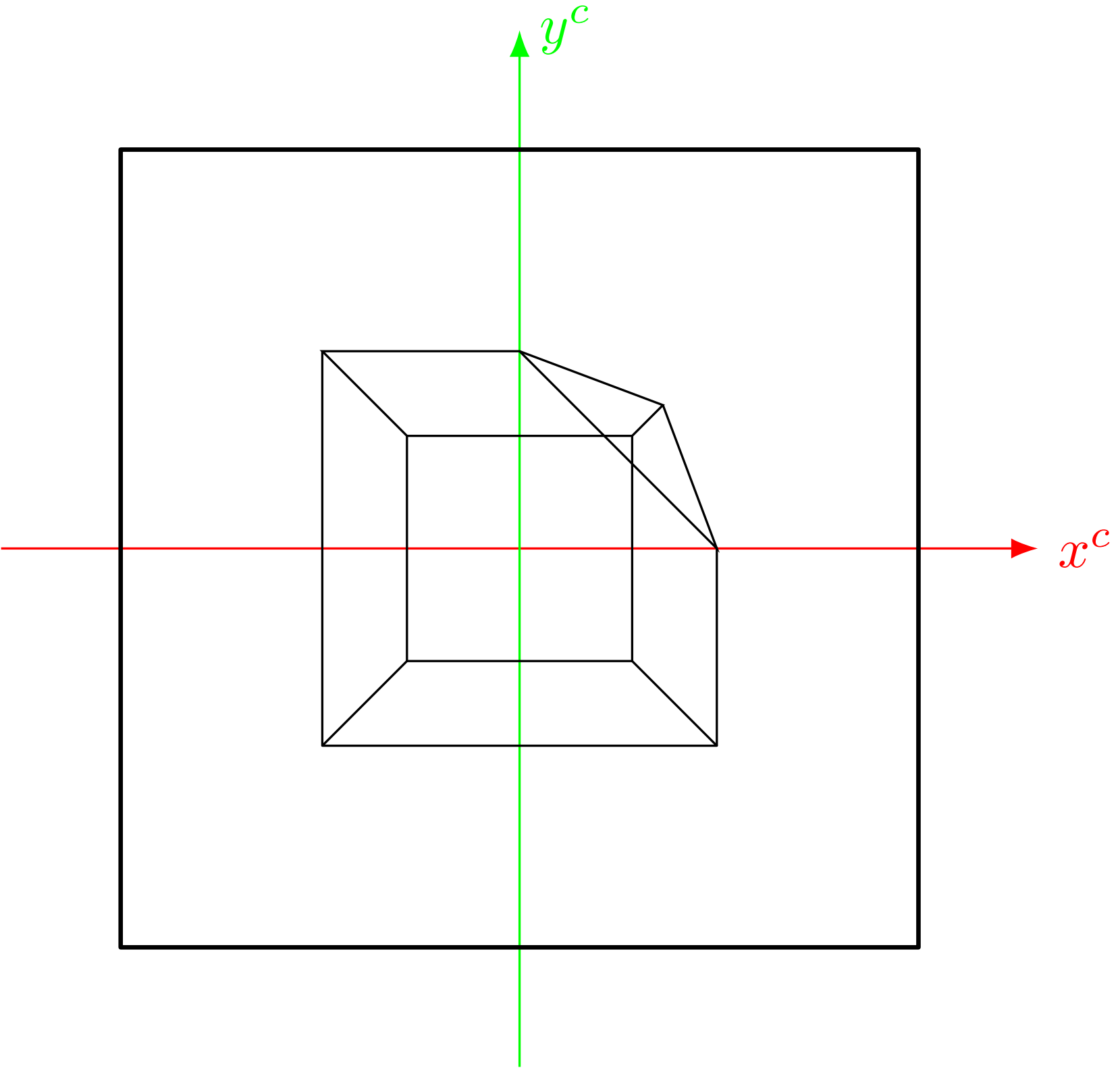
y^c
x^c

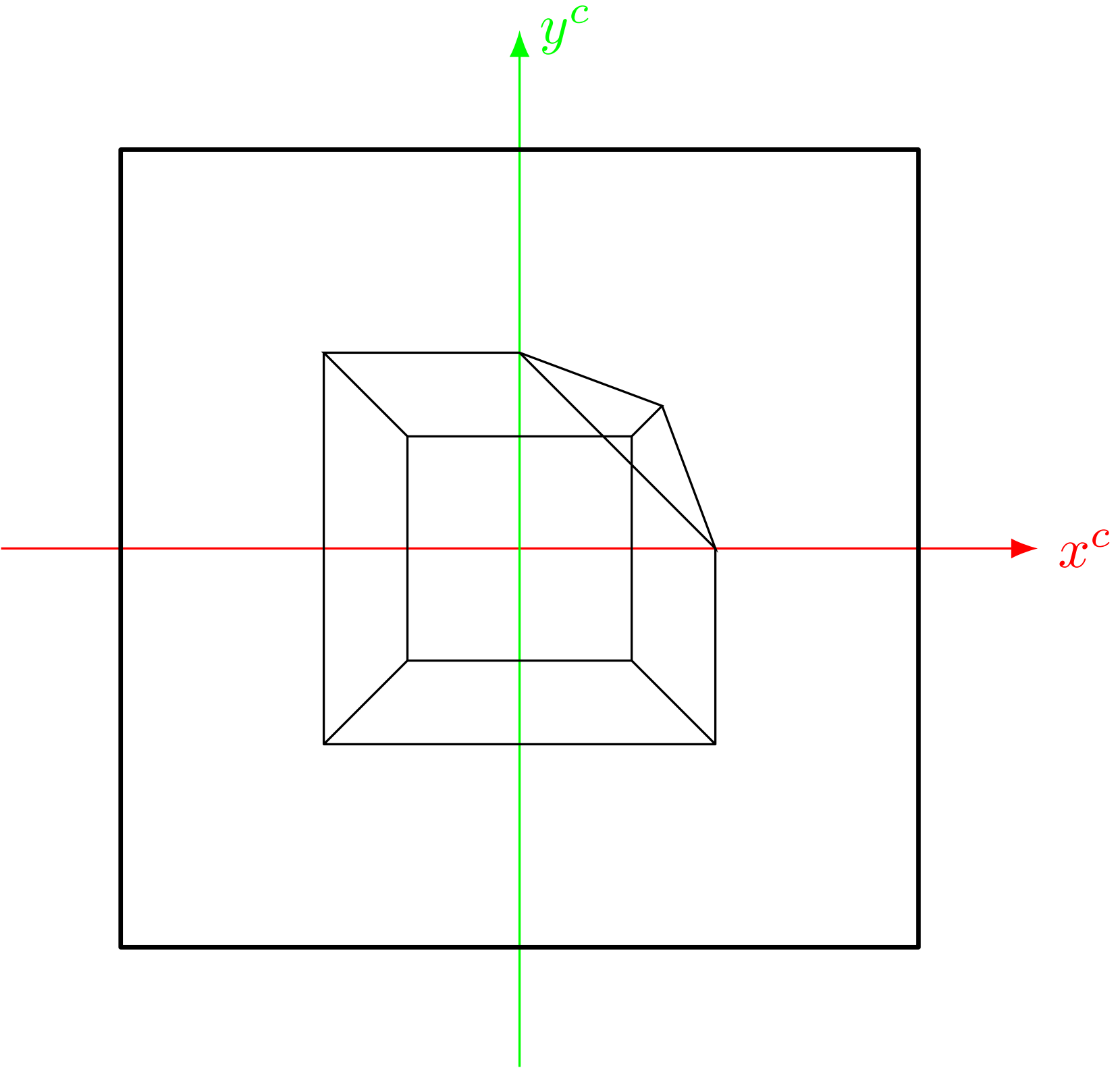
y^c
x^c

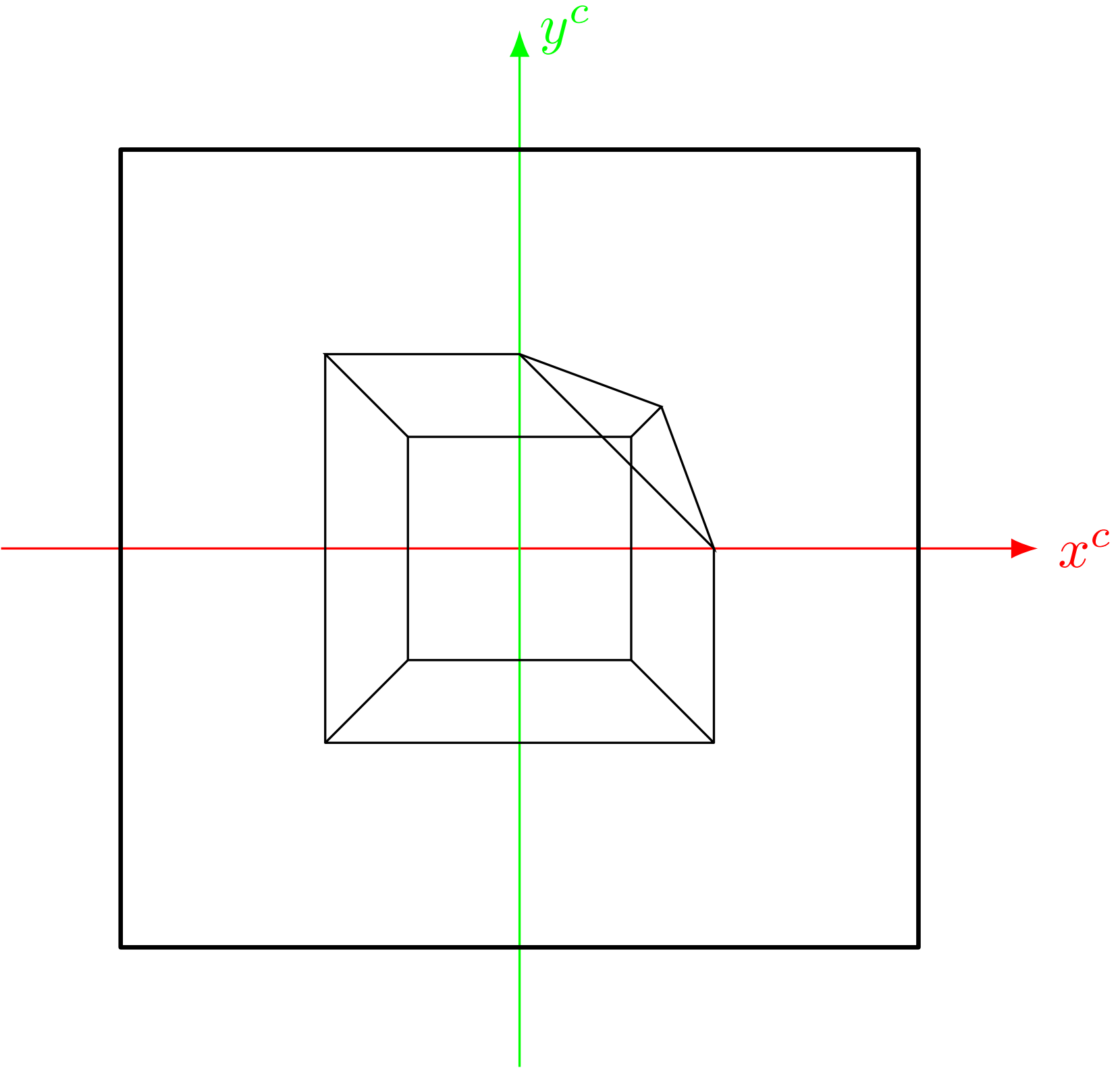
y^c
x^c

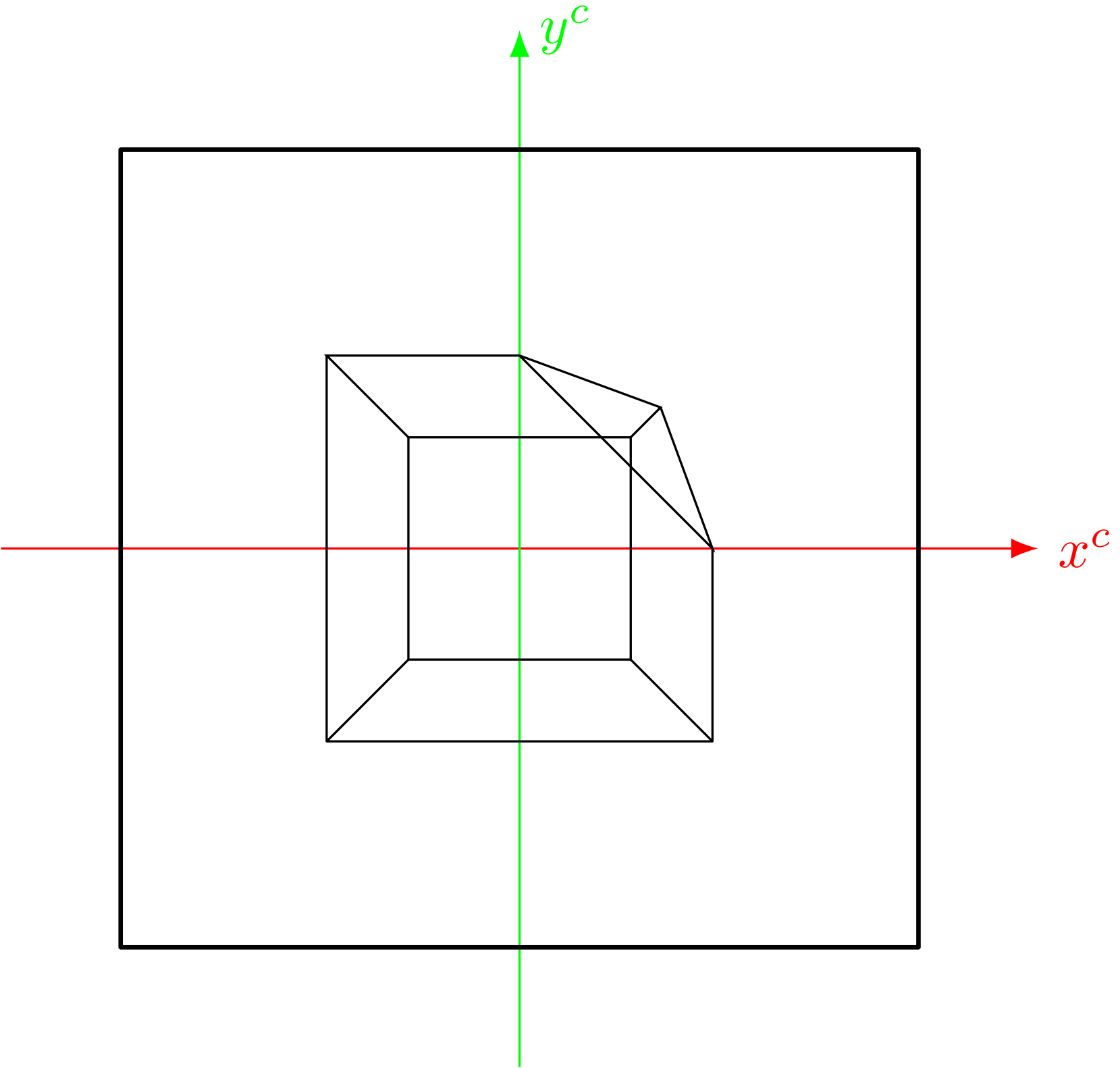
y^c
x^c

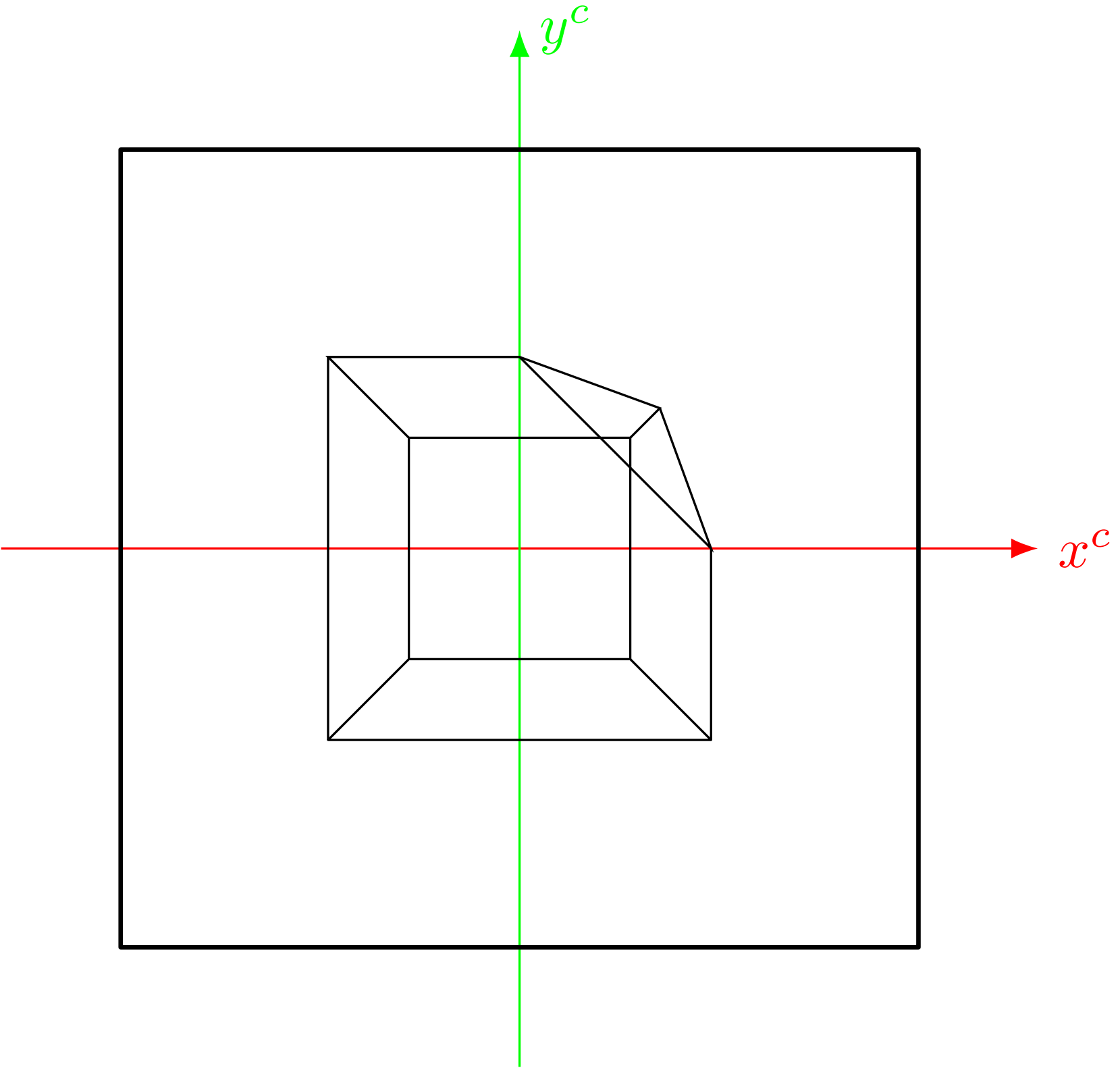
y^c
x^c

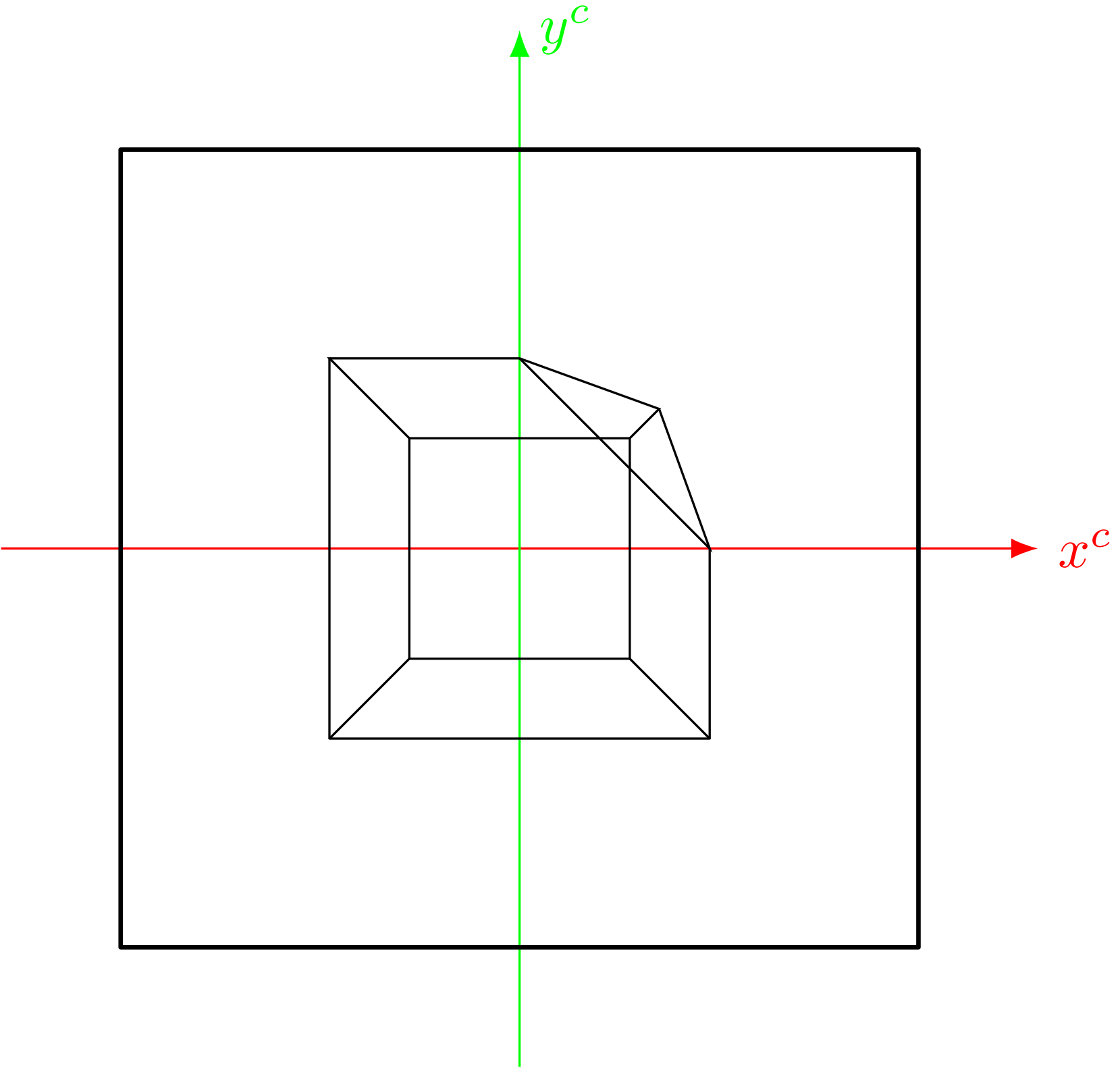
y^c
x^c

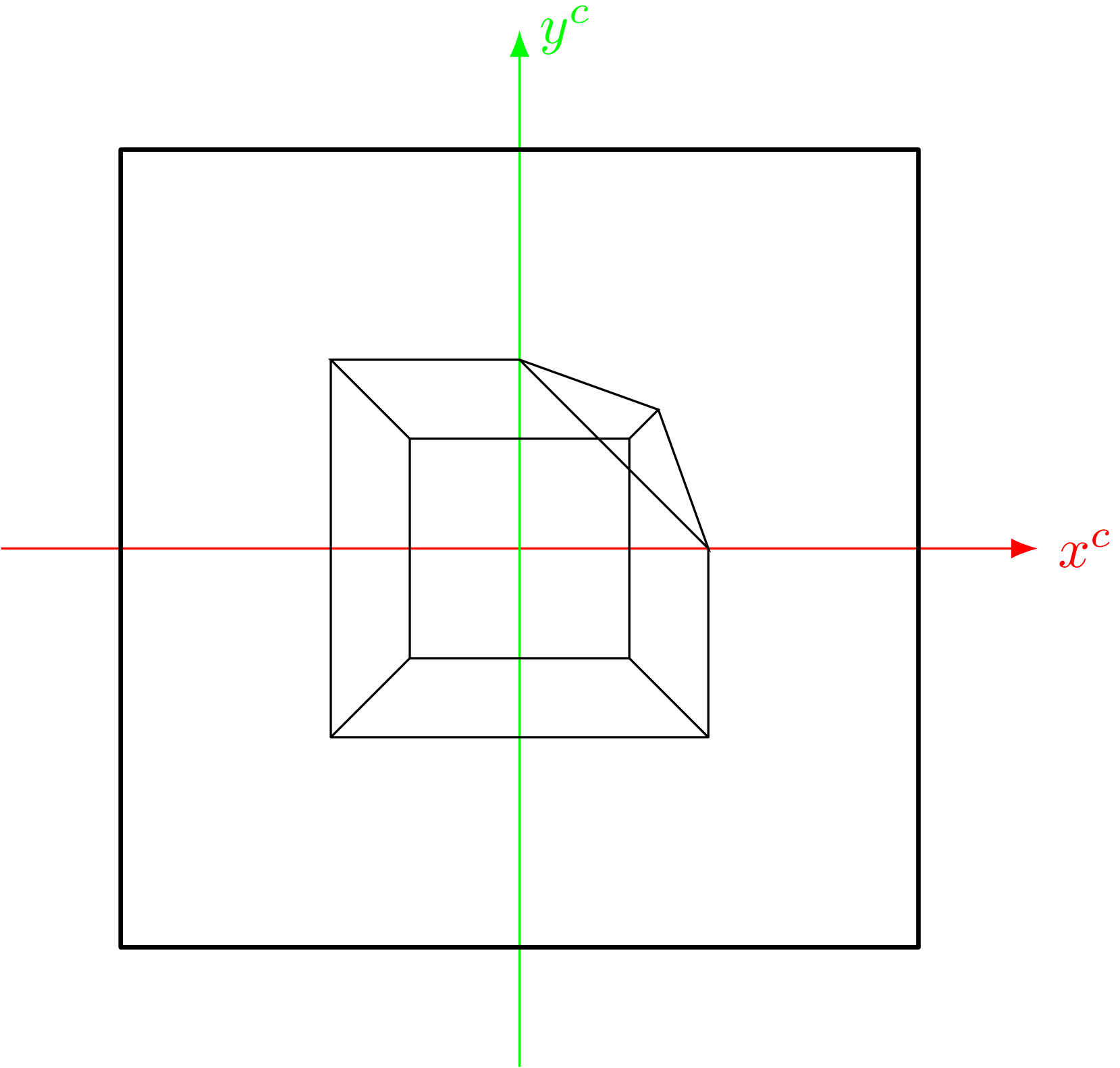
y^c
x^c

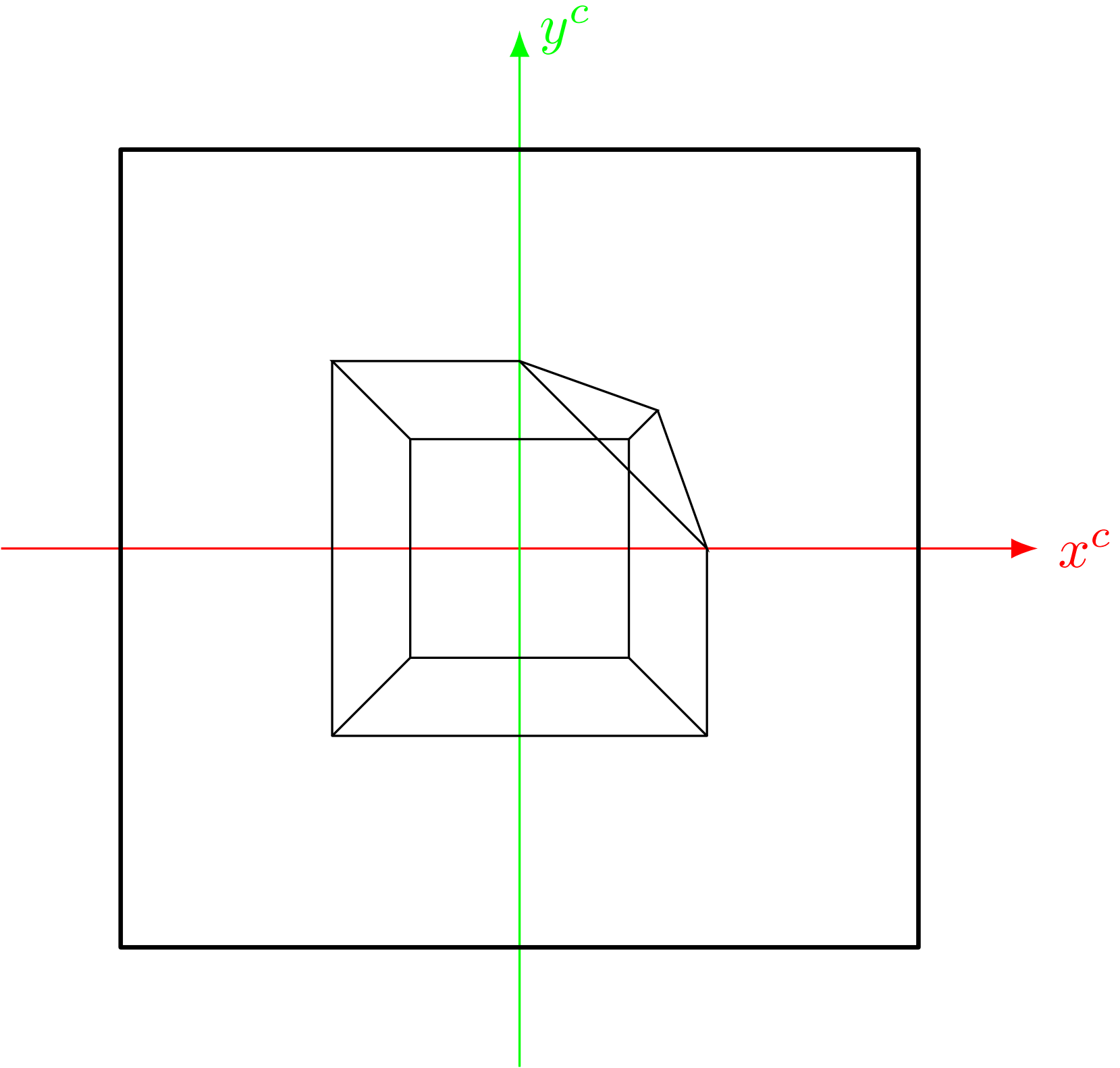
y^c
x^c

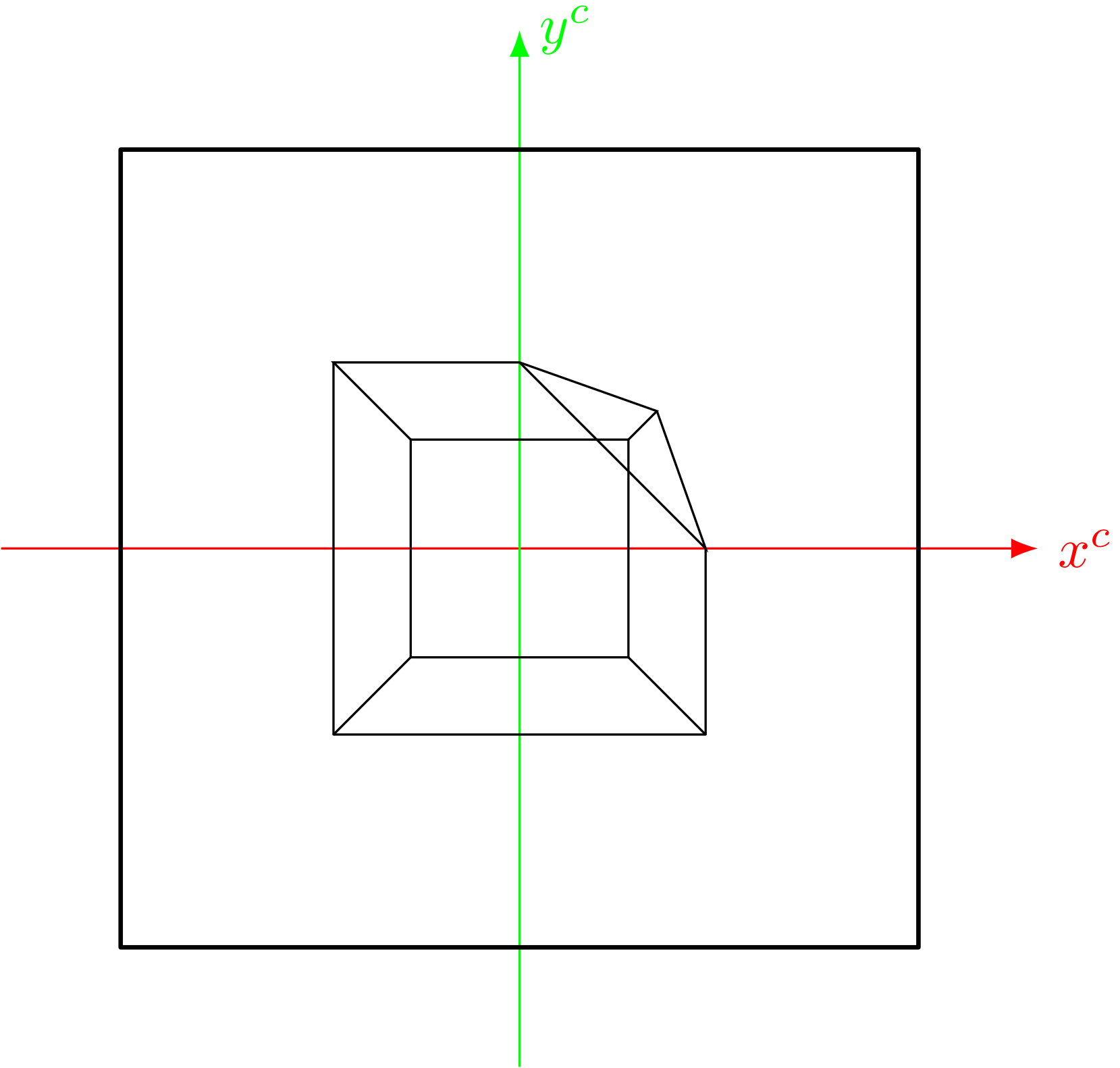
y^c
x^c

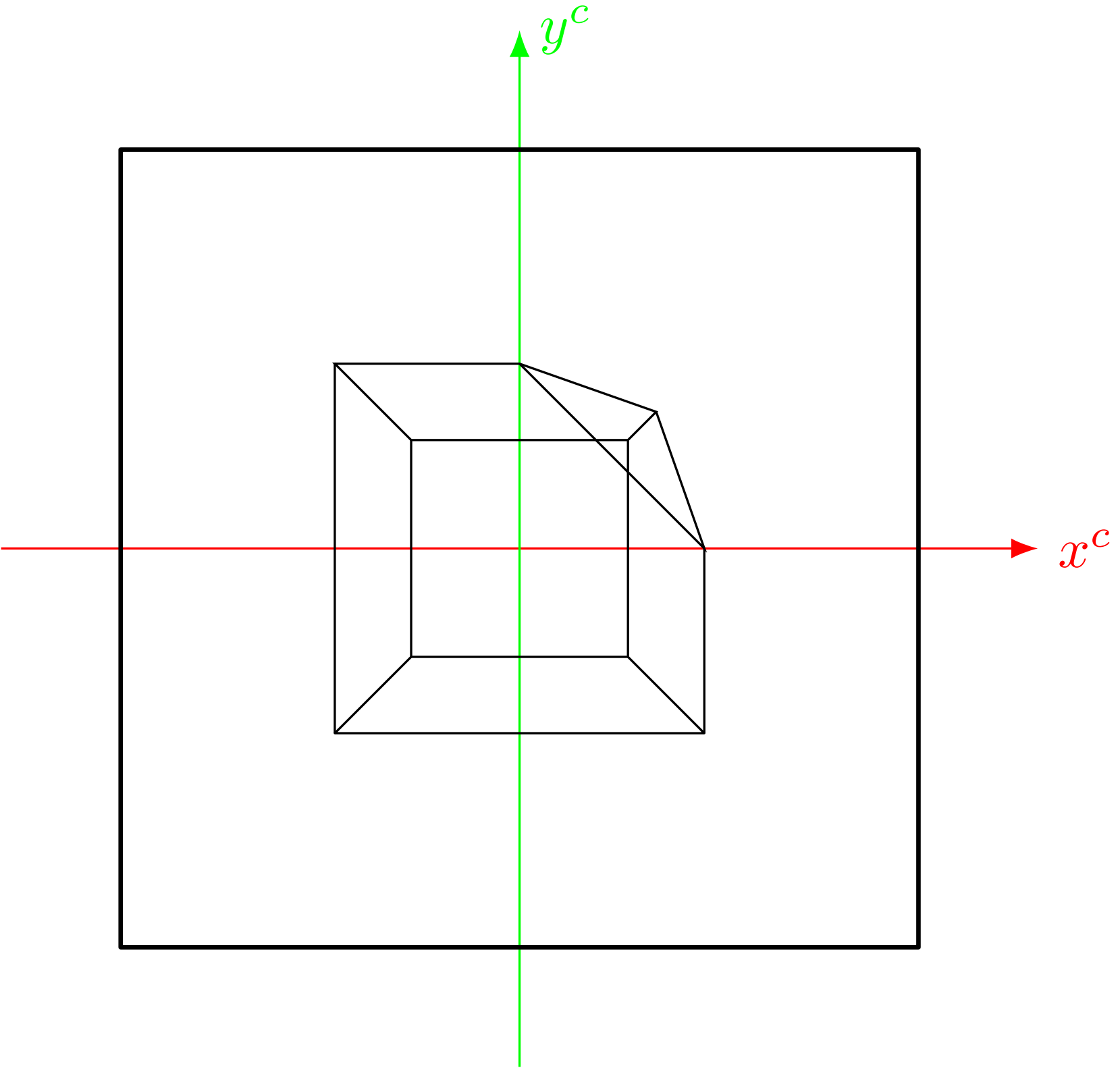
y^c
x^c

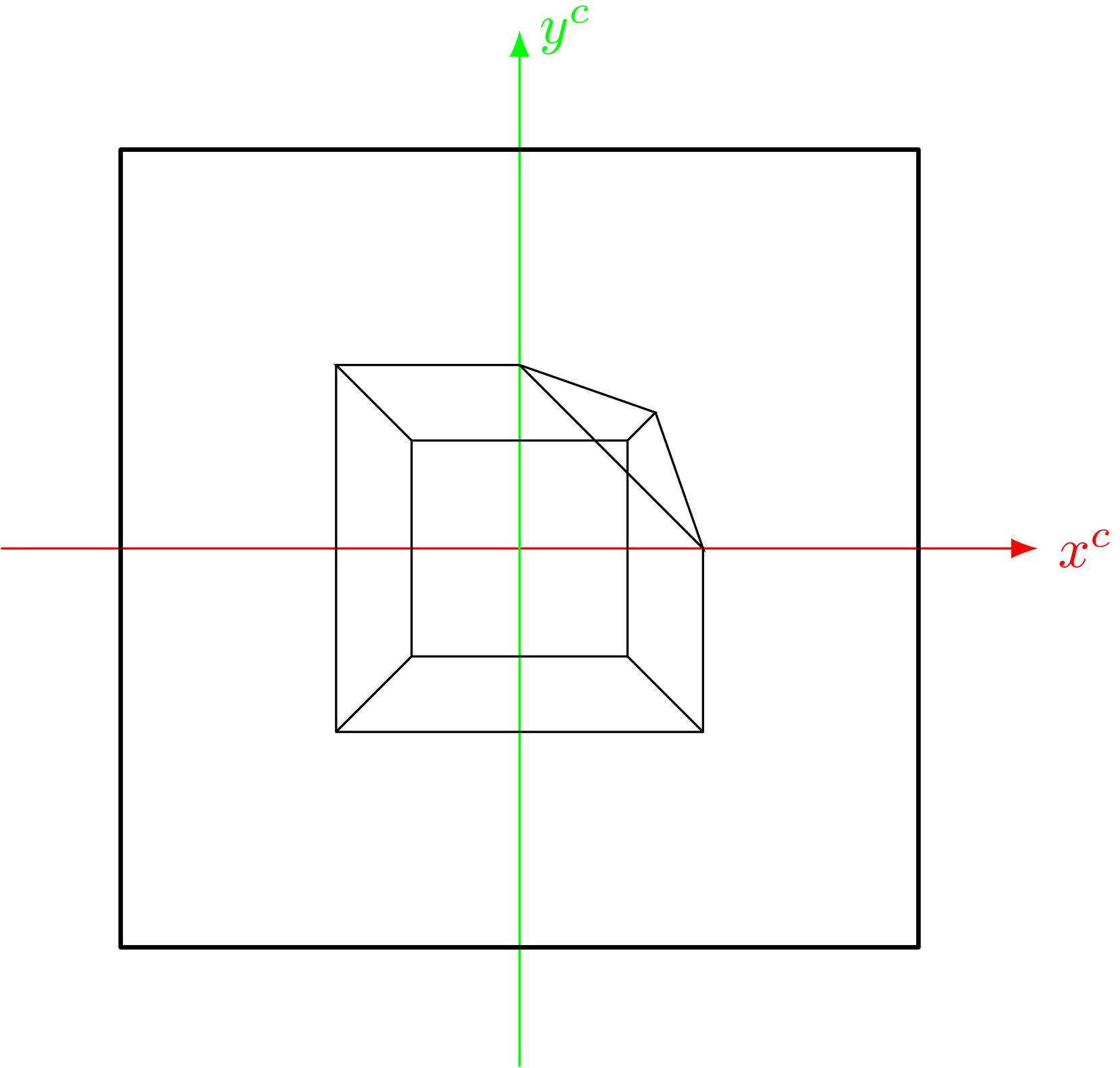
y^c
x^c

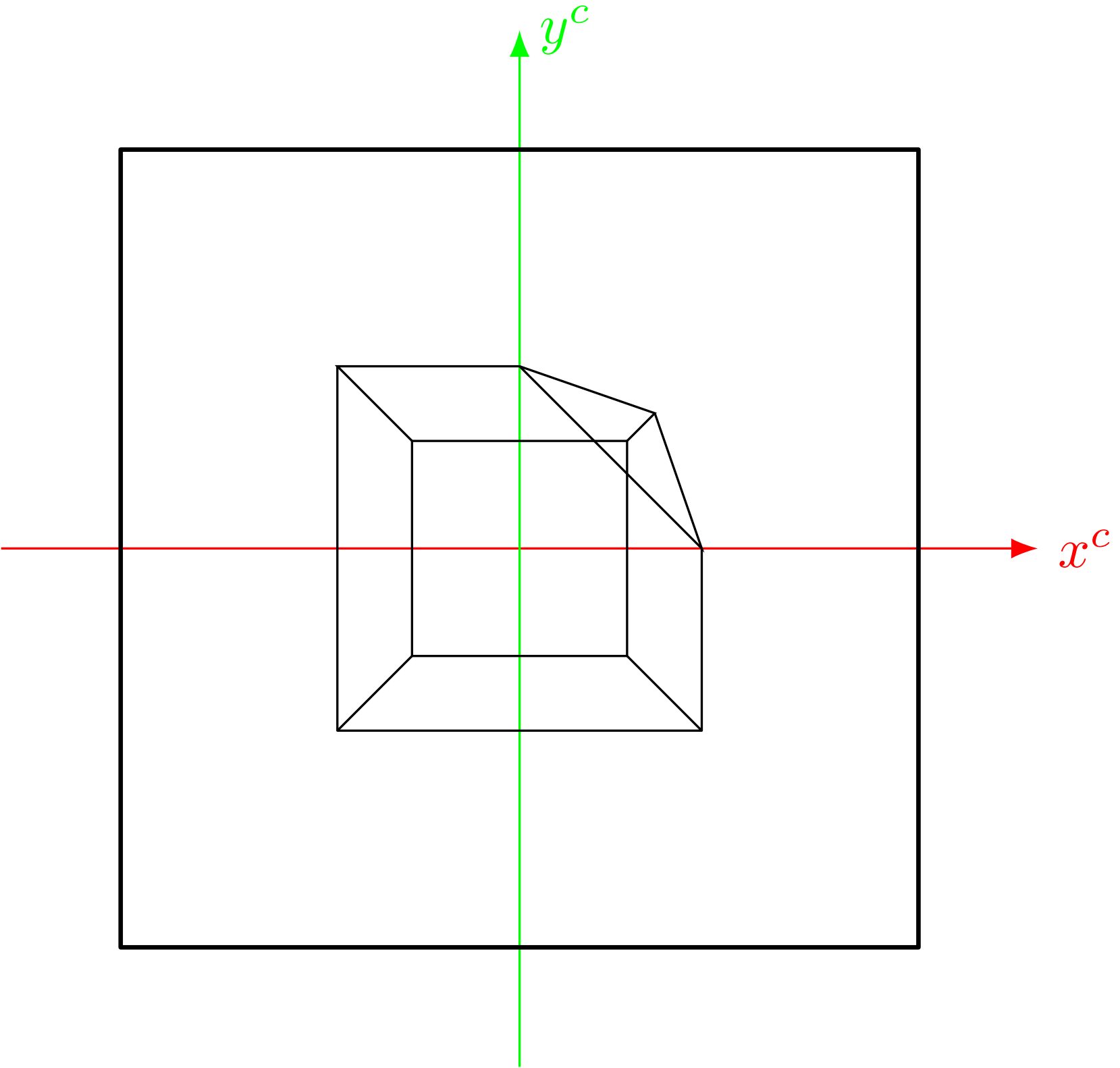
y^c
x^c

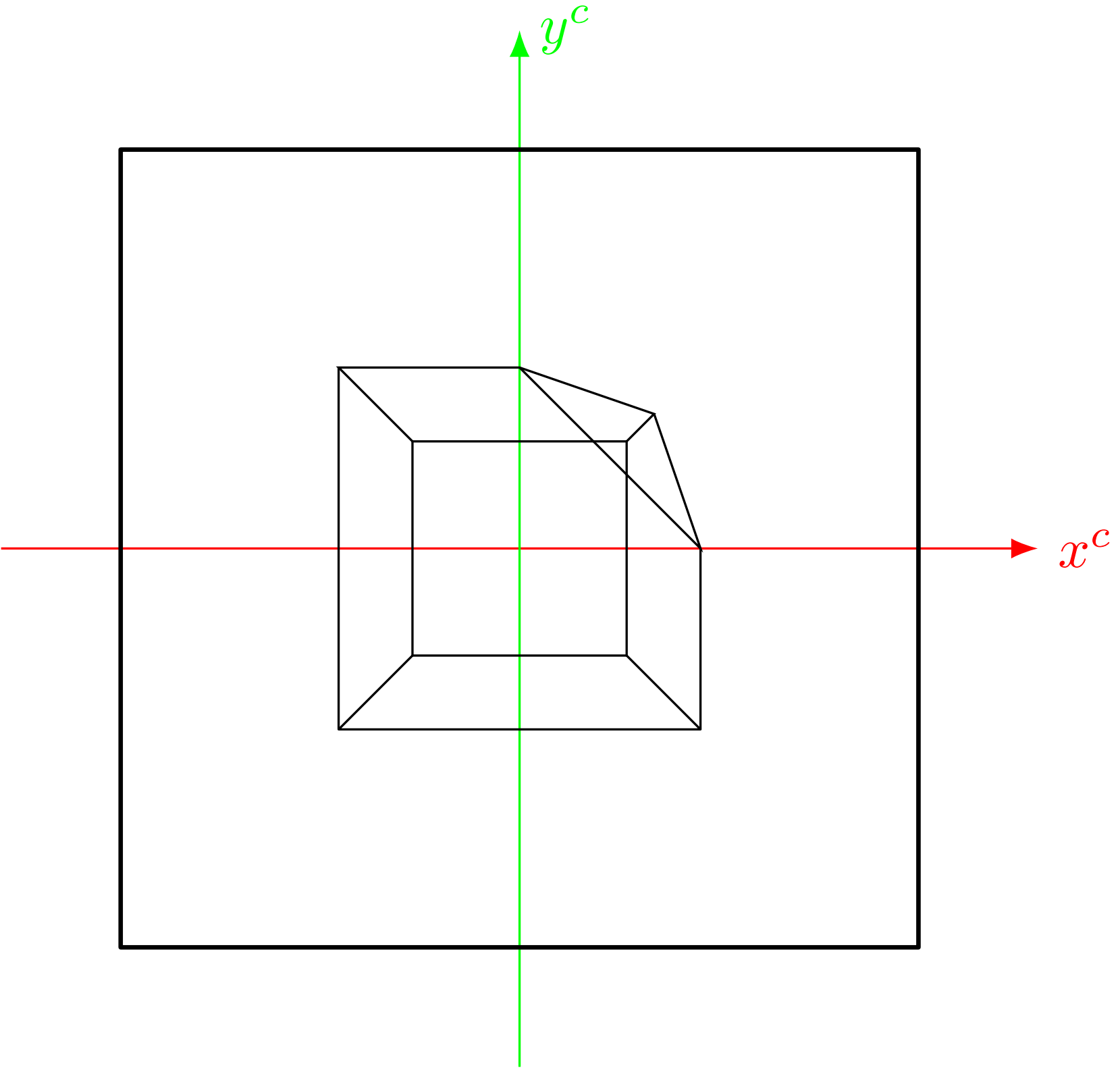
y^c
x^c

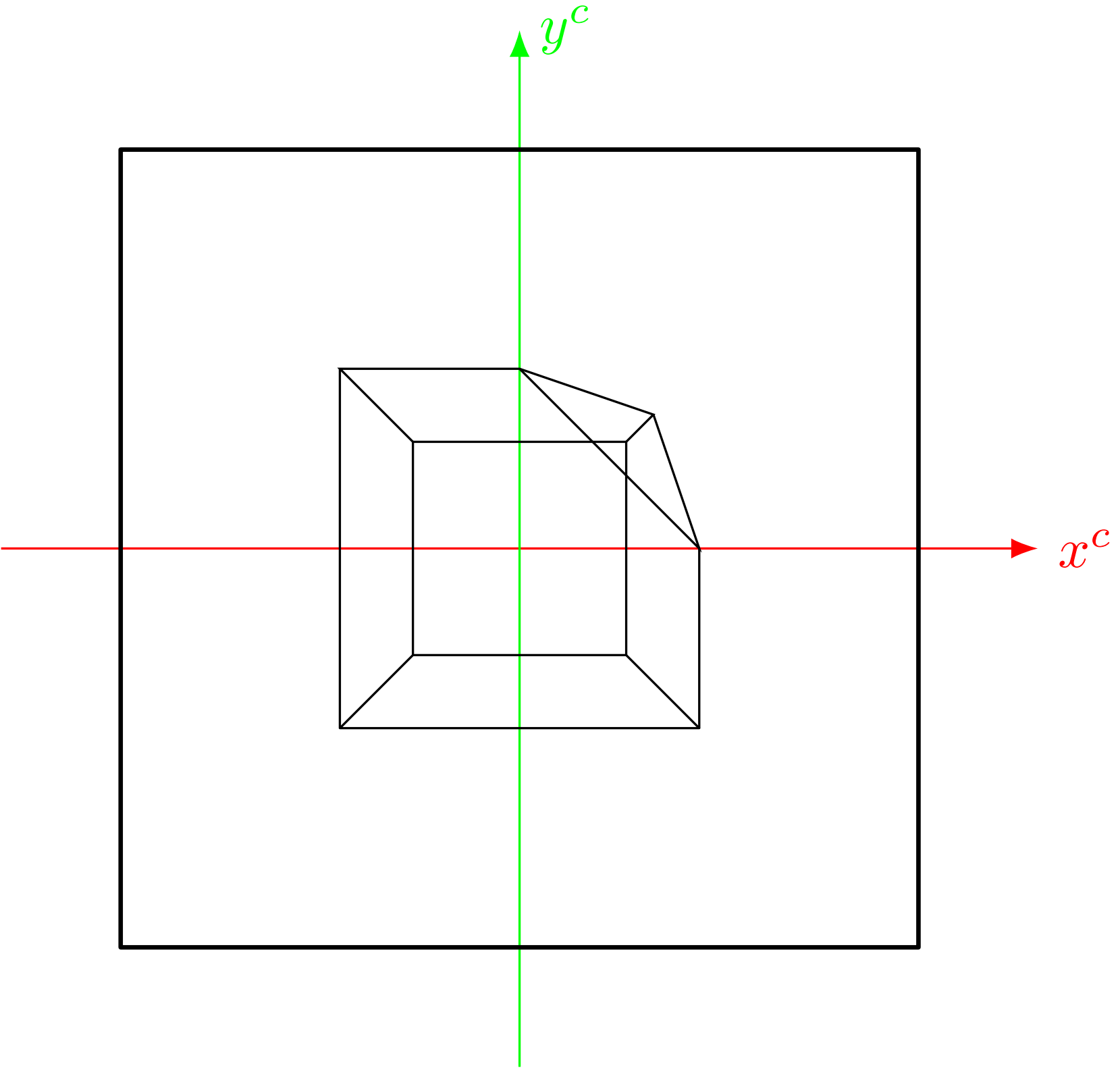
y^c
x^c

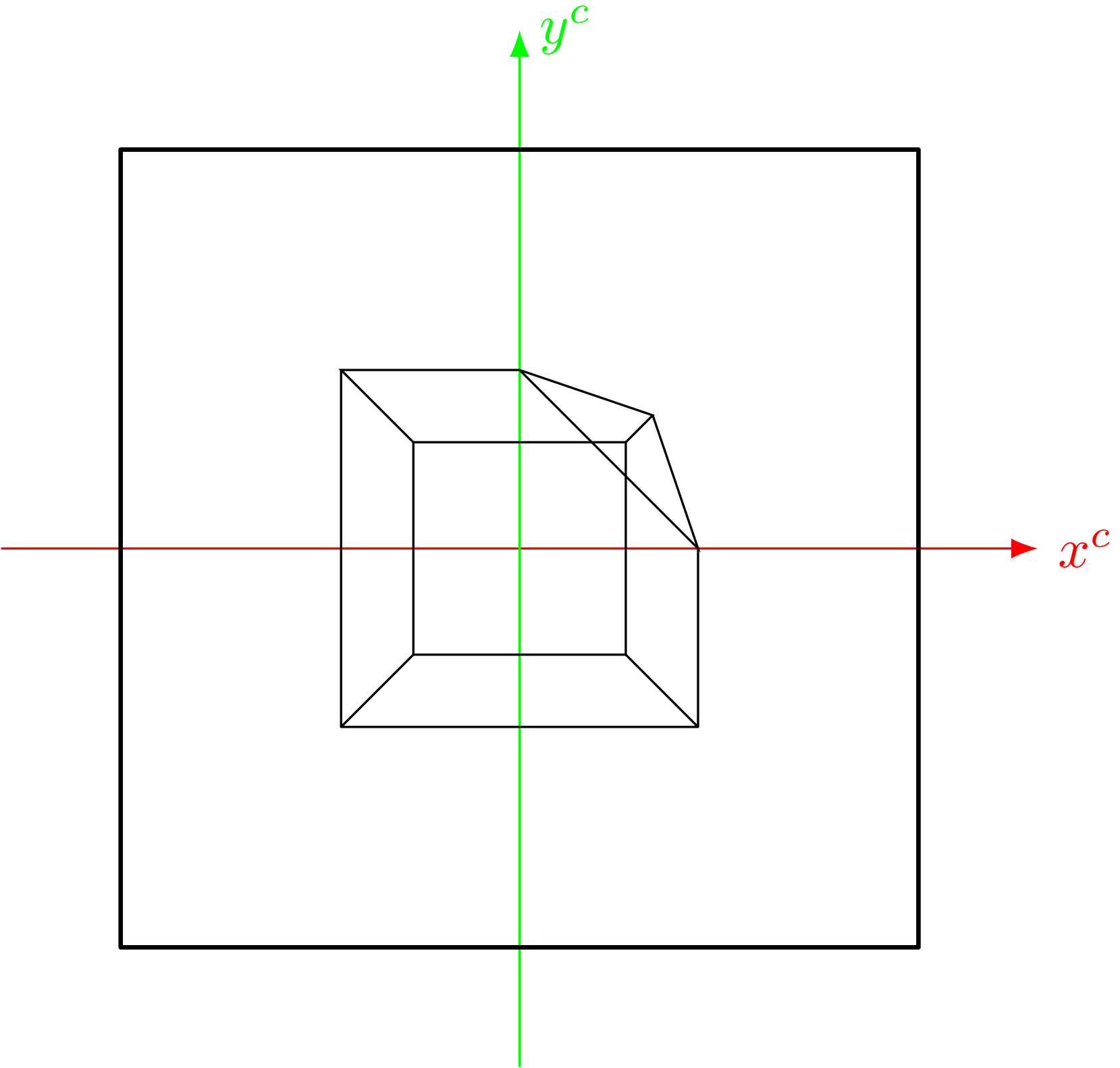
y^c
x^c

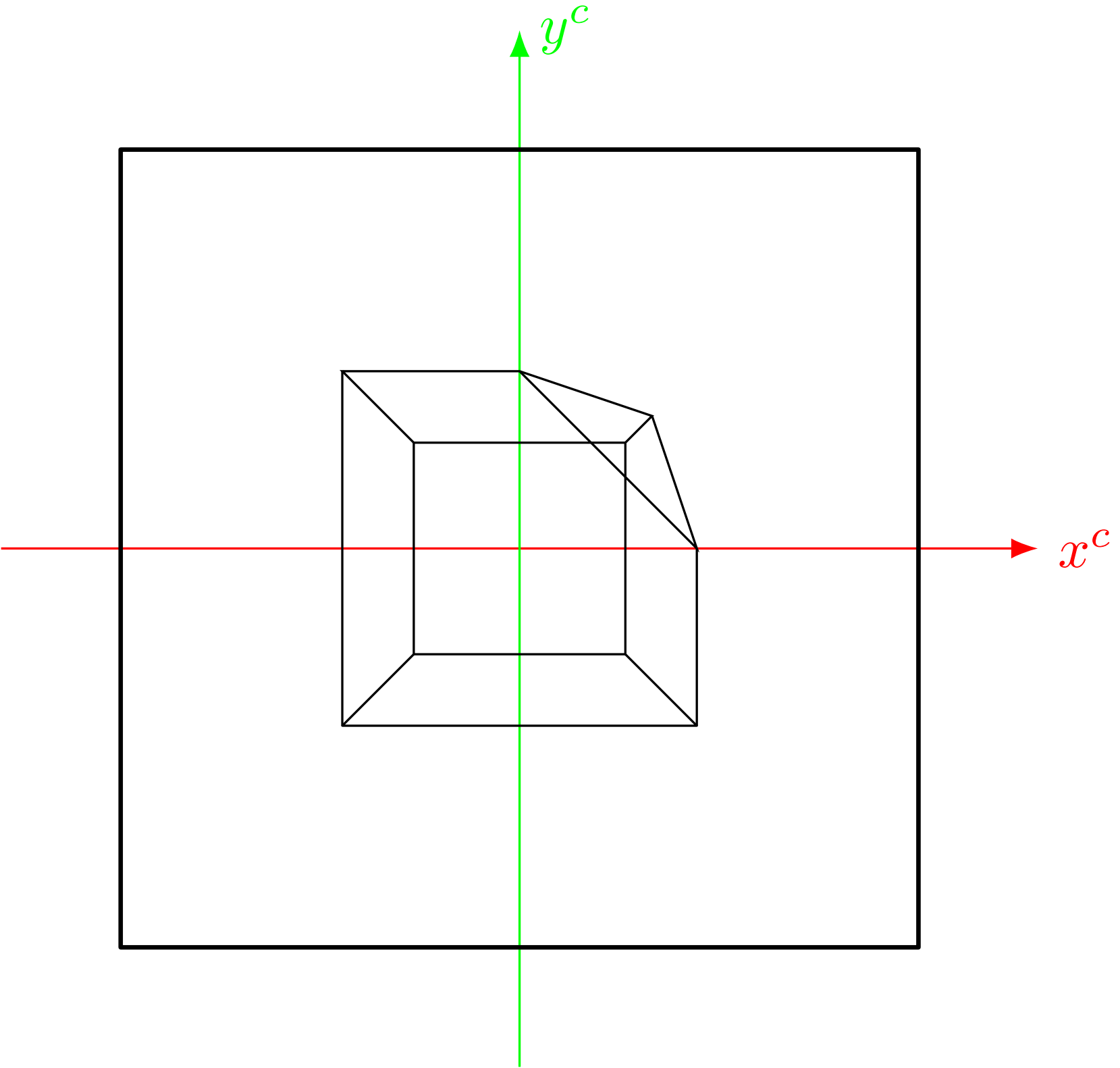
y^c
x^c

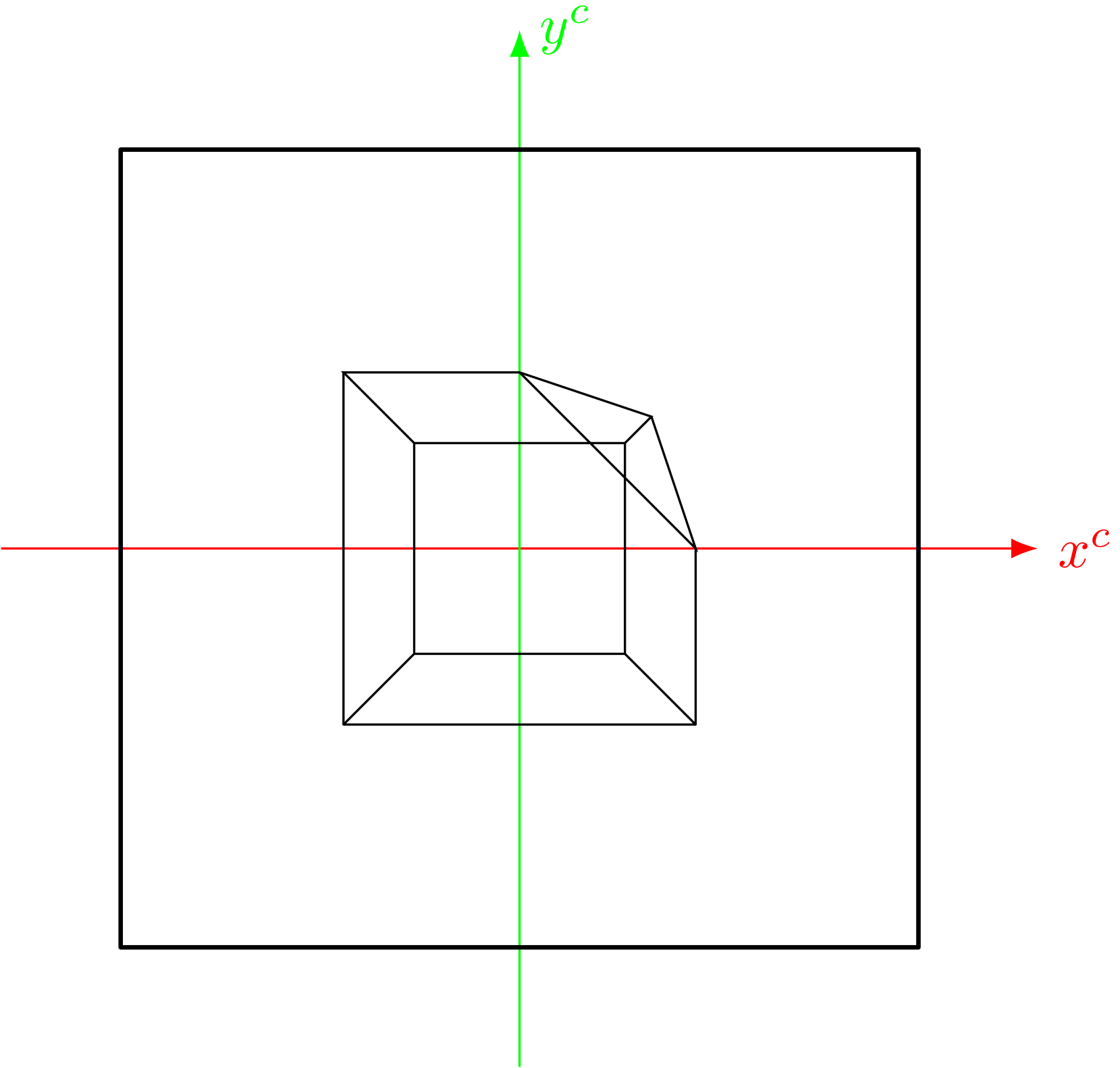
y^c
x^c

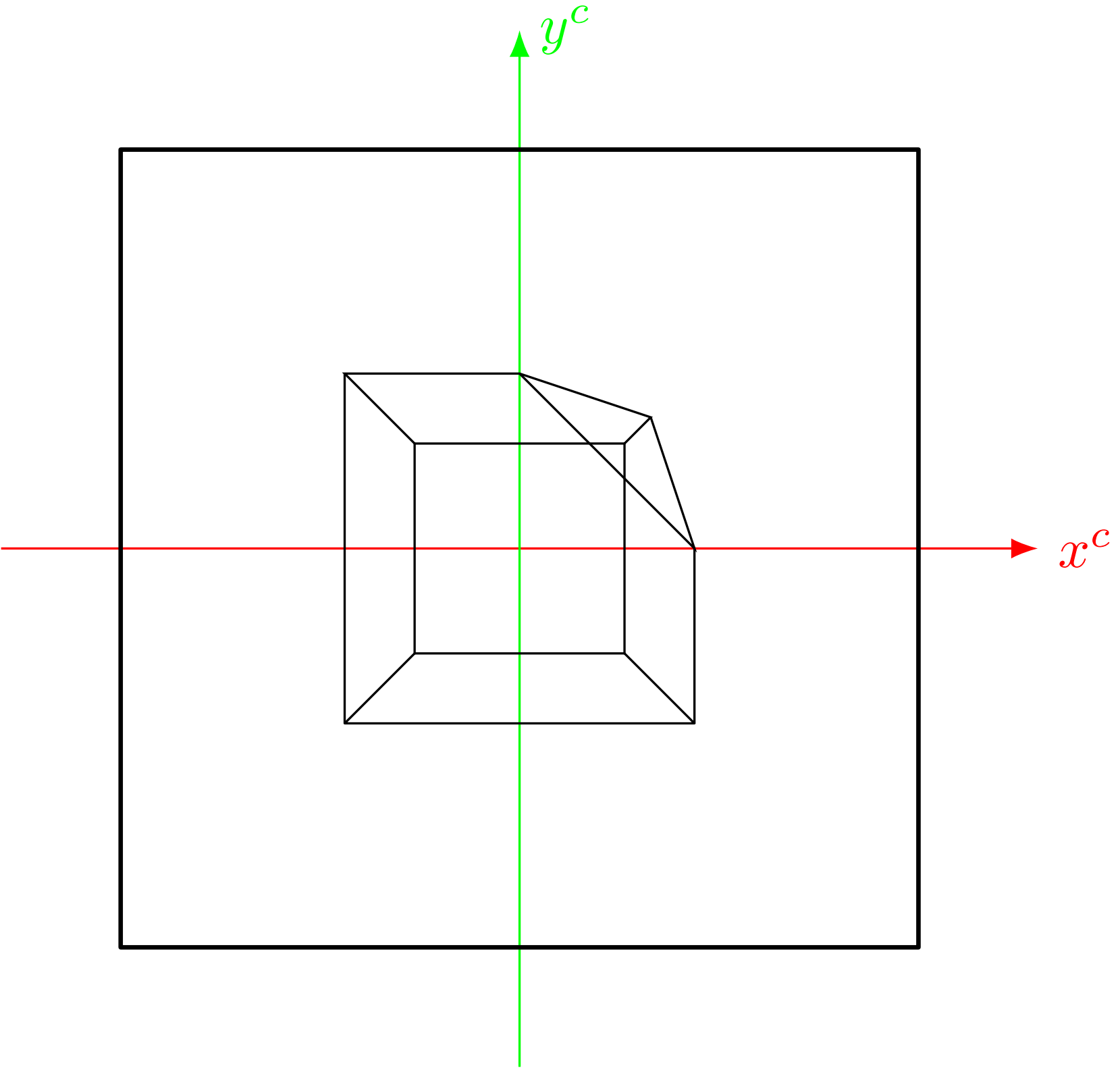
y^c
x^c

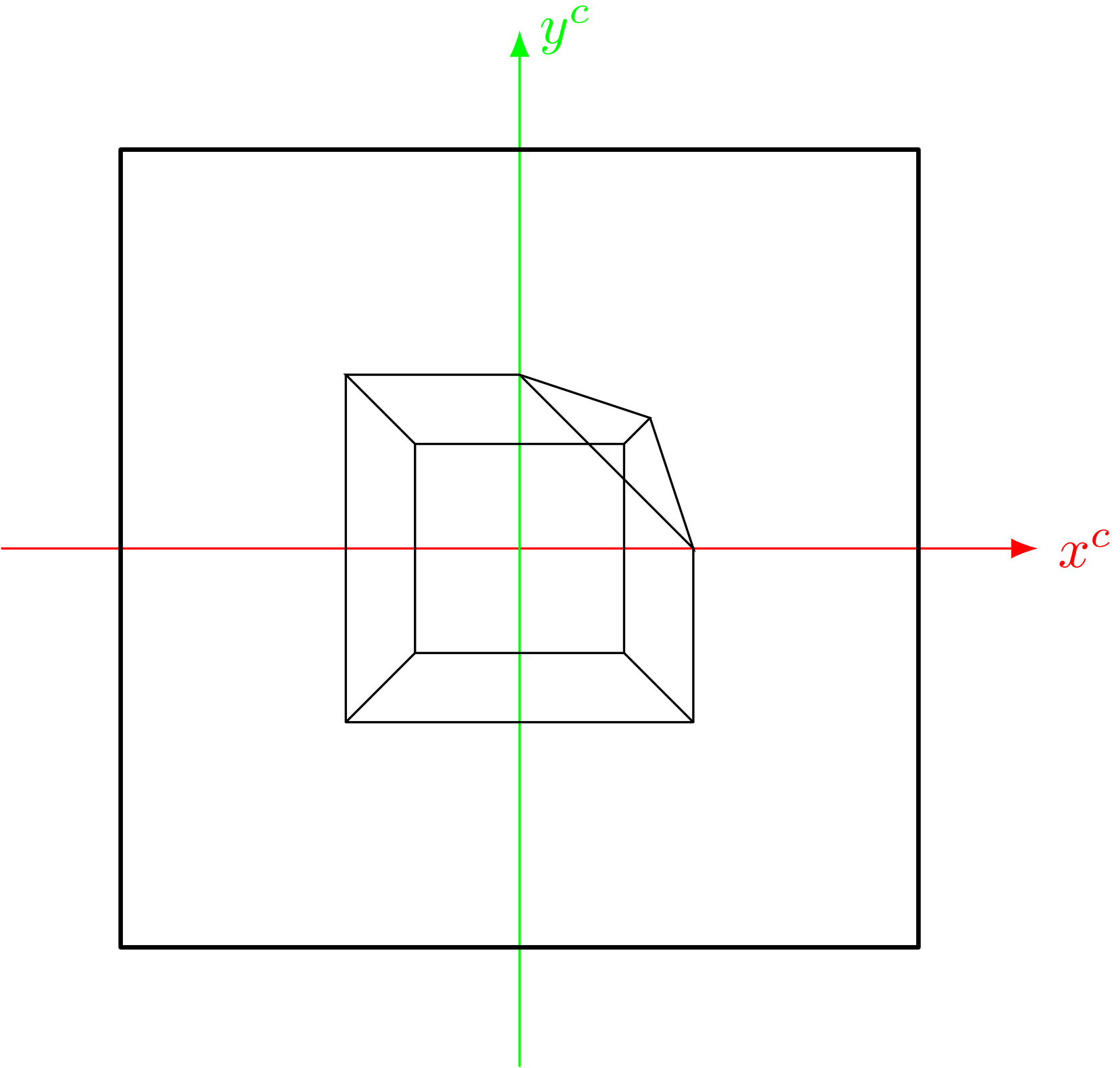
y^c
x^c

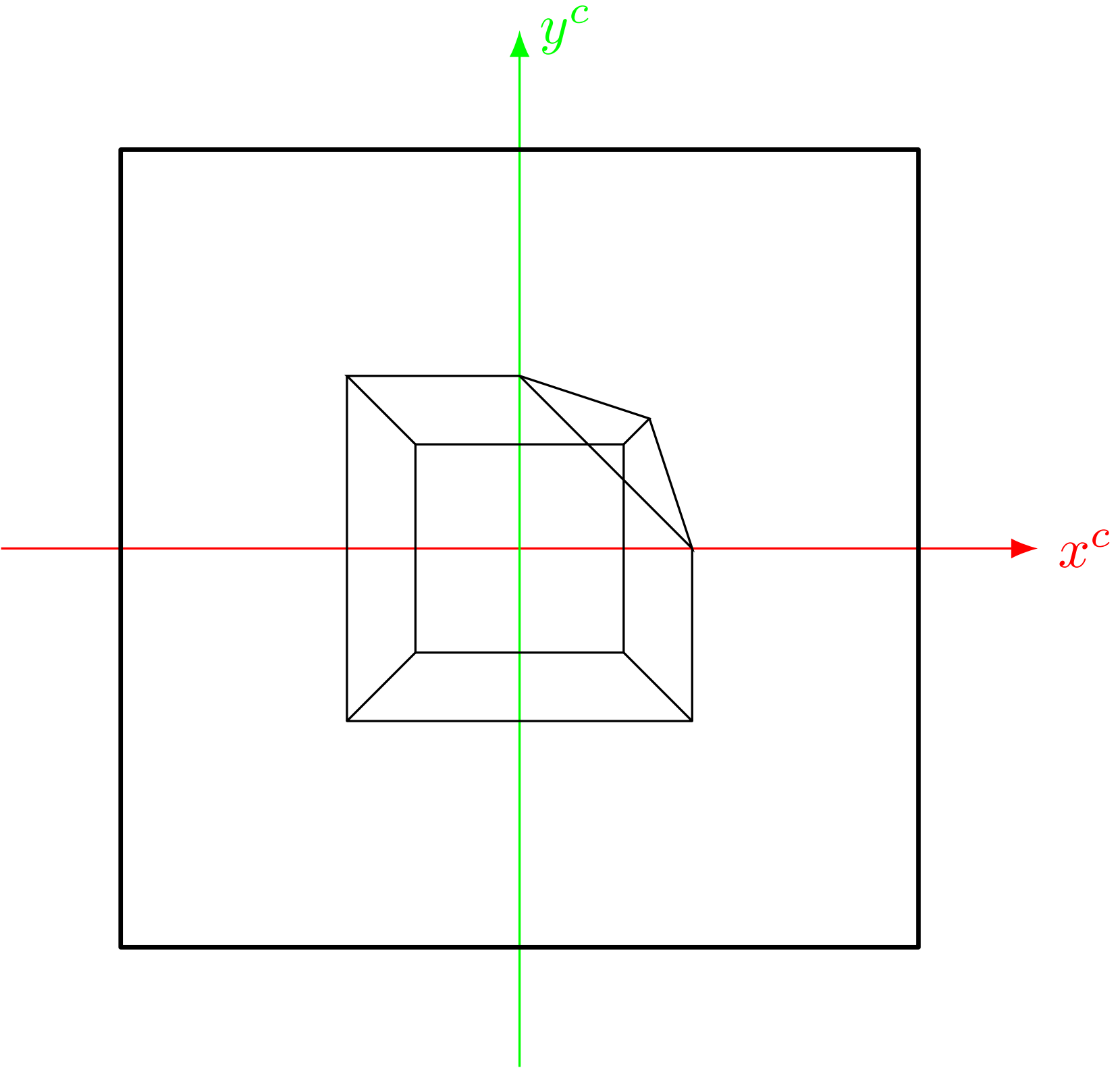
y^c
x^c

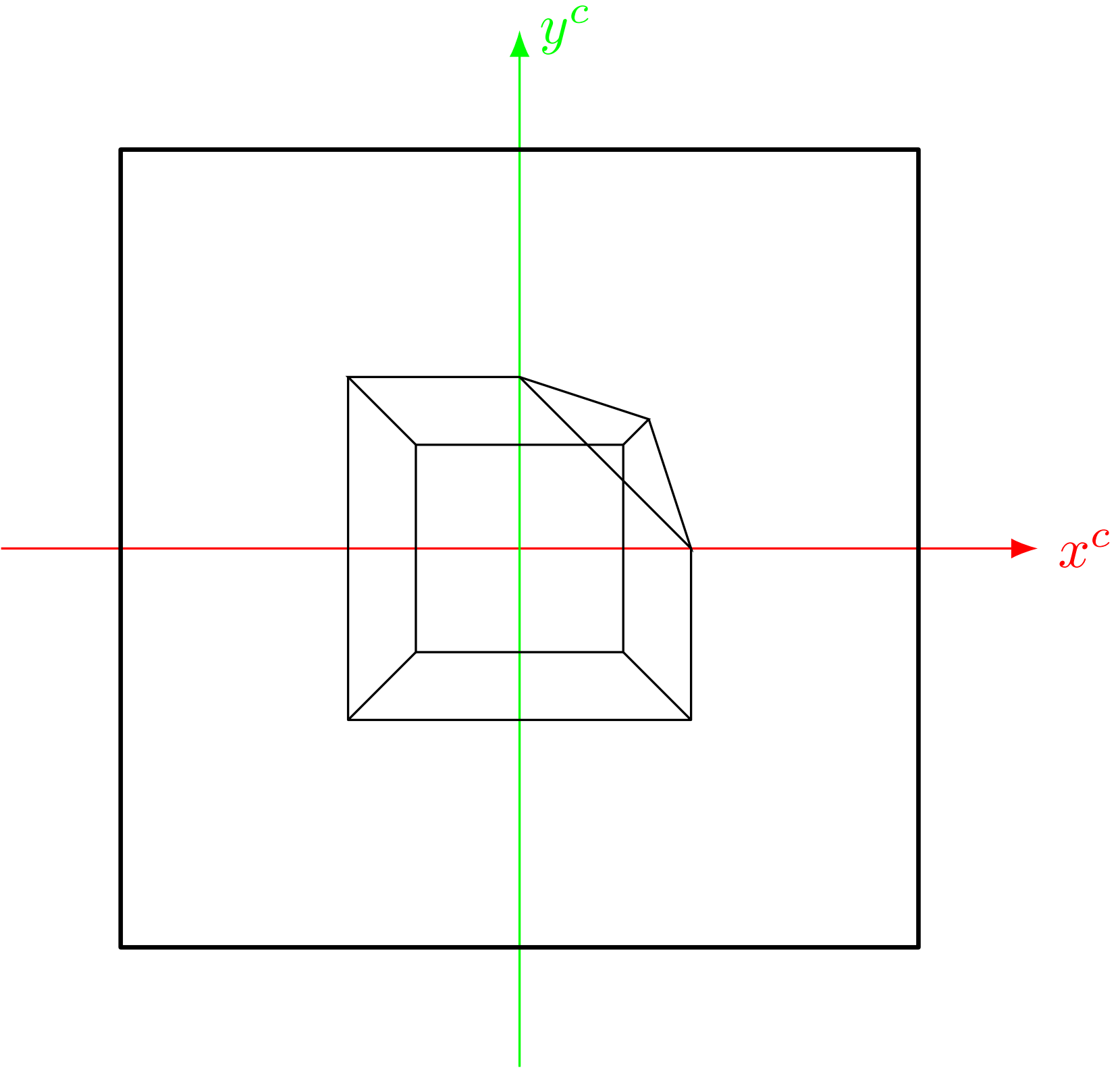
y^c
x^c

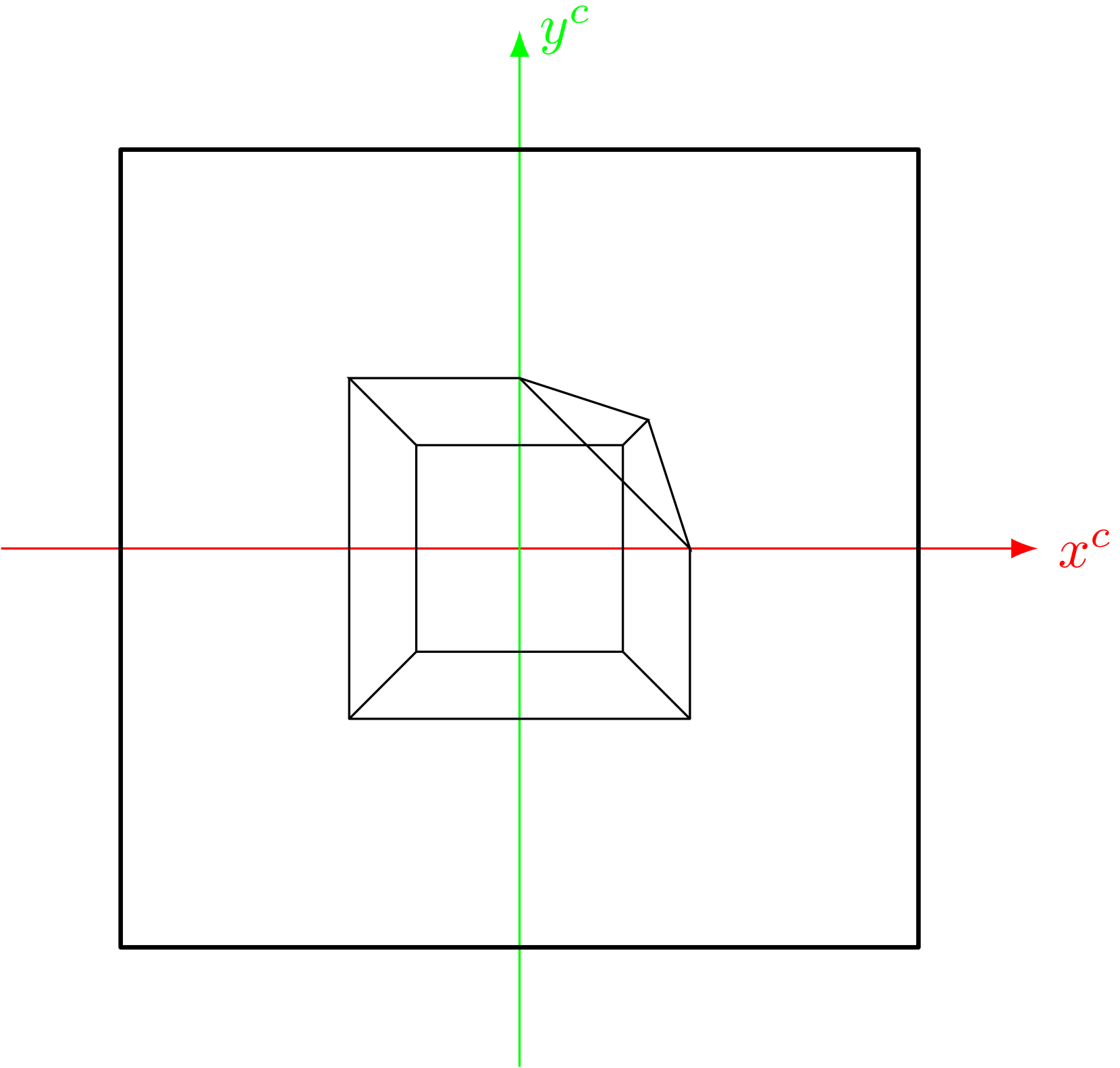
y^c
x^c

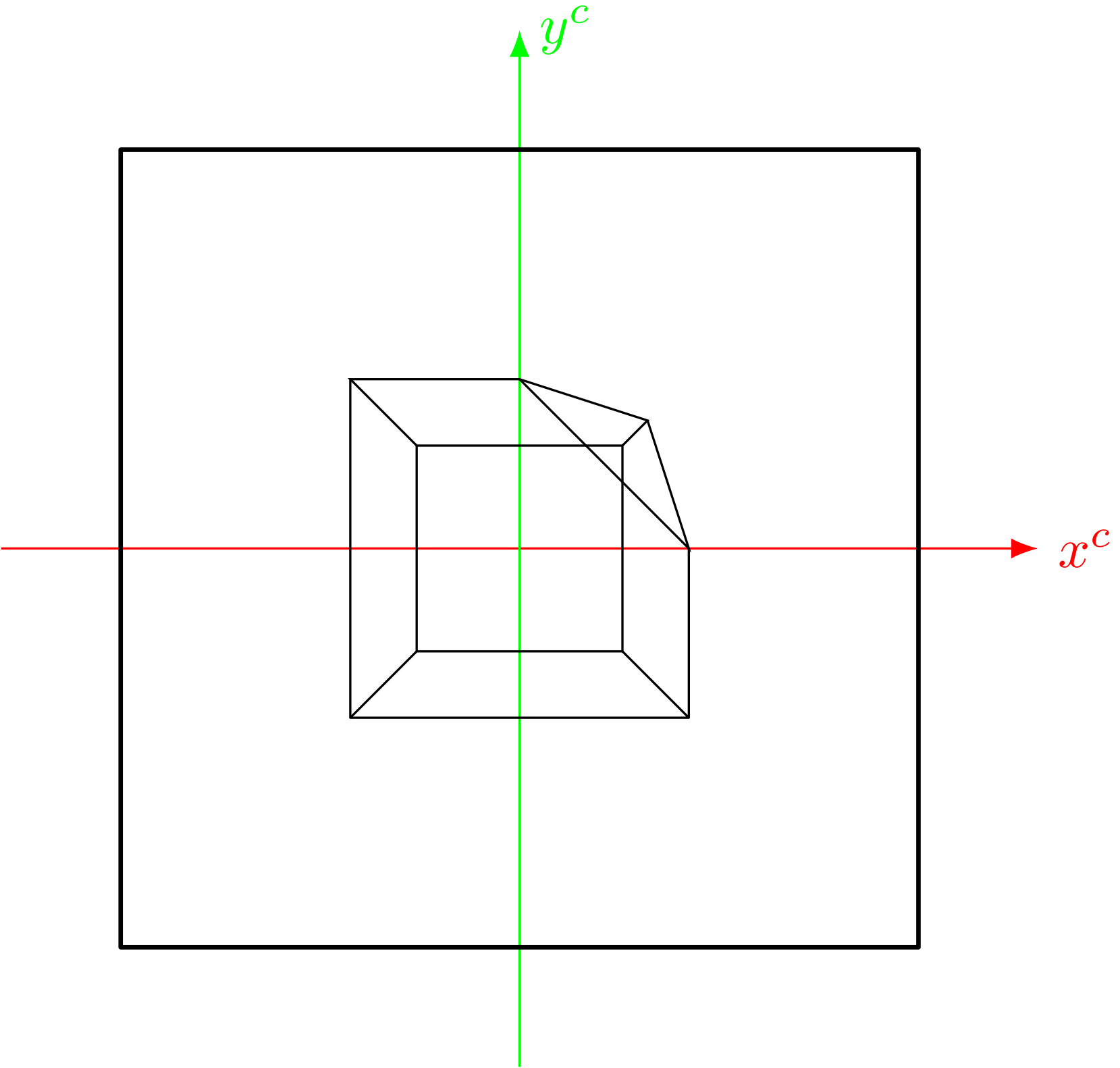
y^c
x^c

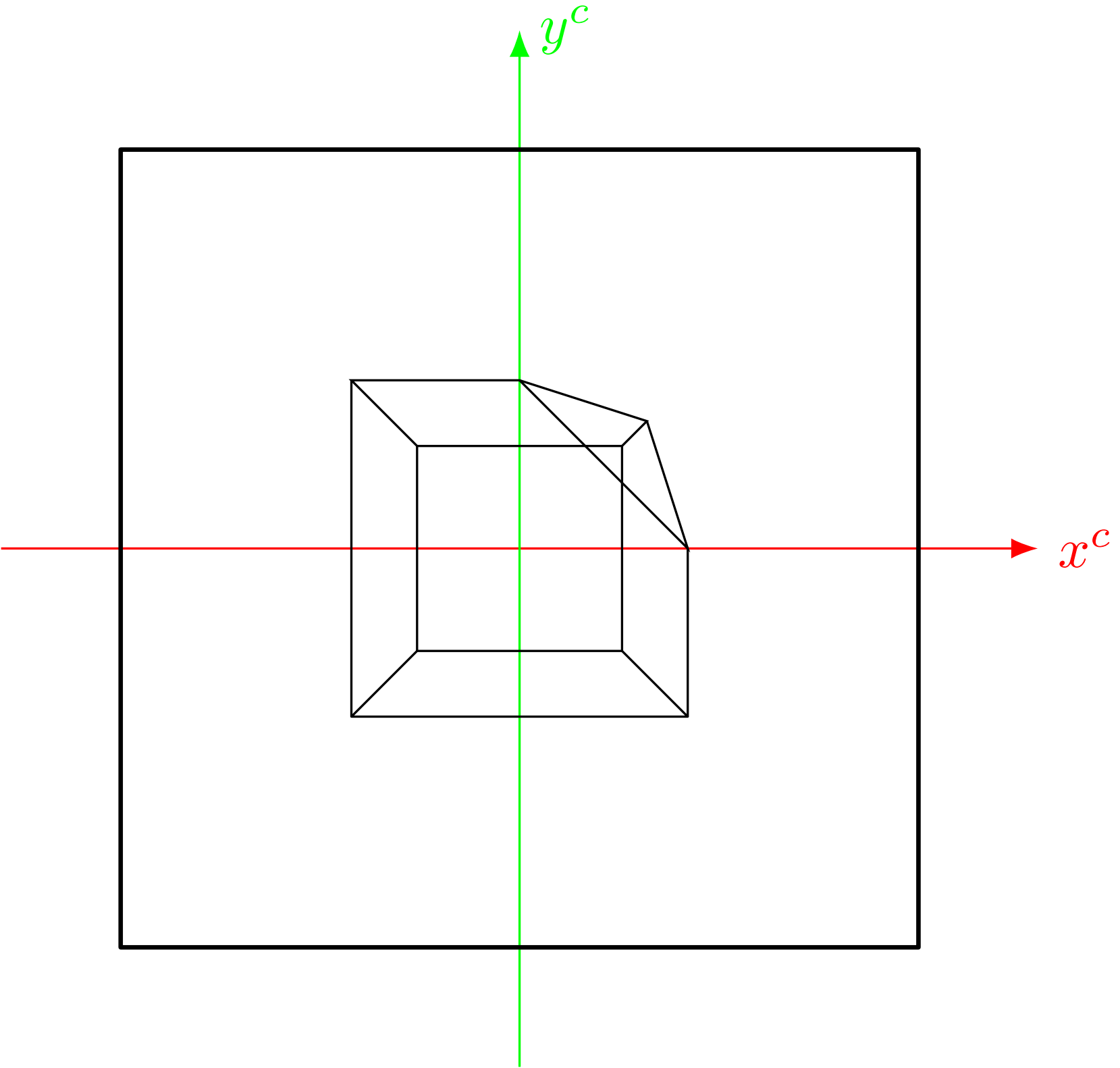
y^c
x^c

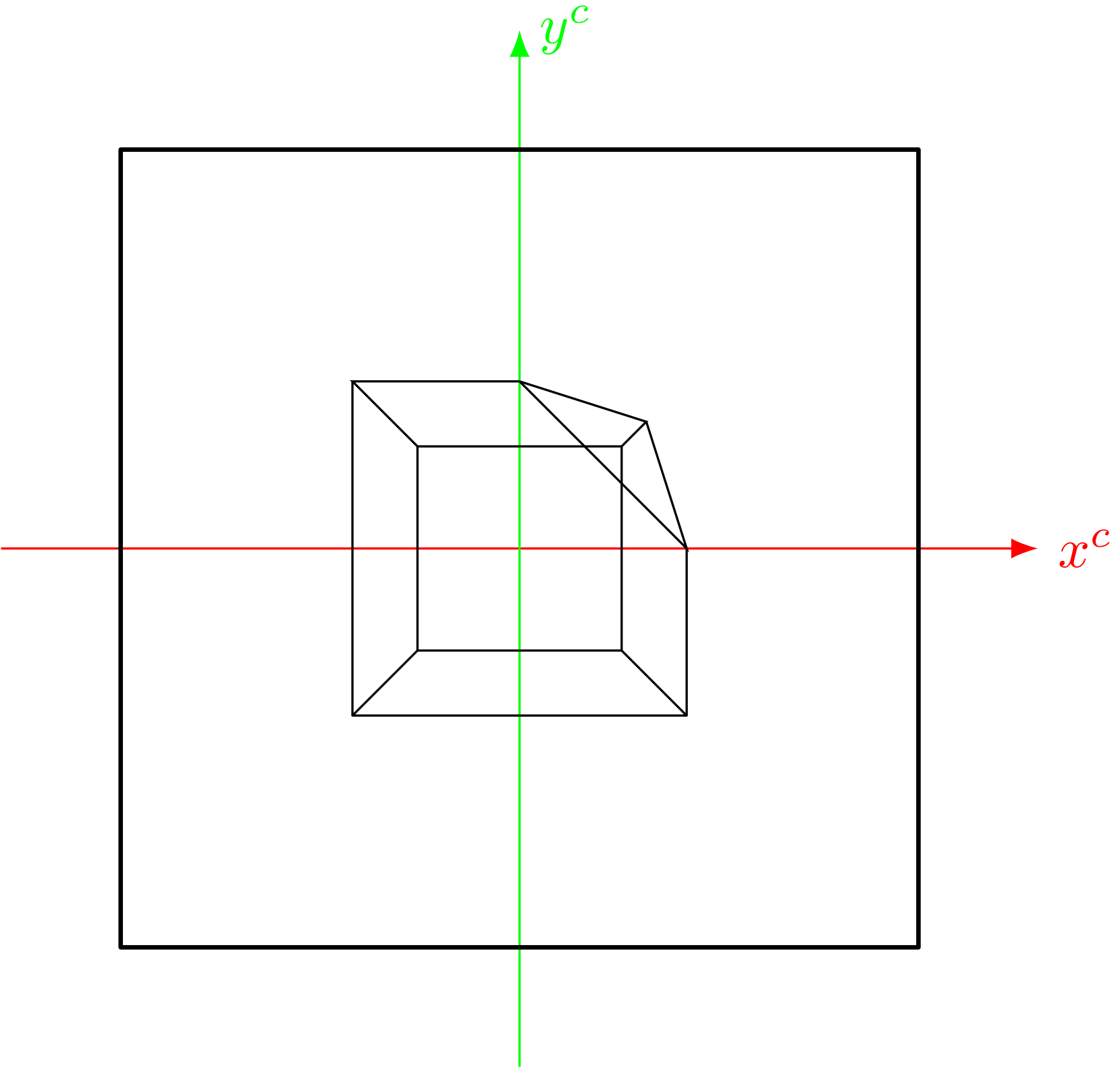
y^c
x^c

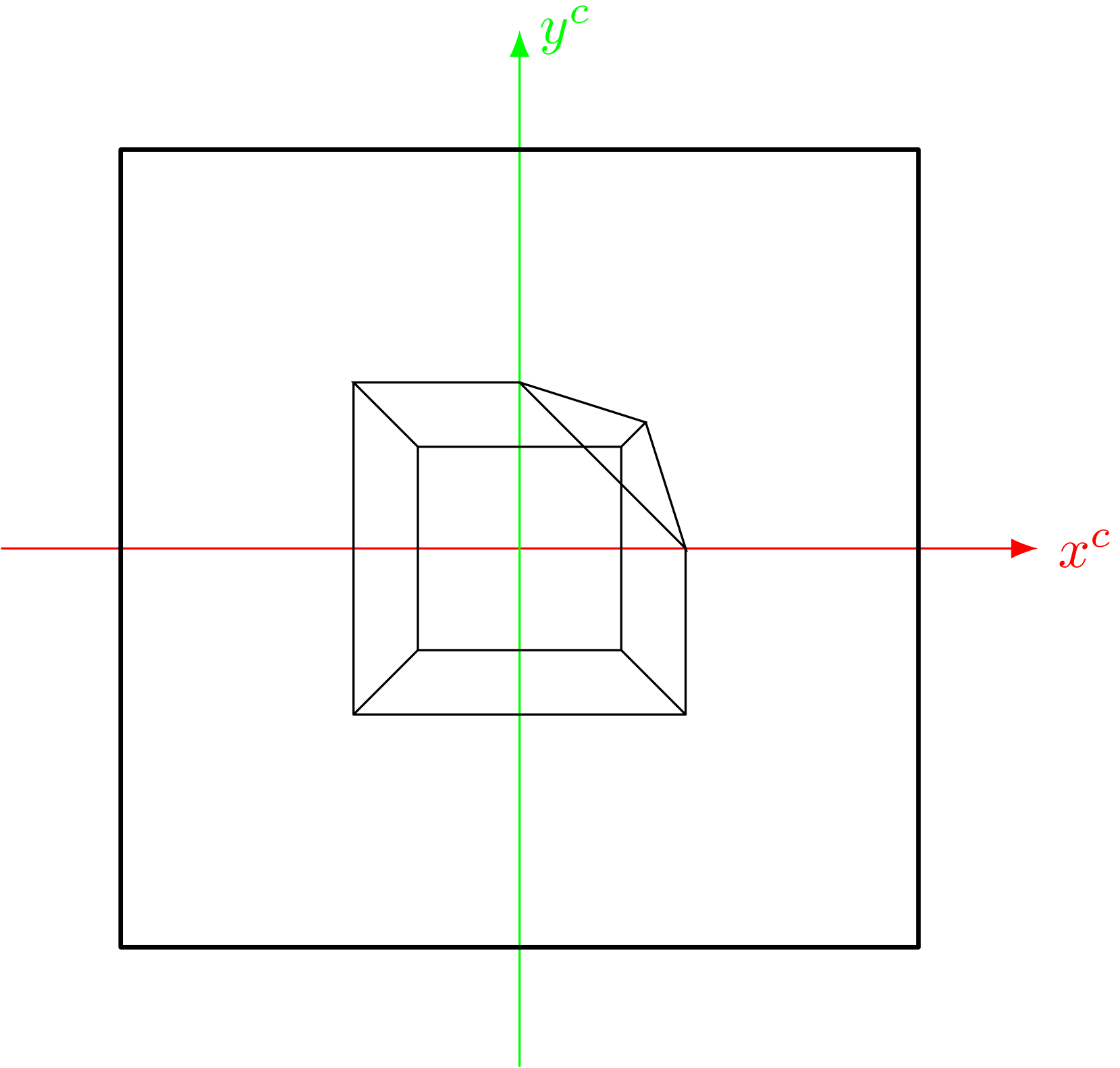
y^c
x^c

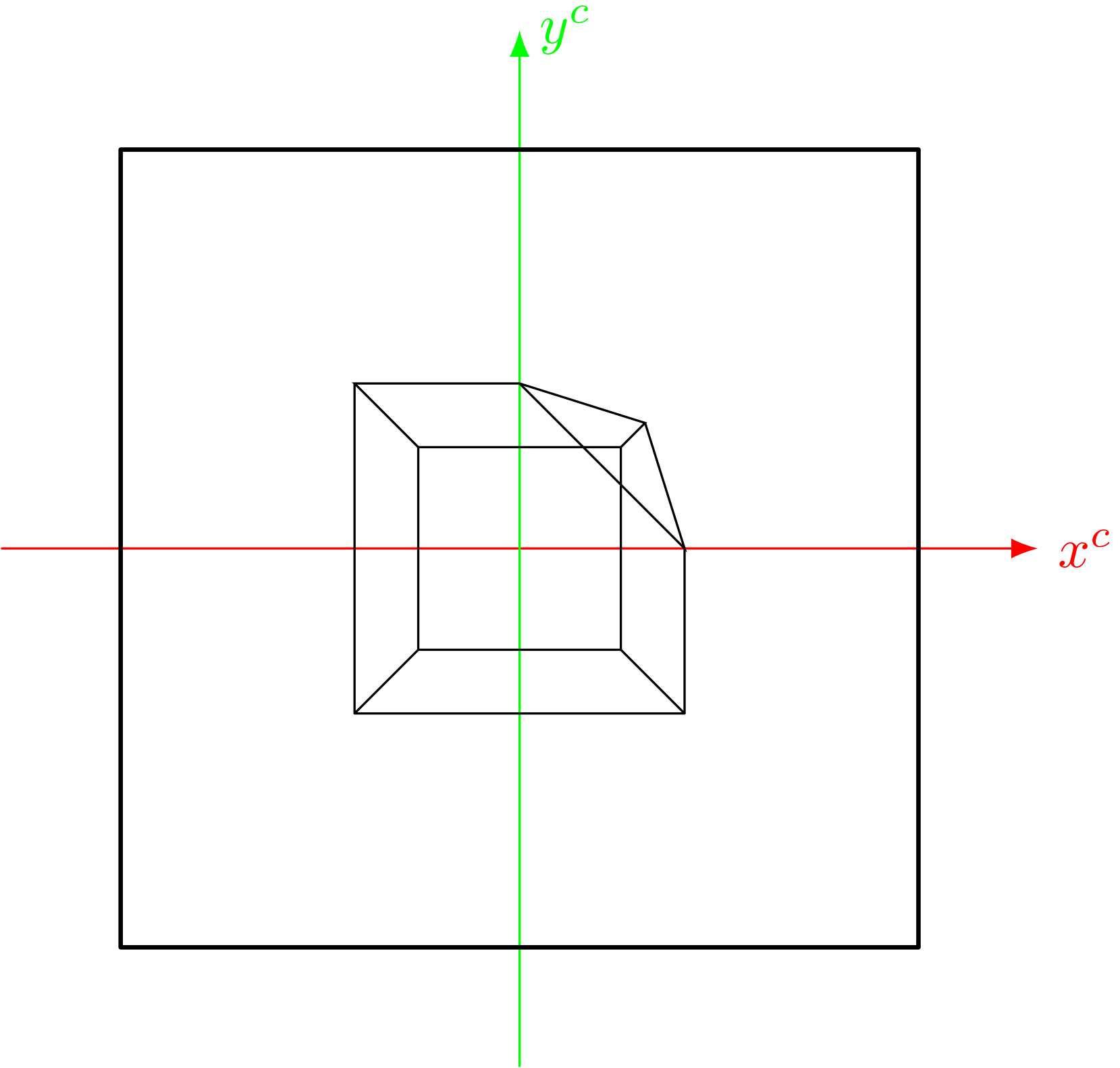
y^c
x^c

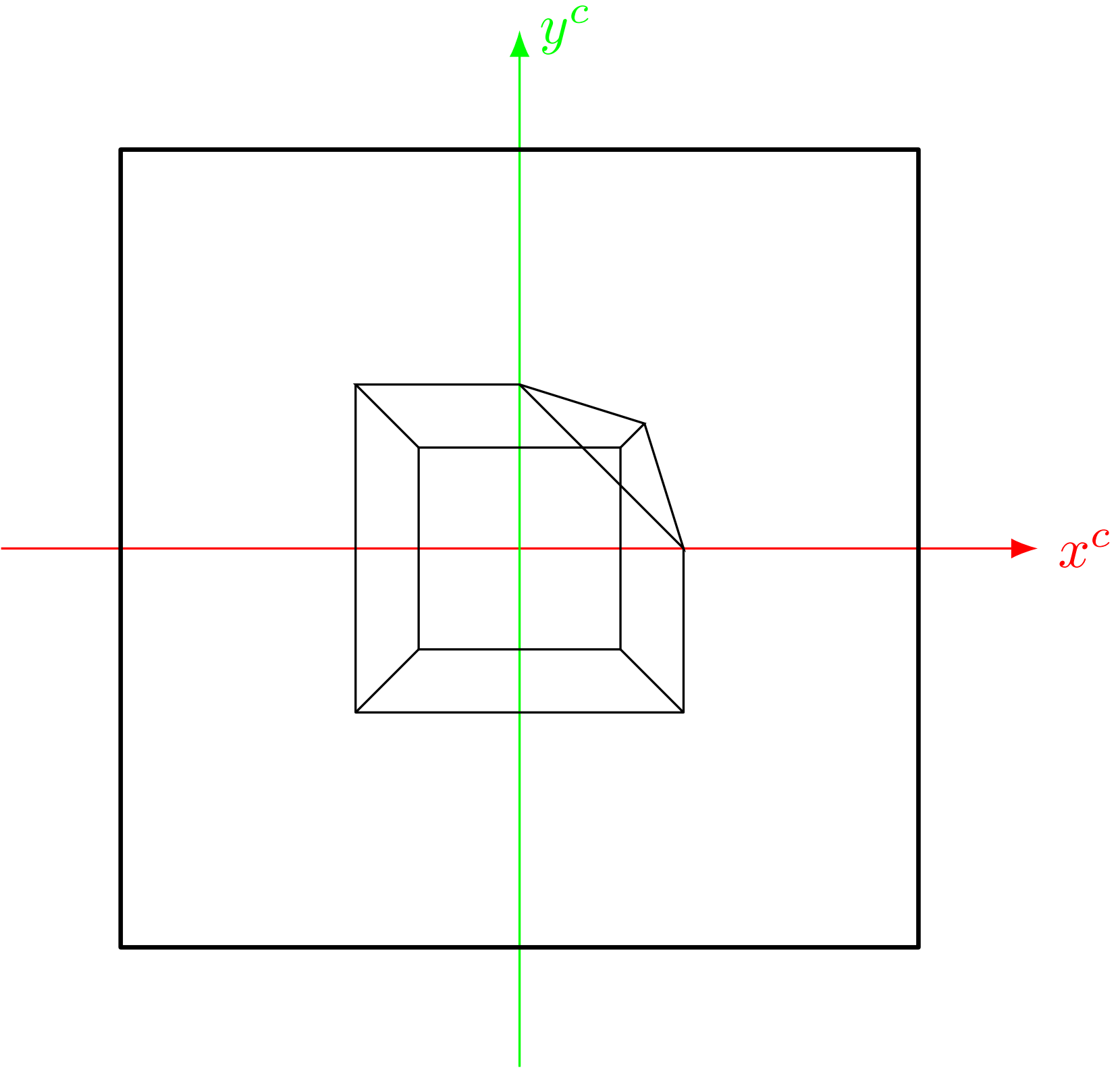
y^c
x^c

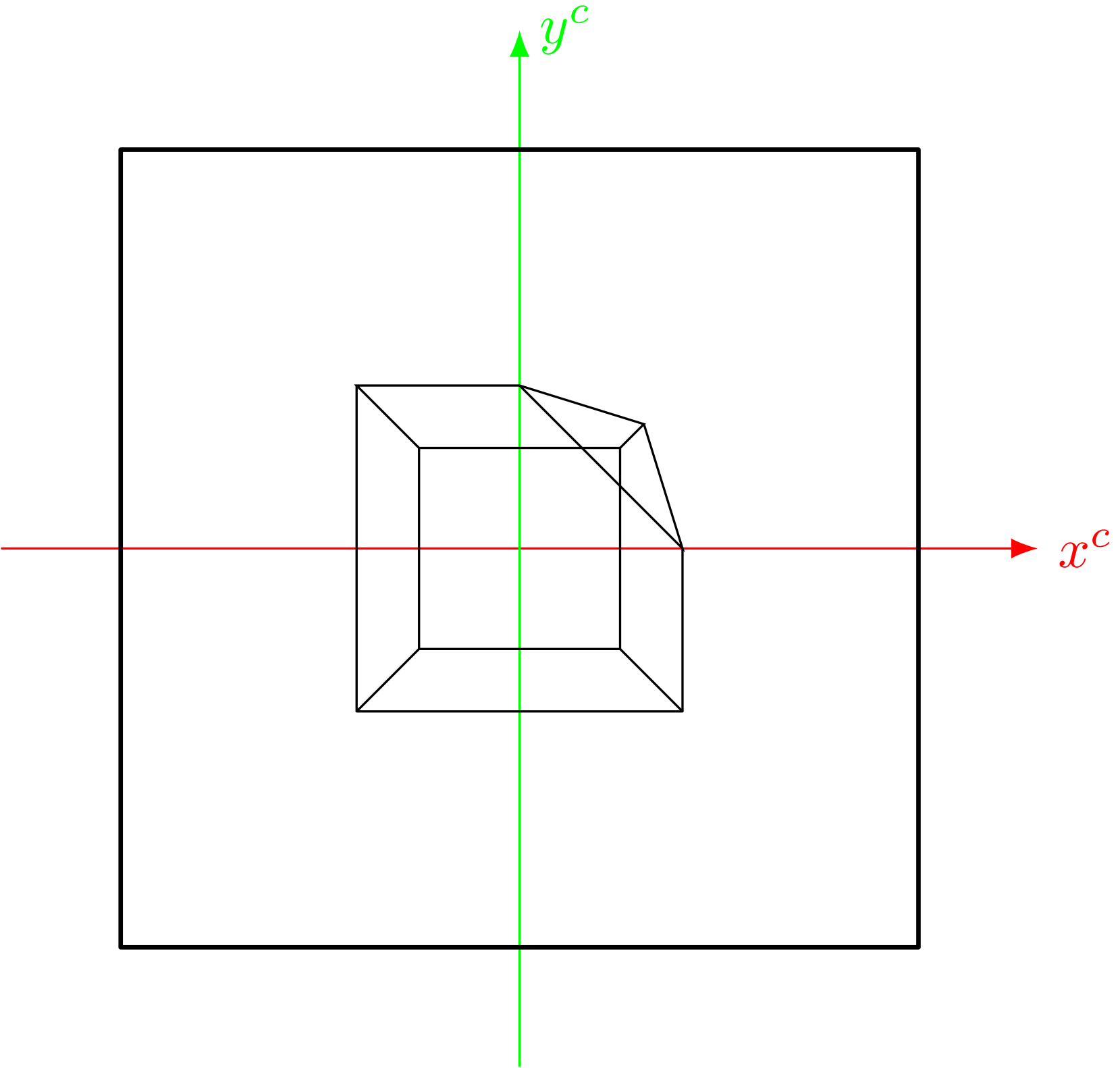
y^c
x^c

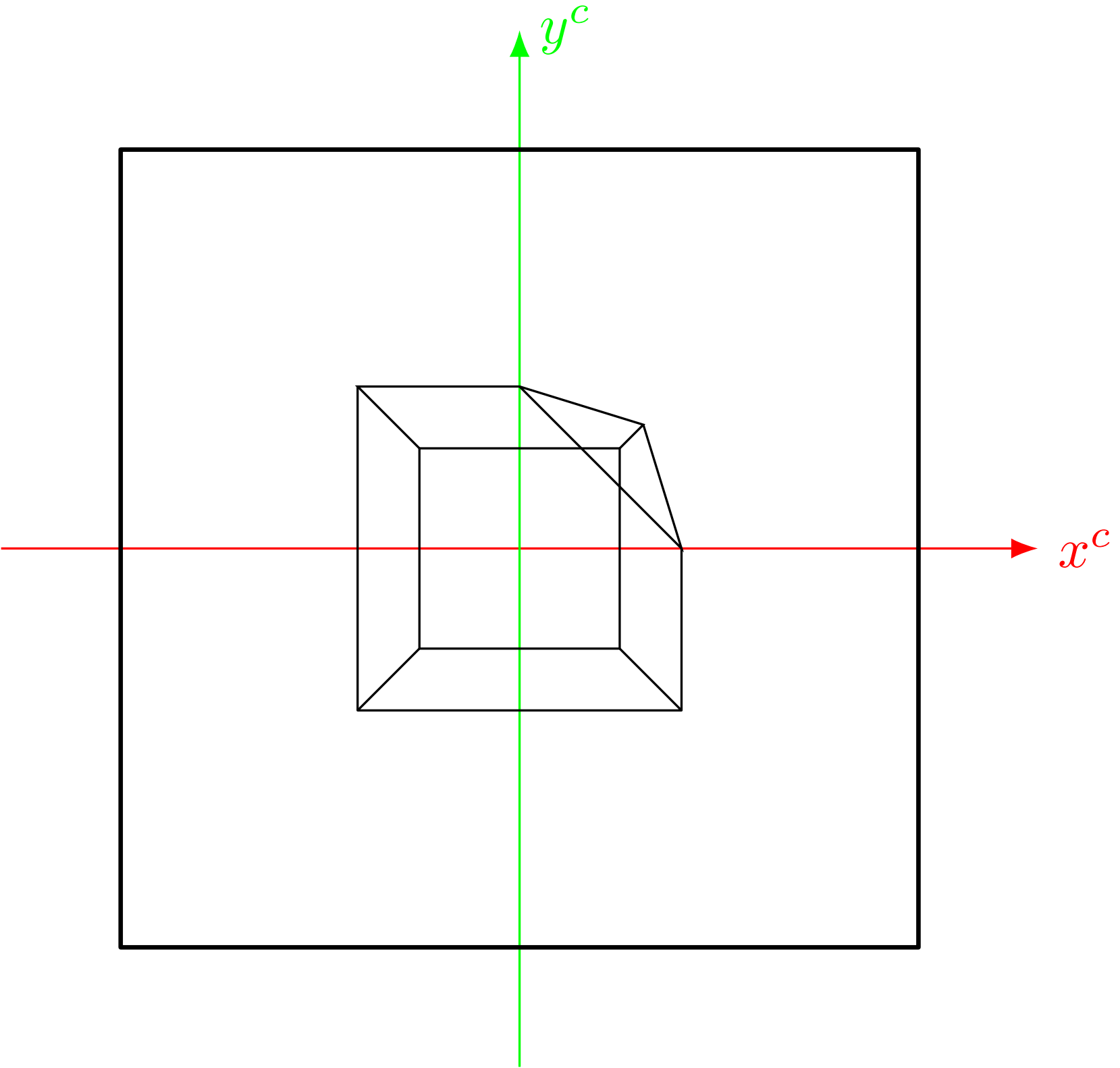
y^c
x^c

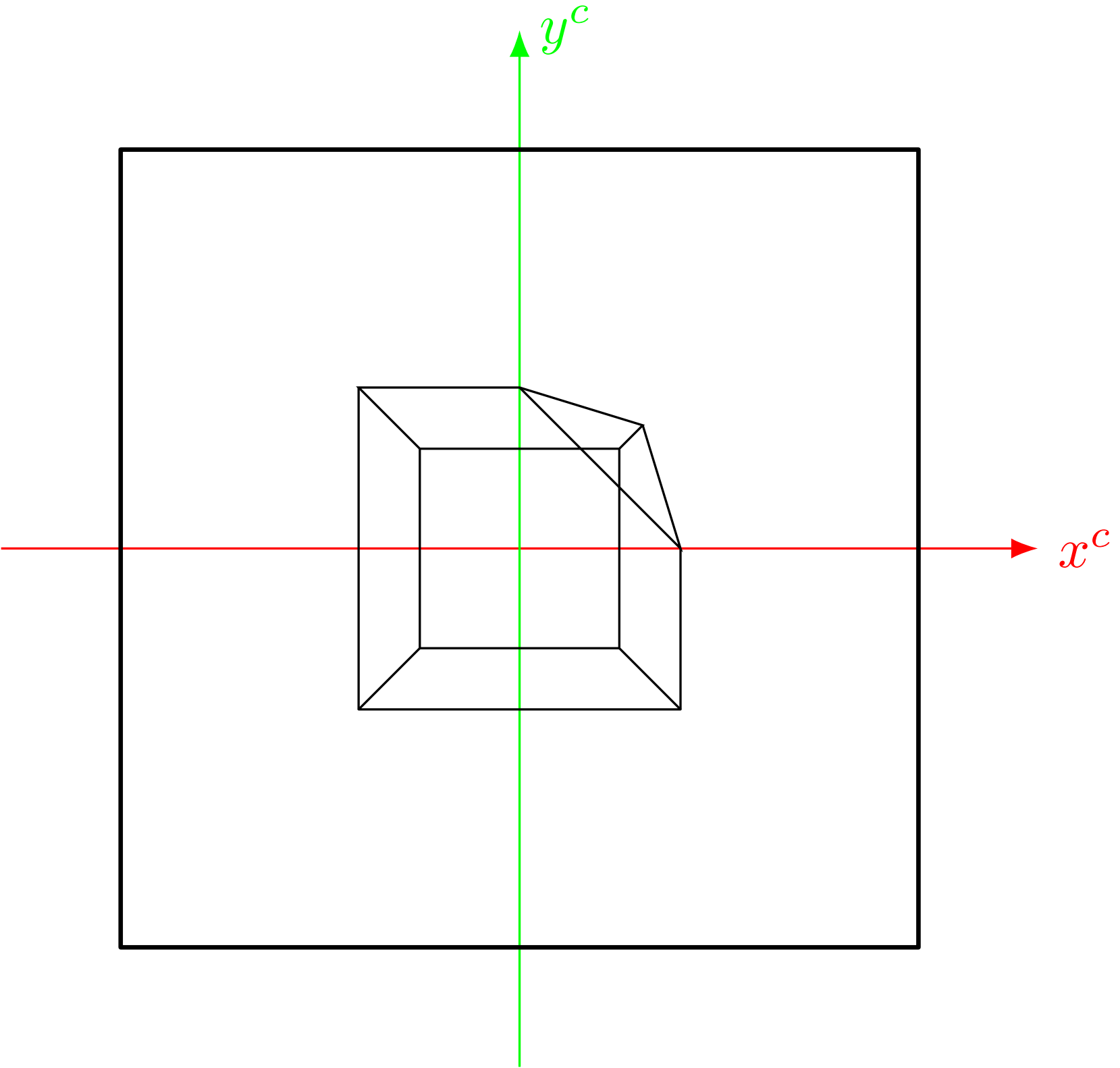
y^c
x^c

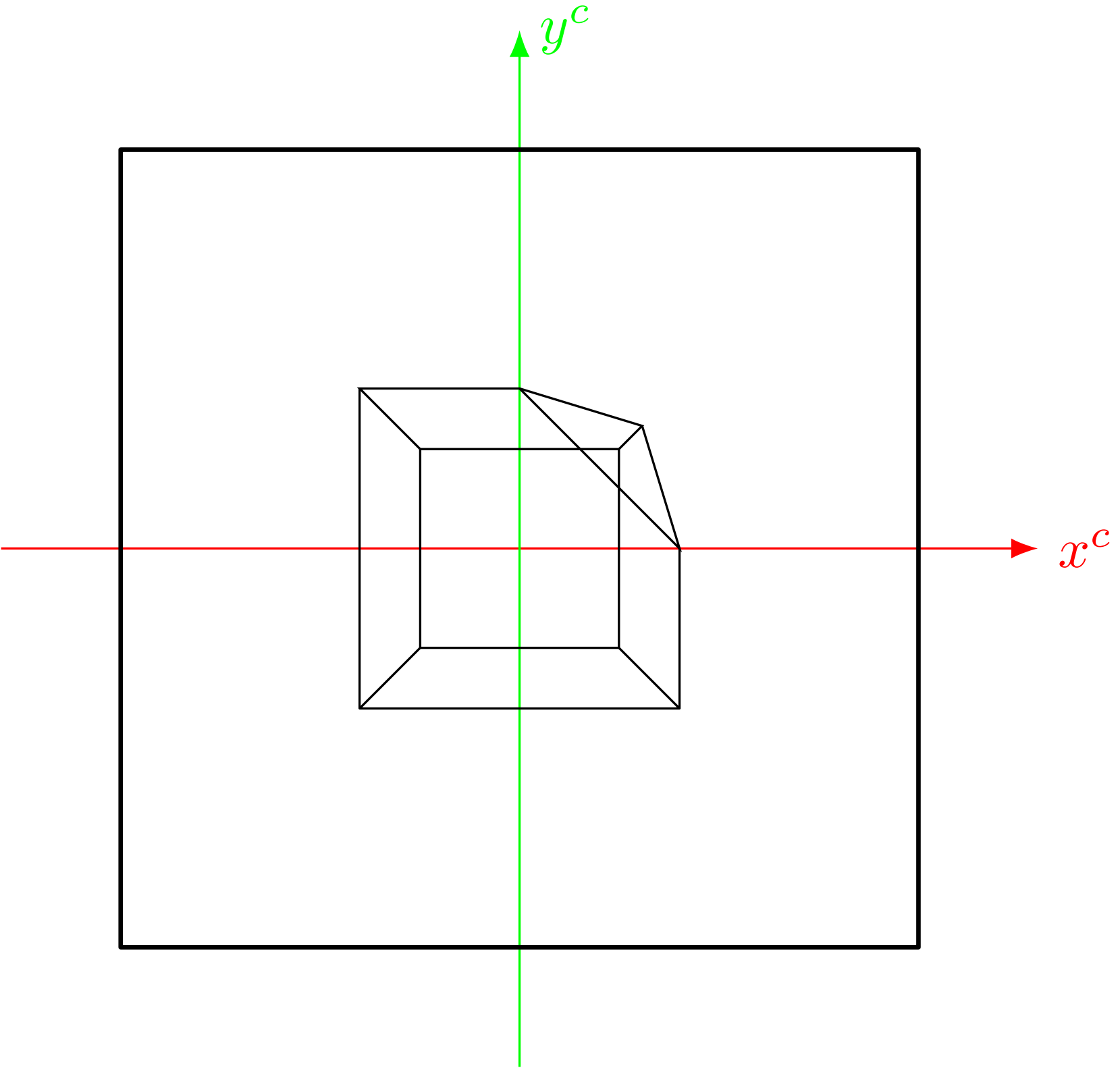
y^c
x^c

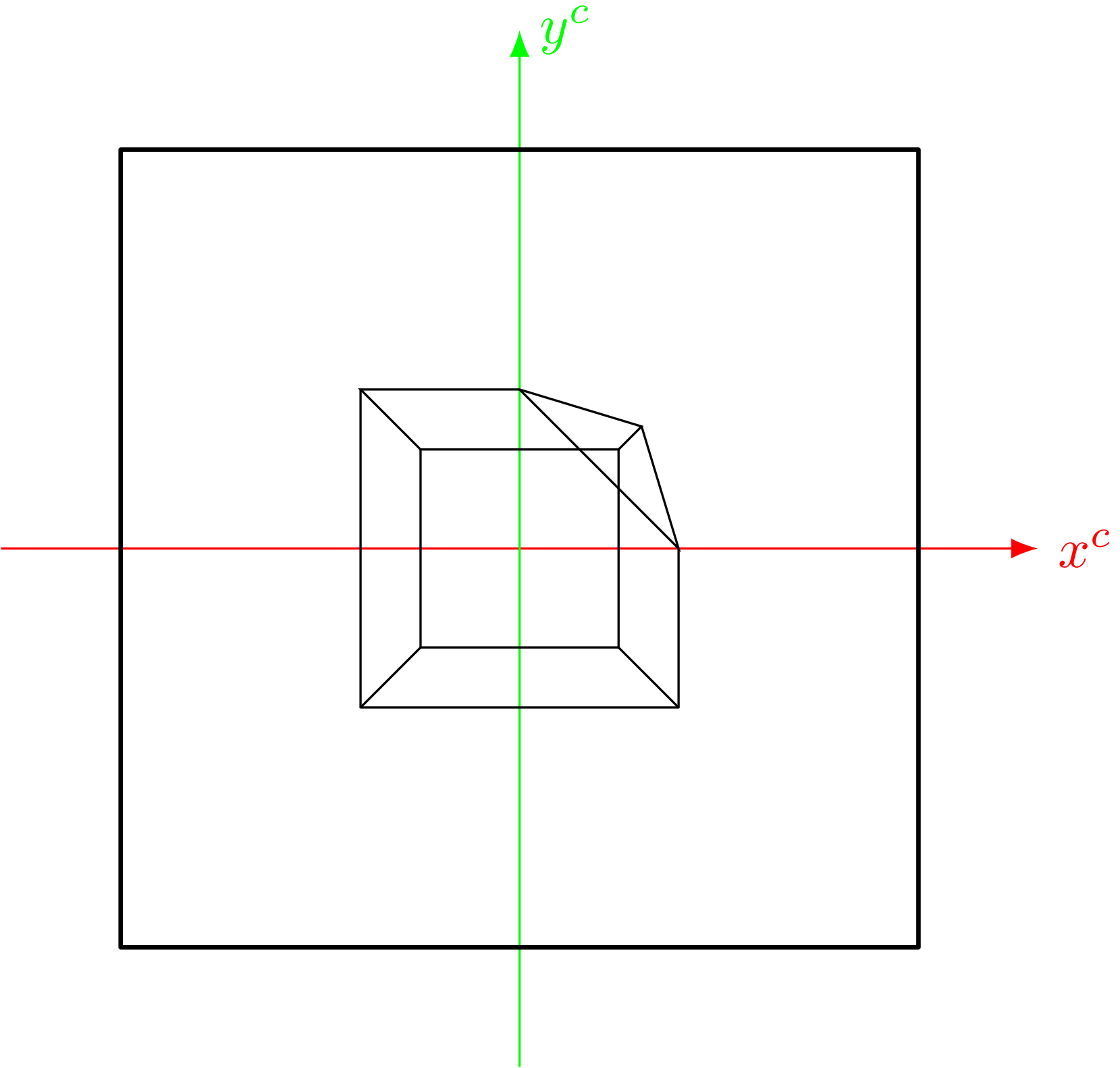
y^c
x^c

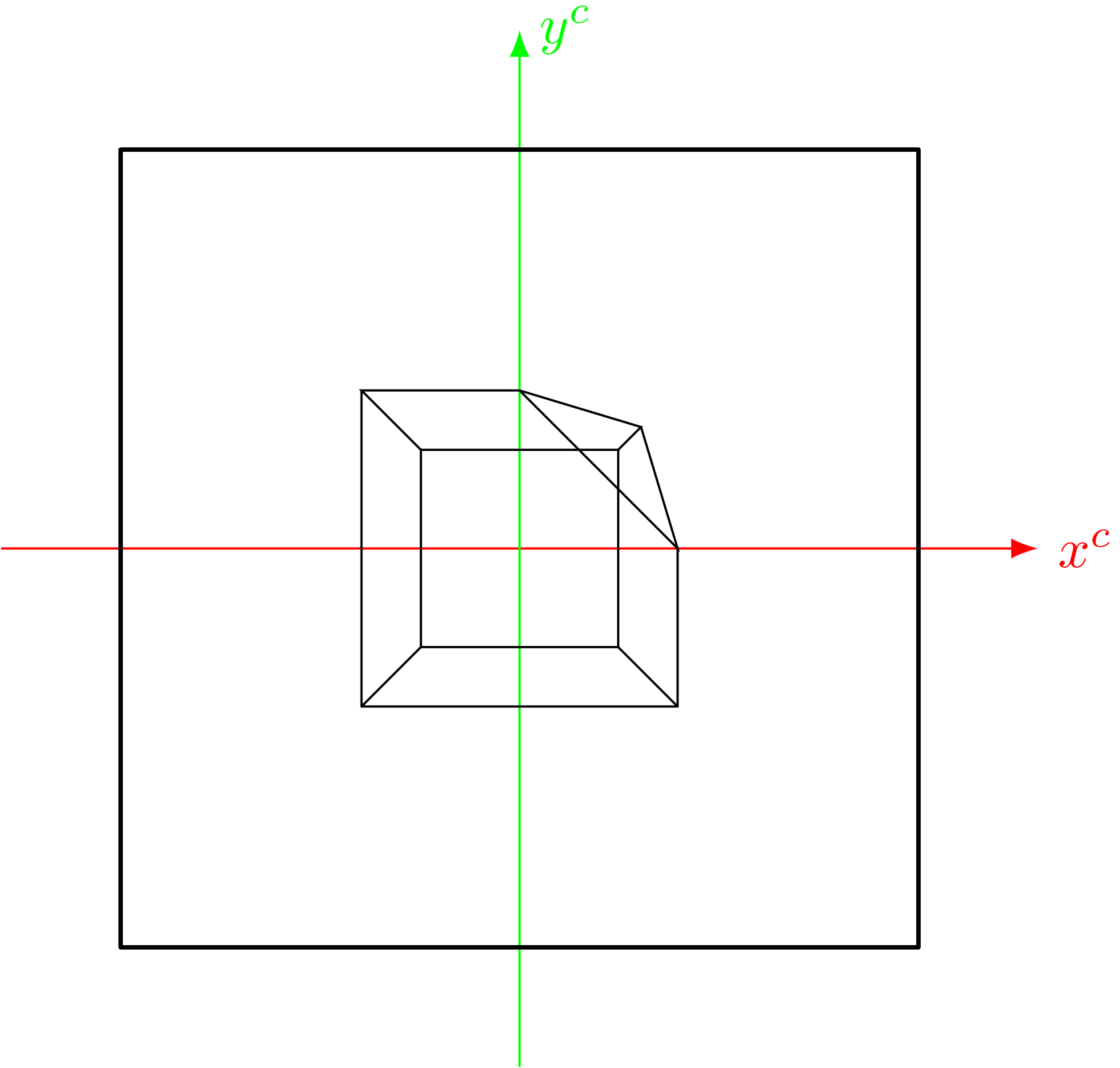
y^c
x^c

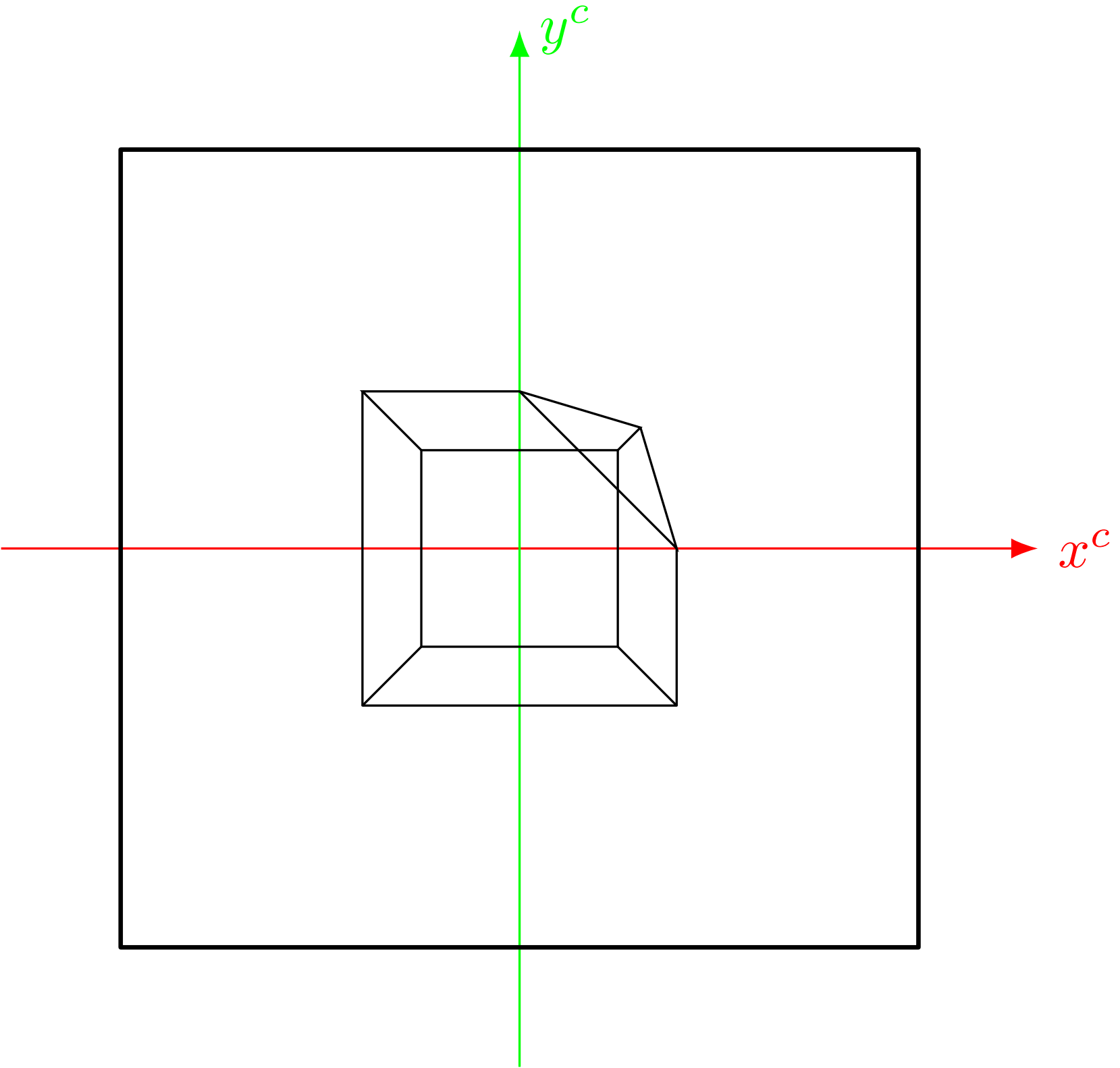
y^c
x^c

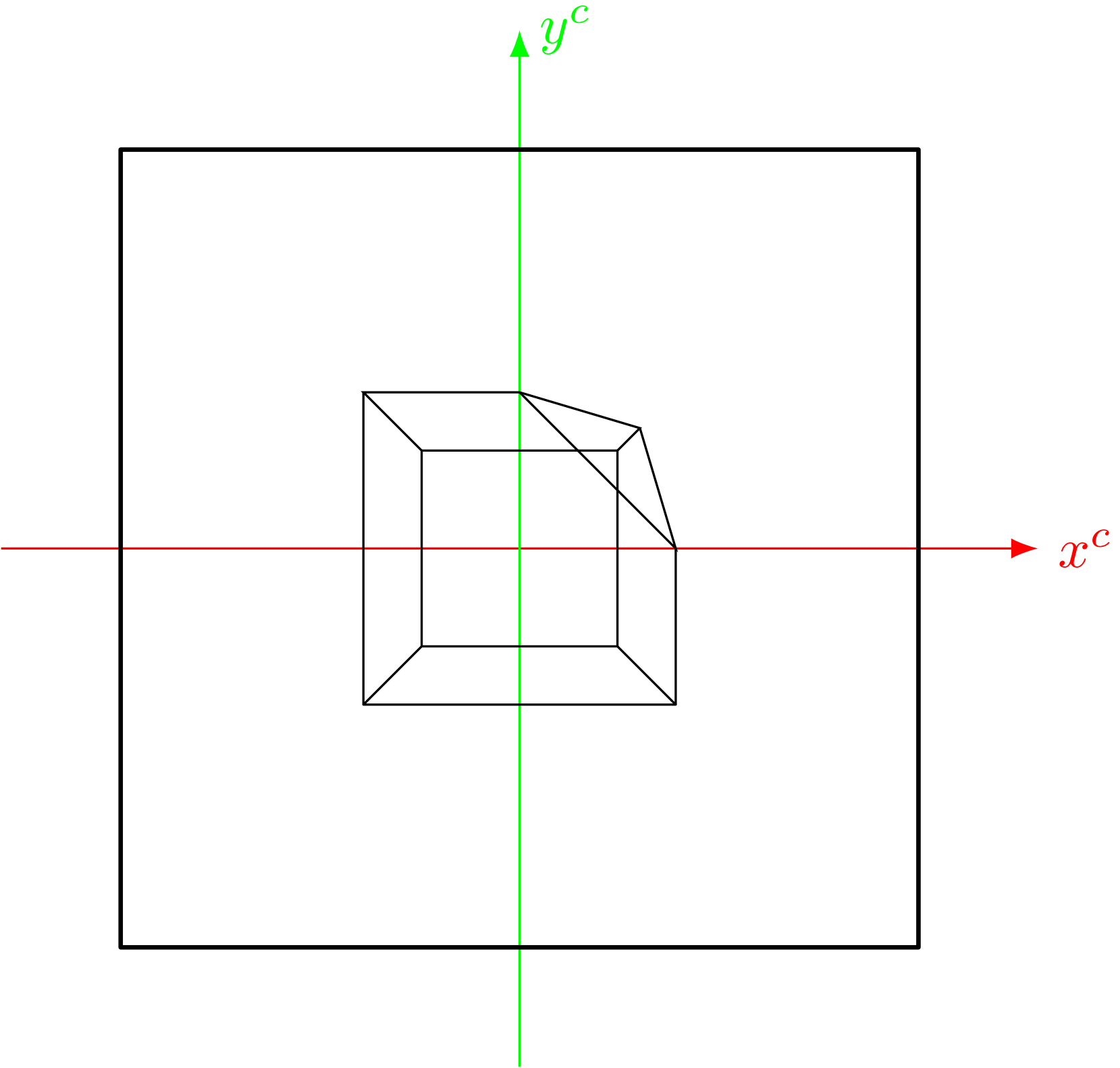
y^c
x^c

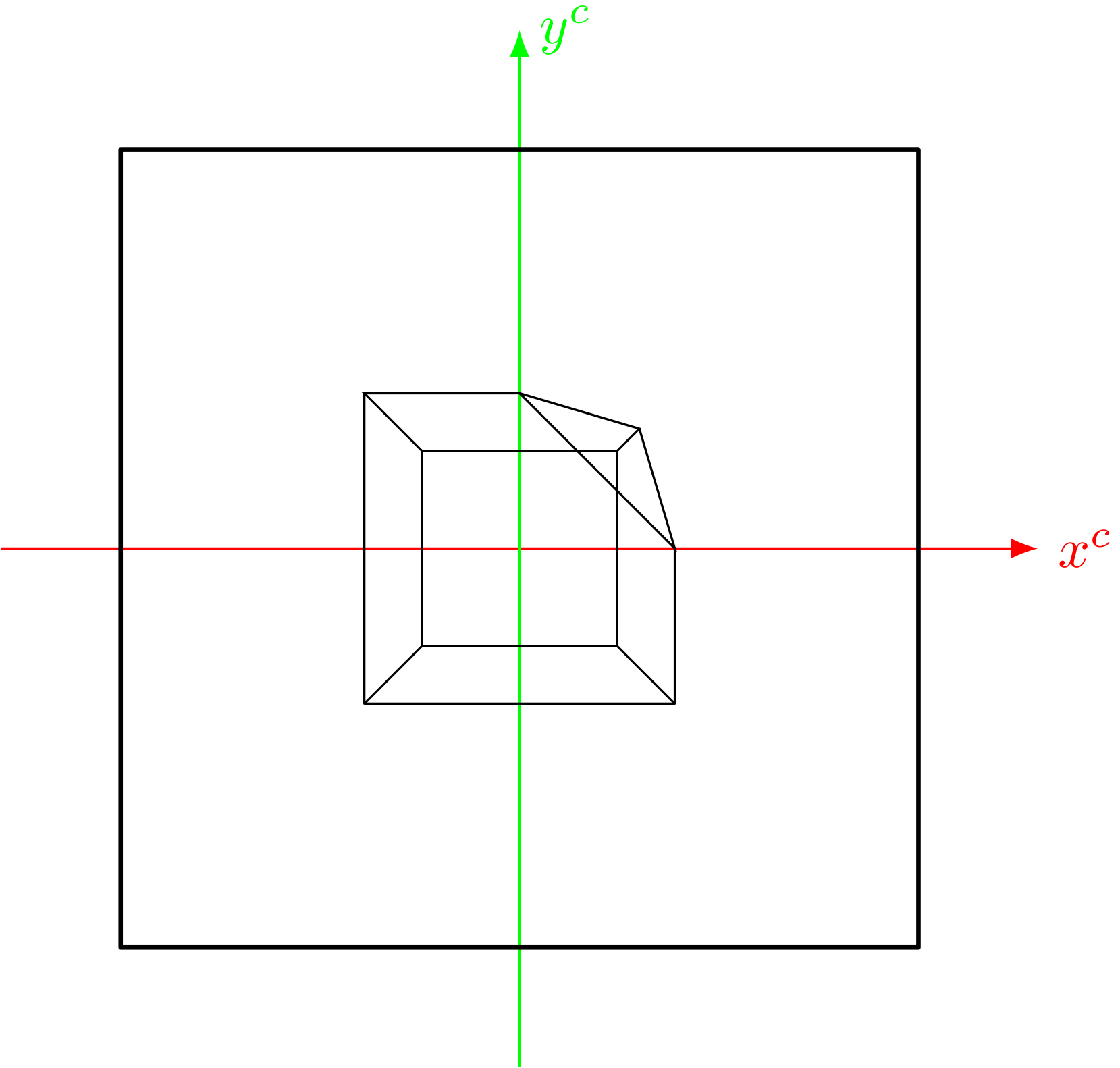
y^c
x^c

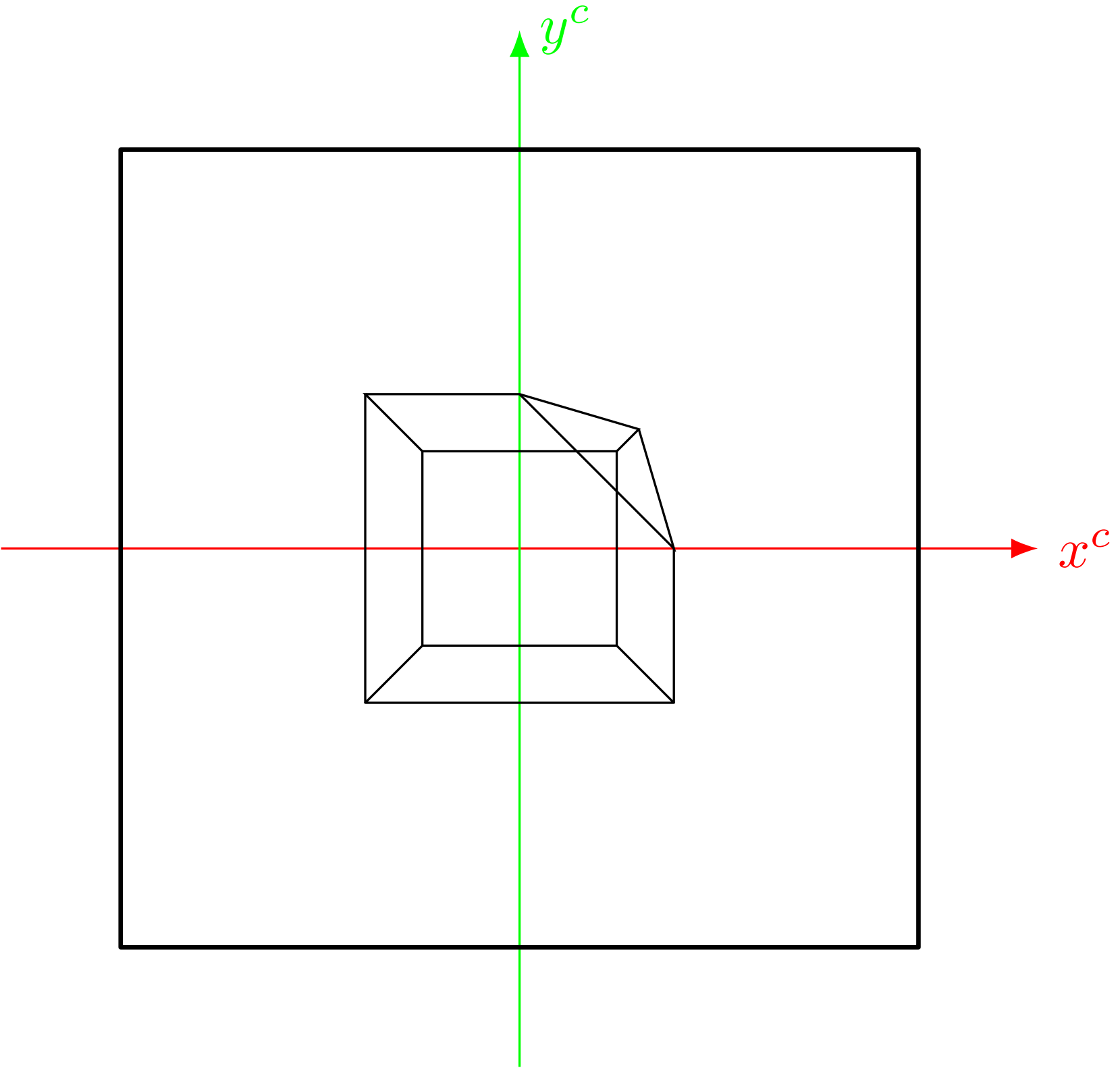
y^c
x^c

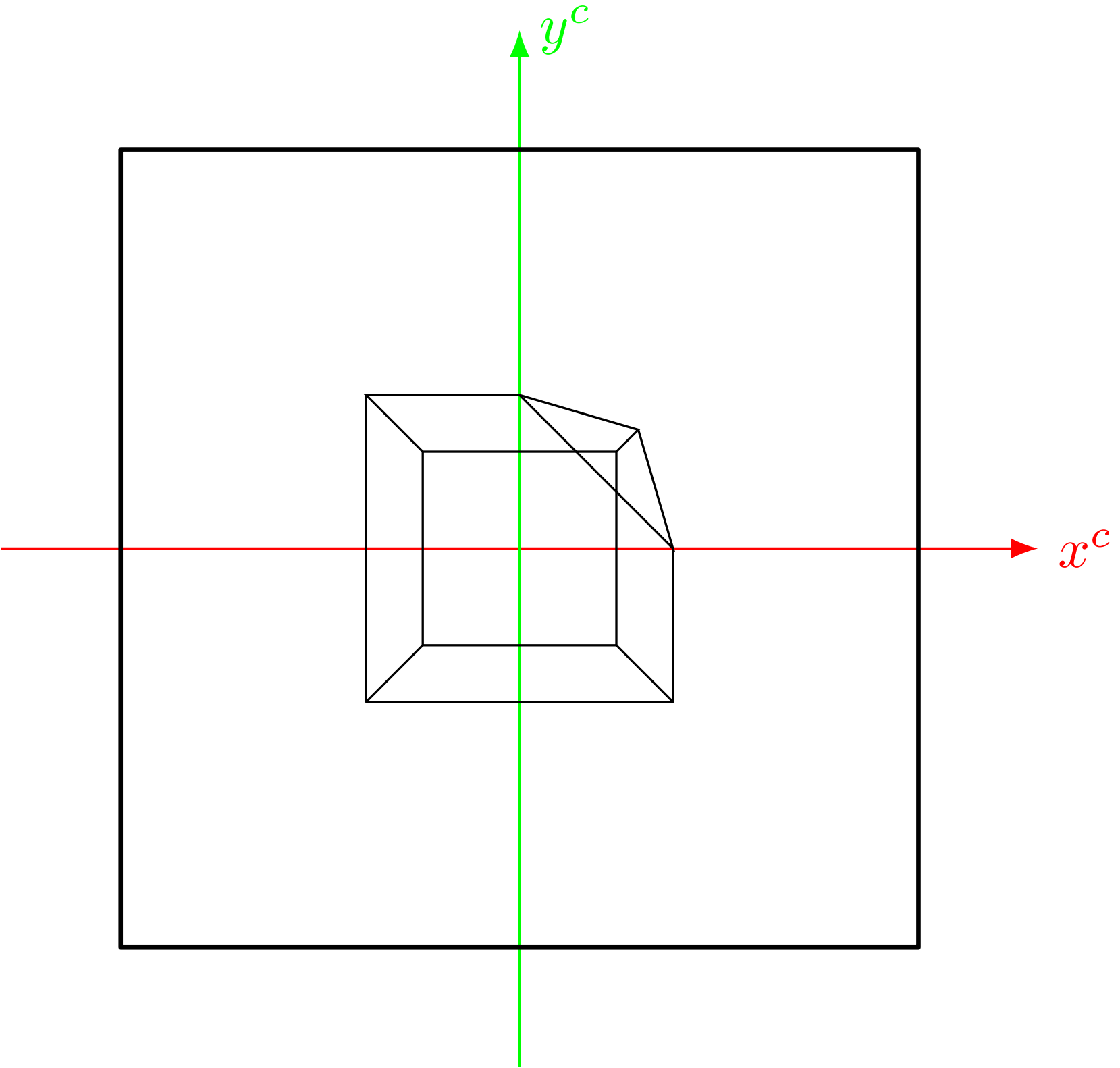
y^c
x^c

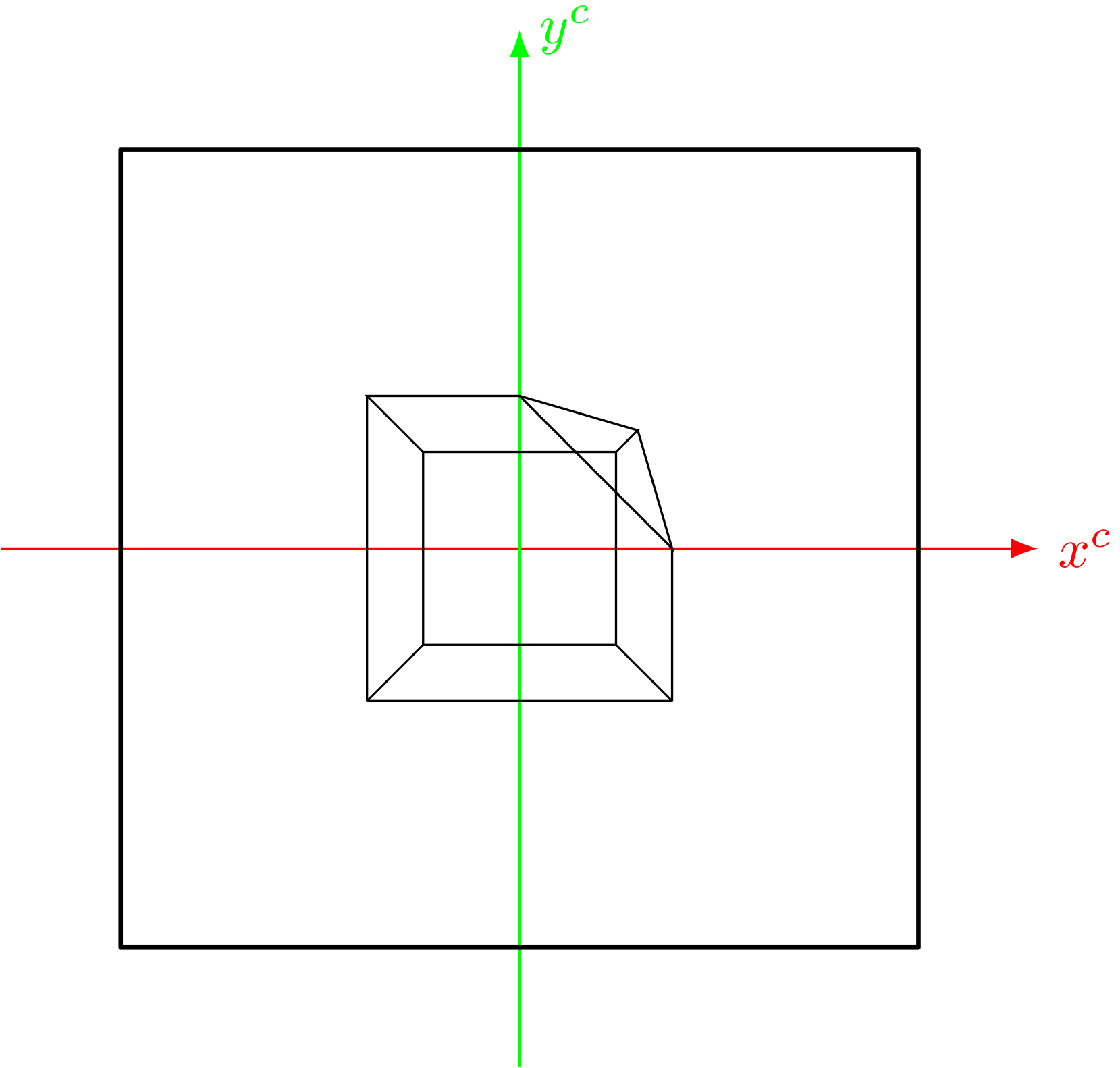
y^c
x^c

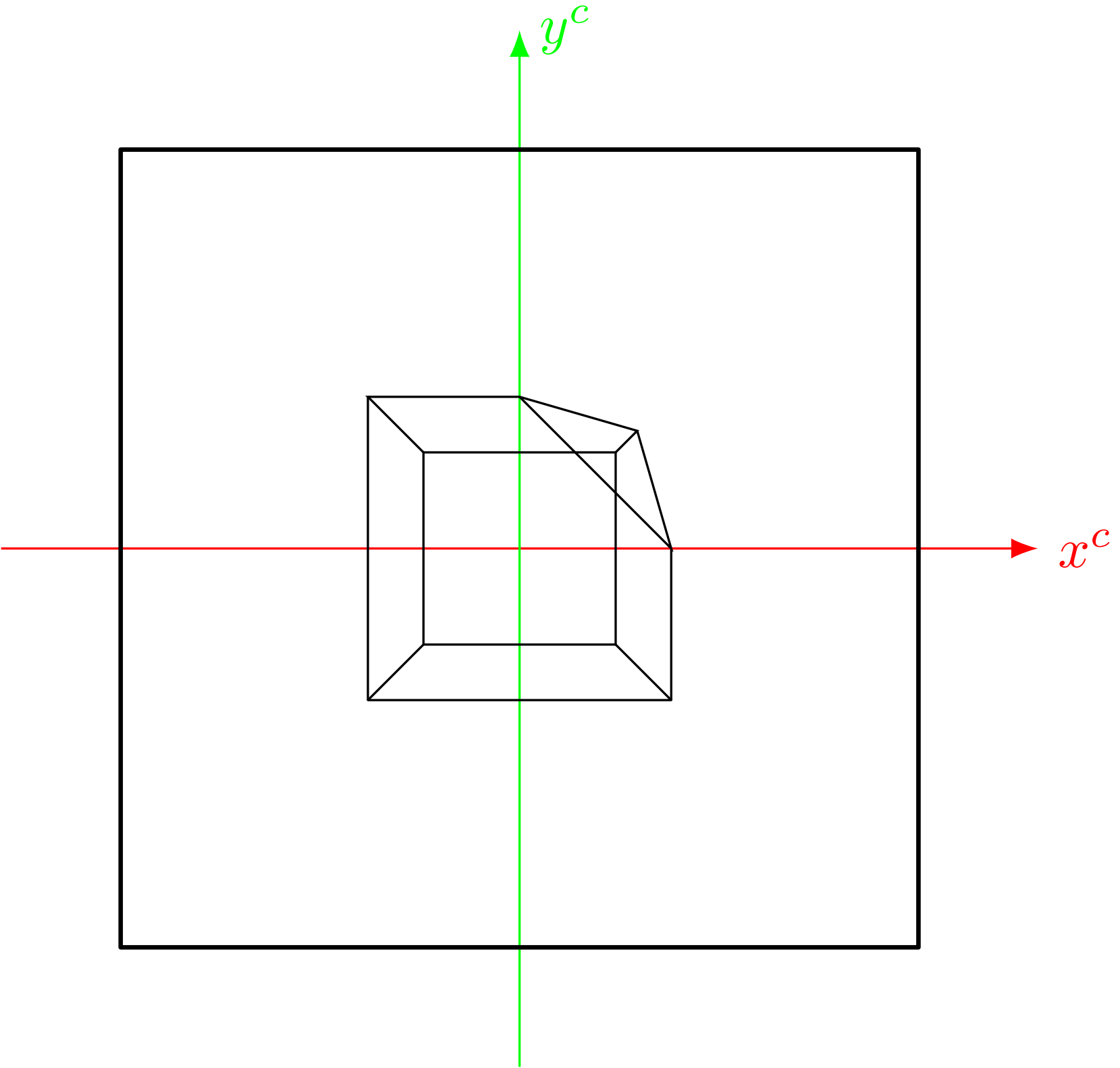
y^c
x^c

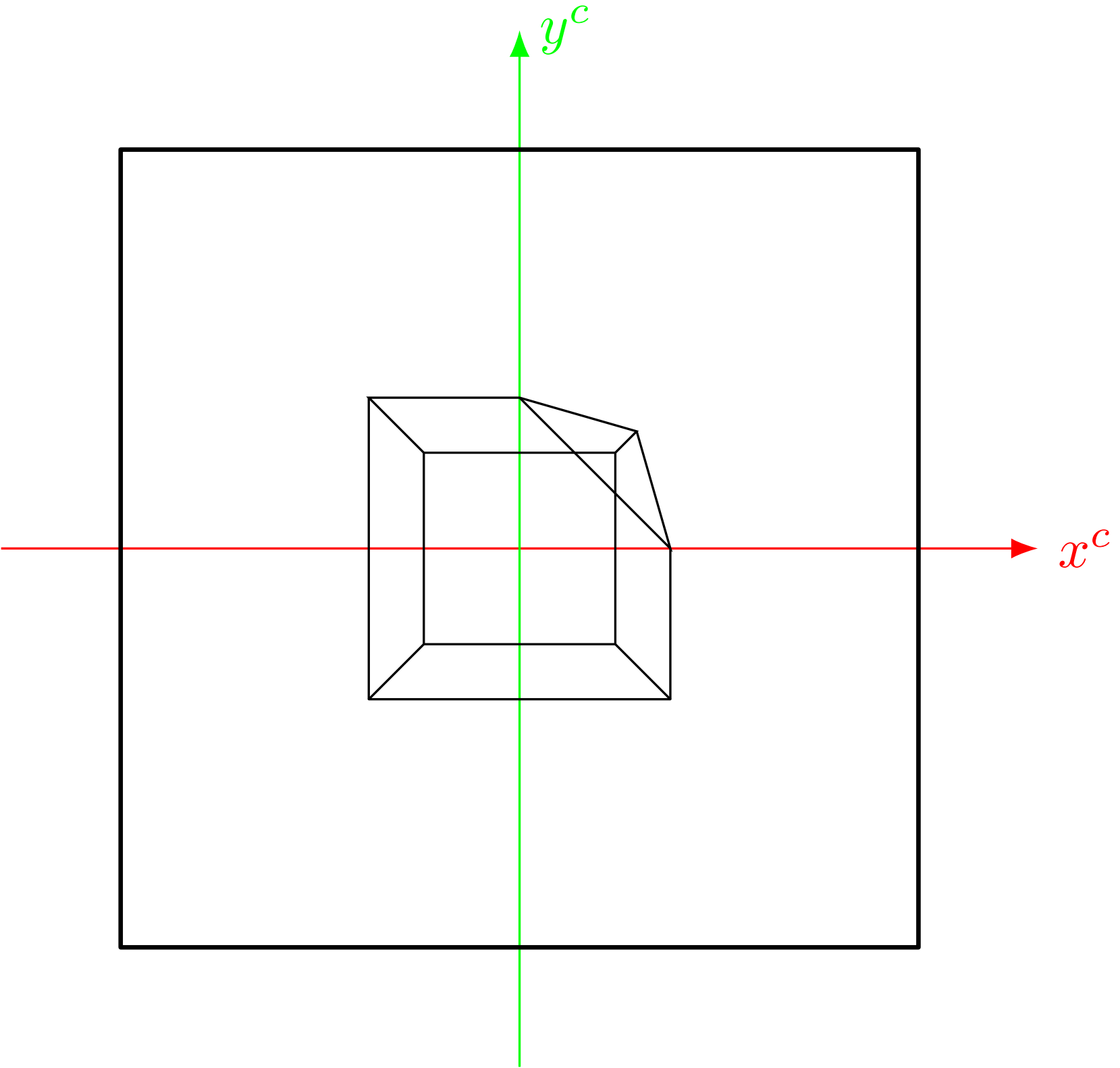
y^c
x^c

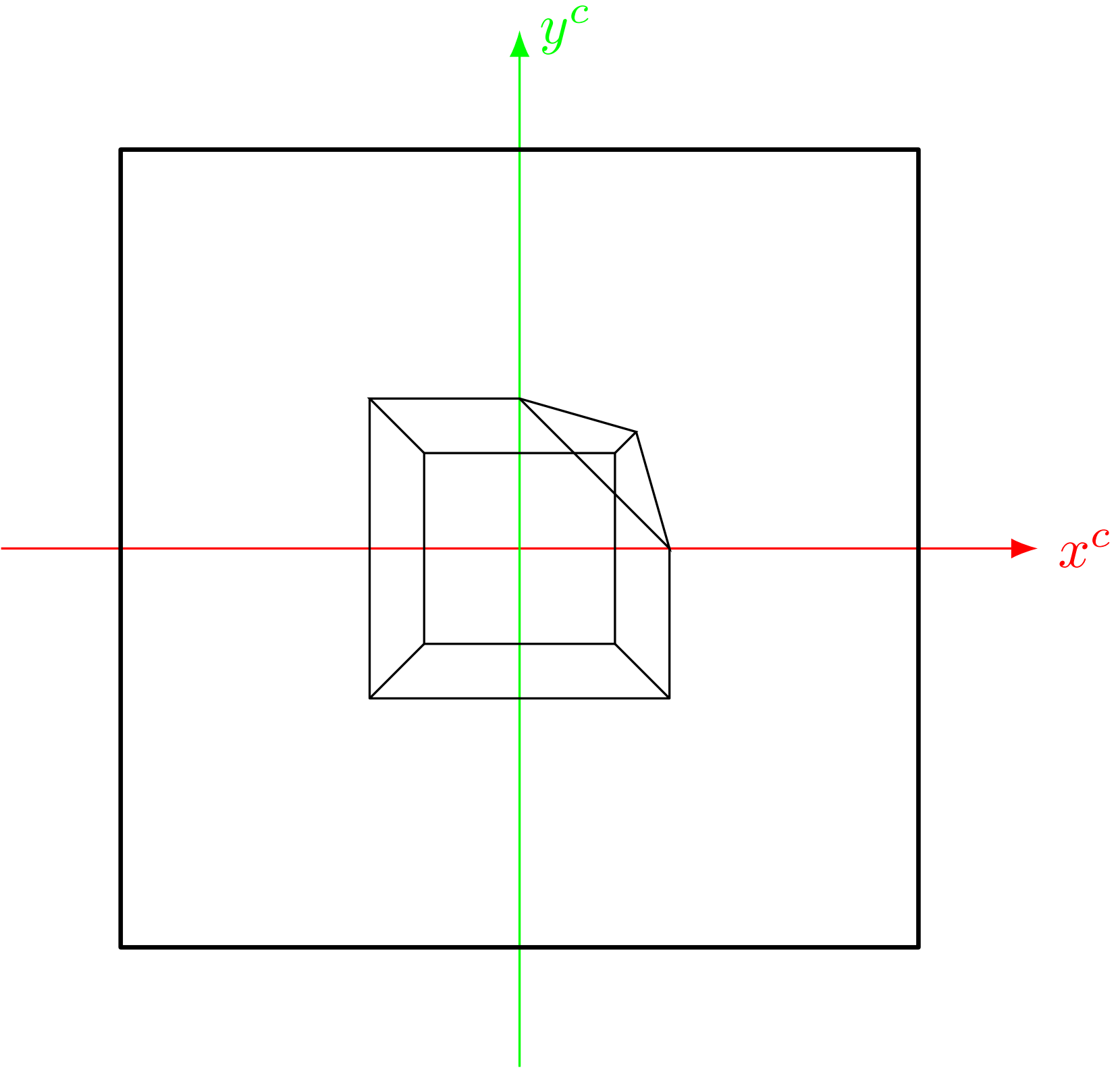
y^c
x^c

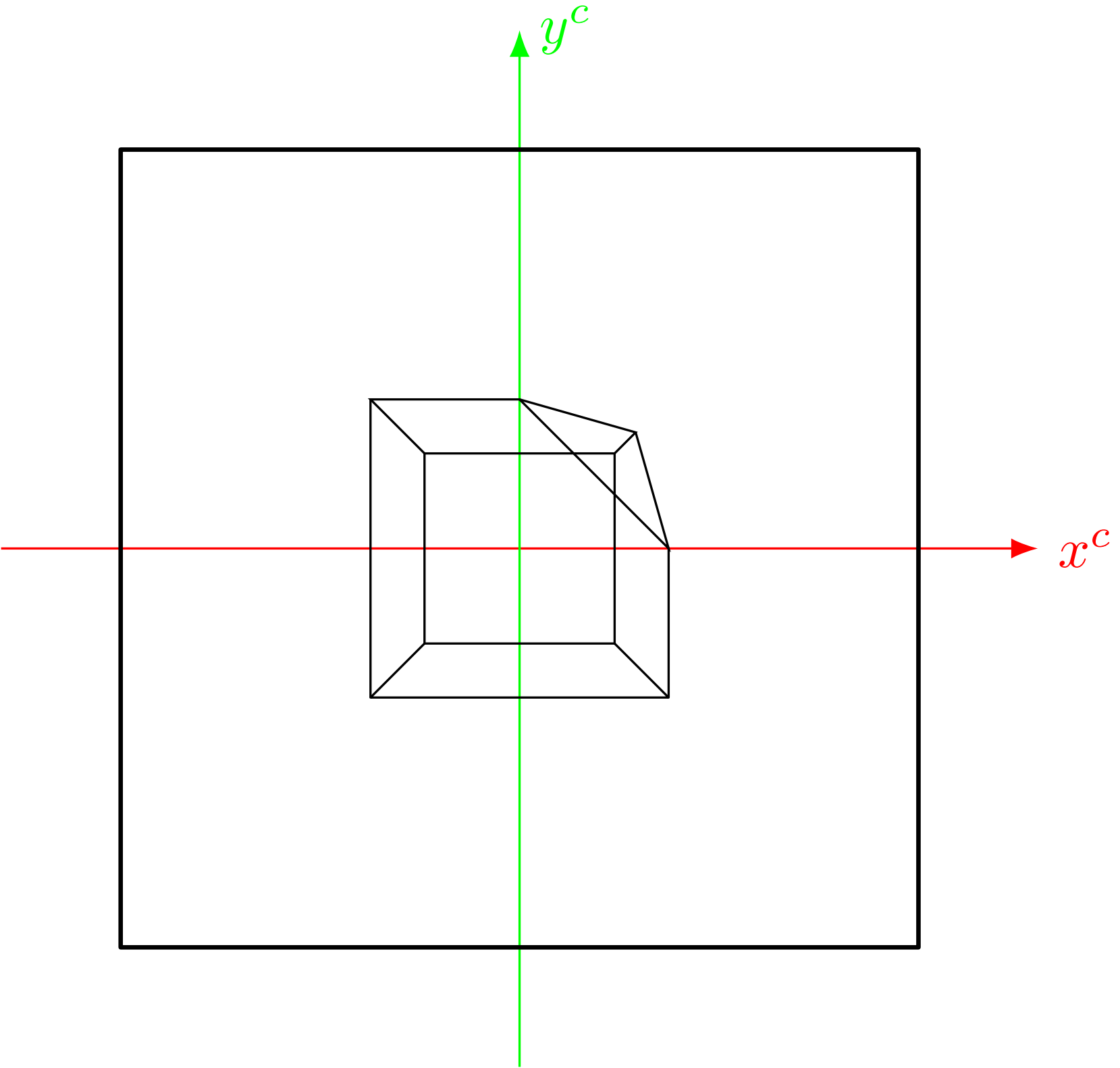
y^c
x^c

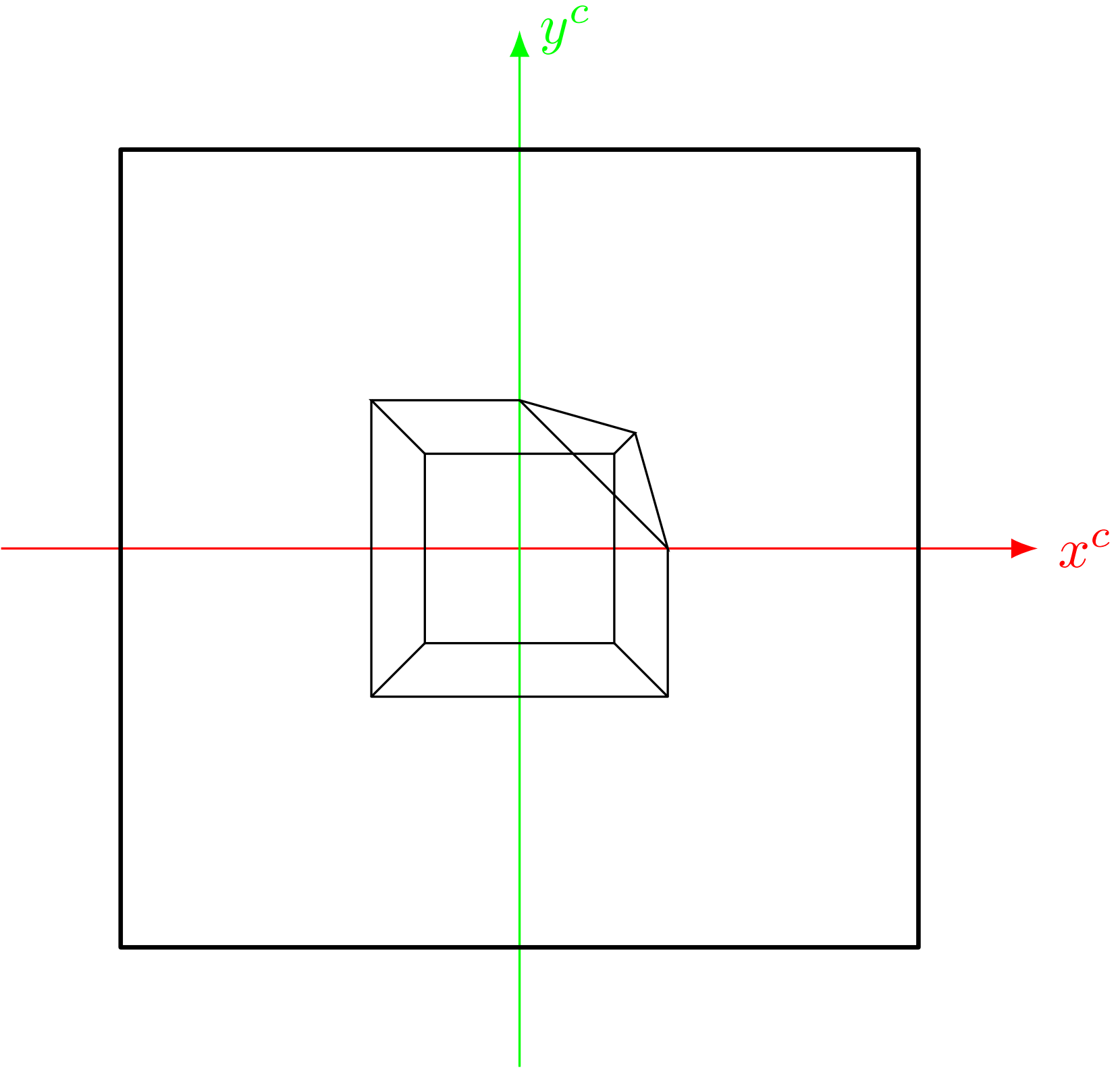
y^c
x^c

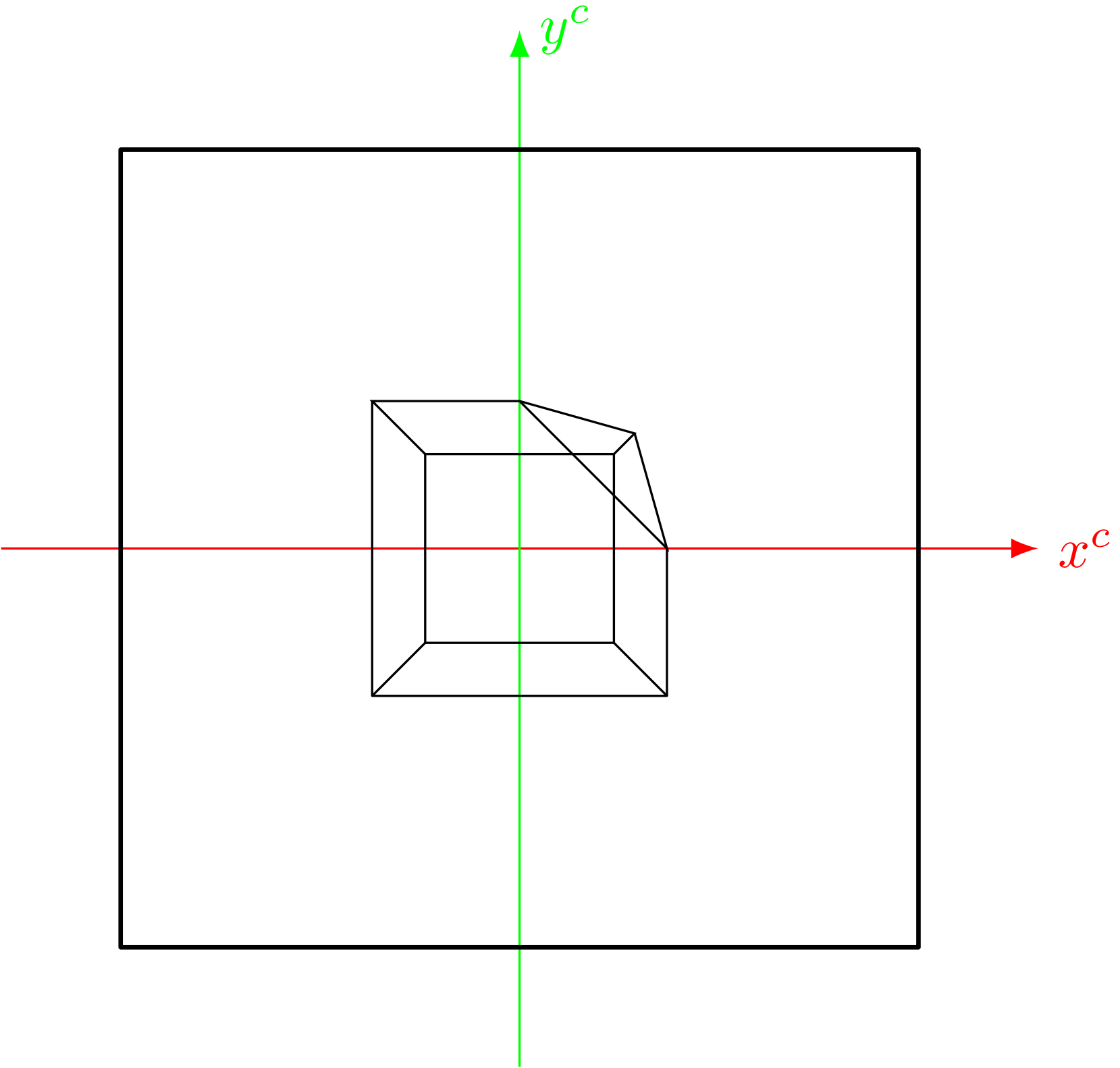
y^c
x^c

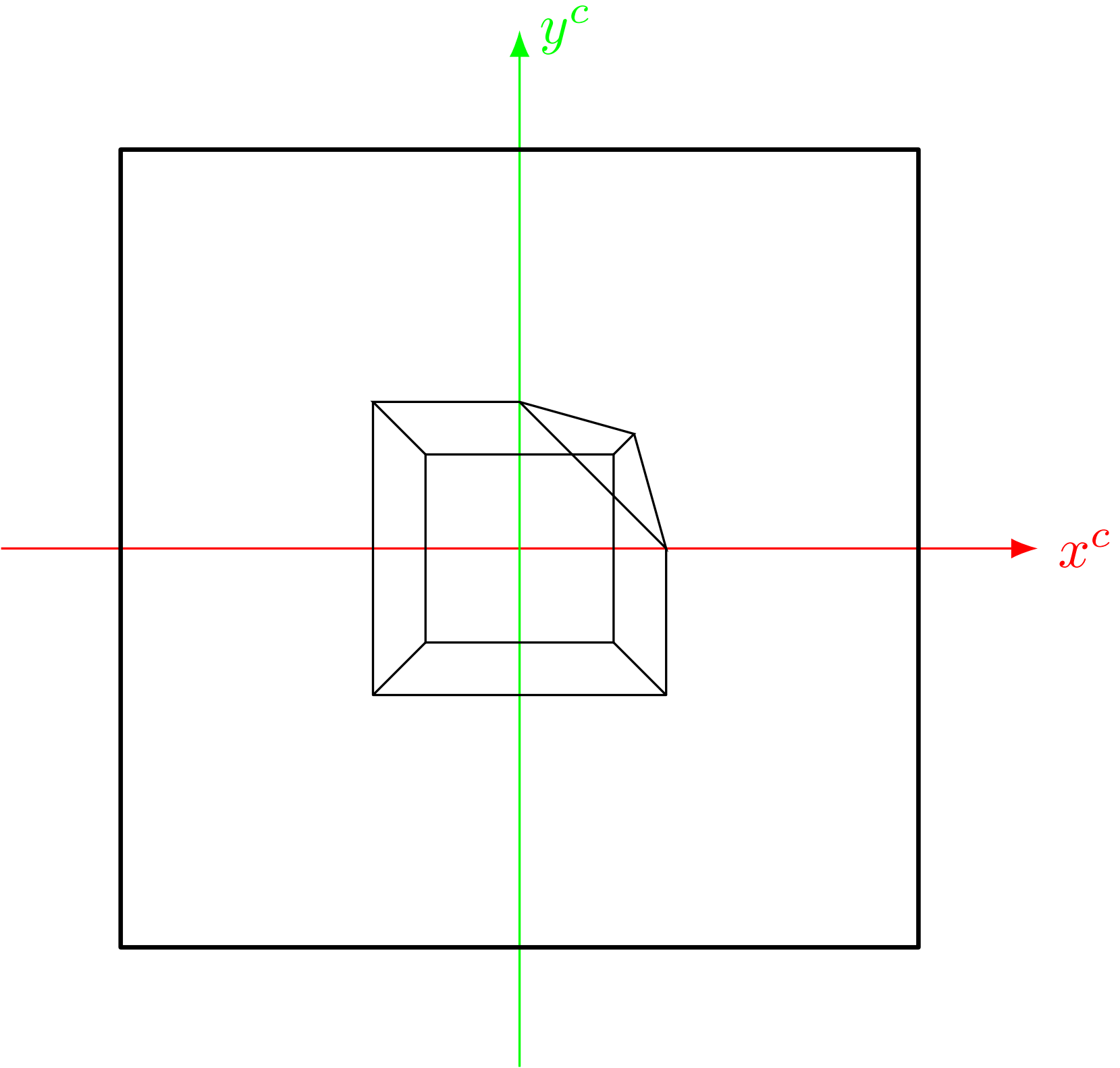
y^c
x^c

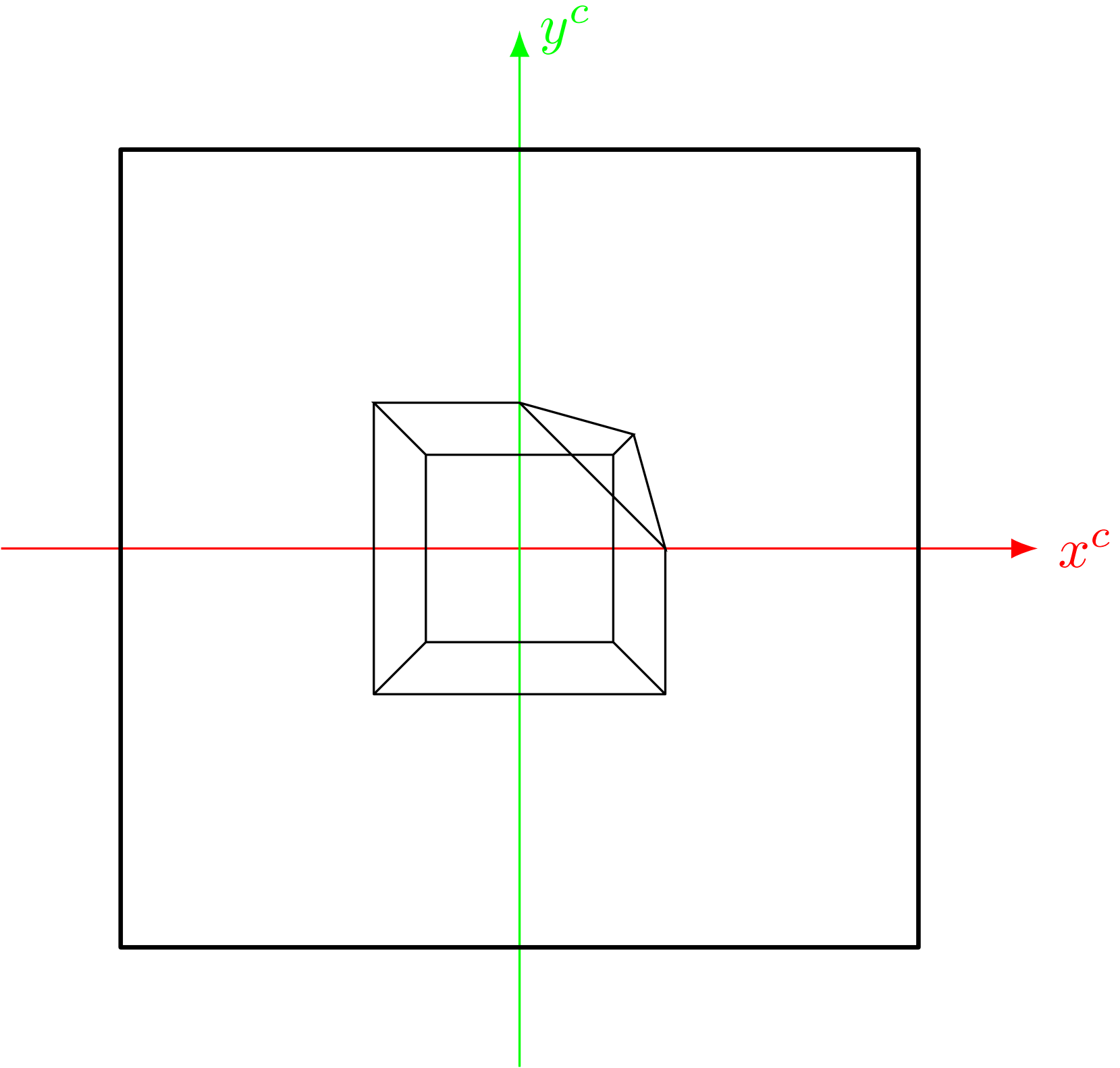
y^c
x^c

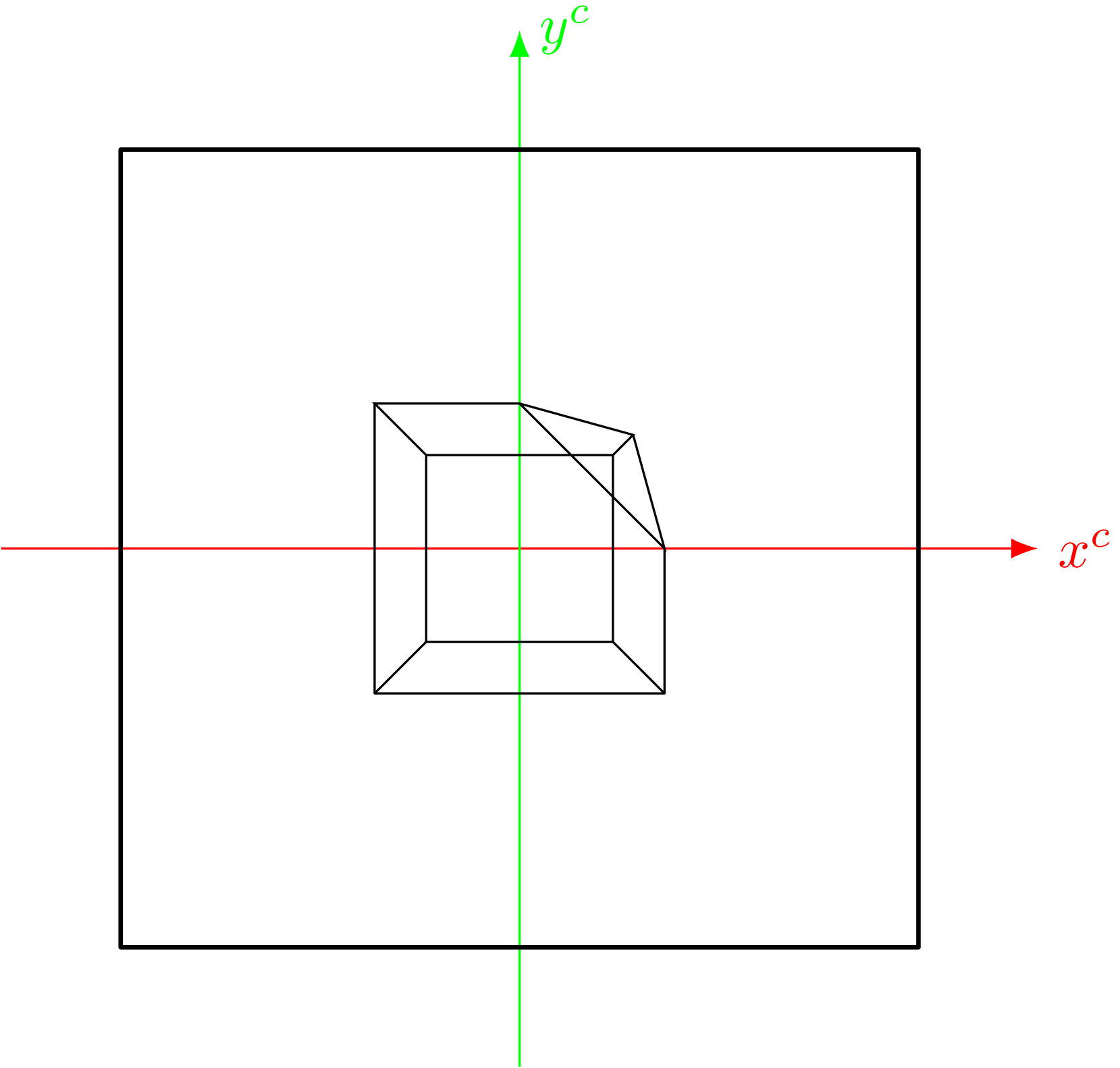
y^c
x^c

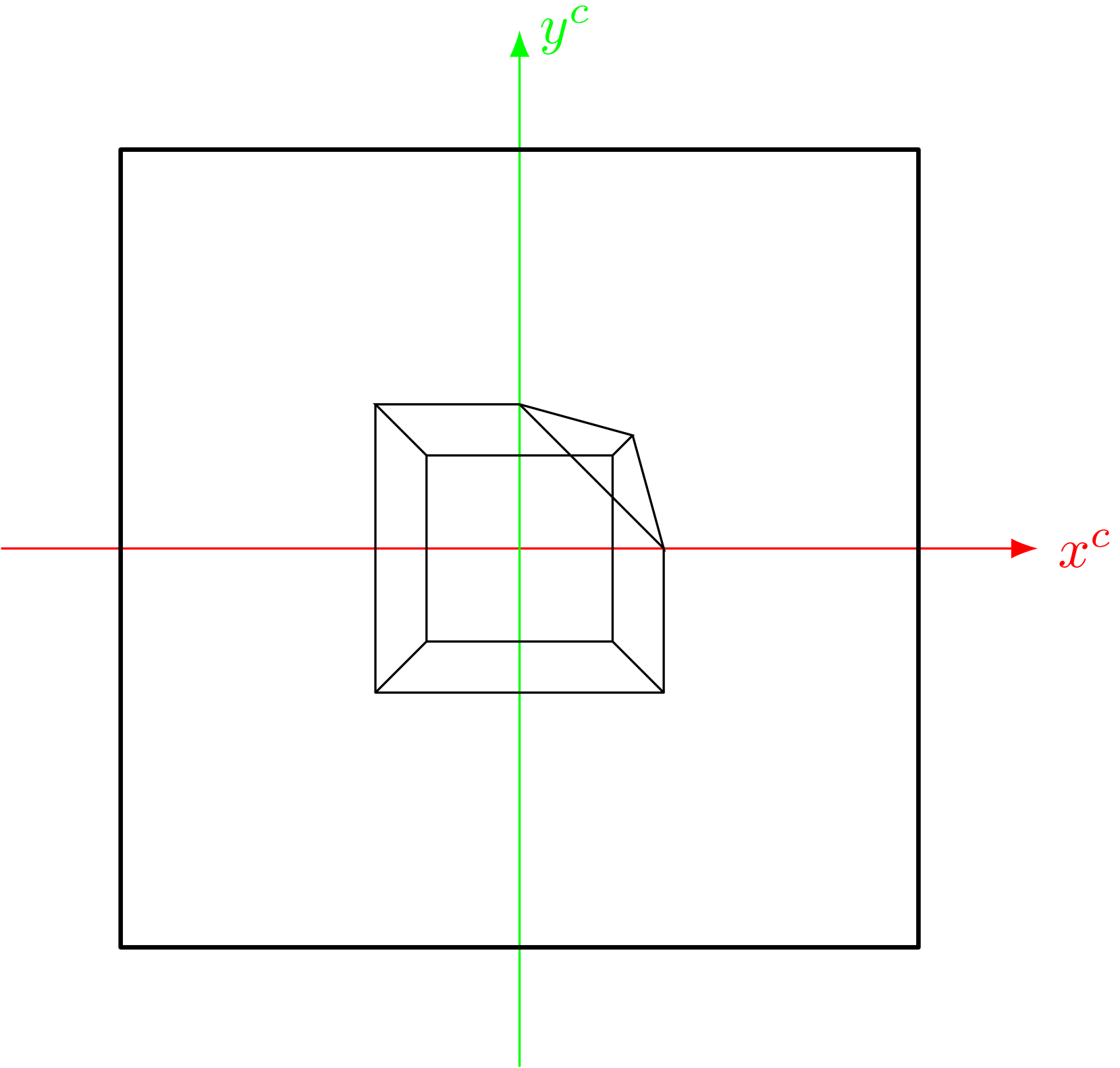
y^c
x^c

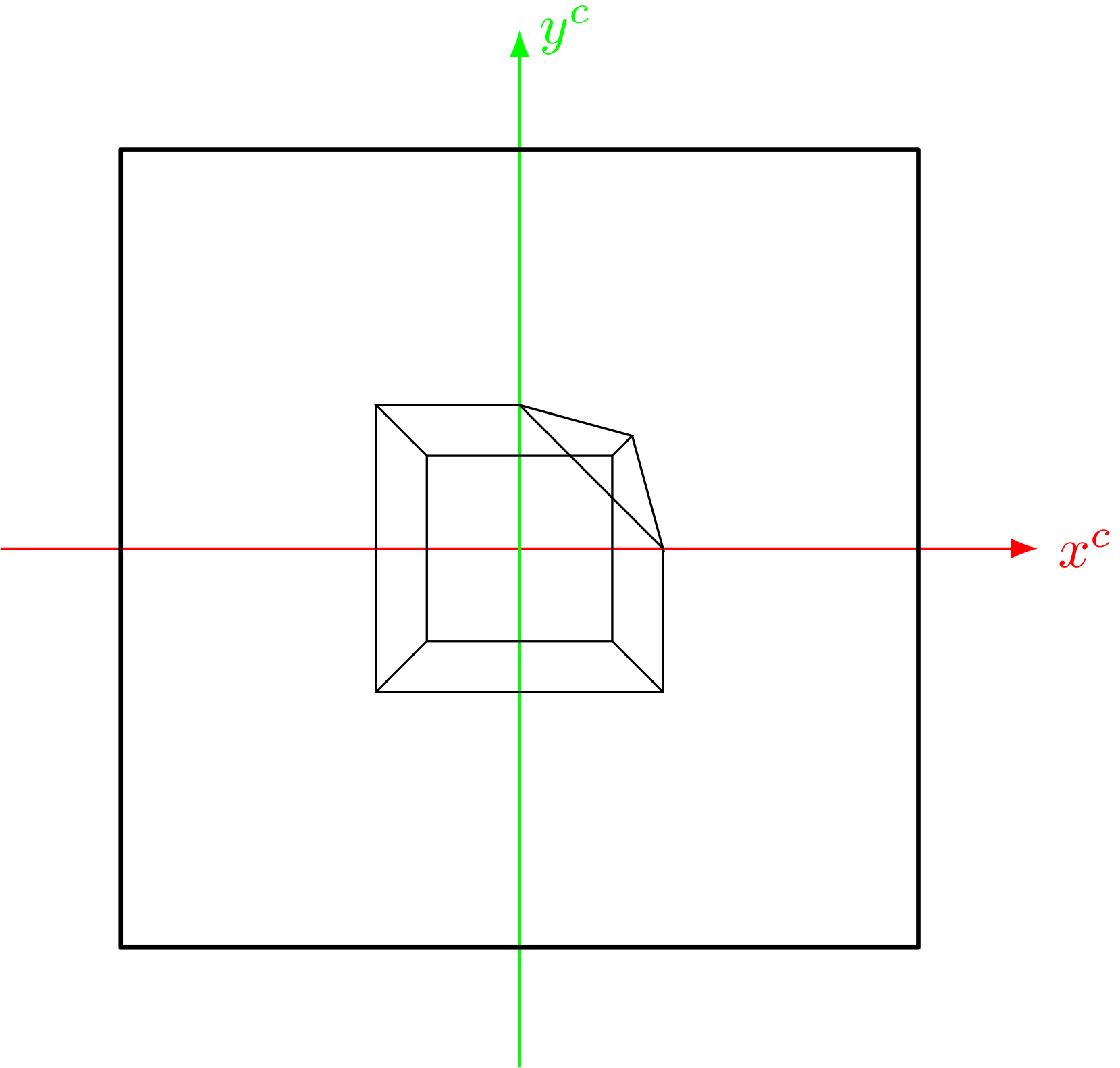
y^c
x^c

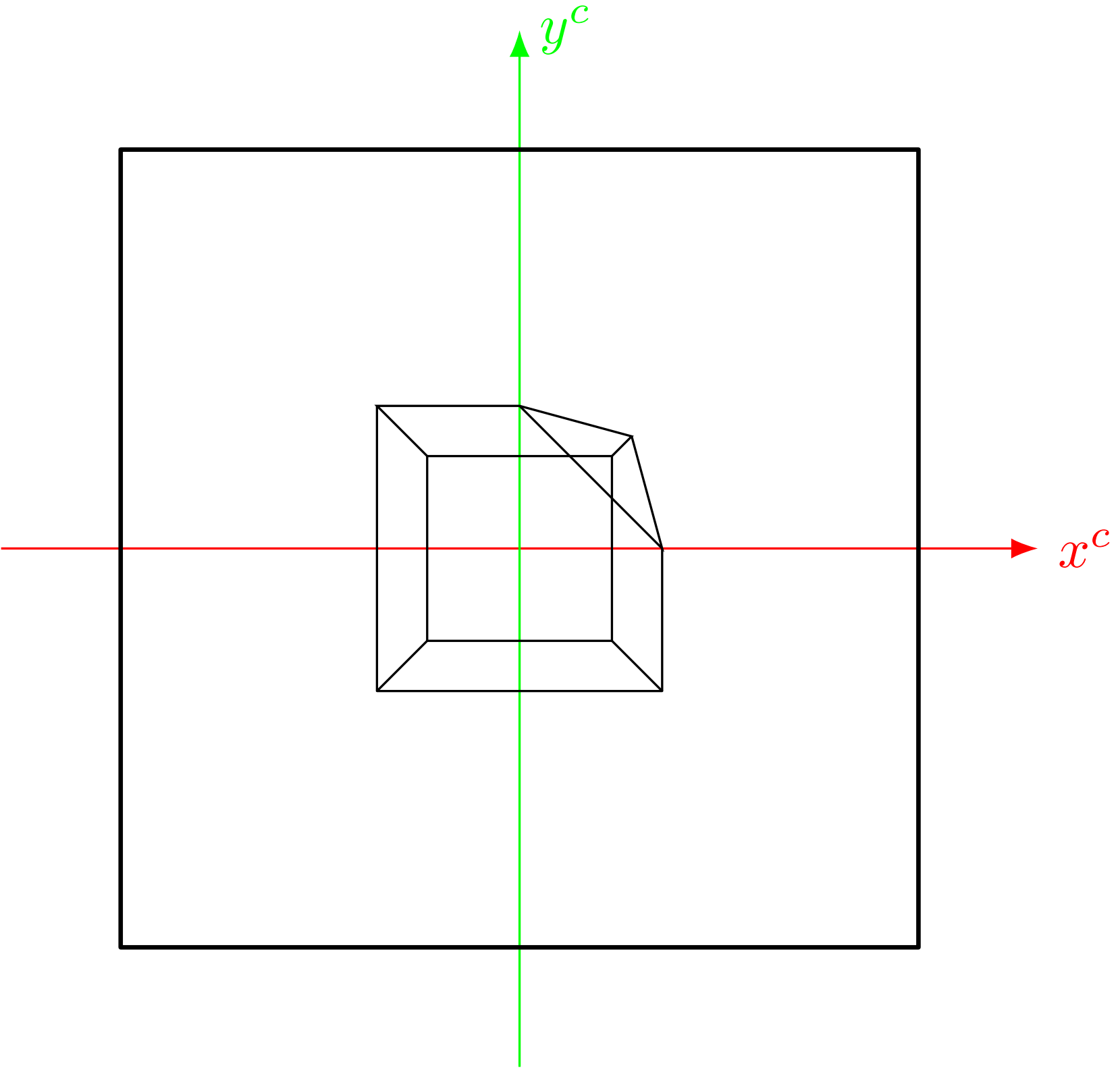
y^c
x^c

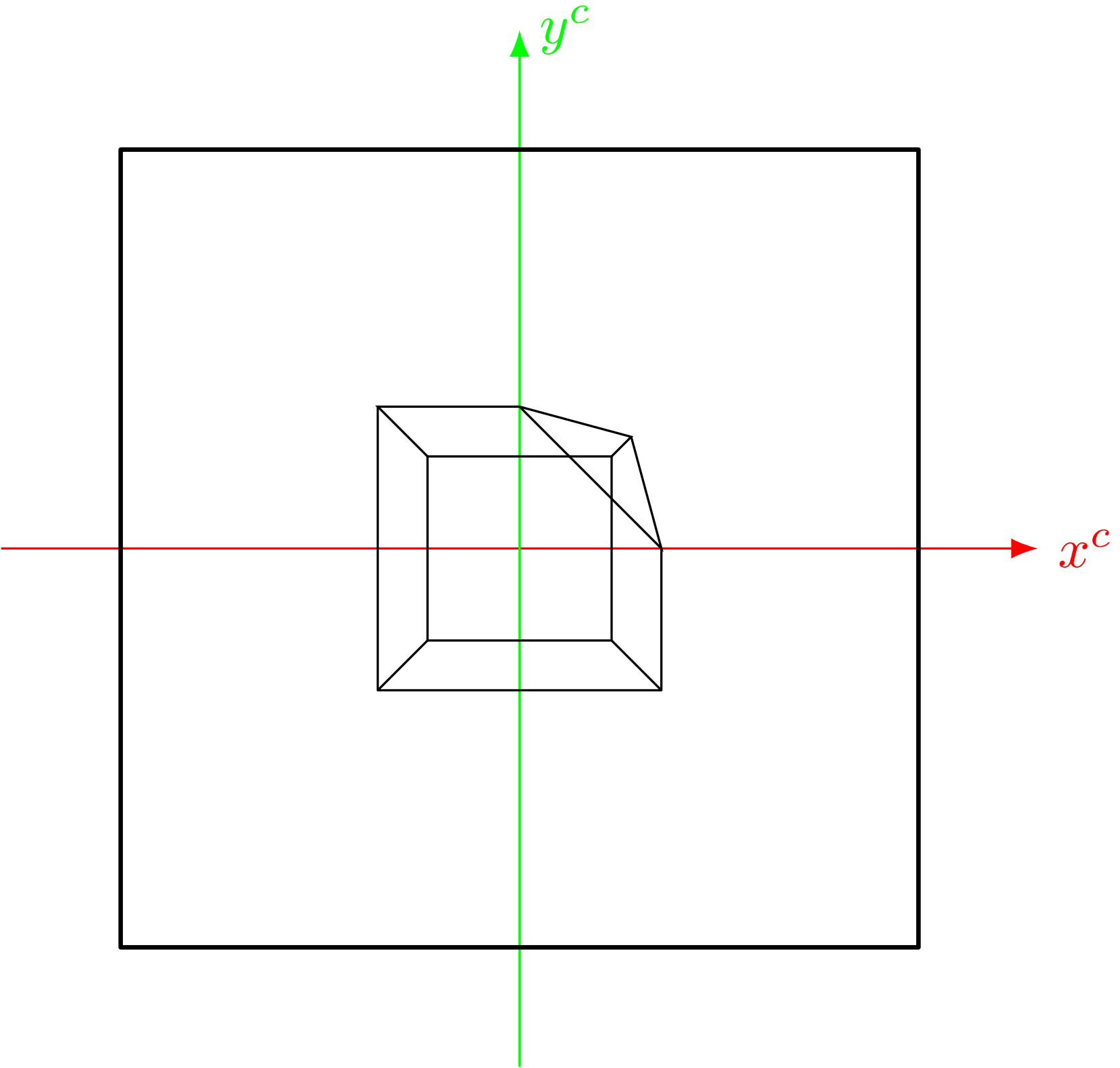
y^c
x^c

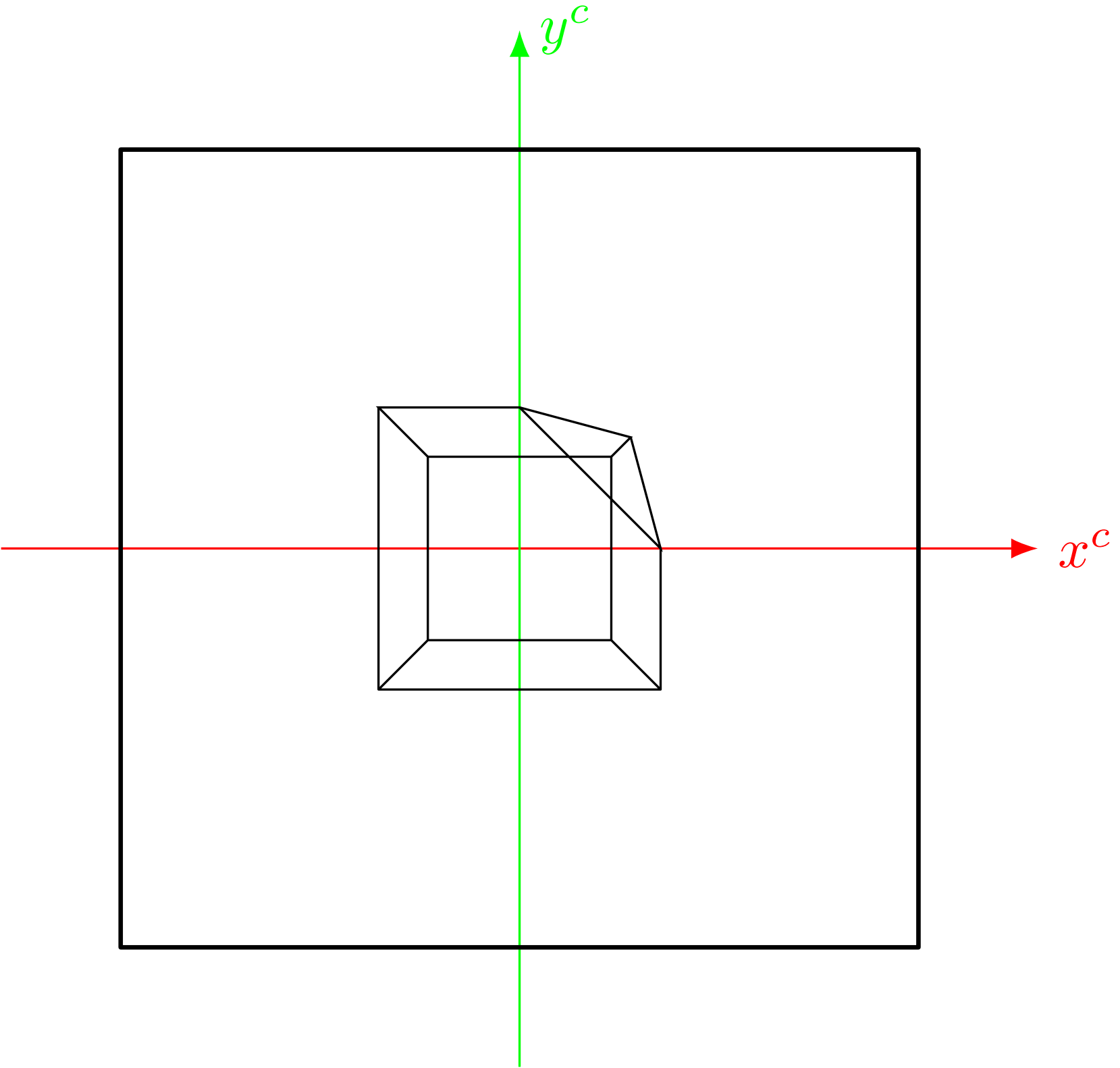
y^c
x^c

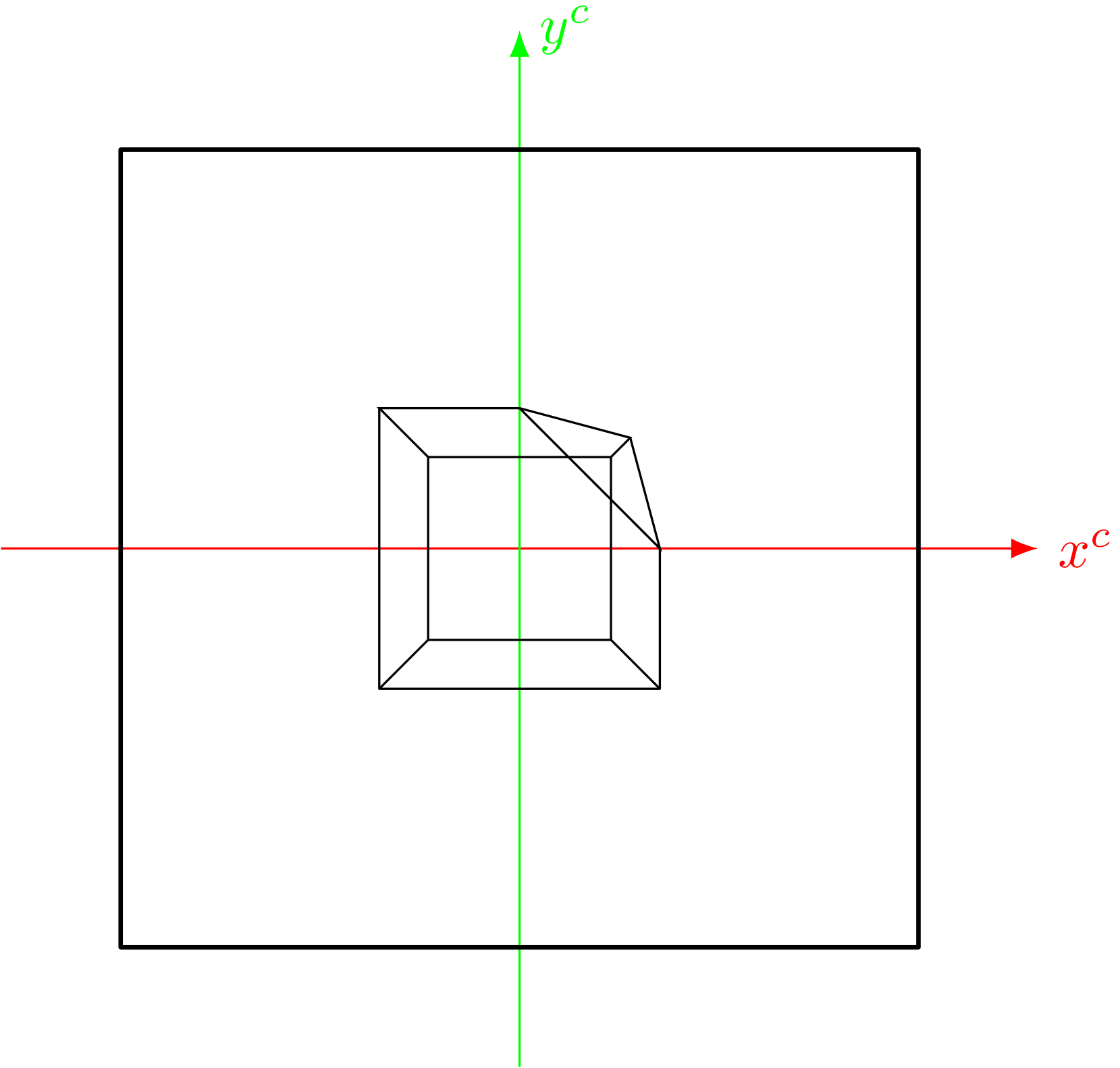
y^c
x^c

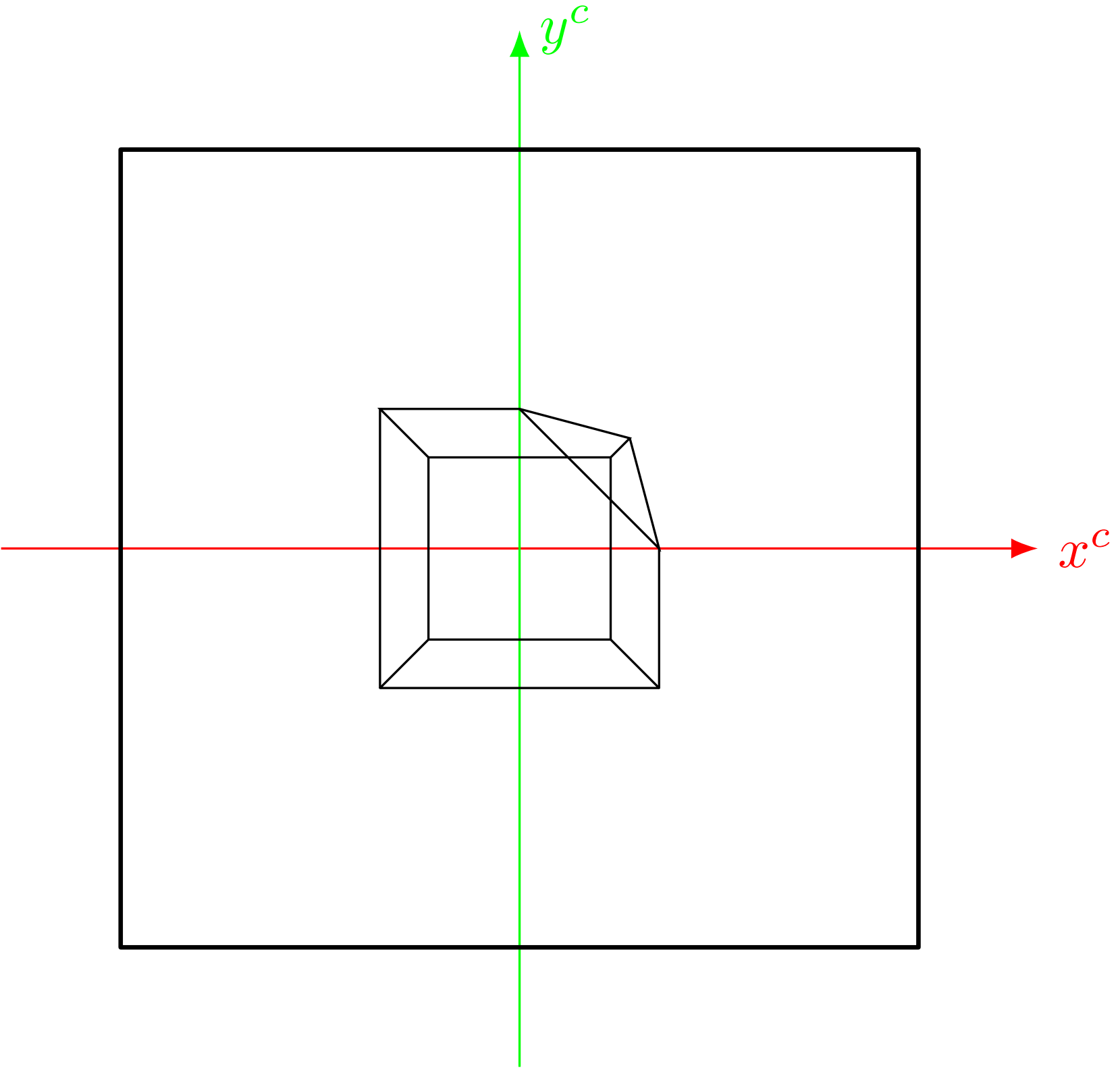
y^c
x^c

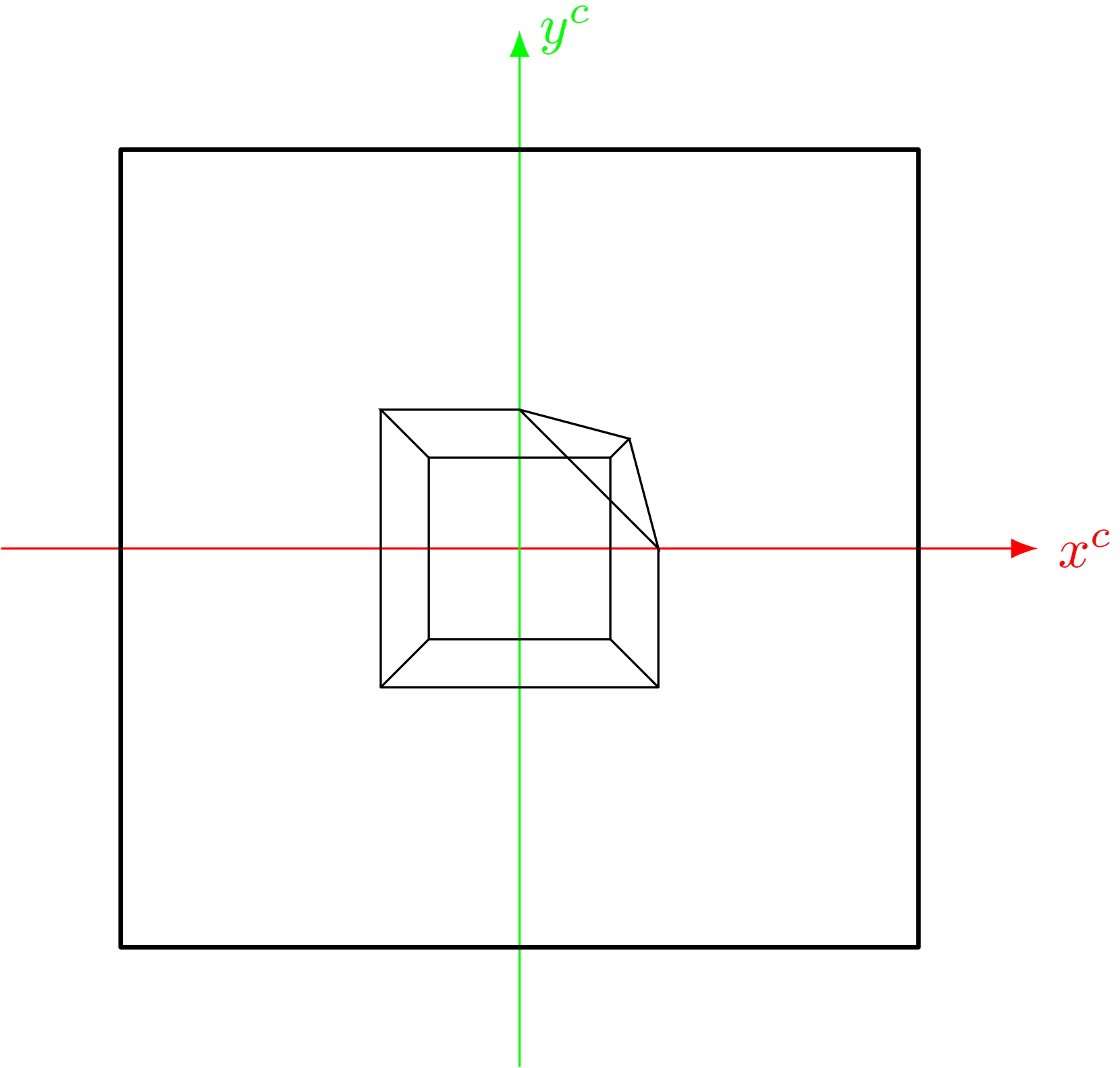
y^c
x^c

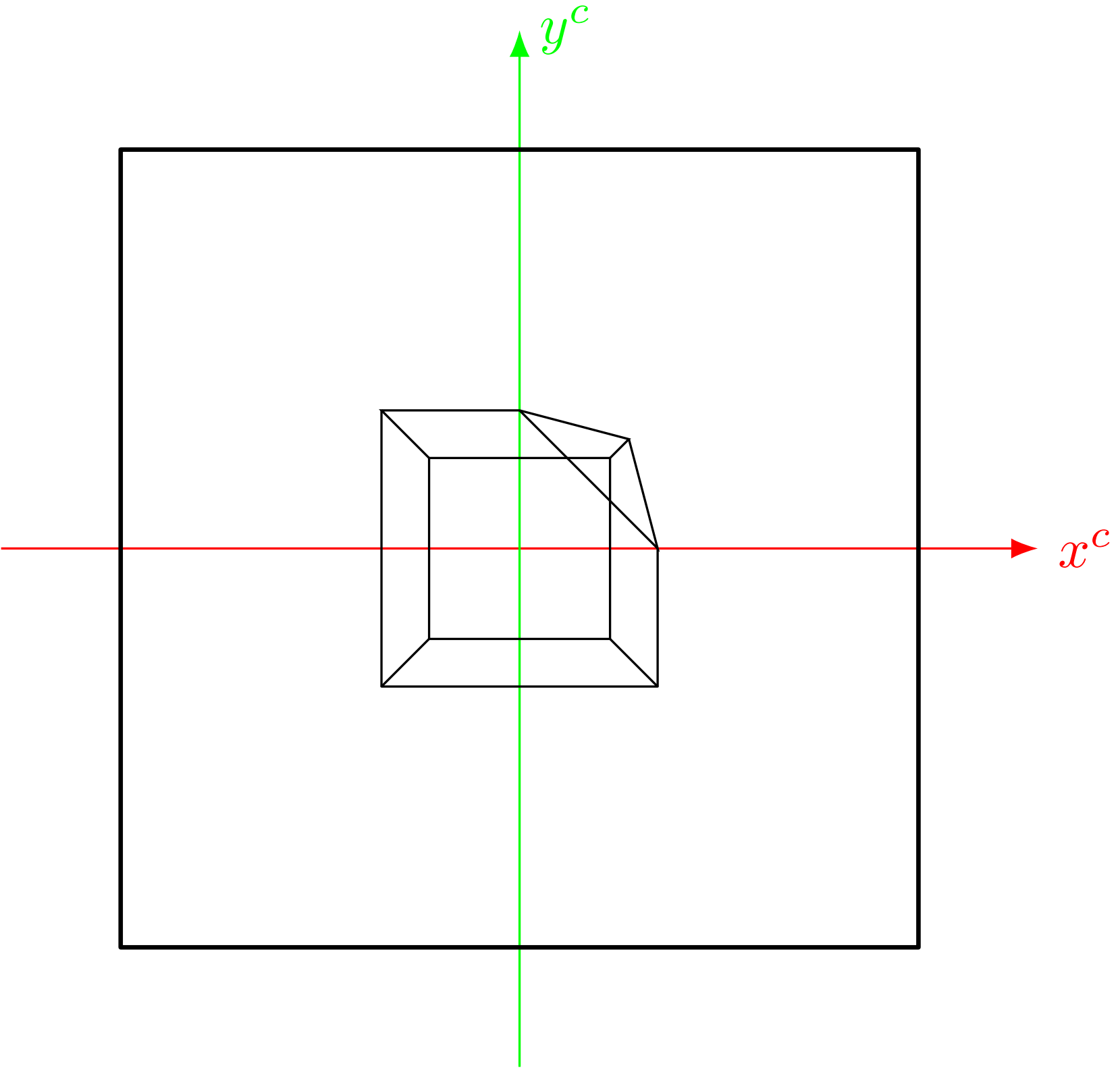
y^c
x^c

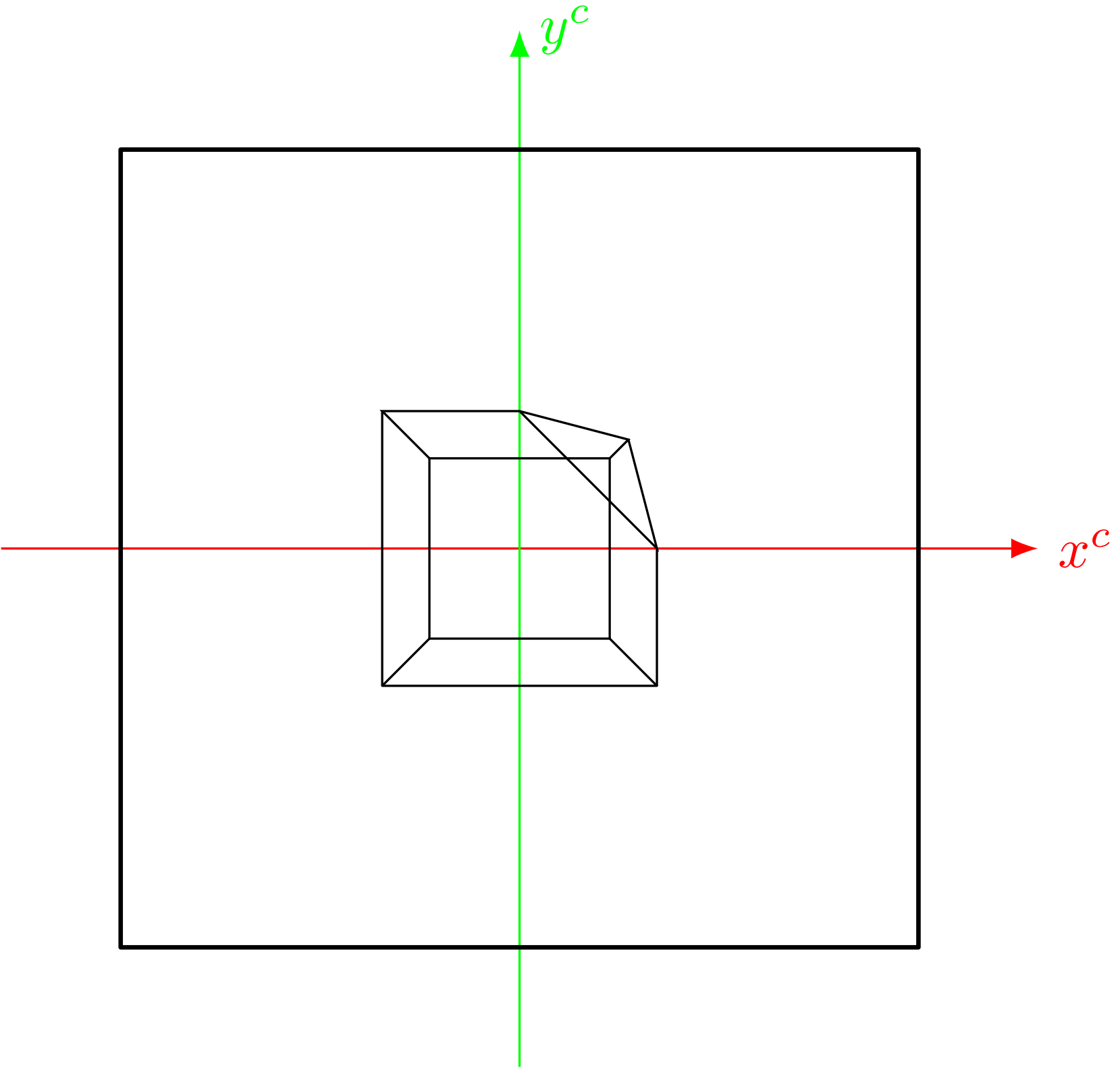
y^c
x^c

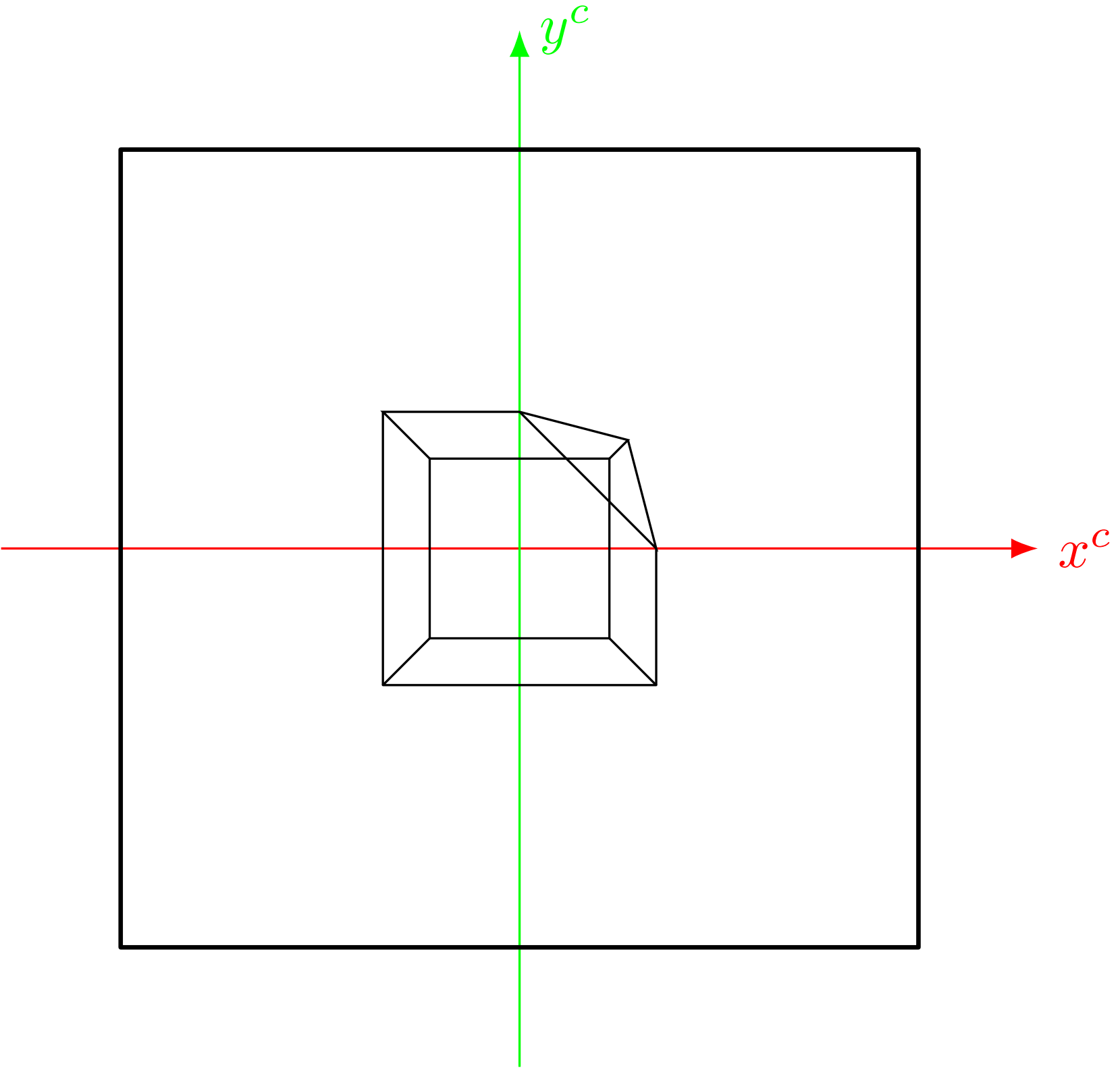
y^c
x^c

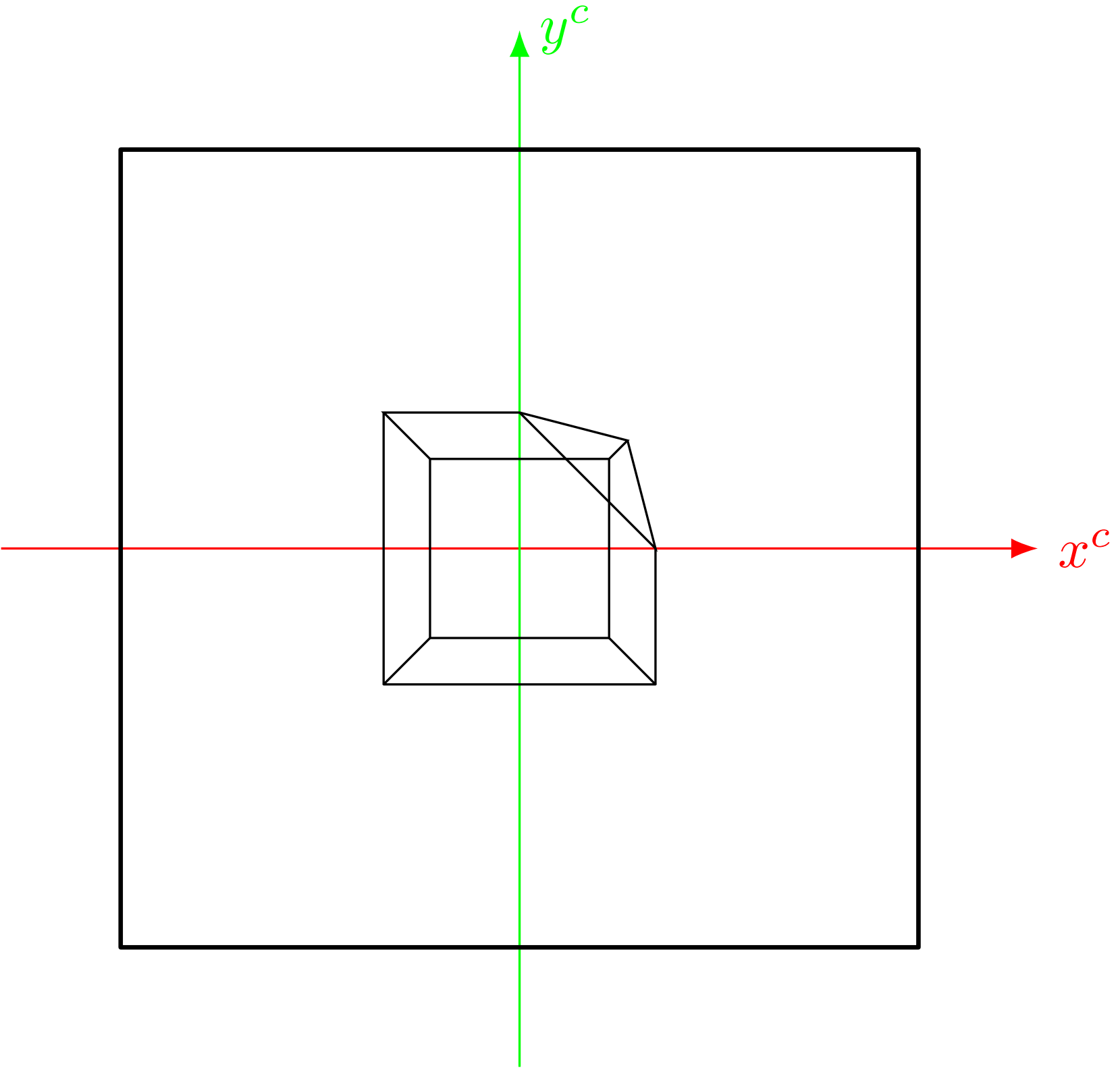
y^c
x^c

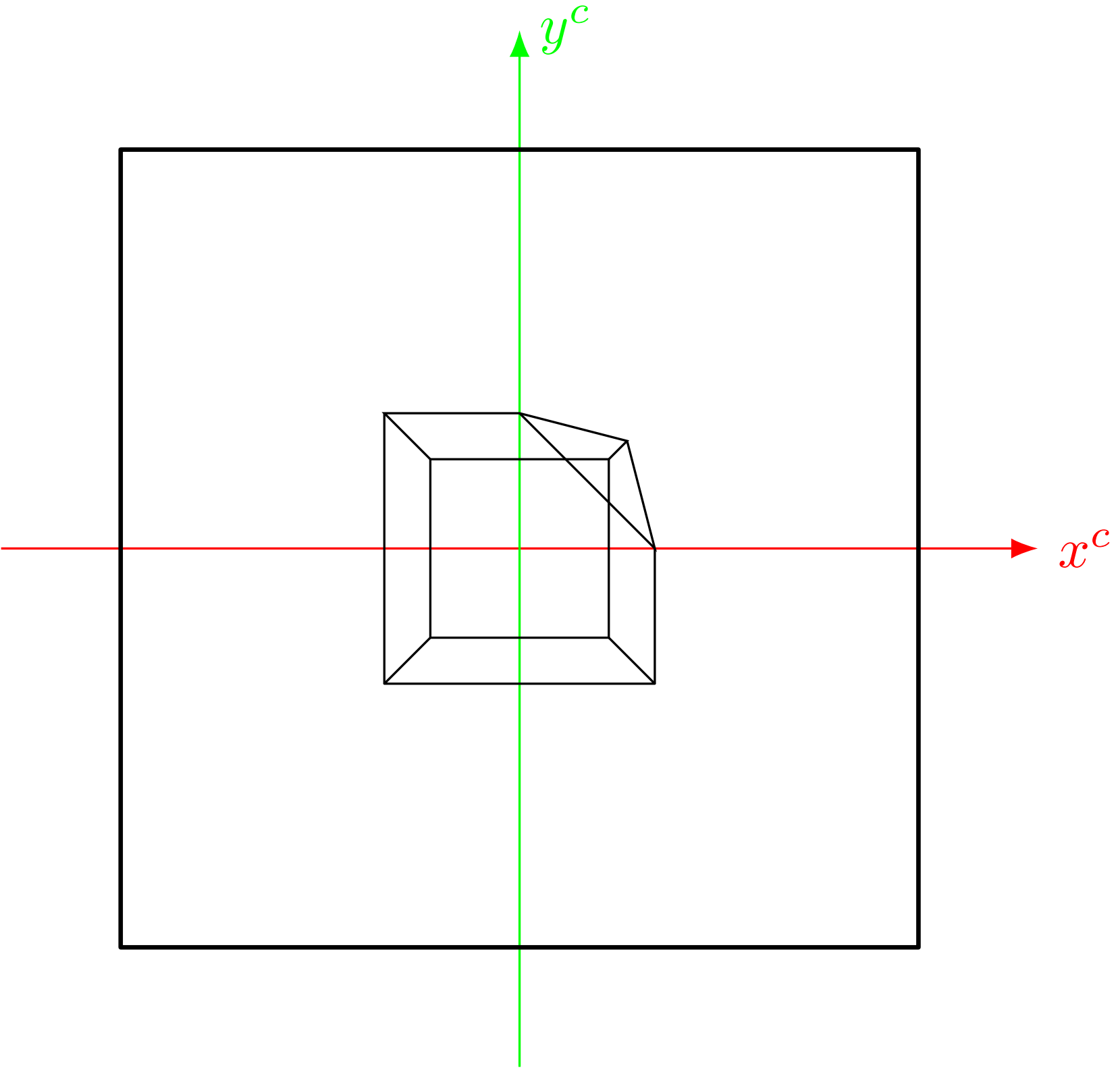
y^c
x^c

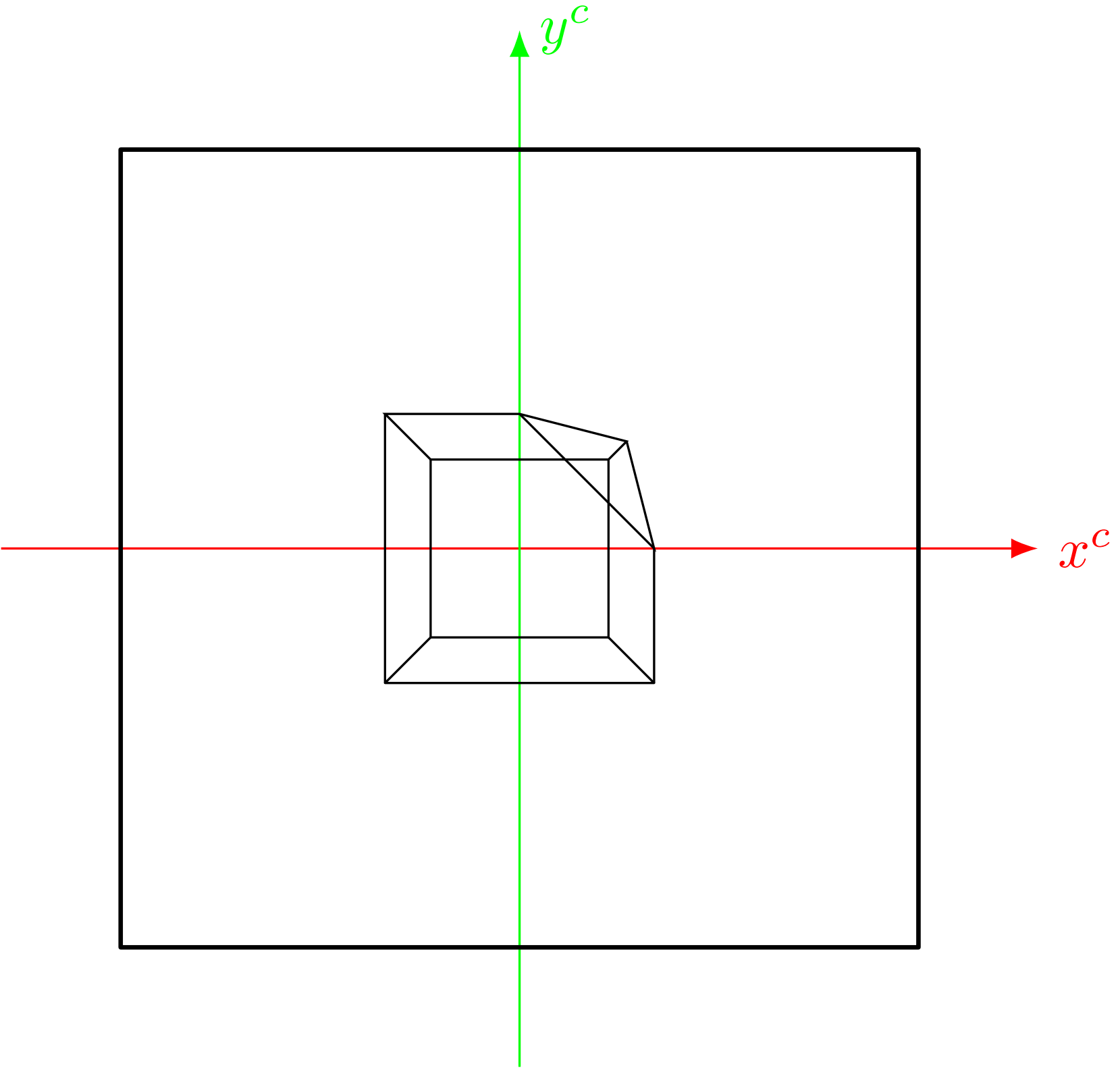
y^c
x^c

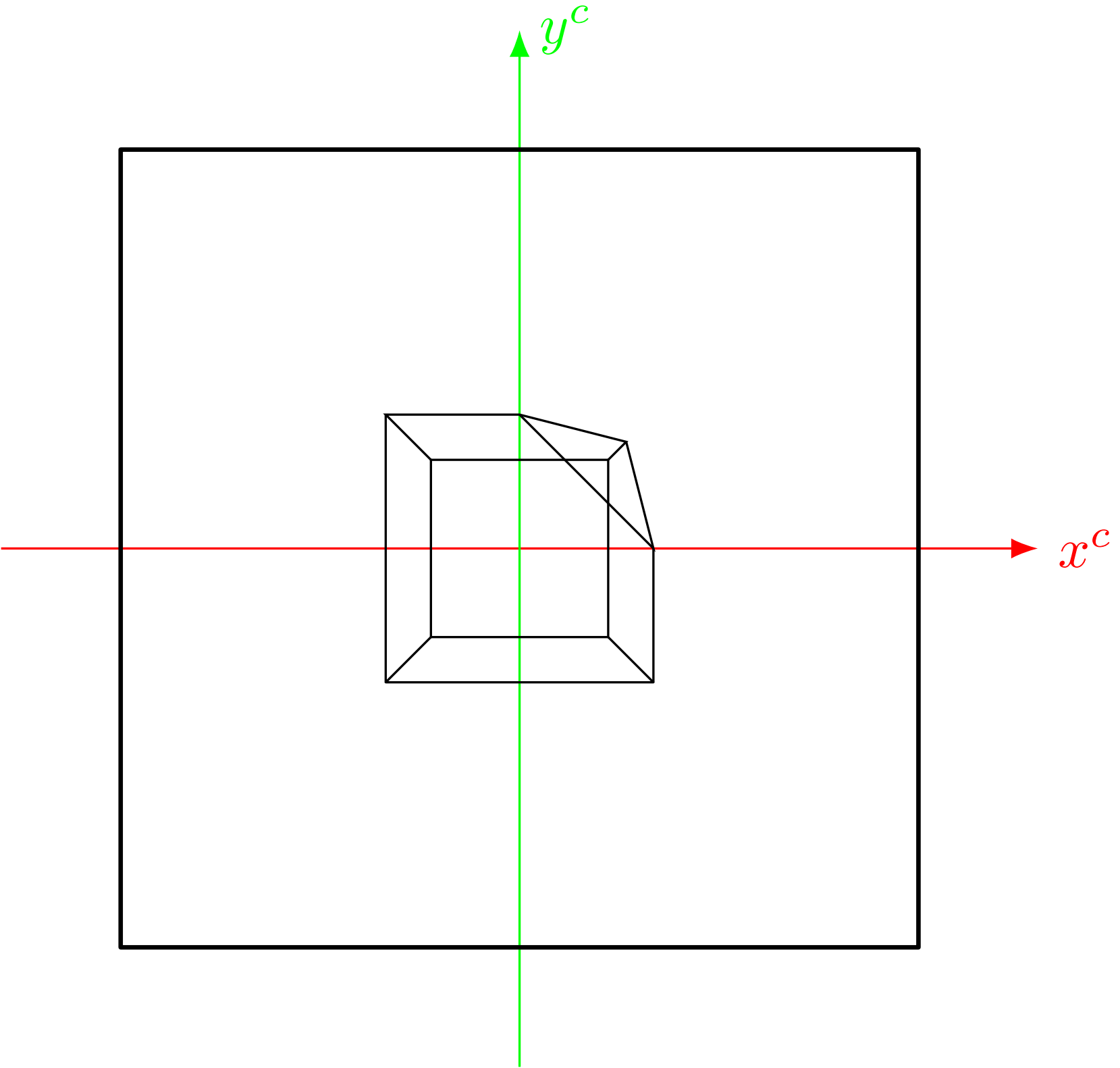
y^c
x^c

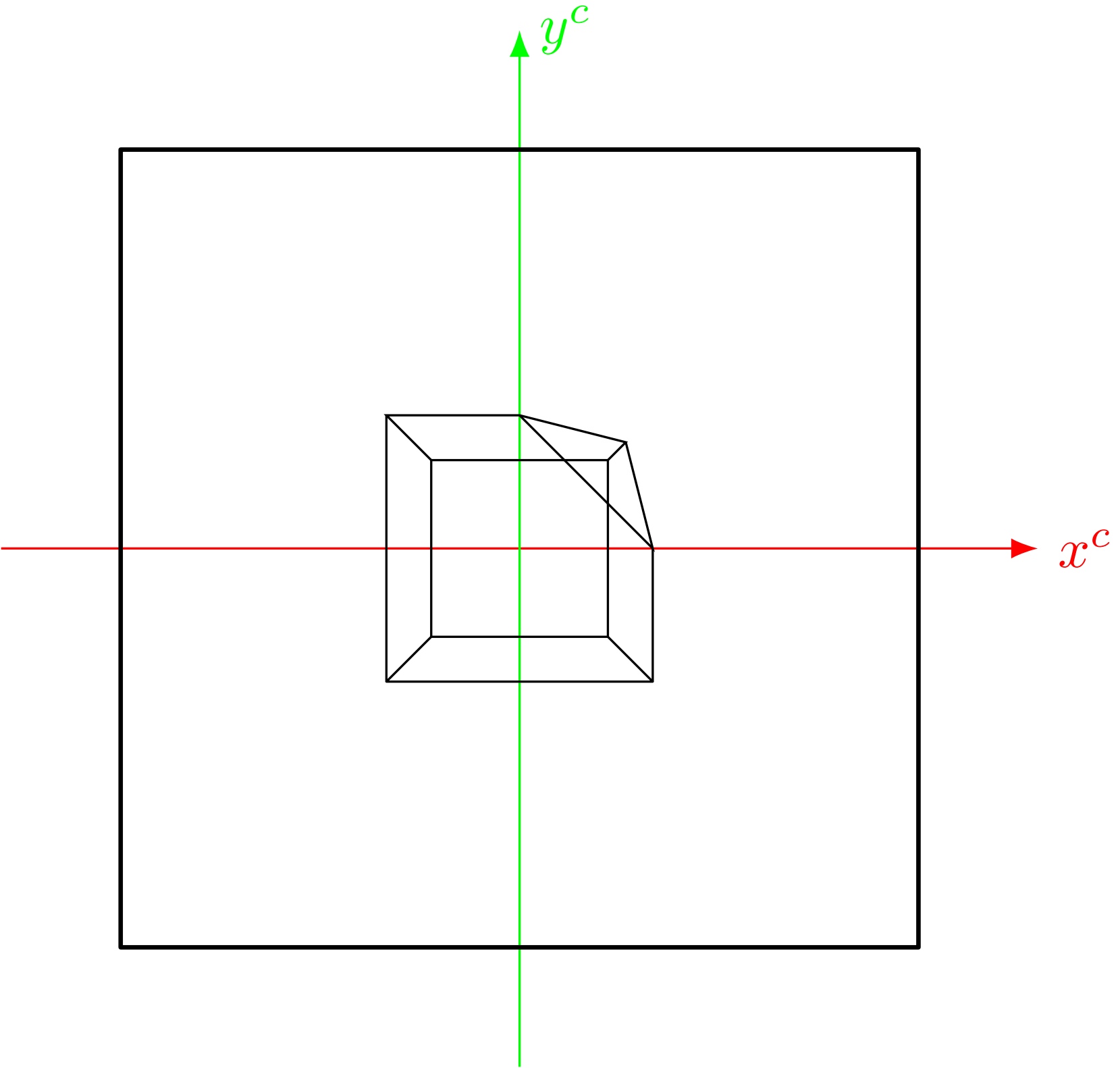
y^c
x^c

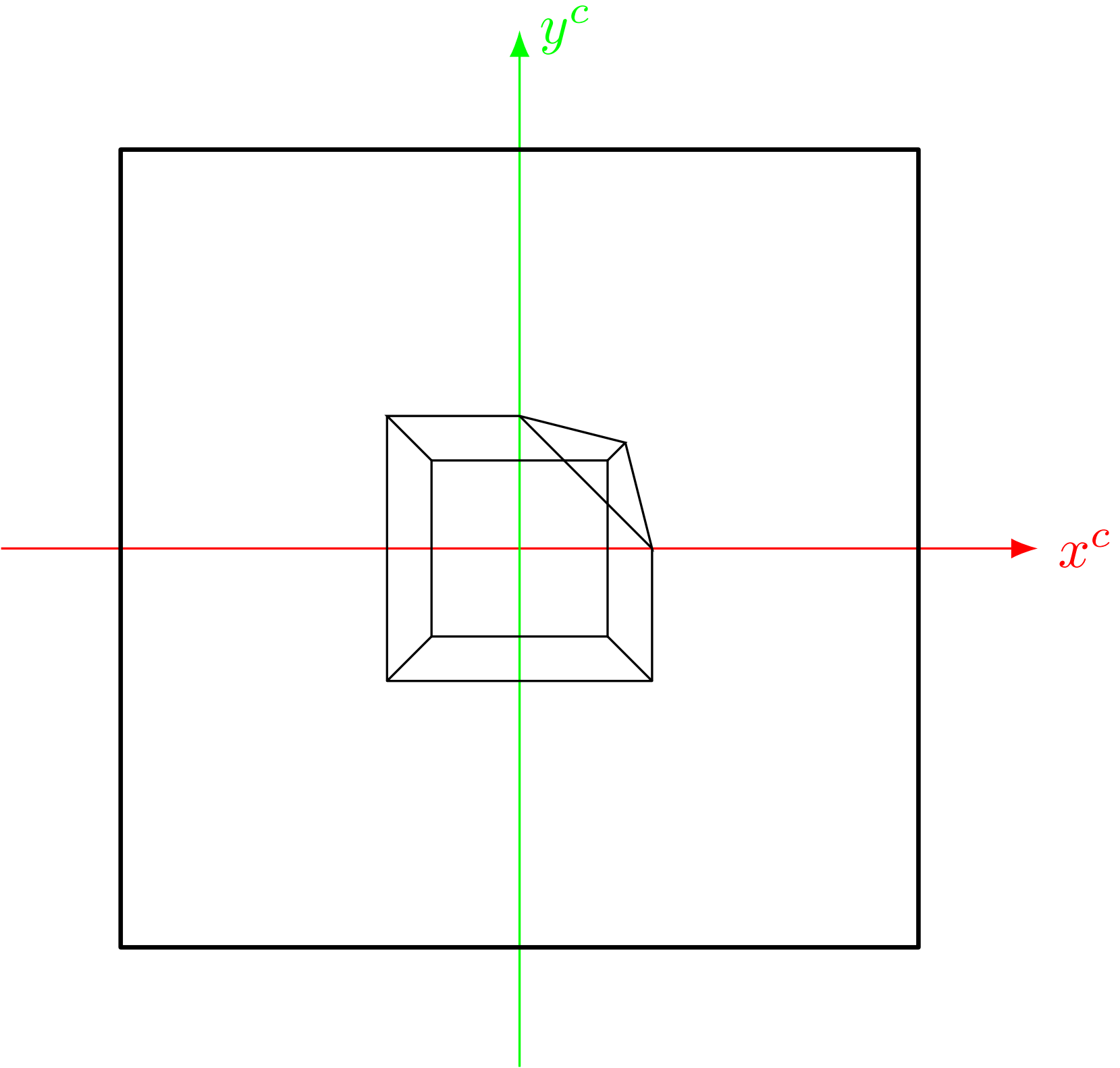
y^c
x^c

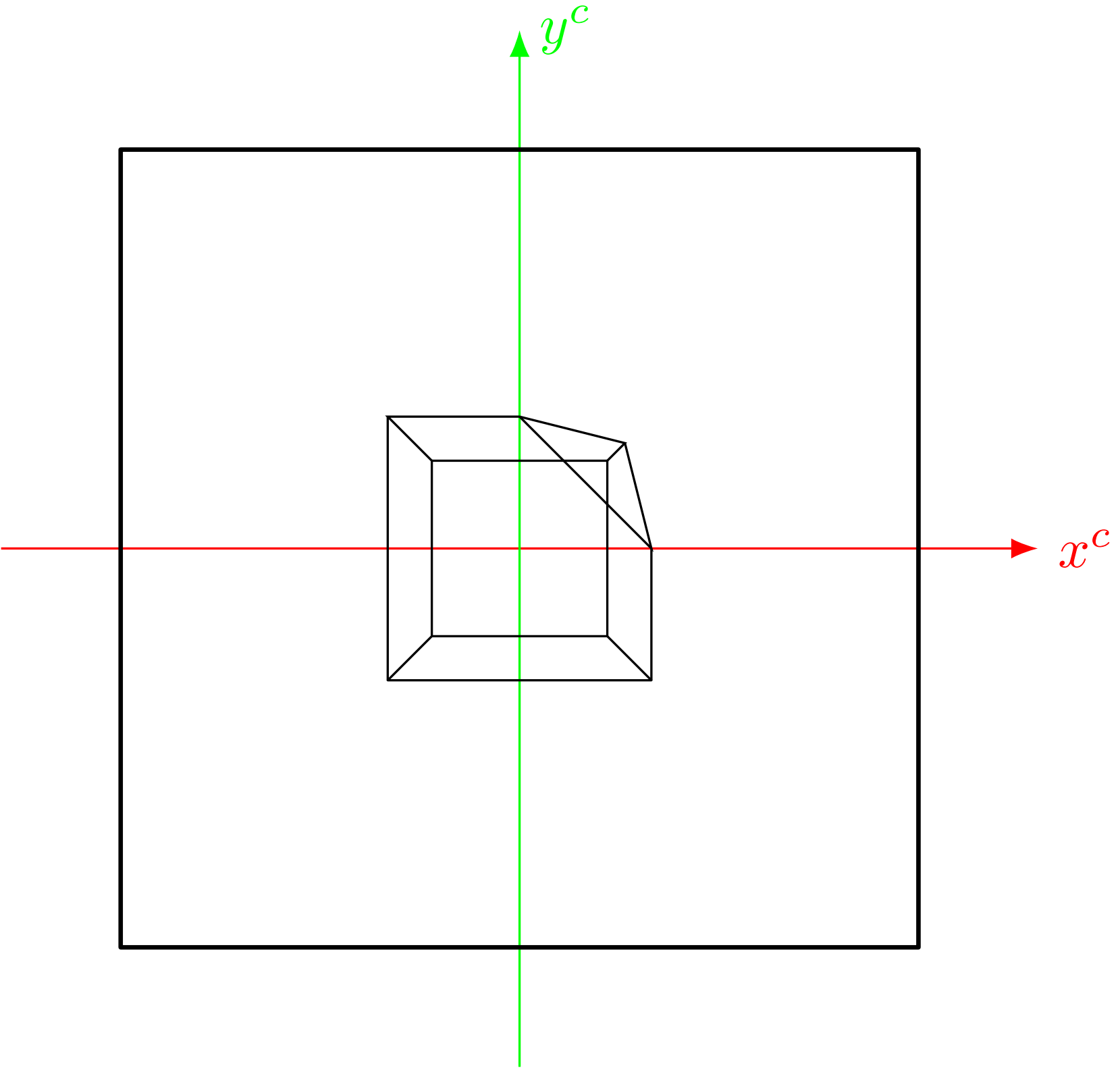
y^c
x^c