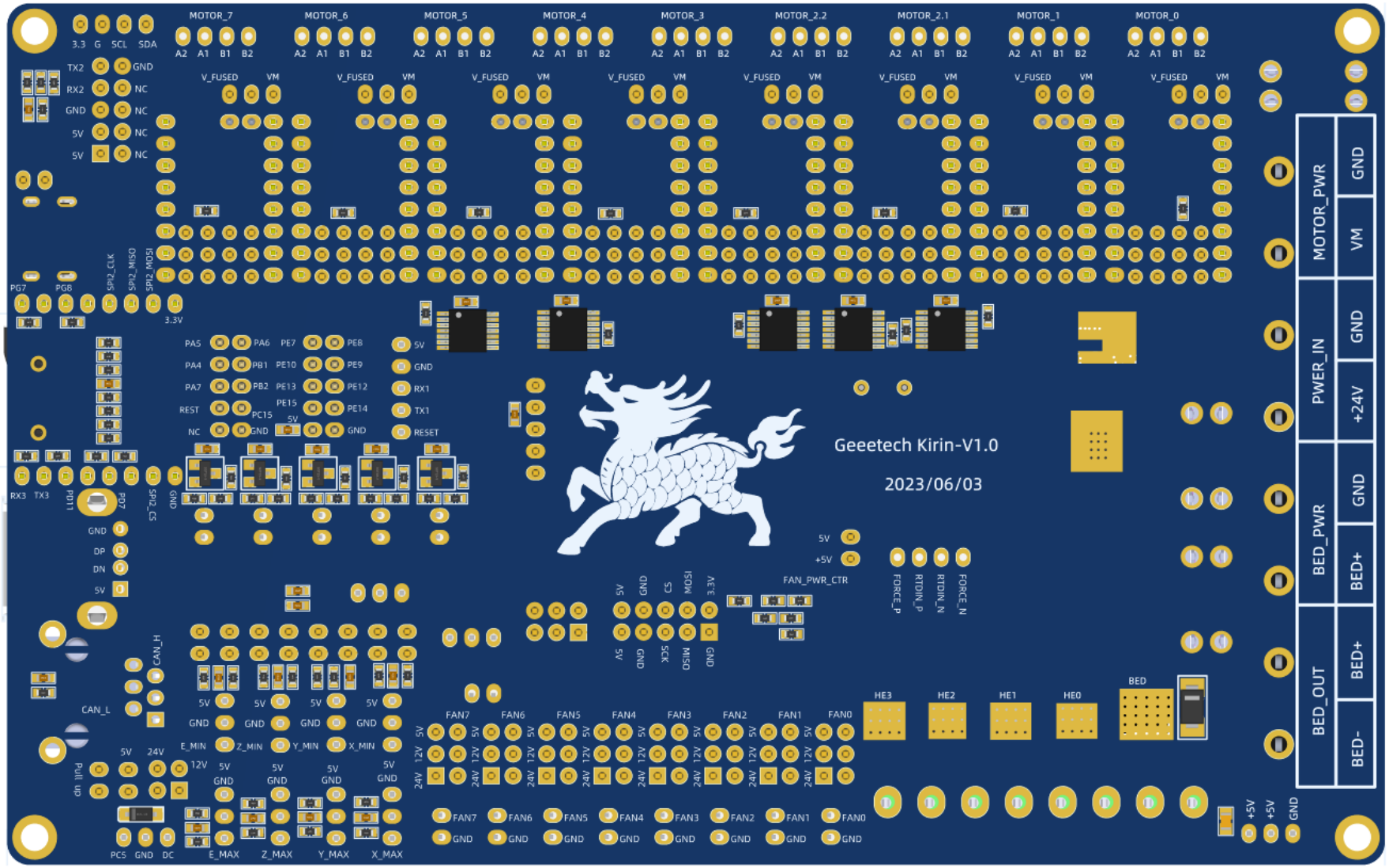
Geeetech Kirin-V1.0
2023/06/03
MOTOR_7
MOTOR_6
MOTOR_5
MOTOR_4
MOTOR_3
MOTOR_2.2
MOTOR_2.1
MOTOR_1
MOTOR_0
MOTOR_PWR
PWER_IN
BED_PWR
BED_OUT
BED
HE3
HE2
HE1
HE0
FAN7
FAN6
FAN5
FAN4
FAN3
FAN2
FAN1
FAN0
FAN_PWR_CTR
CAN_H
CAN_L
E_MAX
Z_MAX
Y_MAX
X_MAX