NARODNA BANKA SRBIJE

SEKTOR ZA PLATNI SISTEM

TEHNIČKA DOKUMENTACIJA IPS NBS SISTEMA

(IPSPRODAJNA_v1.1)

Sadržaj

1. Informacije o dokumentu ... 3
   1.1. Lista promena ... 3
   1.2. Veza sa drugim dokumentima ... 3
   1.3. Svrha dokumenta ... 3
2. Instant plaćanja na prodajnim mestima putem IPS QR koda i specifičnosti poruka ... 5
   2.1. IPS pokaži – IPS QR kod i specifičnosti poruka ... 5
   2.2. IPS skeniraj – IPS QR kod sa oznakama PT i EK i specifičnosti poruka ... 18
   2.3. Tabela specijalnih karaktera iz odluke IPS ... 25
   2.4. TD_IPS Tabela UTF8 ... 25
3. IPS pokaži i IPS skeniraj – tehničko-tehnološki uslovi ... 27
4. E-commerce – deep link tehnologija (jedan uređaj – npr. mobilni telefon) ... 28
   4.1. Deep link tehnologija kod metoda IPS skeniraj na internet prodajnom mestu trgovca ... 29
      4.1.1. Format deep linka ... 30
      4.1.2. Deep link na internet prodajnom mestu – tehnološki (poslovni) zahtevi ... 33
   4.2. E-Commerce – dodatno ... 42
5. Ostale napomene za IPS plaćanja na prodajnim mestima ... 43
6. Napomene u vezi s pružanjem usluge prihvatanja IPS plaćanja u skladu sa pravilima ... 44
7. Kodovi – pacs.002 NAUT, camt.056, camt.029, pain.002 i pacs.004 poslat bez zahteva camt.056 ... 45
8. Povraćaj po osnovu plaćanja na prodajnom mestu ... 51
   8.1. Poruke za osnovne poslovne procese u vezi s povraćajem – IPS na prodajnom mestu ... 53
      8.1.1. Zahtev izdavaoca za povraćaj: camt.056 ... 54
      8.1.2. Povraćaj (dostavlja prihvatilac): pacs.004 ... 57
      8.1.3. Informacija o već izvršenom povraćaju (dostavlja prihvatilac): camt.029 ... 62
      8.1.4. Zahtev za vraćanje novčanih sredstava (dostavlja prihvatilac): camt.998 TEXTMESSAGE ... 64
      8.1.5. Vraćanje novčanih sredstava (dostavlja izdavalac): pacs.008 ... 65
9. Spisak MCC kodova za označavanje kategorije trgovaca ... 67

1. Informacije o dokumentu

1.1. Lista promena

Verzija	Datum	Opis promene
V 1.0	17.02.2021.	Prva verzija dokumenta. Važna unapređenja u vezi s IPS plaćanjima na prodajnim mestima u odnosu na tekstove koji su bili u dokumentu IPSNBSTD1 i njihova primena označene su plavom bojom u ovom dokumentu.
V 1.1	26.03.2021	Deo 2.4. Dopuna - Korišćenje UTF8 encoding za ostala mala i velika slova Deo 4.1.1. Unapređenje u vezi sa omogućavanjem jednostavnijeg procesa plaćanja za sve učesnike prilikom korišćenja deep link tehnologije na internet prodajnom mestu.

1.2. Veza sa drugim dokumentima

Naziv dokumenta
Pravila kojim se uređuje rad IPS NBS platnog sistema (pravila IPS NBS)
Odluka o opštim pravilima za izvršavanje instant transfera odobrenja (Odluka ITO ili Odluka IPS)
IPSNBSTD1
Serbia IFTS formati i šeme poruka (*Serbia IFTS message schemas)*
TD_IPS_Tabela UTF8

1.3. Svrha dokumenta

Svrha ovog dokumenta je da se svim učesnicima u IPS NBS sistemu pruže bliža pojašnjenja u vezi s tehničko-tehnološkim uslovima učestvovanja koji se odnose na IPS plaćanja na prodajnim mestima i ocenom spremnosti učesnika u skladu sa pravilima IPS NBS za izvršavanje tih plaćanja u produkcionom okruženju IPS NBS sistema. Tamo gde je to potrebno učesnici treba da imaju u vidu i dokument IPSNBSTD1.

Tekstovi i/ili slike u ovom dokumentu mogu biti i na engleskom jeziku ako je to potrebno da bi učesnici bili u mogućnosti da na odgovarajući način prate pojedina povezana dokumenta. Tamo gde je Narodna banka Srbije smatrala da je potrebno dati su određeni primeri.

Pojedini pojmovi koji se koriste u ovom dokumentu imaju značenje u smislu dokumenata navedenim u delu „Veza sa drugim dokumentima“.

Napomene:

Pojmovi koji se koriste za označavanje metoda IPS plaćanja na prodajnom mestu trgovca usaglašeni su na nivou izdavalaca i prihvatilaca i to:

- **IPS pokaži (za prezentovanje IPS QR koda platioca);**
- **IPS skeniraj (za prezentovanje IPS QR koda trgovca).**

Oznake se posmatraju iz ugla platioca – tj. da platiocu bude jasno šta treba da uradi na prodajnom mestu.

Učesnici, takođe, treba da imaju u vidu da postoji razlika između *NBS IPS QR* i IPS QR koda.

- **NBS IPS QR (PR) priprema primalac plaćanja, uključujući i na računima/fakturama i skeniranjem ovog koda NE izvršava se IPS plaćanje na prodajnom mestu. Skeniranjem ovog koda može se izvršiti običan instant transfer oodbrenja (TTC 001) ali i običan transfer odobrenja (RTGS ili Kliring plaćanje).**

- **IPS QR (PK, PT, EK) su kodovi za koje su odgovorni izdavalac i prihvatilac i koji se koriste za IPS plaćanja na prodajnim mestima (TTC 004 i TTC 005).**

Iako se koristi pojam „kôd“ radi jednostavnosti pisanja teksta u dokumentu je korićen pojam „kod“ osim tamo gde je bilo neophodno naglasiti.

2. Instant plaćanja na prodajnim mestima putem IPS QR koda i specifičnosti poruka

Specifikacija IPS QR koda za IPS plaćanja na prodajnim mestima utvrđena je Prilogom 1 Odluke ITO.

Učesnici u IPS NBS sistemu moraju imati u vidu šta je propisano za IPS QR kod u vezi s tim plaćanjima, kao i primenu tog koda u skladu sa navedenom odlukom i ovim dokumentom (**naročito: broj karaktera, tip karaktera i upotreba tih karaktera u skladu sa Odlukom ITO ali i ovim dokumentom).**

2.1. IPS pokaži – IPS QR kod i specifičnosti poruka

Fiksne vrednosti tagova: **K:PK , V:01, C:1**

Tabela IPS QR (IPS pokaži)

- elementi IPS QR koda za IPS pokaži,
- pain.001 pripremljen na osnovu IPS QR koda platioca i ostali podaci u pain.001 za potrebe izvršenja transakcije
- podaci u poruci pacs.008 pripremljenoj na osnovu pain.001

Tabela IPS pokaži – sa pojedinim primerima

Elementi naloga za prenos prezentovani u IPS QR kodu (Tip)	**Priprema izdavalac**		**Priprema prihvatilac**
	Postojanje TAG-a u IPS QR kodu **u zagradi (O-opcioni M-obavezan)**	**Elementi poruke pacs.008 (XML putanja) koju priprema izdavalac na osnovu pain.001**	**Elementi poruke pain.001 u slučaju prezentovanja platioca (XML putanja)**
Broj računa primaoca plaćanja	--	Document/FIToFICstmrCdtTrf/CdtTrfTxInf/CdtrAcct/Id/Othr/Id	Document/CstmrCdtTrfInitn/PmtInf/CdtTrfTxInf/CdtrAcct/Id/Othr/Id 18 cifara fiksno bez crtica, sa vodećim nulama. Npr. `<Id>160000000043789756</Id>`
Naziv primaoca plaćanja – **Naziv**	--	Document/FIToFICstmrCdtTrf/CdtTrfTxInf/Cdtr/Nm	Document/CstmrCdtTrfInitn/PmtInf/CdtTrfTxInf/Cdtr/Nm Npr. `<Nm>Mercator-S doo</Nm>`
Naziv primaoca plaćanja – ostali elementi sledećim redosledom: - Zasebni tag za ulicu i broj (nije obavezan podatak) - Zasebni tag za mesto (nije obavezan podatak)		Document/FIToFICstmrCdtTrf/CdtTrfTxInf/Cdtr/PstlAdr/AdrLine	Document/CstmrCdtTrfInitn/PmtInf/CdtTrfTxInf/Cdtr/PstlAdr/AdrLine Opcioni podaci: Npr. `<AdrLine>Petra Glišića 50</AdrLine>` `<AdrLine>Kragujevac</AdrLine>`

Valuta (RSD)	I **(O)**	Document/FIToFICstmrCdtTrf/CdtTrfTxInf/IntrBkSttlmAmt/@Ccy	Document/CstmrCdtTrfInitn/PmtInf/CdtTrfTxInf/Amt/InstdAmt/@Ccy
Iznos		Document/FIToFICstmrCdtTrf/CdtTrfTxInf/IntrBkSttlmAmt	Document/CstmrCdtTrfInitn/PmtInf/CdtTrfTxInf/Amt/InstdAmt Npr. (u kombinaciji sa iznad elementom) `<InstdAmt Ccy="RSD">3.25</InstdAmt>`
Broj računa platioca	O **(M)** *(broj i tip karaktera 18n fiksno)*	Document/FIToFICstmrCdtTrf/CdtTrfTxInf/DbtrAcct/Id/Othr/Id	Document/CstmrCdtTrfInitn/PmtInf/DbtrAcct/Id/Othr/Id Primer kao kod broja računa trgovca.
Podaci o platiocu - **Naziv** (ako je navedeno)	P **(O)** *(broj i tip karaktera 1..70ans) – Videti*	Document/FIToFICstmrCdtTrf/CdtTrfTxInf/Dbtr/Nm Potrebno je imati u vidu **Napomene za metod IPS pokaži** kod pripreme pacs.008 izdavaoca	Document/CstmrCdtTrfInitn/PmtInf/Dbtr/Nm Ako je podatak naziv u IPS QR kodu platioca, u pain.001 je: Npr. `<Nm>Petar Androv</Nm>` Ako podatak nije naveden u IPS QR kodu platioca ovaj element mora biti naveden zbog formata poruke, ali se navodi sa: `<Nm>NOTPROVIDED</Nm>`

Podaci o platiocu - ostali elementi sledećim redosledom:
- Zasebni tag za ulicu i broj (ako je navedeno)
- Zasebni tag za mesto (ako je navedeno)
	napomene za IPS pokaži	Document/FIToFICstmrCdtTrf/CdtTrfTxInf/Dbtr/PstlAdr/AdrLine
		
		Potrebno je imati u vidu **Napomene za metod IPS pokaži** kod pripreme pacs.008 izdavaoca
			Document/CstmrCdtTrfInitn/PmtInf/Dbtr/PstlAdr/AdrLine
			
			Ako su podaci navedeni u IPS QR kodu platioca, u pain.001:
			`<AdrLine>VOJVODE STEPE 1</AdrLine>`
			`<AdrLine>BEOGRAD</AdrLine>`
			
			Ako podaci nisu navedeni u IPS QR kodu platioca, u pain.001:
			`<AdrLine>NOTPROVIDED</AdrLine>`
			`<AdrLine>NOTPROVIDED</AdrLine>`
			
			Ili bez navođenja tag-ova AdrLine

Šifra plaćanja	--	Document/FIToFICstmrCdtTrf/CdtTrfTxInf/Purp/Prtry	Document/CstmrCdtTrfInitn/PmtInf/CdtTrfTxInf/Purp/Prtry `<Prtry>221</Prtry>`
Svrha plaćanja	S **O(n)** *(broj i tip karaktera 1..35ans)*	Document/FIToFICstmrCdtTrf/CdtTrfTxInf/RmtInf/Ustrd	Document/CstmrCdtTrfInitn/PmtInf/CdtTrfTxInf/RmtInf/Ustrd
MCC	--	Document/FIToFICstmrCdtTrf/CdtTrfTxInf/RmtInf/Ustrd	Document/CstmrCdtTrfInitn/PmtInf/CdtTrfTxInf/RmtInf/Ustrd

Jednokratna šifra platioca	JS **(O)** *(broj i tip karaktera 5..10an)*	Document/FIToFICstmrCdtTrf/CdtTrfTxInf/RmtInf/Ustrd	Document/CstmrCdtTrfInitn/PmtInf/CdtTrfTxInf/RmtInf/Ustrd
Referenca platioca	RK **(O)** *(broj i tip karaktera 5..8an)*	Document/FIToFICstmrCdtTrf/CdtTrfTxInf/RmtInf/Ustrd	Document/CstmrCdtTrfInitn/PmtInf/CdtTrfTxInf/RmtInf/Ustrd
Prihvatilac treba da obezbedi referencu kojom se jedinstveno identifikuje transakcija na prodajnom mestu		Document/FIToFICstmrCdtTrf/CdtTrfTxInf/RmtInf/Ustrd	Document/CstmrCdtTrfInitn/PmtInf/CdtTrfTxInf/RmtInf/Ustrd

Primer za Ustdr u pain.001:

```
<Ustrd>/SVR/ips na prodajnom mestu</Ustrd>
<Ustrd>/MCC/5309</Ustrd>
<Ustrd>/JS/877890</Ustrd>
<Ustrd>/RK/8BNM6M</Ustrd>
<Ustrd>/RP/9000241720156000043</Ustrd>
```

Prihvatilac može da ne koristi svrhu plaćanja u pain.001 (opcioni je element).

Izdavalac u pacs.008 ne mora vraćati podatke koji su njegovi (JS i RK). Ostale podatke vraća, s tim da SVR može iskoristiti, ako mu je to potrebno, za dodatne podatke.

TTC se unosi u element pain.001: /Document/CstmrCdtTrfInitn/PmtInf/CdtTrfTxInf/PmtTpInf/CtgyPurp/Prtry `<Prtry>005</Prtry>` ili `<Prtry>004</Prtry>`

Tabela: Veza elemenata poruka pain.001 i pacs.008

pain.001	pacs.008
/Document/CstmrCdtTrfInitn/GrpHdr/MsgId **Isti podatak mora biti i u elementu** /Document/CstmrCdtTrfInitn/PmtInf/PmtInfId	/Document/FIToFICstmrCdtTrf/CdtTrfTxInf/RmtInf/Strd/RfrdDocInf/Nb
/Document/CstmrCdtTrfInitn/PmtInf/CdtTrfTxInf/PmtId/InstrId	/Document/FIToFICstmrCdtTrf/CdtTrfTxInf/PmtId/InstrId
/Document/CstmrCdtTrfInitn/PmtInf/CdtTrfTxInf/PmtId/EndToEndId	/Document/FIToFICstmrCdtTrf/CdtTrfTxInf/PmtId/EndToEndId
/Document/CstmrCdtTrfInitn/PmtInf/DbtrAgt/FinInstnId	Document/FIToFICstmrCdtTrf/CdtTrfTxInf/DbtrAgt/FinInstnId
/Document/CstmrCdtTrfInitn/PmtInf/CdtTrfTxInf/CdtrAgt/FinInstnId	Document/FIToFICstmrCdtTrf/CdtTrfTxInf/CdtrAgt/FinInstnId
/Document/CstmrCdtTrfInitn/PmtInf/DbtrAcct/Id/Othr/Id	Document/FIToFICstmrCdtTrf/CdtTrfTxInf/DbtrAcct/Id/Othr/Id

/Document/CstmrCdtTrfInitn/PmtInf/CdtTrfTxInf/Cdtr/Nm	Document/FIToFICstmrCdtTrf/CdtTrfTxInf/Cdtr/Nm
/Document/CstmrCdtTrfInitn/PmtInf/CdtTrfTxInf/CdtrAcct/Id/Othr/Id	Document/FIToFICstmrCdtTrf/CdtTrfTxInf/CdtrAcct/Id/Othr/Id
Document/CstmrCdtTrfInitn/PmtInf/CdtTrfTxInf/Amt/InstdAmt/@Ccy	Document/FIToFICstmrCdtTrf/CdtTrfTxInf/IntrBkSttlmAmt/@Ccy
Document/CstmrCdtTrfInitn/PmtInf/CdtTrfTxInf/Amt/InstdAmt	Document/FIToFICstmrCdtTrf/CdtTrfTxInf/IntrBkSttlmAmt
/Document/CstmrCdtTrfInitn/PmtInf/CdtTrfTxInf/PmtTpInf/LclInstrm/Prtry	/Document/FIToFICstmrCdtTrf/CdtTrfTxInf/PmtTpInf/LclInstrm/Prtry
/Document/CstmrCdtTrfInitn/PmtInf/CdtTrfTxInf/PmtTpInf/CtgyPurp/Prtry	Document/FIToFICstmrCdtTrf/CdtTrfTxInf/PmtTpInf/CtgyPurp/Prtry

Element /Document/FIToFICstmrCdtTrf/CdtTrfTxInf/PmtTpInf/ClrChanl nema svoju vezu sa pain.001 ali je obavezan element u pacs.008 (RTNS)

VAŽNO:

- **Obaveznost korišćenja IFTS-RFCT koda u poruci pain.001 i preslikavanje u pacs.008**
- **Popunjavanje pojedinih elemenata u pacs.008 u vezi s pain.001**

Osnov - Dokument "Business flows and message samples" dostavljen svim učesnicima 28. juna 2018. godine i formati poruka.

U poruci pain.001 u polju
/Document/CstmrCdtTrfInitn/PmtInf/CdtTrfTxInf/PmtTpInf/LclInstrm/Prtry

RADI PRAVILNOG IZVRŠAVANJA TRANSAKCIJA MORA BITI UPISAN KOD IFTS-RFCT

Navedeni kod IFTS-RFCT preslikava se u poruku pacs.008 pripremljenu na osnovu pain.001 u element poruke pacs.008:

/Document/FIToFICstmrCdtTrf/CdtTrfTxInf/PmtTpInf/LclInstrm/Prtry

Prihvatioci:

Kao što je navedeno u primerima poruka u dokumentu "Business flows and message samples" <MsgId> poruke pain.001 unosi se i u element <PmtInfId>

```
<!-- Unique message reference -->
<MsgId>BACXRSBGAXXX18021710012000001235</MsgId>
……
<PmtInf>
<!-- Payment information Id. Same as Message Id -->
<PmtInfId>BACXRSBGAXXX18021710012000001235</PmtInfId>
```

Izdavaoci:

Izdavaoci treba da imaju u vidu da u modelu prezentovanja platioca (IPS pokaži) u skladu sa formatom poruka moraju biti popunjeni elementi u pacs.008 u okviru elementa **/Document/FIToFICstmrCdtTrf/CdtTrfTxInf/RmtInf/Strd/RfrdDocInf**

	4	Referred Document Information	<RfrdDocInf>	[0..*]		[0..1]	Comment: Section used to specify pain.001 details in case when pacs.008 is based on payment initiation request	Ye
	5	Type	<Tp>	[0..1]				Ye
	6	Code Or Proprietary	<CdOrPrtry>	[1..1]	Choice			Ye
	7	Proprietary	<Prtry>	[1..1]	text{1,35}		Comment: Specify code word PAIN	Ye
	6	Issuer	<Issr>	[0..1]	text{1,35}		Comment: BIC or pseudo-BIC of pain.001 sender	Ye
	5	Number	<Nb>	[0..1]	text{1,35}		Comment: Reference of pain.001 taken from Document/CstmrCdtTrfInitn/PmtInf/PmtInfId	Ye

NAPOMENE za metod IPS pokaži:

IZDAVALAC:

- Izdavalac mora da ima u vidu da **elementi u IPS QR kodu budu upisani u skladu sa specifikacijom** koja je propisana kako bi prihvatilac mogao ispravno da pripremi pain.001 u delu podataka koji se preuzimaju iz IPS QR koda platioca;

- Izdavalac treba da obezbedi da se tagovi opcionih polja ne navode u IPS QR kodu ako ne sadrže vrednost i da koristi samo one opcione elemente koji su neophodni za izvršenje transakcije;

- Ako izdavalac koristi tag P u IPS QR kodu – treba da ima u vidu da je od značaja da koristi odvajanje podataka znakom za novu liniju kako bi prihvatilac mapirao podatke po standardu;

VAŽNO – tag P:

U skladu sa Odlukom ITO, kao i zakonom kojim se uređuje sprečavanje pranja novca i finansiranja terorizma (član 15. odredba pod 3)), ako Izdavalac koristi tag P u IPS QR kodu platioca – izdavalac **može** u tom tagu koristiti određenu oznaku koja mu omogućava da nedvosmisleno identifikuje platioca npr:

|P:CUSTOMER102001772| ili |P:102001772ah45| i sl.

Imajući u vidu da je reč o opcionim podacima, u skladu sa tačkom 6. odluke ITO, **ako tag P izdavaoci popunjavaju određenom oznakom** koja im omogućava da nedvosmisleno identifikuju platioca – treba da obezbede korišćenje isključivo **an** karaktera **bez srpskih slova latiničkog pisma.**

Od 01.01.2022. godine izdavalac je **dužan** da obezbedi iznad navedeno **ako koristi** tag P u IPS QR kodu platioca (upotreba određene oznake platioca ili bez taga P)

Iznad navedena obaveza odnosi se na izdavaoce koji u PK kodu za IPS pokaži koriste tag P i u tom tagu lične podatke o platiocu. Do utvrđenog roka izdavalac koji ima lične podatke o platiocu u PK kodu, ako je u mogućnosti obezbeđuje navedeno.

Od 01.01.2022. ako su izdavaocu potrebni podaci u tag-u P oni moraju biti zamenjeni određenom oznakom platioca, a ako mu nisu potrebni onda se tag P ne navodi (videti primere iznad).

- Izdavalac treba da ima u vidu šta koristi za validaciju u metodu IPS pokaži kada primi pain.001. Ako isti trgovac, greškom, skenira više puta isti IPS QR kod platioca referenca u u pain.001 (npr. RP), imajući u vidu da je jedinstveni identifikator plaćanja, ne može sa strane prihvatioca koji i generiše ovu referencu biti ista, ali će se ponoviti podaci iz platiočevog IPS QR koda.

- Izdavalac mora imati u vidu da je Prilogom 1. Odluke ITO propisano da je TOTP **jednokratna šifra čije je važenje vremenski ograničeno i da izdavalac mora verifikovati TOTP kako bi se izbegle moguće zloupotrebe**;

VAŽNO – pacs.008:

Kada izdavalac priprema pacs.008 na osnovu pain.001, imajući u vidu odredbe zakona o sprečavanju pranja novca (član 15. odredba pod 3)), **podatke o platiocu** (naziv, ulica i broj i mesto) u pacs.008 **može popuniti na sledeći način:**

```
<Dbtr>
  <Nm>NOTPROVIDED</Nm>
  <PstlAdr>
    <AdrLine>NOTPROVIDED</AdrLine>
    <AdrLine>NOTPROVIDED</AdrLine>
  </PstlAdr>
</Dbtr>
```

ili

```
<Dbtr>
  <Nm>NOTPROVIDED</Nm>
```

```
</Dbtr>
```

Ako izdavalac koristi tag P u IPS QR kodu platioca na ranije naveden način (upotreba određene oznake platioca) i podatak mu je potreban u pacs.008, podaci se mogu popuniti na sledeći način:

```
<Dbtr>
  <Nm>CUSTOMER102001772</Nm>
  <PstlAdr>
    <AdrLine>NOTPROVIDED</AdrLine>
    <AdrLine>NOTPROVIDED</AdrLine>
  </PstlAdr>
</Dbtr>
```

ili

```
<Dbtr>
  <Nm>CUSTOMER102001772</Nm>
</Dbtr>
```

Od 01.01.2022. godine izdavalac je dužan da u pacs.008 obezbedi iznad navedeno za IPS plaćanje na prodajnim mestima (bez podataka o platiocu ili korišćenje oznake platioca)

Iznad navedena obaveza odnosi se na izdavaoce kada pripremaju pacs.008 (TTC 004 i TTC 005) na osnovu pain.001. Do utvrđenog roka izdavalac, ako je u mogućnosti, obezbeđuje navedeno.

Za IPS pokaži od 01.01.2022. iznad navedeno znači sledeće (videti primere iznad):

- **Ako izdavalac u PK kodu u tagu P ima oznaku platioca – tu oznaku (ako je izdavaocu potrebna) prenosi kroz pacs.008, a ako mu nije potrebna, kroz pacs.008 ne prenosi podatke o platiocu;**

- **Ako izdavalac u PK kodu ne koristi tag P – u pacs.008 ne prenosi podatke o platiocu.**

- Prilikom pripreme pacs.008 na osnovu pain.001 Izdavalac treba da ima u vidu navođenje i ostalih podataka koji su neophodni za pravilno izvršenje (imati u vidu format poruke);

PRIHVATILAC:

- Prihvatilac treba da obrati pažnju na pripremu poruke pain.001 u skladu sa formatom poruke;
- Prihvatilac treba da ima u vidu navođenje **TTC 004 (za iznose 600.01 i više) ili TTC 005 (za iznose do 600.00)** u odgovarajućem elementu poruke pain.001;
- Prihvatilac treba da obezbedi jedinstvenu referentnu oznaku kojom se identifikuje transakcija na prodajnom mestu i to **kao zaseban Ustrd tag** uzimajući u obzir i da tom referencom treba nedvosmisleno da identifikuje svako naplatno mesto trgovca; Koristi se npr. oznaka **RP** kosim crtama odvojena od sadržaja. Prihvatilac treba da koristi **"19an"** karaktera kako se u ovom smislu – metod prezentovanja kupca ne bi razlikovao od drugog metoda po broju karaktera;

Npr: **/RP/170a541s18158000653**

- Prihvatilac može istu referencu uneti i u element pain.001: /Document/CstmrCdtTrfInitn/PmtInf/CdtTrfTxInf/PmtId/EndToEndId , a u ovaj element može uneti i neku drugu referencu koja je potrebna prihvatiocu ili njegovom trgovcu (npr. ako je trgovcu – osiguravajućem društvu neophodan kao podatak poziv na broj odobrenja, prihvatilac mu to može omogućiti tako što bi ovaj podatak naveo u ovom elementu, a koji će taj podatak dobiti u elementu /Document/FIToFICstmrCdtTrf/CdtTrfTxInf/PmtId/EndToEndId kroz poruku pacs.008, dok način dostavljanja tog podatka trgovcu ugovara sa njim;
- Prilikom korišćenja reference npr. RP – prihvatilac (trgovac) treba da obezbedi da se u pain.001 koristi tip karaktera **an** bez srpskih slova latiničkog pisma;
- Prihvatioci (trgovci) treba naročito da vode računa o broju karaktera u referenci koju koriste npr. RP – 19an i da je redni broj dana u godini 3n, kao i da u skladu sa propisom svaki deo navedene reference mora imati utvrđen broj karaktera tako da se obavezno upisuju početne nule. Ovo je naročito od značaja kada se prelazi u novu godinu, da se redni broj dana u godini unosi kao npr. **008, 011** itd., kako bi referenca bila ispravna;

- **Prihvatilac prilikom pripreme pain.001 mora imati u vidu navođenje i ostalih podataka koji su neophodni da bi izdavalac pripremio na pravilan način poruku pacs.008 na osnovu primljenog pain.001;**

- Preporuka je da se za plaćanje na prodajnom mestu kod IPS pokaži u pain.001 koristi šifra plaćanja 221 osim ako to nije moguće;

- Ako nema taga P u IPS QR kodu platioca, prihvatilac odgovarajuće elemente u pain.001 popunjava sa NOTPROVIDED ili nisu navedeni uzimajući u obzir minimalni broj elemeneta predviđen formatom ove poruke za potrebe validacija u IPS NBS sistemu. Ako nema taga P može biti samo navedeno:

  Primer:
  ```
  <Dbtr>
    <Nm>NOTPROVIDED</Nm>
  </Dbtr>
  ```

- Prihvatioci koji u pain.001 popunjavaju u Ustdr tag-u svrhu plaćanja – treba da obezbede da broj karaktera svrhe plaćanja bude **do 35** karatera;

- U metodu IPS pokaži, **kada izdavalac dostavi pacs.008 ta poruka se izvršava bez autorizacije na strani prihvatioca** (prihvatilac **ne** dostavlja pacs.002 AUTH);

IZDAVALAC I PRIHVATILAC

- Kod metoda prezentovanja kupca (IPS pokaži) – referenca u Ustdr tag-u (npr. RP) je referenca koju izdavalac i prihvatilac najmanje moraju dostaviti platiocu i trgovcu nakon što se izvrši pacs.008;

- U porukama pain.001 i pacs.008 broj occurrence Ustrd je 5;

- Potrebno je da izdavalac i prihvatilac imaju u vidu da se za IPS plaćanja na prodajnim mestima ne koristi bilo koji QR već propisani **IPS QR kôd**, i da ovaj naziv **moraju da koriste u svojim aplikacijama, dokumentima, opštim uslovima pružanja usluge, promocijama, reklamnim kampanjama i sl.**

IPS QR ili IPS QR kôd

2.2. IPS skeniraj – IPS QR kod sa oznakama PT i EK i specifičnosti poruka

Fiksne vrednosti tagova: **K:PT ili K:EK , V:01, C:1**

Tabela IPS QR (IPS Skeniraj)

- elementi IPS QR koda za IPS skeniraj,
- podaci u poruci pacs.008 pripremljenoj za IPS skeniraj metod

Tabela IPS skeniraj – sa pojedinim primerima

Elementi naloga za prenos prezentovani u IPS QR kodu (Tip)	**Priprema prihvatilac**	**Priprema izdavalac**
	Postojanje TAG-a u IPS QR kodu **u zagradi (O-opcioni M-obavezan)**	**Elementi poruke pacs.008 (XML putanja)**
Broj računa primaoca plaćanja	R **(M)** *(broj i tip karaktera 18n fiksno)*	Document/FIToFICstmrCdtTrf/CdtTrfTxInf/CdtrAcct/Id/Othr/Id 18 cifara fiksno bez crtica, sa vodećim nulama. Npr. `<Id>160000000043789756</Id>`
Naziv primaoca plaćanja – **Naziv**	N **(M)** *(broj i tip karaktera 1..70ans) – Videti*	Document/FIToFICstmrCdtTrf/CdtTrfTxInf/Cdtr/Nm Npr.`<Nm>IPSID NET</Nm>`
Ostali elementi su **opcioni:**		Document/FIToFICstmrCdtTrf/CdtTrfTxInf/Cdtr/PstlAdr/AdrLine Npr.

- Zasebni tag za ulicu i broj (ako je navedeno)
 	
- Zasebni tag za mesto (ako je navedeno)
	napomene za IPS skeniraj	`<AdrLine>VOJVODE STEPE 1</AdrLine>`
		`<AdrLine>BEOGRAD</AdrLine>`
		
		Ako ovi podaci nisu navedeni u IPS QR kodu trgovca:
		
		`<AdrLine>NOTPROVIDED</AdrLine>`
		`<AdrLine>NOTPROVIDED</AdrLine>`
		
		Ili bez navođenja tag-ova AdrLine.

Valuta (RSD)	I **(M)** *(broj i tip karaktera 5..18an)*	Document/FIToFICstmrCdtTrf/CdtTrfTxInf/IntrBkSttlmAmt/@Ccy
Iznos		Document/FIToFICstmrCdtTrf/CdtTrfTxInf/IntrBkSttlmAmt Npr. (u kombinaciji sa iznad navedenim elementom) `<IntrBkSttlmAmt Ccy="RSD">0.09</IntrBkSttlmAmt>`
Broj računa platioca	**--**	Document/FIToFICstmrCdtTrf/CdtTrfTxInf/DbtrAcct/Id/Othr/Id 18 cifara fiksno bez crtica, sa vodećim nulama. Primer kao kod broja računa trgovca.
Podaci o platiocu - Naziv	**--**	Document/FIToFICstmrCdtTrf/CdtTrfTxInf/Dbtr/Nm Za podatke u pacs.008 videti **Napomene za metod IPS skeniraj.**
Ostali elementi sledećim redosledom:		Document/FIToFICstmrCdtTrf/CdtTrfTxInf/Dbtr/PstlAdr/AdrLine

- Zasebni tag za ulicu i broj - Zasebni tag za mesto			Za podatke u pacs.008 videti **Napomene za metod IPS skeniraj.**
Šifra plaćanja	SF **(M)** *(broj i tip karaktera 3n fiksno)*		Document/FIToFICstmrCdtTrf/CdtTrfTxInf/Purp/Prtry `<Prtry>221</Prtry>` Šifra plaćanja 221 osim ako to nije moguće zbog specifičnosti trgovca (npr.osiguranja i sl.)
Svrha plaćanja	S **(O)** *(broj i tip karaktera 1..35ans)*		Document/FIToFICstmrCdtTrf/CdtTrfTxInf/RmtInf/Ustrd
MCC	M **(M)** *(broj i tip karaktera 4n fiksno)*		Document/FIToFICstmrCdtTrf/CdtTrfTxInf/RmtInf/Ustrd
Jednokratna šifra platioca	--		--
Referenca platioca	--		--
Poziv na broj odobrenja primaoca plaćanja	RO **(M)**	**Uzajamno**	Document/FIToFICstmrCdtTrf/CdtTrfTxInf/RmtInf/Ustrd

	(broj i tip karaktera 1..25an)		
Referenca primaoca plaćanja	--		--
Referenca koja identifikuje transakciju na prodajnom mestu	RP **(M)** *(broj i tip karaktera 19an fiksno)*		Document/FIToFICstmrCdtTrf/CdtTrfTxInf/RmtInf/Ustrd

Primer za Ustdr u pacs.008:

```
<Ustrd>/SVR/IPS na prodajnom mestu[B999999220118000306]</Ustrd>
<Ustrd>/MCC/5999</Ustrd>
<Ustrd>/RP/B999999220118000306</Ustrd>
```

Prihvatilac može da ne koristi element SVR u IPS QR kodu trgovca.

Ako je u IPS QR kodu trgovca naveden SVR, izdavalac prenosi podatak, a element može iskoristiti, ako mu je potrebno, za dodatne podatke;

Ako u IPS QR kodu trgovca nije naveden SVR, izdavalac može navesti svrhu plaćanja npr. ips na prodajnom mestu ili drugi odgovarajući tekst i iskoristiti ovaj element, ako mu je potrebno, za dodatne podatke.

TTC se unosi u element pacs.008

Document/FIToFICstmrCdtTrf/CdtTrfTxInf/PmtTpInf/CtgyPurp/Prtry

```
<Prtry>005</Prtry> ili <Prtry>004</Prtry>
```

NAPOMENE za metod IPS skeniraj:

PRIHVATILAC

- Prihvatilac treba da ima u vidu da elementi u IPS QR kodu budu upisani u skladu sa specifikacijom koja je propisana kako bi izdavalac mogao ispravno da pripremi pacs.008 u delu podataka koji se preuzimaju iz IPS QR koda trgovca i da su kod metoda prezentovanja trgovca tagovi **RO i RP** uzajamno isključivi te da se u IPS QR kodu trgovca **<u>može naći samo jedan od ovih tagova;</u>**

- Prihvatilac treba da obezbedi da se tagovi opcionih polja <u>ne navode</u> u IPS QR kodu ako ne sadrže vrednost;

- Ako prihvatilac koristi opcione podatke u tag-u N u IPS QR kodu – treba da ima u vidu da se koristi odvajanje podataka znakom za novu liniju kako bi prihvatilac mapirao podatke po standardu (\n ili \r\n);

- Prilikom korišćenja reference npr. RP – prihvatilac (trgovac) treba da obezbedi da se IPS QR kodu koristi tip karaktera **an** bez srpskih slova latiničkog pisma;

- Preporuka je, osim ako ostali podaci nisu potrebni prihvatiocu i njegovom trgovcu, da se u IPS QR koristi samo naziv trgovca;

- U pacs.008 izdavalac obavezno koristi kodove **TTC 004 (za iznose 600.01 i više) ili TTC 005 (za iznose do 600.00);**

- Preporuka je da se za plaćanje na prodajnom mestu koristi šifra plaćanja 221 osim ako to nije moguće;

VAŽNO:

- Transakcija koja se izvršava na prodajnom mestu inicirana je prema podacima iz IPS QR koda koji je trgovac generisao.

  U metodu IPS skeniraj, **od značaja su validacije koje spečavaju da neko izmeni ključne elemente iz IPS QR koda trgovca iznos, broj računa trgovca i referencu npr. RP.**

  U zavisnosti od rešenja prihvatioca provera se vrši pre izvršenja (autorizacija), posle izvršenja, na odgovarajućoj komponenti nakon čega se odgovarajuća informacija dostavlja na opremu/aplikativni softver koji trgovac koristi za prihvatanje ili na neki drugi način.

  Testni slučajevi odnose se na: izmenu iznosa iz IPS QR koda trgovca, izmenu broja računa iz IPS QR koda trgovca, izmena npr. RP reference iz IPS QR koda trgovca.

IZDAVALAC

VAŽNO:

Kada izdavalac priprema pacs.008, imajući u vidu odredbe zakona o sprečavanju pranja novca (član 15. odredba pod 3)), podatke o platiocu (naziv, ulica i broj i mesto) može popuniti na sledeći način:

```
<Dbtr>
  <Nm>NOTPROVIDED</Nm>
  <PstlAdr>
    <AdrLine>NOTPROVIDED</AdrLine>
    <AdrLine>NOTPROVIDED</AdrLine>
  </PstlAdr>
</Dbtr>
```

ili

```
<Dbtr>
  <Nm>NOTPROVIDED</Nm>
</Dbtr>
```

Izdavalac može navesti i određeni identifikacioni podatak ako mu je to potrebno:

```
<Dbtr>
  <Nm>CUSTOMER102001772</Nm>
  <PstlAdr>
    <AdrLine>NOTPROVIDED</AdrLine>
    <AdrLine>NOTPROVIDED</AdrLine>
  </PstlAdr>
</Dbtr>
```

ili

```
<Dbtr>
  <Nm>CUSTOMER102001772</Nm>
</Dbtr>
```

Od 01.01.2022. godine izdavalac je dužan da u pacs.008 obezbedi iznad navedeno za plaćanje na prodajnim mestima

(bez podataka o platiocu ili korišćenje oznake platioca)

Navedeno za IPS skeniraj znači od 01.01.2022. sledeće (videti primere iznad): U pacs.008 izdavalac ne prenosi podatke o platiocu ili ako su mu potrebni određeni podaci prenosi oznaku platioca koju utvrdi (ne prenose se lični podaci). Izdavalac navedeno, ako je u mogućnosti, može obezbediti i pre utvrđenog roka.

- Izdavalac prilikom pripreme pacs.008 mora imati u vidu navođenje i ostalih podataka koji su neophodni za pravilno izvršenje;
- Izdavalac mora obezbediti odgovarajuće validacije za neispravan IPS QR kod trgovca (najmanje validacija broja karaktera);
- Za IPS plaćanja na prodajnim mestima **izdavaoci ne mogu imati opciju „ponovi plaćanje“ za izvršenu transakciju (u pregledu transakcija i sl. za IPS plaćanje na prodajnom mestu).**

IZDAVALAC I PRIHVATILAC

- **Izdavalac i prihvatilac u obavezi su da referencu npr. RP dostave platiocu i trgovcu nakon izvršenja pacs.008 (u skladu sa Odlukom ITO);**
- Izdavalac i prihvatilac treba da imaju u vidu da prihvatilac obezbeđuje jedinstvenost oznake naplatnog mesta za svoje trgovce, što znači da **tag RP nije jedinstven na nivou celog sistema i da izdavalac treba vodi računa da vrši validaciju kroz kombinaciju odgovarajućih elemenata kako ne bi neopravdano odbio izvršenje plaćanja na prodajnom mestu.**
- U poruci pacs.008 broj occurence Ustrd je **5.**
- Potrebno je da **izdavalac i prihvatilac** imaju u vidu da se za IPS plaćanja na prodajnim mestima ne koristi bilo koji QR već propisani **IPS QR kôd**, i da ovaj naziv za QR treba **da koriste u svojim aplikacijama, dokumentima, opštim uslovima pružanja usluge, promocijama, reklamnim kampanjama i sl.**

IPS QR ili IPS QR kôd

2.3. Tabela specijalnih karaktera iz odluke IPS

!	(	/	@	}
“	)	:	[	~
#	*	;	]	„
$	+	<	^	”
%	,	=	_	"
&	-	>	`	’
‘	.	?	{	'

2.4. TD_IPS Tabela UTF8

Tabela specijalnih karaktera i pojedina slova latiničkog pisma srpskog jezika		
Karakter	**Unicode**	**UTF-8 Encoding:**
Ć	U+0106	0xC4 0x86
ć	U+0107	0xC4 0x87
Č	U+010C	0xC4 0x8C
č	U+010D	0xC4 0x8D
Ž	U+017D	0xC5 0xBD
ž	U+017E	0xC5 0xBE
Đ	U+0110	0xC4 0x90
đ	U+0111	0xC4 0x91
Š	U+0160	0xC5 0xA0
š	U+0161	0xC5 0xA1
!	U+0021	0x21
(	U+0028	0x28
/	U+002F	0x2F
@	U+0040	0x40
}	U+007D	0x7D
“	U+201C	0xE2 0x80 0x9C
)	U+0029	0x29
:	U+003A	0x3A
[	U+005B	0x5B
~	U+007E	0x7E
#	U+0023	0x23
*	U+002A	0x2A
;	U+003B	0x3B
]	U+005D	0x5D
„	U+201E	0xE2 0x80 0x9E
$	U+0024	0x24
+	U+002B	0x2B
<	U+003C	0x3C
^	U+005E	0x5E
”	U+201D	0xE2 0x80 0x9D

%	U+0025	0x25
,	U+002C	0x2C
=	U+003D	0x3D
_	U+005F	0x5F
"	U+0022	0x22
&	U+0026	0x26
-	U+002D	0x2D
>	U+003E	0x3E
`	U+0060	0x60
’	U+2019	0xE2 0x80 0x99
‘	U+2018	0xE2 0x80 0x98
.	U+002E	0x2E
?	U+003F	0x3F
{	U+007B	0x7B
'	U+0027	0x27

Za ostala velika i mala slova latiničkog pisma srpskog i engleskog jezika koristi se Basic Latin Unicode Block i odgovarajući UTF 8 encoding.

3. IPS pokaži i IPS skeniraj – tehničko-tehnološki uslovi

Tehničko-tehnološki uslovi učestovanja u vezi s izvršavanjem IPS plaćanja na prodajnim mestima za metode IPS pokaži i IPS skeniraj obuhvaćeni su na odgovarajući način testnim slučajevima sadržanim u **Tabelama za testiranje** koje su sastavni deo tehničke dokumentacije IPS NBS sistema i raspoložive su učesnicima na FTP serveru NBS.

Testni slučajevi odnose se na zahteve/preporuke po pitanju sigurnosti i efikasnosti tehničko-tehnoloških rešenja učesnika i izvršavanja IPS plaćanja na prodajnim mestima (osnov čine Odluka ITO, dopis NBS K.G. br. 661/2/19 od 28. marta 2019. godine, kao i pravila rada IPS NBS uključujući ovaj dokument i ostala tehnička dokumentacija IPS NBS koja je sastavni deo pravila IPS NBS).

Testni slučajevi mogu se dopunjavati, odnosno menjati shodno ishodima testiranja i ključnim zapažanjima do kojih dođe NBS tokom testiranja, pilot produkcije i produkcije IPS plaćanja na prodajnim mestima. Primenljivost testnih slučajeva zavisi od okolnosti svakog pojedinačnog slučaja npr. da li je učesnik izdavalac i/ili prihvatilac, kao i tehničko-tehnološkog rešenja tog učesnika koje se testira.

NBS u skladu sa pravilima IPS NBS ocenjuje spremnost učesnika da u okviru IPS NBS sistema i u skladu sa obavezama utvrđenim Odlukom ITO i pravilima IPS NBS omogući izvršavanje instant transfera odobrenja (izdavanjem/prihvatanjem platnog instrumenta za IPS plaćanja na prodajnim mestima, odnosno na drugi način na koji je učesnik dužan da omogući izvršavanje instant transfera odobrenja);

NBS spremnost ocenjuje na osnovu: procene sigurnosti i efikasnosti tehničko-tehnoloških rešenja učesnika korišćenjem **Tabela za testiranje**, kao i saznanja o drugim bitnim okolnostima pod kojima učesnici uvode rešenja;

Za potrebe procene sigurnosti i efikasnosti tehničko-tehnoloških rešenja učesnika, NBS sprovodi odgovarajuća testiranja korišćenjem Tabela za testiranja u laboratoriji za testiranje – NBS IPS TestLab;

NBS na osnovu rezultata testiranja procenjuje spremnost učesnika za pilot produkciju tehničko-tehnološkog rešenja koje je testirano dostavljajući učesniku rezultate testiranja i obaveštenje u skladu sa pravilima IPS NBS, kao i pilot tabelu koju učesnik popunjava kao rezultat pilot produkcije;

NBS na osnovu rezultata pilot produkcije i izjašnjenja učesnika kroz pilot tabelu koju dostavlja, NBS ocenjuje spremnost učesnika za ponudu tehničko-tehnološkog rešenja većem broju korisnika platnih usluga, tj. za masovnu produkciju rešenja za koje je učesnik sproveo pilot produkciju dostavljajući obaveštenje u skladu sa pravilima IPS NBS.

4. E-commerce – deep link tehnologija (jedan uređaj – npr. mobilni telefon)

Deep link tehnologija omogućava IPS plaćanja na internet prodajnim mestima upotrebom jednog uređaja npr. mobilnog telefona.

Deep link tehnologija sastavni je deo metoda IPS skeniraj za IPS plaćanja na internet prodajnim mestima upotrebom jednog uređaja i s obzirom na to **sastavni je i obavezan deo funkcionalnosti IPS skeniraj** na strani izdavalaca i prihvatilaca.

Imajući u vidu iznad navedeno učesnici u IPS sistemu koji su u obavezi da ponude IPS plaćanja na prodajnim mestima, u obavezi su da za metod IPS skeniraj implementiraju deep link tehnologiju radi omogućavanja upotrebe jednog uređaja.

Rok za implementaciju je 1. mart 2021. godine, s tim da NBS u skladu sa pravilima IPS i tehničkom dokumentacijom IPS sistema ocenjuje spremnost učesnika za masovnu produkciju.

Tabele za testiranje deep link tehnologije sastavni su deo tehničke dokumentacije IPS NBS sistema i raspoložive su učesnicima na FTP serveru NBS.

4.1. Deep link tehnologija kod metoda IPS skeniraj na internet prodajnom mestu trgovca

Korišćenje deep link tehnologije za IPS plaćanja na internet prodajnom mestu trgovca sastavni je deo metoda IPS skeniraj kada se plaćanje inicira putem jednog uređaja (npr. mobilnog telefona), uključujući i iniciranje IPS plaćanja na mcommerce aplikacijama trgovaca.

Korišćenjem deep link tehnologije učesnici u IPS NBS sistemu (Učesnik) svojim korisnicima (platiocima i trgovcima) na internet prodajnom mestu ili unutar mcommerce aplikacije trgovca omogućavaju iniciranje transakcije odabirom odgovarajućeg linka (u nastavku će se za internet prodajno mesto na vebu i u mcommerce aplikaciji koristiti izraz: internet prodajno mesto). Na ovaj način se metod plaćanja IPS skeniraj na internetu unapređuje i omogućava se korisniku plaćanje posredstvom samo jednog mobilnog uređaja, pod uslovom da mobilni uređaj korisnika kojim pristupa prodajnom mestu ima instaliranu i aktiviranu aplikaciju mobilnog bankarstva banke kod koje se nalazi račun sa kog želi da izvrši plaćanje.

Mogućnost za ovakvo izvršavanje transakcije učesnik (izdavalac) obezbeđuje za korisnike Android i iOS operativnog sistema.

Deep link tehnologije koje se koriste su Android App links za Android operativni sistem i Universal links za iOS operativni sistem.

4.1.1. Format deep linka

1) **Učesnik (izdavalac) dužan je** da formira deep link na osnovu uputstava koja su navedena u ovom dokumentu i da tako formiran link dostavi Narodnoj banci Srbije radi vođenja ažurne evidencije deep linkova svih učesnika.

2) **Takav spisak koriste prihvatioci** i pružaoci tehničkih rešenja kako bi pri pripremanju transakcije obezbedili da neophodni podaci o istoj budu dodati adekvatnom deep linku svakog učesnika (izdavaoca). Format u kome će dodavati podatke opisan je u nastavku.

3) Učesnik (izdavalac) dužan je da formira samo jedan deep link po aplikaciji mobilnog bankarstva koji će voditi do iste na oba operativna sistema.

4) **U slučaju da učesnik (izdavalac) ima aplikaciju mobilnog bankarstva za građane i aplikaciju mobilnog bankarstva za ostale subjekte (pravna lica i preduzetnici) potrebno je da dostavi dva deep linka – svaki od deep linkova pokreće aplikaciju sa kojom će ga učesnik (izdavalac) povezati.**

Početni deo deep linka, povezan sa aplikacijom za građane, koji se koristi za IPS plaćanja na internet prodajnom mestu za oba operativna sistema utvrđen je na sledeći način:

http(s):///{sajt.učesnika}/ips/ek/fl/

Ovo je deep link koji izdavalac povezuje sa svojom aplikacijom za građane.

Početni deo deep linka, povezan sa aplikacijom za pravna lica i preduzetnike, koji se koristi za IPS plaćanja na internet prodajnom mestu za oba operativna sistema utvrđen je na sledeći način:

http(s):///{sajt.učesnika}/ips/ek/pl/

Ovo je deep link koji izdavalac povezuje sa svojom aplikacijom za pravna lica i preduzetnike.

5) **Sajt učesnika u oba slučaja može biti identičan. U tom slučaju jedina razlika je u putanji koju će aplikacije izdavaoca koristiti (konkretno deo označen zelenom bojom).**

6) Potrebno je da **na sajtu koji učesnik (izdavalac) navede u početnom delu svog deep linka postoji fajl pod nazivom apple-site-app-association za iOS i fajl pod nazivom assetlinks.json za Android operativni sistem** kako bi se aplikacija mobilnog bankarstva učesnika za oba operativna sistema povezala sa datim sajtom.

7) Prethodno navedene početne delove deep linkova formira svaki učesnik (izdavalac) i iste dostavlja Narodnoj banci Srbije.

8) **Spisak početnih delova deep linkova dostavljenih Narodnoj banci Srbije biće dostupan na FTP serveru Narodne banke Srbije.**

9) Na početni deo deep linka u cilju prenosa podataka potrebnih za iniciranje transakcije potrebno je nadovezati dva parametra. Dodavanje parametara na početni deo deep linka vrši prihvatilac u saradnji sa svojim trgovcem.

   Prvi parametar je „data“ i on sadrži base 64 enkodovan string sa podacima iz IPS QR koda. Dakle, podaci iz IPS QR koda se u potpunosti upisuju u parametar „data“ deep linka svakog izdavaoca pri pripremanju deep linka za iniciranje transakcije.

Prvi korak za formiranje parametra „data“ je da se podaci potrebni za izvršenje transakcije formiraju u string kao što je to slučaj i prilikom formiranja IPS QR koda, primer takvog stringa može biti:

K:EK|V:01|C:1|R:100000000000000178|N:Izdavacka kuca Knjiga Beograd|I:RSD1399,00|SF:221|M:5942|RP:1234567820190015581

Nakon toga potrebno je base64 enkodovati te podatke što dovodi do sledećeg zapisa:

SzpFS3xWOjAxfEM6MXxSOjEwMDAwMDAwMDAwMDAwMDE3OHxOOkl6ZGF2YWNrYSBrdWNhIEtuamlnYSBCZW9ncmFkfEk6UlNEMTM5OS wwMHxTRjoyMjF8TTo1OTQyfFJQOjEyMzQ1Njc4MjAxOTAwMTU1ODE=

Tako formiran zapis treba upisati u parametar data unutar deep linka.

Drugi parametar je „callback“ i on sadrži ***URL-enkodovan*** callback url. Korišćenjem parametra “callback” u deep linku aplikacija mobilnog bankarstva može da, nakon izvršene transakcije, korisnika pošalje na adresu iz datog parametra. Adresa iz parametra „callback“ je ***URL-enkodovana*** i definisana je od strane trgovca i predstavlja stranicu na kojoj će korisnik od trgovca dobiti informaciju o statusu transakcije.

Primer stranice koji trgovac želi da stavi u parameter callback:

https://callbackurlprimer.com/index.php?route=product/product&path=108&product_id=77

Odgovarajući izgled parametra callback (gore navedena url adressa trgovca je URL-enkodovana):

callback=https%3A%2F%2Fcallbackurlprimer.com%2Findex.php%3Froute%3Dproduct%2Fproduct%26path%3D108%26product_id%3D77

Dodavanjem parametara „data“ i „callback“ od strane prihvatioca dobija se deep link kojim se može inicirati IPS plaćanje. Početni deo deep linka određuje u kojoj aplikaciji mobilnog bankarstva će se pokrenuti plaćanje nakon aktivacije ovako formiranog deep linka.

Važna napomena: Pre upisivanja parametra „data“ u deep link neophodno je da se prvo upiše znak „?“ (označen crvenom bojom u primeru), a oznaka koja se koristi za razdvajanje parametara „data“ i „callback“ je „&“ (označena zelenom bojom u primeru).

Primer kompletnog deep linka kojim se inicira plaćanje u aplikaciji mobilnog bankarstva za građane:

http(s)://{sajt.učesnika}/ips/ek/fl/?data=SzpFS3xWOjAxfEM6MXxSOjEwMDAwMDAwMDAwMDAwMDE3OHxOOkl6ZGF2YWNrYSBrdWNhIEtuamlnYSBCZW9ncmFkfEk6UlNEMTM5OSwwMHxTRjoyMjF8TTo1OTQyfFJQOjEyMzQ1Njc4MjAxOTAwMTU1ODE=&callback=https%3A%2F%2Fcallbackurlprimer.com%2Findex.php%3Froute%3Dproduct%2Fproduct%26path%3D108%26product_id%3D77

Primer kompletnog deep linka kojim se inicira plaćanje u aplikaciji mobilnog bankarstva za pravna lica ili preduzetnike:

http(s)://{sajt.učesnika}/ips/ek/pl/?data=SzpFS3xWOjAxfEM6MXxSOjEwMDAwMDAwMDAwMDAwMDE3OHxOOkl6ZGF2YWNrYSBrdWNhIEtuamlnYSBCZW9ncmFkfEk6UlNEMTM5OSwwMHxTRjoyMjF8TTo1OTQyfFJQOjEyMzQ1Njc4MjAxOTAwMTU1ODE=&callback=https%3A%2F%2Fcallbackurlprimer.com%2Findex.php%3Froute%3Dproduct%2Fproduct%26path%3D108%26product_id%3D77

Ovako formiran deep link aplikacija mobilnog bankarstva izdavaoca prepoznaje i na osnovu njega korisniku aplikacije prikazuje neophodne podatke. Forma podataka i sami podaci koji se prikazuju korisniku aplikacije nakon klika na deep link svoje banke su identični onima koji bi se prikazali i nakon skeniranja IPS QR koda formiranog za istu transakciju.

Nakon iniciranja transakcije od strane korisnika procedura izvršenja transakcije unutar IPS NBS sistema je za učesnike identična kao i u slučaju da kupac inicira plaćanje skeniranjem IPS QR koda sa internet prodajnog mesta.

S obzirom na to da korišćenje deep linka dovodi do pokretanja procedure plaćanja putem mobilnog telefona bez prethodnog ulaska u aplikaciju mobilnog bankarstva učesnici (izdavaoci) mogu u skladu sa svojom politikom sigurnosti uključiti i aktivnost da se platiocu nakon klika na deep link prvo otvara ekran za autentifikaciju radi korišćenja same aplikacije.

4.1.2. Deep link na internet prodajnom mestu – tehnološki (poslovni) zahtevi

1) **Deep linkovi učesnika mogu biti vidljivi na internet prodajnom mestu trgovca samo kada se tom internet prodajnom mestu pristupa preko mobilnog telefona, odnosno drugog uređaja sa Android ili iOS operativnim sistemom.**

2) **U slučaju da se internet prodajnom mestu ne pristupa sa uređaja na kome korisnik može imati instaliranu aplikaciju mobilnog bankarstva deep linkovi učesnika se ne trebaju prikazivati.**

3) S obzirom na specifičnost procesa plaćanja koji je moguće izvršiti korišćenjem deep link tehnologije na internet prodajnom mestu predstavljena su tri modela (izgleda) internet prodajnog mesta.

4) **Prihvatilac treba da obezbedi da za one delatnosti i trgovce koji ne nude robu i usluge pravnim licima i preduzetnicima na internet prodajnom mestu trgovca ne budu prikazani deep-linkovi za pravna lica i preduzetnike.**

5) Formirana poslovna rešenja koja se nalaze u nastavku dozvoljeno je korigovati tako da se ne nude opcije koje nisu moguće. Isti je slučaj i za one delatnosti i trgovce koji ne nude robu i usluge građanima.

4.1.2.1. „E model“ internet prodajnog mesta

1) Prihvatilac zajedno sa svojim trgovcem obezbeđuje da (**uz IPS QR kod**) adekvatni deep linkovi svih učesnika budu vidljivi na internet prodajnom mestu trgovca i da se njima može inicirati IPS plaćanje.

2) Deep linkovi se na internet prodajnom mestu prikazuju u obliku dve drop down liste učesnika (izdavalaca).

3) Jedna lista sadrži deep linkove koji vode ka aplikacijama mobilnog bankarstva za građane.

4) Druga lista sadrži deep linkove koji vode ka aplikacijama mobilnog bankarstva za pravna lica i preduzetnike.

5) Učesnici (izdavaoci) su na listi poređani po abecednom redosledu njihovih *naziva*.

6) Drop down liste deep linkova učesnika (izdavaoca) se na **internet prodajnom mestu** nalaze **ispod IPS QR koda.**

Lista učesnika poređanih po abecednom redosledu
AIK BANKA
ADDIKO BANK
ALTA BANKA
API BANK
BANCA INTESA
BANK OF CHINA SRBIJA
BANKA POŠTANSKA ŠTEDIONICA

CREDIT AGRICOLE BANKA SRBIJA
DIREKTNA BANKA
ERSTE BANK
EUROBANK
EXPOBANK
HALKBANK
KOMERCIJALNA BANKA
MIRABANK
MOBI BANKA
MTS BANKA
NLB BANKA
OPPORTUNITY BANKA
OTP BANKA SRBIJA
PROCREDIT BANK
RAIFFEISEN BANKA
SBERBANK SRBIJA
SRPSKA BANKA
UNICREDIT BANK SRBIJA
VOJVOĐANSKA BANKA

(tabela je samo primer i ne dovodi u pitanje promene koje treba da prate izmenu liste banaka na internet prodajnom mestu)

7) Izdavalac, imajući u vidu svoje obaveze u vezi s ponudom usluge IPS plaćanja na prodajnim mestima, koji nije dostavio početni deo deep linka izostavlja se u drop down listi.

8) **Link učesnika se aktivira klikom na njegovo polje u listi. Polje učesnika u listi sadrži samo naziv učesnika.**

9) Preporučeni tekst koji se dodaje već postojećem tekstu, predviđenom kao preporuka za IPS QR kod u delu poslovnih zahteva za ecommerce, a koji upućuje na plaćanje deep linkom je sledeći:

„Možete platiti IPS-om i bez skeniranja IPS QR kôda, izborom banke čiju mbanking aplikaciju imate na svom uređaju.“

10) Tekst koji se predstavlja iznad prve drop down liste (liste deep linkova za građane) je:

„Platite mbanking aplikacijom svoje banke:“

11) Tekst koji se predstavlja iznad druge drop down liste (liste deep linkova za pravna lica i preduzetnike) je:

„Platite mbanking aplikacijom za **pravna lica ili preduzetnike“**

12) Skica prikaza deep linkova na interent prodajnom mestu:

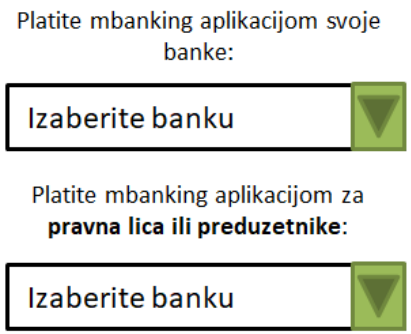

13) Klikom na jednu od drop down lista će se prikazati lista učesnika, a nakon izbora odgovarajućeg učesnika kupac će pokrenuti adekvatnu aplikaciju mobilnog bankarstva.

14) Skica mogućeg izgleda internet prodajnog mesta za **„E MODEL“:**

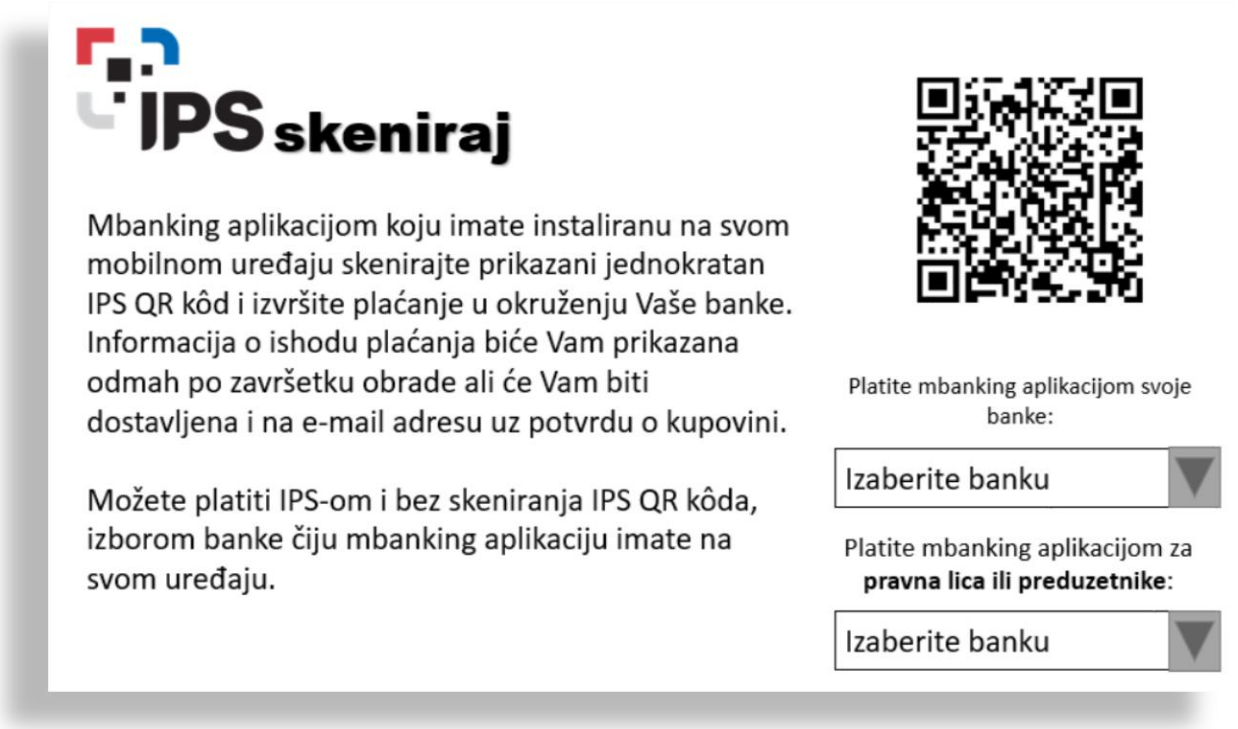

4.1.2.2. „E+ model“ internet prodajnog mesta

1) Trgovac u saradnji sa prihvatiocem <u>može ponuditi</u> svom korisniku i da u okviru svog naloga (koji ima kod trgovca) unapred definiše banku koju bi koristio za IPS plaćanje putem deep linka.

2) U ovom slučaju, trgovac može ulogovanom kupcu prilikom izbora IPS plaćanja, da prikazuje samo jedan deep link, odnosno deep link izdavaoca (banke) kojeg je korisnik izabrao.

3) Trgovac mora jasno povezati svog korisnika sa informacijom koju mu je taj korisnik dostavio i tu informaciju sme koristiti samo radi jednostavnijeg izvršavanja IPS plaćanja putem deep linka.

4) Trgovac kupcu na internet prodajnom mestu nudi IPS QR kod i samo prethodno izabrani deep link u formi polja koje sadrži tekst „PLATI“ i može sadržati naziv učesnika čiju aplikaciju mobilnog bankarstva taj link pokreće. Deep link koji se nalazi unutar tog polja je deep link izdavaoca kojeg je platilac izabrao za vršenje IPS plaćanja putem deep linka.

Primer: PLATI – Naziv izdavaoca

5) Preporučeni tekst koji se **dodaje već postojećem** tekstu koji upućuje na plaćanje IPS QR kodom na ovakvom internet prodajnom mestu je sledeći:

„Možete platiti IPS-om i bez skeniranja IPS QR kôda klikom na dugme PLATI koje se nalazi ispod IPS QR kôda.“

6) Opcija za reizbor izdavaoca

U slučaju da korisnik na prodajnom mestu želi da izabere drugog izdavaoca (za plaćanje putem deep linka) od podrazumevanog, trgovac mu to može omogućiti tako što će mu obezbediti opciju za reizbor izdavaoca.

Ispod polja PLATI trgovac u saradnji sa svojom bankom može korisniku dati opciju za reizbor izdavaoca u formi linkovanog teksta koji može glasiti: **„Želite da platite aplikacijom druge banke?“**

Nakon klika na ovaj tekst korisniku se prikazuju drop down liste svih izdavalaca, a koje su opisane u „E MODELU“. Npr. otvara se pop-up na kome se nalaze drop down liste svih izdavalaca.

7) Skica mogućeg izgleda internet prodajnog mesta za **„E+ MODEL“:**

4.1.2.3. „M model“ internet prodajnog mesta

1) „M MODEL“ prodajnog mesta definiše izgled IPS prodajnog mesta unutar mcommerce aplikacije trgovca.

2) Trgovac korisniku mcommerce aplikacije može ponuditi iznad navedeni „E MODEL“ internet prodajnog mesta za metod „IPS skeniraj“ u aplikaciji.

3) **Međutim, u okviru mcommerce aplikacije trgovca, čak i ako se koristi E MODEL, korisniku se ne mora prikazivati IPS QR kod, već je <u>moguće korisniku omogućiti IPS plaćanje samo putem deep linka.</u>**

4) Trgovac u saradnji sa prihvatiocem <u>može ponuditi</u> svom korisniku i da u okviru mcommerce aplikacije koju ima na telefonu unapred definiše banku koju bi koristio za IPS plaćanja putem deep linka.

5) U ovom slučaju, trgovac može kupcu prilikom izbora IPS plaćanja, da prikazuje samo jedan deep link, odnosno deep link izdavaoca (banke) kojeg je korisnik izabrao. Trgovac mora jasno povezati svog korisnika sa informacijom koju mu je taj korisnik dostavio i tu informaciju sme koristiti samo radi jednostavnijeg izvršavanja IPS plaćanja putem deep linka.

6) Na osnovu dobijene informacije trgovac ima pravo da korisniku nakon izbora IPS plaćanja prikaže samo polje PLATI <u>(**bez** IPS QR koda)</u> u kome će se nalaziti deep link učesnika kojeg je korisnik prethodno izabrao, a koji će voditi do njegove aplikacije mobilnog bankarstva. U polje PLATI pored tog teksta trgovac može upisati i naziv izdavaoca čija će se aplikacija mobilnog bankarstva otvoriti nakon pokretanja deep linka.

Primer: PLATI – Naziv izdavaoca

7) Ako želi, trgovac može da na internet prodajnom mestu kupcu omogući opciju za reizbor izdavaoca i u „M MODELU“. To može uraditi na način koji je opisan u iznad navedenom „E+ MODELU“.

8) U slučaju prikazivanja kupcu polja **PLATI** (bez IPS QR koda)**,** preporučeni tekst koji će prilikom iniciranja plaćanja u mcommerce aplikaciji stajati iznad polja PLATI je sledeći: **„Platite IPS-om klikom na dugme ispod:“**

9) U slučaju prikazivanja „E MODELA“ internet prodajnog mesta, koji uključuje da se ne prikazuje IPS QR kod, prodajno mesto u mcommerce aplikaciji treba da sadrži samo drop down liste i njihove tekstove koji su navedeni pri opisivanju „E MODELA“ internet prodajnog mesta.

10) Skica mogućeg izgleda internet prodajnog mesta za **„M MODEL“:**

4.1.2.4. Odabir deep linka učesnika čija aplikacija nije aktivirana na uređaju

1) U slučaju da kupac odabere link kojim ne može pokrenuti aplikaciju mobilnog bankarstva na svom uređaju njemu se otvara veb stranica izabranog izdavaoca koja sadrži informacije o IPS plaćanjima.

2) Veb stranica izdavaoca na koju se platilac usmerava u opisanoj situaciji mora minimalno sadržati sledeće informacije koje se dovode u vezu sa deep linkom, odnosno IPS plaćanjima:

a. Objašnjenje zašto je otvorena ta veb stranica umesto pokretanja aplikacije mobilnog bankarstva;

b. Objašnjeni načini plaćanja putem IPS-a na internetu – IPS QR kod i deep link tehnologija;

c. Napomena da korisnik mora da odabere link onog učesnika (banke) čiju aplikaciju mobilnog bankarstva ima instaliranu i aktiviranu na mobilnom uređaju.

4.2. E-Commerce – dodatno

NAPOMENE ZA E-COMMERCE:

IPS plaćanje na prodajnom mestu je plaćanje putem IPS QR koda i zato je važno da prihvatioci obezbede da se na internet prodajnim mestima trgovaca koristi pojam IPS QR kôd i IPS skeniraj.

Može se desiti da primaoci plaćanja koji naplatu vrše nalogom za prenos ili nalogom za uplatu, na svom internet sajtu – koriste NBS IPS QR kao zamenu za jednostavnije popunjavanje platnog naloga i izvršavanje plaćanja. Kada platioci na takav način plaćaju (skeniranjem NBS IPS QR) to NIJE instant plaćanje na prodajnom mestu.

Prihvatilac bi trebalo da obrati pažnju da ako njegov trgovac istovremeno koristi i NBS IPS QR (OZNAKA „PR“) na svojoj internet prodavnici kao zamenu za plaćanje platnim nalogom (npr. nalogom za prenos) da njegov trgovac takvo plaćanje **ne može reklamirati** kao IPS plaćanje na prodajnom mestu.

Takvo plaćanje može biti običan transfer odobrenja kroz RTGS i Kliring ili običan instant transfer odobrenja (TTC 001) i učesnici možda platiocima naplaćuju naknadu za takvo plaćanje.

Takođe, na navedeni transfer odobrenja ne primenjuju se povraćaji koji se odnose na IPS plaćanja na prodajnim mestima.

Preporučeni tekst koji bi trgovac imao u slučaju primene NBS IPS QR koda:

Plaćanje se može izvršiti platnim nalogom tako što je instrukcija za plaćanje sadržana u NBS IPS QR kôdu. Svojom aplikacijom mobilnog bankarstva skenirajte NBS IPS QR i nalog za prenos biće automatski popunjen podacima iz ovog kôda. Za sprovođenje daljih koraka u vezi s realizacijom kupovine potrebno je da prvo evidentiramo plaćanje.

VAŽNO!

Prihvatioci za e-commerce rešenja **u obavezi su** da na imejl adresu platni.sistem@nbs.rs dostavljaju obaveštenje **o svakom trgovcu sa kojim zaključe ugovor o prihvatanju IPS plaćanja putem IPS QR koda na online prodavnici trgovca** u formi xls tabele koja je sastavni deo tehničke dokumentacije i koja je učesnicima na raspolaganju na FTP serveru NBS.

Obaveštenje se dostavlja bez odlaganja nakon omogućavanja IPS plaćanja na internet prodajnom mestu trgovca. Prilikom dostavljanja, prihvatilac navodi i da li je izvršio odgovarajuću kontrolu internet prodajnog mesta trgovca kako bi se obezbedila usklađenost prihvatanja s utvrđenim propisima, okvirnim ugovorom i dobrim poslovnim običajima.

(prilikom kontrole internet prodajnog mesta trgovca prihvatilac treba da ima u vidu tehničko-tehnološko rešenja koje se implementira i zahteve koji su ispunjeni tokom testiranja i pilot produkcije s tim u vezi)

5. Ostale napomene za IPS plaćanja na prodajnim mestima

1) Odlukom IPS – Prilog 1, propisano je da se za podatke u IPS QR kodu koristi znakovni set UTF-8, kao i ostali standardi u vezi s brojem i tipom karaktera. Izdavaoci i prihvatioci treba da obezbede za IPS QR kod platioca, odnosno trgovca **poštovanje propisanog standarda (znakovni set UTF-8), broj i tip karaktera** i da obezbede da IPS QR kodovi izdavaoca za IPS pokaži budu odgovarajući (isti) na Andorid i iOS mobilnim telefonima. To važi i za prihvatioce koji planiraju pružanje usluge prihvatanja na mobilnim uređajima (npr. mobilnim telefonima). Izadavoci i prihvatioci treba da obezbede da aplikativna rešenja za instant plaćanja prate tehnološki razvoj navedenih platformi.

2) Da izdavaoci i prihvatioci obezbede za IPS QR kodove čitanje propisanog UTF-8 znakovnog seta prilikom njihovog skeniranja, kao i da se u elektronskim porukama koje se koriste u IPS NBS sistemu na odgovarajući način prenose podaci koje sadrže IPS QR kodovi. Ovo je, podsećamo, naročito od značaja za metod IPS pokaži uzimajući u obzir da zbog specifičnosti ovog metoda, IPS NBS sistem vrši validaciju naziva trgovca u pain.001 i pacs.008 i da ako ti nazivi nisu u potpunosti „upareni“ transakcija neće biti izvršena.

3) U slučaju kada se u elektronskim porukama koje se razmenjuju u IPS NBS sistemu, naročito za instant plaćanje na prodajnim mestima, koriste pojedini elementi tih poruka, što zbog potrebe validacija u IPS NBS sistemu, što zbog potreba banke (u slučaju opcionih elemenata

poruka), a ti elementi ne sadrže vrednost i u formatu poruke nije eksplicitno navedeno šta se u tom slučaju unosi – potrebno je da banke primene odgovarajuća pravila koja su već navedena u formatu poruke pacs.008, a to je da se taj element popunjava sa „NOTPROVIDED“.

4) Ovo naročito navodimo u vezi s metodom IPS pokaži, s obzirom na to da IPS QR kodovi platioca u skladu sa Prilogom 1 Odluke mogu, a ne moraju da sadrže opcione tag-ove (npr. naziv platioca, adresa platioca). Ako opcioni tagovi nisu navedeni u IPS QR kodu platioca za ovaj metod, nakon preuzimanja podataka iz takvog IPS QR koda platioca, u zavisnosti od tehničko-tehnološkog rešenja banke, elementi poruke pain.001 ne mogu sadržati vrednosti koje ne odgovaraju činjeničnom stanju (npr. ne mogu biti unete tačke u element poruke) već element mora biti popunjen sa NOTPROVIDED ako ne sadrži vrednost ili da ne bude naveden uzimajući u obzir minimalni broj elemenata predviđen formatom te poruke za potrebe validacija u IPS NBS sistemu.

(IZNAD NAVEDENO PRIKAZANO JE KROZ PRIMERE DATE U DELOVIMA 2.1. i 2.2. ovog dokumenta)

6. Napomene u vezi s pružanjem usluge prihvatanja IPS plaćanja u skladu sa pravilima

S obzirom na specifičnost različitih rešenja i činjenice da trgovci i pružaoci tehničkih usluga mogu pripremati rešenja koja odgovaraju potrebama trgovaca, potrebno je da prihvatioci imaju u vidu **tačku 45v. pravila IPS NBS** u vezi s dostupnošću tehničke dokumentacije i specifikacije u vezi s prihvatanjem platnog instrumenta trgovcima i pružaocima tehničkih usluga radi razmatranja implementacije rešenja.

Primena navedene odredbe pravila IPS NBS ima za cilj da se mogu pripremiti tehničko-tehnološka rešenja koja odgovaraju potrebama trgovaca (od strane trgovca koji ima tehničkih mogućnosti za to ili pružaoca tehničkih usluga koji ima tehničkih mogućnosti da za trgovca pripremi tehničko-tehnlološko rešenje) i prihvatilac je u obavezi da trgovcu ili pružaocu tehničkih usluga učini dostupnim, bez naknade, svu relevantnu tehničku dokumentaciju i specifikaciju u skladu sa pravilima IPS NBS i nakon uspostavljanja saradnje da obezbedi odgovarajuće uslove za testiranje tog rešenja.

NBS kao operator IPS NBS sistema može zahtevati od prihvatilaca informacije u vezi s primenom navedene odredbe pravila, a naročito u vezi s razmatranjem implementacije rešenja sa trgovcima i pružaocima tehničkih usluga.

7. Kodovi – pacs.002 NAUT, camt.056, camt.029, pain.002 i pacs.004 poslat bez zahteva camt.056

Tabela – kodovi 1

Kodovi (ISO)	ISO naziv (na engleskom)	Poruka u kojoj se koristi	Opis
AC01	IncorrectAccountNumber	pacs.002 NAUT pacs.004 poslata bez camt.056 pain.002	Broj platnog računa nije tačan
AC03	InvalidCreditorAccountNumber	camt.056	Ovaj kod koristi se u slučaju **kada je platiočev pružalac platnih usluga načinio grešku** i generiše camt.056, u skladu s propisima
AC04	ClosedAccountNumber	pacs.002 NAUT pacs.004 poslat bez camt.056 pain.002 camt.029	Platni račun ugašen
AC06	BlockedAccount	pain.002 camt.029	Platni račun blokiran
AC09	InvalidAccountCurrency	pacs.002 NAUT pacs.004 poslat bez camt.056 pain.002	Platni račun nije u dozvoljenoj valuti
AG01	TransactionForbidden	pacs.002 NAUT pacs.004 poslat bez camt.056 pain.002	Transfer odobrenja nije dozvoljen za specificirani platni račun

AG03	TransactionNotSupported	pain.002	Tip transakcije nije podržan/autorizovan za specificirani račun (uzimajući u obzir kada se u skladu sa preporukama za standardizovani IPS QR kod koristi TOTP – jednokratna šifra platioca)
AM02	NotAllowedAmount	pain.002	Iznos specificiran u transakciji/poruci veći je od limita po transakciji
AM04	InsufficientFunds	pain.002 camt.029	Nedovoljno novčanih sredstava za pokriće iznosa specificiranog u transakciji/poruci
AM05	Duplication	pacs.002 NAUT pacs.004 poslat bez camt.056 pain.002	Transakcija/poruka je duplikat (uzimajući u obzir da učesnici mogu koristiti svoje Transaction ID)
AM12	InvalidAmount	pain.002	Iznos nije validan
ARDT	AlreadyReturnedTransaction	camt.029	Novčana sredstva po osnovu originalnog instant transfera odobrenja već vraćena Koristi se i kada se camt.029 šalje u vezi s povraćajem po osnovu plaćanja na prodajnom mestu, na način utvrđen u delu 8. ovog dokumenta
DUPL	DuplicatePayment	camt.056	Ovaj kod koristi se u slučaju **kada je platiočev pružalac platnih usluga načinio grešku** i generiše camt.056, u skladu s propisima
MS02	NotSpecifiedReasonCustomer Generated	pacs.002 NAUT camt.029	Razlog po nalogu primaoca plaćanja koji nije specificiran
MS03	NotSpecifiedReasonAgent Generated	pacs.002 NAUT pain.002	Razlog generisan od strane učesnika koji nije specificiran

NOAS	NoAnswerFromCustomer	camt.029	Nema odgovora od primaoca plaćanja
NOOR	NoOriginalTransactionReceived	camt.029	Originalni instant transfer odobrenja nije primljen
RR01	Missing Debtor Account or Identification	pacs.002 NAUT pain.002	Razlozi utvrđeni propisima
RR02	Missing Debtor Name or Address	pacs.002 NAUT pain.002	Razlozi utvrđeni propisima
RR03	Missing Creditor Name or Address	pacs.002 NAUT pain.002	Razlozi utvrđeni propisima
RR04	Regulatory Reason	pacs.002 NAUT pacs.004 poslat bez camt.056 pain.002 camt.029	Razlozi utvrđeni propisima **Koristi se i kada se šalje pacs.004 bez camt.056** u vezi s povraćajem po osnovu plaćanja na prodajnom mestu, na način utvrđen u delu koji se odnosi na povraćaje **na prodajnim mestima**
RR07	RemittanceInformationInvalid	pacs.004 poslat bez camt.056 pain.002	Struktura detalja o instant transferu odobrenja nije u skladu sa standardom za formatiranje podataka

TECH	TechnicalProblem	camt.056 - pacs.002 NAUT - pain.002	Ovaj kod koristi se u slučaju **kada je platiočev pružalac platnih usluga načinio grešku** i generiše camt.056, u skladu s propisima Koristi se i za camt.056 u vezi s povraćajem po osnovu plaćanja na prodajnom mestu, na način utvrđen u delu koji se odnosi na ove povraćaje Ovaj kod se koristi u poruci pacs.002 NAUT i pain.002 u skladu sa „Napomenom u vezi s potpisivanjem poruka“

Tabela – kodovi 2

Dodatni IPS kodovi	**Naziv**	**Poruka u kojoj se koristi**	**Dodatno pojašnjenje za korišćenje u IPS**
ID01	Pogrešan iznos generisao platilac	camt.056	Koristi se kada platiočev pružalac platnih usluga dostavlja camt.056 na osnovu zahteva platioca (platilac načinio grešku u iznosu za plaćanje)
ID02	Pogrešan platni račun primaoca plaćanja generisao platilac	camt.056	Koristi se kada platiočev pružalac platnih usluga dostavlja camt.056 na osnovu zahteva platioca (platilac pogrešio platni račun primaoca plaćanja)
ID03	Razlog po nalogu platioca	camt.056	Razlog po nalogu platioca koji nije specificiran Koristi se i kod slanja camt.056 za povraćaj po osnovu plaćanja na prodajnom mestu, na način utvrđen u delu koji se odnosi na ove povraćaje

ID04	Iznos veći od iznosa iz platnog naloga platioca generisao platiočev pružalac platnih usluga	camt.056	Koristi se u slučaju **kada je platiočev pružalac platnih usluga načinio grešku** i generiše camt.056, u skladu s propisima

Kodovi iz Tabela unose se:

- za pacs.002 NAUT – Document/FIToFIPmtStsRpt/TxInfAndSts/StsRsnInf
- za pacs.004 koji se dostavlja bez zahteva camt.056 – Document/PmtRtr/TxInf/RtrRsnInf
- za camt.056 – Document/FIToFIPmtCxlReq/Undrlyg/TxInf/CxlRsnInf
- za camt.029 – Document/RsltnOfInvstgtn/CxlDtls/OrgnlGrpInfAndSts/CxlStsRsnInf
- za pain.002 - Document/CstmrPmtStsRpt/OrgnlGrpInfAndSts/StsRsnInf

SISTEMSKI KOD OD ZNAČAJA ZA PRODAJNA MESTA:

U slučaju kada u IPS sistemu istekne vreme za čekanje izdavaoca na odgovor (vreme da izdavalac odgovori na pain.001 koji prima u metodu IPS pokaži), odnosno prihvatioca na odgovor (vreme da prihvatilac odgovori na pacs.008 u metodu IPS skeniraj) – sistem odbija izvršenje i dostavlja učesnicima poruke u kojima je sistemski kod **EA374.**

NAPOMENA KODOVI 1:

U slučaju kada je učesnik dostavio pacs.002 NAUT, u poruci iz IPS NBS sistema pacs.002 STAT kojom se odbija pacs.008, u elementu OrgnlGrpInfAndSts biće interni sistemski kod, a u TxInfAndSts u Reason biće kod koji je dostavio učesnik-primalac u okviru pacs.002 NAUT.

U slučaju kada se pacs.008 ne odbija na osnovu pacs.002 NAUT, već se radi direktno o odbijanju pacs.008 od strane IPS NBS sistema u TxInfAndSts će biti ista informacija (**interni sistemski error kod**) kao što je i u delu OrgnlGrpInfAndSts.

NAPOMENA U VEZI S POTPISIVANJEM PORUKA:

Ako učesnik koji primi pacs.008 utvrdi grešku u poslovnom potpisu te poruke – dužan je da odgovori sa pacs.002 NAUT i kodom razloga za odbijanje TECH.

Ako učesnik koji primi pain.001 kroz IPS NBS sistem utvrdi grešku u poslovnom potpisu te poruke, dužan je da odgovori sa pain.002 i kodom razloga za odbijanje TECH.

Za sve ostale poruke, ako učesnik koji primi poruku utvrdi grešku u poslovnom potpisu te poruke – dužan je da o odmah operatoru IPS NBS sistema (NBS) dostavi obaveštenje porukom camt.998.001.02_TEXTMESSSAGE sa oznakom ALRT i u tag <Txt> unosi /BS/Message-ID poruke na koju se to obaveštenje odnosi. Primalac poruke je NBSRRSBDAB1.

Poruke koje sadrže poslovni potpis (AppHdr/Sgntr) a koje učesnik dostavlja u IPS NBS i čija se kopija dostavlja učesniku primaocu su:

* pacs.008
* pacs.004
* camt.056
* camt.029
* pain.001
* pain.002
* camt.998 BILLSREQ

8. Povraćaj po osnovu plaćanja na prodajnom mestu

1) NBS u okviru IPS NBS omogućava učesnicima izvršavanje povraćaja po osnovu plaćanja na prodajnom mestu.

2) U ovom delu TD1 dokumenta data su bliža objašnjenja u vezi sa poslovnom i tehničkom proverom poruka koje se koriste za povraćaje po osnovu plaćanja na prodajnom mestu, njihovim elementima, sadržajem i načinom popunjavanja tih elemenata i to:

a. zahtev za povraćaj koji dostavlja izdavalac (camt.056) i povraćaj koji vrši prihvatilac (pacs.004) na osnovu camt.056 ili samostalno;
b. zahtev za vraćanje novčanih sredstava koji dostavlja prihvatilac (camt.998 TEXTMESSAGE) i vraćanje novčanih sredstava koje vrši izdavalac (pacs.008);
c. informacija koju dostavlja prihvatilac da je već izvršio povraćaj (camt.029) ako dobije zahtev za povraćaj po istom osnovu.

3) Poslovna i tehnička provera poruka (**zahteva – camt.056, camt.998 TEXTMESSAGE i camt.029**) obuhvata: postojanje učesnika u sistemu (izdavaoca i prihvatioca), validaciju formata poruka u skladu sa xsd opisom, validaciju potpisa i jedinstvenost referentne oznake poruke (jedinstveni identifikator poruke) - MsgID.

4) Poslovna i tehnička provera poruke (**povraćaj – pacs.004**) obuhvata: postojanje učesnika u sistemu (izdavaoca i prihvatioca), provera raspoloživosti novčanih sredstava za prihvatioca, validaciju formata poruka u skladu sa xsd opisom, validaciju potpisa i jedinstvenost referentne oznake poruke (jedinstveni identifikator poruke) - MsgID.

5) Poslovna i tehnička provera poruke (**vraćanje novčanih sredstava – pacs.008**) obuhvata poslovne i tehničke provere koje se odnose na nalog za prenos.

Dijagram toka osnovnih poslovnih procesa u vezi s povraćajima po osnovu plaćanja na prodajnom mestu

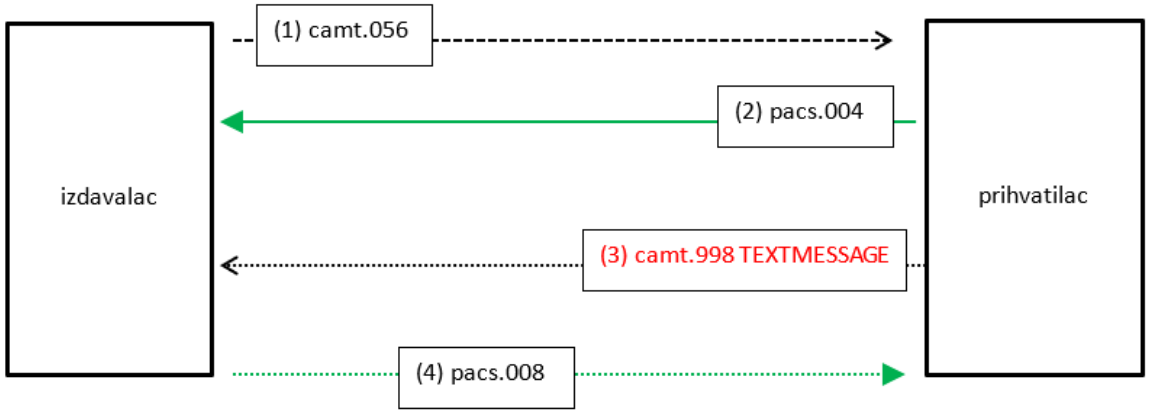

NAPOMENA: U skladu sa Odlukom IPS učesnici, između ostalog, treba da sarađuju u vezi s upotrebom IPS plaćanja na prodajnim mestima. Imajući to u vidu pre nego izdavalac dostavi zahtev za povraćaj novčanih sredstava, izdavalac može dostaviti prihvatiocu zahtev za dobijanje podataka o transakciji, na koji je prihvatilac dužan da odgovori. Za ove potrebe učesnici koriste imejl adrese opredeljene za povraćaje novčanih sredstava koje su na raspolaganju na FTP serveru NBS.

8.1. Poruke za osnovne poslovne procese u vezi s povraćajem – IPS na prodajnom mestu

NAPOMENE:	
1.	Za izvršavanja povraćaja po osnovu plaćanja na prodajnom mestu potrebno je da izdavalac i prihvatilac obavezno koriste kodove **TTC 004 i TTC 005** – u zavisnosti od iznosa iz izvršenog zahteva za plaćanje na prodajnom mestu. **TTC 004** – instant transfer odobrenja na prodajnom mestu – **600.01 i više** **TTC 005** – instant transfer odobrenja na prodajnom mestu – **do 600.00**
1.	**Navedeni kodovi su uvek vezani za inicijalni zahtev za plaćanje na prodajnom mestu, odnosno pacs.008 bez** obzira na iznos povraćaja. 1) Npr. **izvršen je pacs.008** na prodajnom mestu u iznosu od RSD 1500.00; 2) Izdavalac traži povraćaj u iznosu od RSD 400.00 zbog vise naplaćenih sredstava – **camt.056 mora da sadrži TTC 004;** 3) Prihvatilac vrši povraćaj sa **pacs.004** u koju mora da unese **TTC 004 iako je iznos povraćaja RSD 400.00**. Treba imati u vidu da NBS računa „obrnut" interchange (za povraćaje novčanih sredstava).
2.	Upotreba bilo kojeg drugog koda **osim TTC 004 ili TTC 005** može dovesti u problem drugu stranu, prouzrokovati nepravilan obračun međubankarske naknade i naknada koje naplaćuje NBS, kao i izvršavanje povraćaja po osnovu plaćanja na prodajnom mestu na način koji je utvrđen propisima i pravilima IPS NBS.
3.	U poruci pacs.004 koju dostavlja prihvatilac **IPS NBS ne proverava iznos u odnosu na pacs.008** – u smislu da li je veći ili manji od iznosa iz pacs.008.

U skladu s pravilima IPS NBS, **izdavalac i prihvatilac odgovorni su za poruke**, a naročito za sadržaj i način popunjavanja elemenata ovih poruka na način utvrđen u ovom delu dokumenta, **tačnost** i **povezanost podataka** u tim porukama i njihovo dostavljanje u rokovima utvrđenim Odlukom IPS i da **NBS nije odgovorna za štetu** koja nastane usled postupanja učesnika suprotno tome.

8.1.1. Zahtev izdavaoca za povraćaj: camt.056

Ključni elementi

CAMT.056 KADA SE KORISTI U VEZI S PLAĆANJEM NA PRODAJNIM MESTIMA:

ZA OSTALE ELEMENTE CAMT.056 OBAVEZNO TREBA IMATI U VIDU FORMAT PORUKE, KAO I PRIMERE IZ DOKUMENTA BUSINESS FLOWS AND MESSAGE SAMPLES – DEO 3.3.1.1 Payment cancellation request

Podsećanje – pojedini elementi iz primera camt.056 (dokument Business flows and message samples)	**Query message unique reference** u camt.056: **/Document/FIToFIPmtCxlReq/Assgnmt/Id** Element u camt.056 **-** Case identifier. Fill with same value as **query message unique reference** or with internal id **/Document/FIToFIPmtCxlReq/Case/Id**
Jedinstveni identifikator poruke pacs.008 (MsgId pacs.008)	**/Document/FIToFIPmtCxlReq/Undrlyg/TxInf/OrgnlGrpInf/OrgnlMsgId**
Kod razloga za povraćaj	**/Document/FIToFIPmtCxlReq/Undrlyg/TxInf/CxlRsnInf/Rsn/Prtry** **Koriste se kodovi:** 1) **ID03 (razlog po nalogu platioca)** ili

	2) **TECH** (u slučaju dostavljanja camt.056 u vezi s nepravilno izvršenim zahtevom za plaćanje na prodajnom mestu – kada je razlog za povraćaj **INI** iz pravila IPS NBS)
Obavezno korišćenje TTC 004 ili TTC 005	**/Document/FIToFIPmtCxlReq/Undrlyg/TxInf/OrgnlTxRef/PmtTpInf/CtgyPurp/Prtry**
Oznaka razloga za povraćaj u camt.056 (oznaka utvrđena pravilima IPS NBS) Oznake iz pravila IPS NBS su: **01** - platilac je dobio informacije da je IPS plaćanje na prodajnom mestu izvršeno, a trgovac tvrdi da te informacije nije dobio usled čega nije isporučio robu ili uslugu **02** – platilac je dobio informacije da je IPS plaćanje na prodajnom mestu izvršeno, ali tvrdi da je izvršeno više puta **03** - platilac je dobio informacije da je IPS plaćanje na prodajnom mestu izvršeno, ali tvrdi da je izvršeno u iznosu koji prelazi iznos utvrđen za plaćanje robe/usluge **04** - platilac je dobio informacije da je IPS plaćanje na prodajnom mestu izvršeno, ali tvrdi da je na istom prodajnom mestu izvršio plaćanje robe/usluge na drugi način ili drugim IPS zahtevom za plaćanje.	**/Document/FIToFIPmtCxlReq/Undrlyg/TxInf/CxlRsnInf/AddtlInf** **Osnovno pravilo: Zaseban tag sa oznakom /ZZP/…oznaka razloga za povraćaj iz pravila rada IPS**: /ZZP/02 ili /ZZP/INI - Kada izdavalac dostavlja camt.056 zbog toga što je platiočev zahtev za plaćanje na prodajnom mestu izvršen u iznosu koji prelazi utvrđeni iznos za plaćanje robe/usluge pored taga za oznaku razloga unosi se i poseban tag za iznos sa oznakom /IZN/… iznos razlike za koju se traži povraćaj novčanih sredstava. To znači: Tag 1: Oznaka razloga Tag 2: Iznos za povraćaj /ZZP/03 /IZN/1200.00 - U camt.056 izdavalac može navesti broj svog internog računa na koji prihvatilac treba da izvrši povraćaj

05 – platilac i trgovac su dobili informacije da je IPS plaćanje na prodajnom mestu izvršeno, a platilac tvrdi da, uprkos izvršenom plaćanju na prodajnom mestu trgovac nije isporučio robu/uslugu **INI –** izdavalac je nepravilno izvršio platiočev zahtev za plaćanje na prodajnom mestu	Zaseban tag sa oznakom /RN/**broj internog računa izdavaoca** u strukturi 18 cifara fiksno bez crtica, sa vodećim nulama npr. /RN/250000000001254116 **Primeri zajedno sa razlozima:** /ZZP/INI /RN/250000000001254116 ili /ZZP/01 /RN/250000000001254116 ili /ZZP/03 /IZN/1200.00 /RN/250000000001254116 ….

8.1.2. Povraćaj (dostavlja prihvatilac): pacs.004

- na osnovu zahteva izdavaoca za povraćaj – na osnovu camt.056
- bez zahteva izdavaoca za povraćaj

PACS.004 KADA SE KORISTI U VEZI S PLAĆANJEM NA PRODAJNIM MESTIMA:

ZA OSTALE ELEMENTE PORUKE PACS.004 OBAVEZNO TREBA IMATI U VIDU FORMAT PORUKE, KAO I PRIMERE IZ DOKUMENTA BUSINESS FLOWS AND MESSAGE SAMPLES I TO:

- DEO 3.3.1.2 kada se pacs.004 priprema na osnovu camt.056
- DEO 3.2.1.1 kada se pacs.004 dostavlja samostalno.

Jedinstveni identifikator poruke pacs.008 (MsgId pacs.008)	**/Document/PmtRtr/OrgnlGrpInf/OrgnlMsgId**
Podsećanje – pojedini elementi iz primera poruke pacs.004 pripremljene na osnovu camt.056 (dokument Business flows and message samples) – reference poruke pacs.004	**Return Id. Fill with the same value as MsgId if there is no internal id to be used** **/Document/PmtRtr/TxInf/RtrId**
Kod razloga za povraćaj	**/Document/PmtRtr/TxInf/RtrRsnInf/Rsn/Prtry** 1. U slučaju kada se pacs.004 dostavlja na osnovu camt.056 **unosi se prema formatu poruke CANC**

	2.U slučaju kada se pacs.004 dostavlja bez camt.056 koristi se kod **RR04** iz dela ovog dokumenta u kojem su navedeni kodovi.
NAPOMENA: Primena pravila u vezi s formatom ove poruke kada se dostavlja na osnovu camt.056	**Prihvatilac mora poštovati pravila** formata poruke pacs.004 u vezi s podacima koji se navode kada se ona dostavlja na osnovu camt.056 <u>Podaci utvrđeni formatom poruke za grupni element:</u> **/Document/PmtRtr/TxInf/RtrRsnInf** **/Document/PmtRtr/TxInf/RtrRsnInf/Orgtr (OPCIONO POLJE)** - ako se pacs.004 šalje na osnovu camt.056 – **podsećamo** da je u formatu poruke navedeno (In case of pacs.004 initiated by camt.056 indicate here sender BIC of camt.056 request); - ako se pacs.004 šalje samostalno – unosi se BIC pošiljaoca poruke pacs.004
Referenca iz poruke camt.056	**/Document/PmtRtr/TxInf/RtrRsnInf/AddtlInf** - ako se dostavlja pacs.004 na osnovu camt.056 – **podsećamo** da je u formatu poruka navedeno: "**In case when pacs.004 is based on cancellation request camt.056 specify here cancellation request reference as taken from Case/Id field**".

Korišćenje odgovarajućeg koda za local instrument	**/Document/PmtRtr/TxInf/OrgnlTxRef/PmtTpInf/LclInstrm/Prtry** - za izvršenu pacs.008 u metodu IPS pokaži koristiti u pacs.004 kod IFTS-RFCT (Prezentovanje kupca) - za izvršenu pacs.008 u metodu IPS skeniraj koristiti u pacs.004 kod IFTS-CSCT (Prezentovanje trgovca)
Obavezno korišćenje TTC 004 ili TTC 005	**/Document/PmtRtr/TxInf/OrgnlTxRef/PmtTpInf/CtgyPurp/Prtry**
Oznaka razloga za povraćaj (oznaka utvrđena pravilima IPS NBS, odnosno oznaka u skladu sa ovim dokumentom) **PNI** – prihvatilac je utvrdio da usled netačnih podataka u zahtevu za plaćanje na prodajnom mestu ili zbog tehničkih problema trgovcu nije dostavio informacije da je zahtev za plaćanje na prodajnom mestu izvršen	**/Document/PmtRtr/TxInf/RtrRsnInf/AddtlInf** 1.U slučaju kada se pacs.004 dostavlja na osnovu camt.056 **preuzima se oznaka razloga iz camt.056** npr. u camt.056 razlog je bio /ZZP/02 - u pacs.004 preslikava se ovaj razlog /ZZP/02 ili 2.U slučaju kada se pacs.004 dostavlja bez camt.056 pravila za popunjavanje elemenata su sledeća: - kada pacs.004 dostavlja **samostalno prihvatilac** zato što je utvrdio da postoji osnov za povraćaj **po osnovu razloga PNI** u poruci pacs.004 to se navodi kao zaseban tag **/POV/PNI** **OBAVEZNO JE KORIŠĆENJE AddtlInf U SLUČAJU PNI I TO SA PODATKOM /POV/PNI**

	- kada pacs.004 dostavlja samostalno prihvatilac ali **na osnovu zahteva svog trgovca** u poruci pacs.004 učesnik može sprovesti sledeće: 1) može se navesti element /Document/PmtRtr/TxInf/RtrRsnInf/AddtlInf sa podatkom **/POV/00** (cifre 00) 2) može se navedeni element izostaviti.
Debtor account (u poruci pacs.004)	**/Document/PmtRtr/TxInf/OrgnlTxRef/DbtrAcct/Id/Othr/Id** 1. Kada **prihvatilac** dostavlja pacs.004 na osnovu camt.056 u ovo polje može navesti broj svog internog računa koji koristi za povraćaje po osnovu instant plaćanja na prodajnom mestu. Broj internog računa **prihvatioca** npr. 275123451234512336 (18 cifara fiksno bez crtica, sa vodećim nulama) 2. Kada prihvatilac dostavlja samostalno pacs.004 zato što je trgovac tražio od prihvatioca da vrati novac platiocu – **prihvatilac treba da ima u vidu da se ovde, ako je moguće, unosi broj računa trgovca.** 3. Kada prihvatilac dostavlja samostalno pacs.004 zbog razloga **PNI** (prihvatilac nepravilno izvršenje) **treba da ima u vidu prilikom navođenja broja računa u ovom polju – da li je odobrio račun trgovca ili nije.** Ostali elementi u vezi s **Debtor** treba da prate poslovnu logiku u zavisnosti od iznad navedenog (u smislu navođenja u pacs.004 kao debtora – prihvatioca, odnosno trgovca).

Creditor account (u poruci pacs.004)	**/Document/PmtRtr/TxInf/OrgnlTxRef/CdtrAcct** 1. Kada prihvatilac dostavlja pacs.004 na osnovu camt.056 u ovo polje navodi **broj računa koji je dobio od izdavaoca u camt.056** Broj računa npr. 250000000001254116 (18 cifara fiksno bez crtica, sa vodećim nulama) Ostala polja koja su obavezna a odnose se na „Creditor“ popunjavaju se na odgovarajući način (u slučaju iznad – unosi se „Creditor name“ – naziv banke izdavaoca) 2. Kada prihvatilac dostavlja samostalno pacs.004 zato što je trgovac tražio od prihvatioca da vrati novac platiocu – **prihvatilac ovde unosi broj računa platioca iz poruke pacs.008.** Ostala polja koja su obavezna a odnose se na „Creditor“ popunjavaju se na odgovarajući način (u slučaju iznad – unose se podaci o platiocu koji su bili u pacs.008, uključujući i popunjavanje sa notprovided ako podataka nije bilo u pacs.008) 3. Kada prihvatilac dostavlja samostalno pacs.004 zbog razloga **PNI** (prihvatilac nepravilno izvršenje) - **prihvatilac ovde unosi broj računa platioca iz poruke pacs.008**. Ostala polja koja su obavezna a odnose se na „Creditor“ popunjavaju se na odgovarajući način (u slučaju iznad – unose se podaci o platiocu koji su bili u pacs.008, uključujući i popunjavanje sa notprovided ako podataka nije bilo u pacs.008)
Iznos u poruci pacs.004	U slučaju kada prihvatilac dobije camt.056 u kojem se navodi iznos koji se traži za povraćaj npr. /ZZP/03 /IZN/1200.00 /RN/250000000001254116

	Prihvatilac iznos unosi u odgovarajuće polje poruke pacs.004 prema prema standardu tog polja, što znači bez oznake /IZN/.
Šifra plaćanja	**/Document/PmtRtr/TxInf/OrgnlTxRef/Purp/Prtry** Za navođenje šifre plaćanja može se koristiti navedeni element. Ipak treba imati u vidu da se u slučaju povraćaja koji se vrši u IPS NBS sistemu – isti vrši porukom za povraćaj tako da je jasno da se radi o povraćaju novčanih sredstava i bez navođenja šifre plaćanja. Ako se šifra plaćanja navodi, koristiti kao oblik plaćanja oznaku 9 u skladu s Odlukom o platnim nalozima. Što se tiče osnova plaćanja – koristiti osnov iz pacs.008. Npr. ako je šifra plaćanja u pacs.008 bila 221 – onda bi šifra plaćanja za pacs.004 bila 921.

8.1.3. Informacija o već izvršenom povraćaju (dostavlja prihvatilac): camt.029

U skladu sa Odlukom IPS u slučaju kada prihvatilac primi zahtev izdavaoca za povraćaj (camt.056), a po istom osnovu je već izvršio povraćaj dostavlja se ova informacija.

CAMT.029 KADA SE KORISTI U VEZI S PLAĆANJEM NA PRODAJNIM MESTIMA:

ZA OSTALE ELEMENTE PORUKE CAMT.029 OBAVEZNO TREBA IMATI U VIDU FORMAT PORUKE, KAO I PRIMERE IZ DOKUMENTA BUSINESS FLOWS AND MESSAGE SAMPLES I TO DEO 3.3.2 Payment Cancellation Request – Negative answer successful flow

Reference iz poruke camt.056	**/Document/RsltnOfInvstgtn/RslvdCase/Id**

	U primeru poruke camt.029 navedeno je za ovaj element: **Case/Id** as indicated in original cancellation message **camt.056** **/Document/RsltnOfInvstgtn/CxlDtls/OrgnlGrpInfAndSts/OrgnlMsgId** U primeru poruke camt.029 navedeno je za ovaj element: Original cancellation message query reference as indicated in **Assgnmt/Id of camt.056.**
Kod razloga za dostavljanje camt.029	/Document/RsltnOfInvstgtn/CxlDtls/OrgnlGrpInfAndSts/CxlStsRsnInf/Rsn/Prtry Koristi se iz dela ovog dokumenta u kojem su navedeni kodovi sledeći kod: **ARDT–AlreadyReturnedTransaction**
Jedinstveni identifikator poruke pacs.004 kojom je izvršen povraćaj po istom osnovu (MsgId pacs.004)	/Document/RsltnOfInvstgtn/CxlDtls/OrgnlGrpInfAndSts/CxlStsRsnInf/AddtlInf **zaseban tag sa oznakom /IOP/MsgId poruke pacs.004** npr. /IOP/HAABRSBGAXXX19020220596000000017

8.1.4. Zahtev za vraćanje novčanih sredstava (dostavlja prihvatilac): camt.998 TEXTMESSAGE

CAMT.998 TEXTMESSAGE KADA SE KORISTI U VEZI S PLAĆANJEM NA PRODAJNIM MESTIMA:

ZA OSTALE ELEMENTE PORUKE CAMT.998 TEXTMESSAGE OBAVEZNO TREBA IMATI U VIDU FORMAT PORUKE, KAO I PRIMERE IZ DOKUMENTA BUSINESS FLOWS AND MESSAGE SAMPLES I TO DEO 4.5.1 Free text message - successful flow

Oznaka da se radi o zahtevu za vraćanje novčanih sredstva	/Document/PrtryMsg/PrtryData/Document/TxtMsg/Impt **REQU**
Jedinstveni identifikator prethodno izvršenog povraćaja (MsgId pacs.004)	/Document/PrtryMsg/PrtryData/Document/TxtMsg/Txt **Unosi se oznaka /ZZV/MsgId poruke pacs.004** Primer: /ZZV/AIKBRS22AXXX18041645000000000239
Reference poruke camt.998 TEXTMESSAGE	Obezbediti da referenca u elementu **BizMsgIdr** poruke camt.998 bude ista kao i u elementu **/Document/PrtryMsg/MsgId/Ref**

8.1.5. Vraćanje novčanih sredstava (dostavlja izdavalac): pacs.008

Specifičnosti korišćenja pacs.008 u vezi s vraćanjem novčanih sredstava prihvatiocu kada se radi o postupku povraćaja po osnovu plaćanja na prodajnom mestu

U slučaju vraćanja novčanih sredstava izdavalac može uzeti u obzir i to da li je prihvatilac izvršio plaćanje međubankarske naknade

NAPOMENA:

Obavezno korišćenje TTC 001	/Document/FIToFICstmrCdtTrf/CdtTrfTxInf/PmtTpInf/CtgyPurp/Prtry
Uzimajući u obzir način na koji sistem obrađuje poruku camt.998 TEXTMESSAGE koju primi od prihvatioca i prosleđuje izdavaocu potrebno je sledeće: Iz camt.998 koju primi od IPS NBS sistema izdavalac preuzima sledeće podatke i unosi u pacs.008: 1. **Deo <AppHdr poruke camt.998** koju izdavalac primi grupni element **<RltdIdr>** podatak (referenca) navedena u **<BizMsgIdr>** 2. **Deo <Document poruke camt.998** koju izdavalac primi podatak (referenca) navedena u /Document/PrtryMsg/PrtryData/Document/TxtMsg/Txt	/Document/FIToFICstmrCdtTrf/CdtTrfTxInf/RmtInf/Ustrd **Jedan tag - /ZZV/referenca iz <BizMsgIdr>** **Jedan tag -** /VNS/AIKBRS22AXXX18041645000000000239 (referenca pacs.004 iz polja Txt poruke camt.998 TEXTMESSAGE koju je poslao prihvatilac)
Specifičnosti u vezi s ostalim podacima koji se navode u pacs.008	Poruka pacs.008 za ove potrebe je specifična i u nju se unose odgovarajući podaci koji su bili navedeni u pacs.004 Primeri zavise od toga šta je bilo navedeno u pacs.004. Ovde su dati samo neki od primera:

	- naziv platioca u pacs.008 bi bio naziv izdavaoca; - naziv primaoca plaćanja u pacs.008 bi bio naziv prihvatioca; - broj računa platioca (debtor account) u pacs.008 bi bio račun koji je u pacs.004 bio naveden u elementu (creditor account) - broj računa primaoca plaćanja (creditor account) u pacs.008 bi bio račun koji se u pacs.004 bio naveden u elementu (debtor account) - šifra plaćanja bi bila **990**

9. Spisak MCC kodova za označavanje kategorije trgovaca

U Tabeli MCC prikazan je spisak dozvoljenih oznaka-kodova kategorije primaoca plaćanja (trgovca) za potrebe izvršavanja instant transfera odobrenja iniciranog platnim instrumentom na prodajnom mestu trgovca u smislu odluke kojom se uređuju opšta pravila za izvršavanje instant transfera odobrenja.

Tabela MCC

Trgovac	Delatnost	MCC
Advokati	pravne usluge	8111
avio kompanije i prevoznici		4511
aerodromi	terminali, poletne staze	4582
antikvarnice	prodaja i restauracija	5932
apoteke		5912
arhitekte, inženjeri - usluge	i anketari, procenitelji, veštaci, analitičari, geodetske usluge	8911
atletska i sportska igrališta	prof. sportski klubovi, promoteri	7941
auto boje		7535
autobuske linije		4131
auto delovi		5533
autolimari		7531
auto servisi	i oprema	7538
auto perionice		7542
Bazeni	izgradnja, održavanje	5996
banje	zdravlje i lepota, spa centri	7298
biletarnice	prodaja karata	7922
bilijar sale		7932
bioskopi i pozorišta		7832
bicikli	prodaja i servis	5940
benzinske pumpe		5541

benzinske pumpe	samouslužni terminal	5542
bolnice		8062
boje i lakovi		5198
briga o deci	usluge	8351
Cvećare		5992
Čišćenje i održavanje zgrada	i portirske usluge	7349
Dezinsekcija i deratizacija	i dezinfekcija	7342
direktna prodaja	osiguranje	5960
direktna prodaja	i trgovci na malo	5965
direktna prodaja	putnički servisi	5962
direktna prodaja	pretplate	5968
direktna prodaja	kataloška	5964
direktna prodaja	ostalo	5969
diskonti, megamarketi		5310
dopisne škole	škole za učenje na daljinu	8241
drago kamenje i plem. metali	satovi i nakit	5094
duty free shops		5309
Elektro oprema	i delovi	5065
elektronski novac	izdavanje	6062
elektro servisi		7629
Fakulteti		8220
film i video	proizvodnja i distribucija	7829
fotokopiranje i štampanje		7338
foto materijal	i aparati	5946
foto studiji		7221
frizerski i saloni lepote		7230
Gvožđare	prodaja	5251
građevinski materijal	rezana građa i stolarija	5211
građevinski preduzimači	kuće i stanovi	1520
grupe, orkestri, zabavljači		7929

Hemijsko čišćenje		7216
hemijski i srodni proizvodi	nisu na listi	5169
hitna pomoć	prevoz	4119
hortikultura i pejzažna arhitektura		0780
hoteli	moteli i odmarališta	7011
Igrališta za golf	javna	7992
igračke	prodaja	5945
izrada starih reprodukcija	antikvarnice	5937
izrada fotografija		7395
industrijska roba	nije na listi	5085
isplata gotovine – ATM		6011
Javna skladišta	prehr. proizv, proizv. za kuću	4225
Kablovska i satelitska TV	i radio servisi	4899
kazina i kladionice	uključujući lutriju i trkališta	7995
kazne		9222
kampovi	i parkinzi za prikolice	7033
kamp prikolice, karavani		5561
kanc. i foto oprema	fotokopir i mikrofilm	5044
kancelarijski nameštaj		5021
kancelarijski pribor	i papir	5111
ketering	snabdevanje gotovom hranom	5811
klima uređaji i grejanje	prodaja i ugradnja	1711
knjige, časopisi, novine		5192
knjigovod. i računov. usluge	i revizorske	8931
knjižare		5942
kožna galanterija		5948
kozmetika	prodaja	5977
komercijalna (proizvodna) oprema	nisu na listi	5046
kompjuteri	prodaja, iznajmljivanje hardvera i softvera	5734
kompjuteri – održavanje	popravka i usluge	7379

kompjuteri, prateća oprema		5045
kompjuterska mreža	Informacione usluge	4816
kompjutersko programiranje	procesiranje podataka, dizajniranje, integrisani sistemi	7372
komunalije – struja, voda	gas, kanalizacija	4900
konsalting i menadžment	i PR usluge	7392
krznare	proizvodnja i prodaja	5681
kristal i staklo		5950
krojači		5697
krstarenja		4411
kuglane		7933
kućni aparati	prodaja	5722
kućni ljubimci	hrana i oprema	5995
Laboratorije za testiranje	osim medicinskih	8734
lekari		8011
lekovi, ovlašćeni prodavci	farmaceutski proizvodi	5122
lečenje i nega	usluge i domovi za oporavak	8050
Lokalni, prigradski i metro prevoz	uključujući trajekte	4111
Marine	boravak, usluge, snabdevanje	4468
marke i stari novac – prodaja	filatelisti i numizmatičari	5972
mašine i oprema	i delovi	5072
medicinska, zubna oprema	i laboratorijska	5047
medicinske i zubne laboratorije	usluge	8071
mesare	i hladnjače	5422
metal – uslužni centri	i predstavništva	5051
muzičke prodavnice	instrumenti i literatura	5733
muzičke prodavnice	ploče i diskovi	5735
Najam i lizing	oprema, nameštaj, alat	7394
najam kamiona	i prikolica	7513
najam kamp prikolica	i vozila za rekreaciju	7519
nakit, satovi, srebrnina	i zlatare	5944

nameštaj	prodaja i opremanje	5712
nafta i naftni derivati		5172
novine	distribucija i prodaja	5994
noćni klubovi, barovi, diskoteke		5813
Obezbeđenje i zaštita	agencije, fizičko obezbeđenje	7393
obuća		5661
obuća – popravka i čišćenje		7251
oglašavanje	usluge	7311
ogrev	ugalj, drvo, nafta	5983
odeća	ženska konfekcija	5621
odeća – ženska galanterija	i specijalizovane prodavn.	5631
odeća	bebe i deca	5641
odeća	cela porodica	5651
odeća	modna i galanterija	5699
odeća mešovito	odrasli	5691
odeća - muška	odrasli i deca	5611
odeća – sportska		5655
operator fiksne telefonije	fiksni telefon	4920
oprema za vodovod i grejanje		5074
opremanje kuće	specijalizovane prodavnice	5719
optičari	naočari, optička pomagala	8043
ortopedska pomagala	i protetika	5976
osiguranje	prodaja i premije	6300
oftalmolozi	i optometristi	8042
Parkinzi	i garaže	7523
pedikiri		8049
pekare		5462
perionice rublja		7211
plesne sale, škole, studiji		7911
plaćanja državnoj upravi		9399

pogrebne usluge	i krematorijumi	7261
podne obloge		5713
pokloni suveniri, razglednice		5947
pokrivanje fasada i krovova		1761
polovna (korišćena) roba		5931
polovni automobili i kamioni	prodaja, servis, delovi, liz.	5521
poljoprivredne zadruge		0763
popravka elektroaparata		7622
popravka klima uređaja	i frižidera	7623
popravka nameštaja	i presvlačenje	7641
popravka satova i nakita		7631
poslovna pratnja		7273
poslovne usluge	nisu na listi	7399
poslovne škole		8244
poštanske usluge - državna pošta		9402
prevoznici drumski	sa ili bez skladištenja	4214
preduzimači	elektro instalacije	1731
preduzimači	izolacija, zidanje, obrada kamena, fasade, pokriv. podova i krovova	1740
preduzimači	rad sa betonom	1771
preduzimači-specijalizovani	nisu na listi	1799
prehrana	samousluge, bakalnice	5411
prehrana	mešovito i specijalizovano	5499
oprema i delovi za motorna vozila	i novi delovi	5013
prodavnice auto guma		5532
prodavnice pića		5921
prodavnice tekstila i konca	i tkanine na komad	5949
prodaja konditorskih proizvoda	i poslastičarnice	5441
prodaja mešovite robe		5331
prod. mlečnih proizvoda		5451

prodaja automobila	prodaja, servis i lizing	5511
prodaja kućnih potrepština		5200
prodaja motorcikala		5571
prodaja potrošnih dobara (robe)	nisu na listi	5199
prodaja trajnih dobara (robe)	nisu na listi	5099
prodaja čamaca		5551
prodaja umetničkog materijala	i zanatskog	5970
profesionalne organizacije	i druge – nisu na listi	8699
profesionalne usluge	nisu na listi	8999
putarina	i mostarina	4784
putnička železnica		4112
putničke agencije		4722
Radio, stereo i TV		5732
razna mešovita roba		5399
razna udruženja	građanska, javna, bratstva	8641
razne lične usluge (nisu na listi)	i nekretnine, brokeri, menadžeri	7299
razni izdavači i štampari		2741
razni klubovi – članstvo	sport, rekreacija, privatni	7997
rekreativne usluge	i zoološki vrtovi i muzeji	7999
rent a car		7512
restorani		5812
restorani brze hrane		5814
robne kuće		5311
Semenare i rasadnici	poljoprivredne apoteke	5261
servisi za popravku	razni	7699
servisi za pranje i čišćenje	odeća i rublje	7210
slike, grafike, fotografije	prodaja	7333
slušni aparati	prodaja, servis, delovi	5975
snabdevanje cvećara i rasadnika		5193
sportska oprema		5941

sportski centri	i rekreativni	7032
staklo, boje, tapete		5231
stenografske usluge	i sekretarske	7339
stolari		1750
stomatolozi i ortodonti		8021
sudski troškovi		9211
Škole	osnovne i srednje	8211
škole i usluge obrazovanja	ostale – nisu na listi	8299
školski i kanc. materijal		5943
špediteri i dostavljači pošiljki	kopneni i vazdušni	4215
Taksi usluge		4121
telekomunikacione i faks usluge	i mobilna telefonija	4814
telekomunikaciona oprema	i prodaja telefona	4812
tende i šatori		5998
tepih servis	i nameštaj	7217
time sharing		7012
tkanine, tekstil		5131
transportne usluge	nisu na listi	4789
trafike i prodaja cigar(et)a		5993
trgovine – mešovito	nisu na listi	5999
turističke atrakcije	i izložbe	7991
Umetničke galerije	i prodaja umetničkih dela	5971
usluge arhive	izdavanje dokumenata	7375
Varioci i zavarivači		7692
verski predmeti – prodaja		5973
veterinarske usluge		0742
video i DVD klubovi		7841
video igre	prodaja i snabdevanje	7993
video igre	igraonice	7994
vlasuljarnice	i prodavnice perika	5698

vrednosni papiri	brokeri/dileri	6211
vulkanizeri		7534
vučna služba	šlep služba	7549
Zabavni parkovi, cirkusi	karnevali	7996
zavese, mebl	roletne, venecijaneri	5714
zalagaonice		5933
zaposlenje	i privremena pomoć	7361
zdravstvene usluge	ostale – nisu na listi	8099
Železnica		4011