Лист1

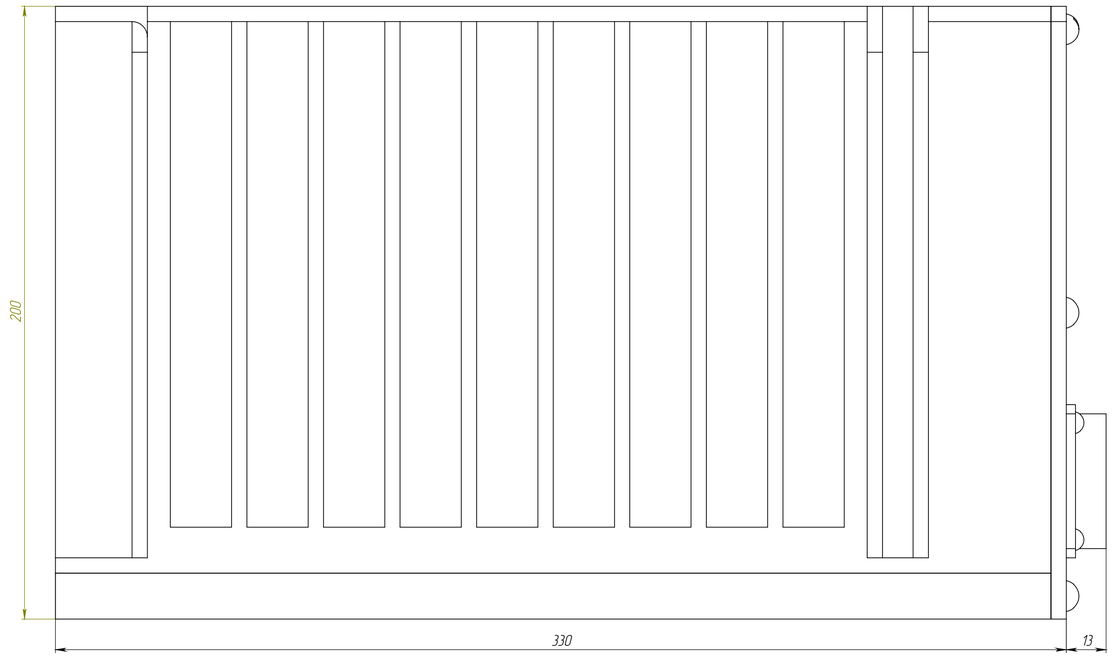

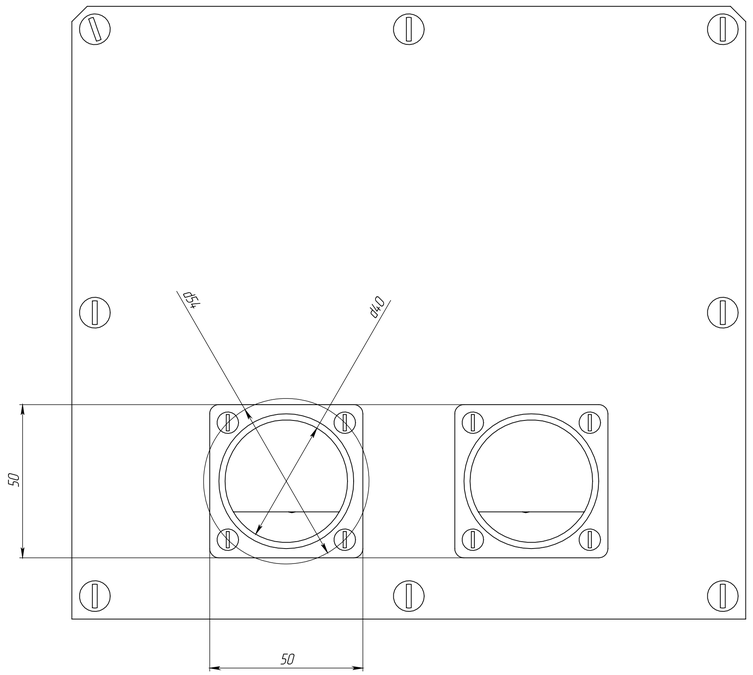

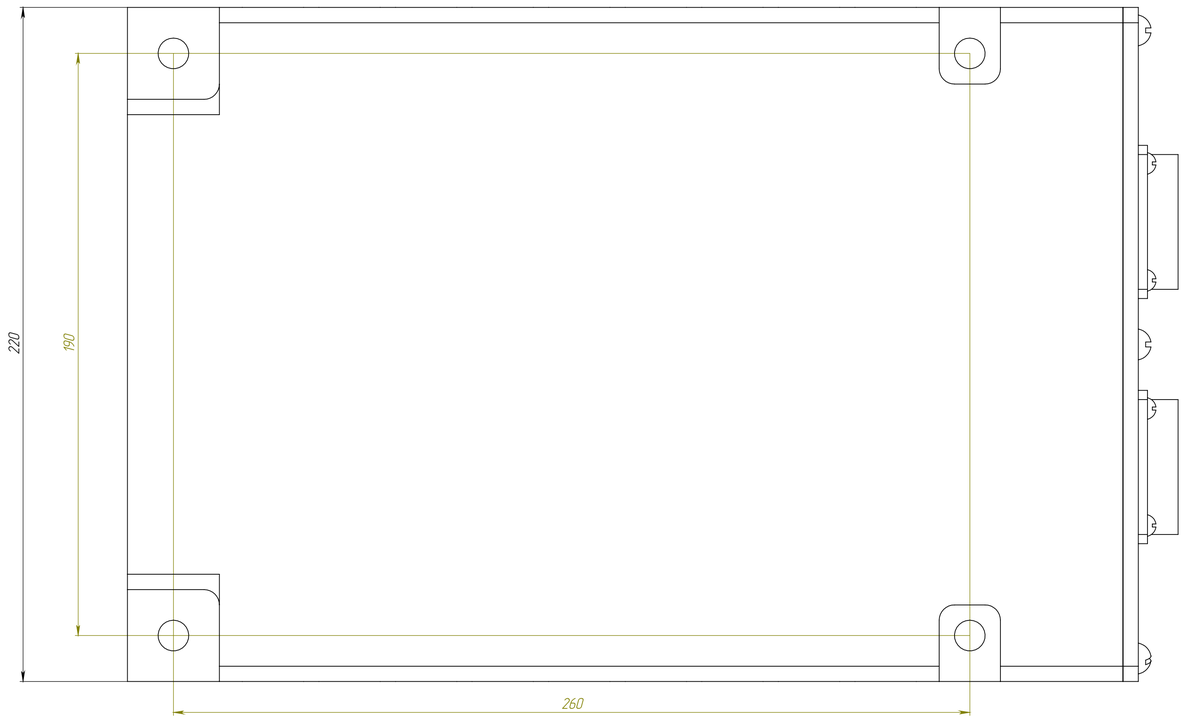

Перв. примен.

Справ. №

Подпись и дата

Инв. № дубл.

Взам. инв. №

Подпись и дата

Инв. № подл.

Изм.	Кол.уч.	Лист	№док.	Подп.	Дата	Бесплатформенная инерциальная навигационная система		
Утв.		Соловьев О. М.				Габаритный чертеж	Стадия	Лист	Листов
Пров.		Климов А. А.						1	1
							МГТУ им. Н. Э. Баумана Группа ИУ2-92	

Копировал

Формат А1