V1 周 初版，电机部分已验证，客户要求电源和电机端子，用可插拔EDG3.81

原理图	匀浆机FSH2A_V01_260116	创建日期	2026-01-16
		更新日期	2026-01-29
板子	匀浆机FSH2A_V01_260116	图页	历史记录
绘制		匀浆机	
审阅			
	版本	尺寸	页 1 共 2
嘉立创EDA	V1.0	A4	嘉立创EDA

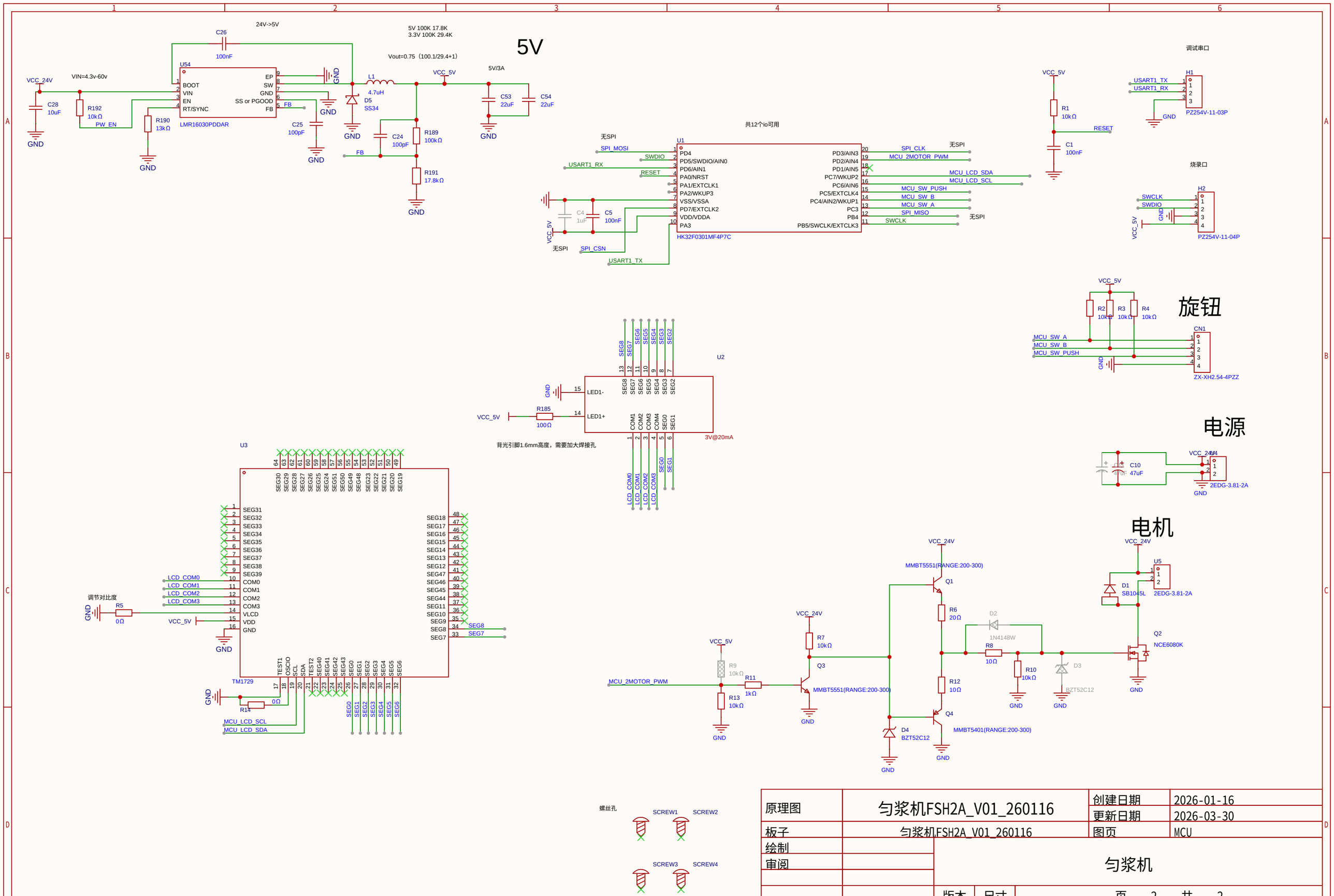

原理图	匀浆机FSH2A_V01_260116	创建日期	2026-01-16
		更新日期	2026-03-30
板子	匀浆机FSH2A_V01_260116	图页	MCU
绘制		匀浆机	
审阅			
		版本	尺寸
		V1.0	A4
		页 2 共 2	
嘉立创EDA		嘉立创EDA	