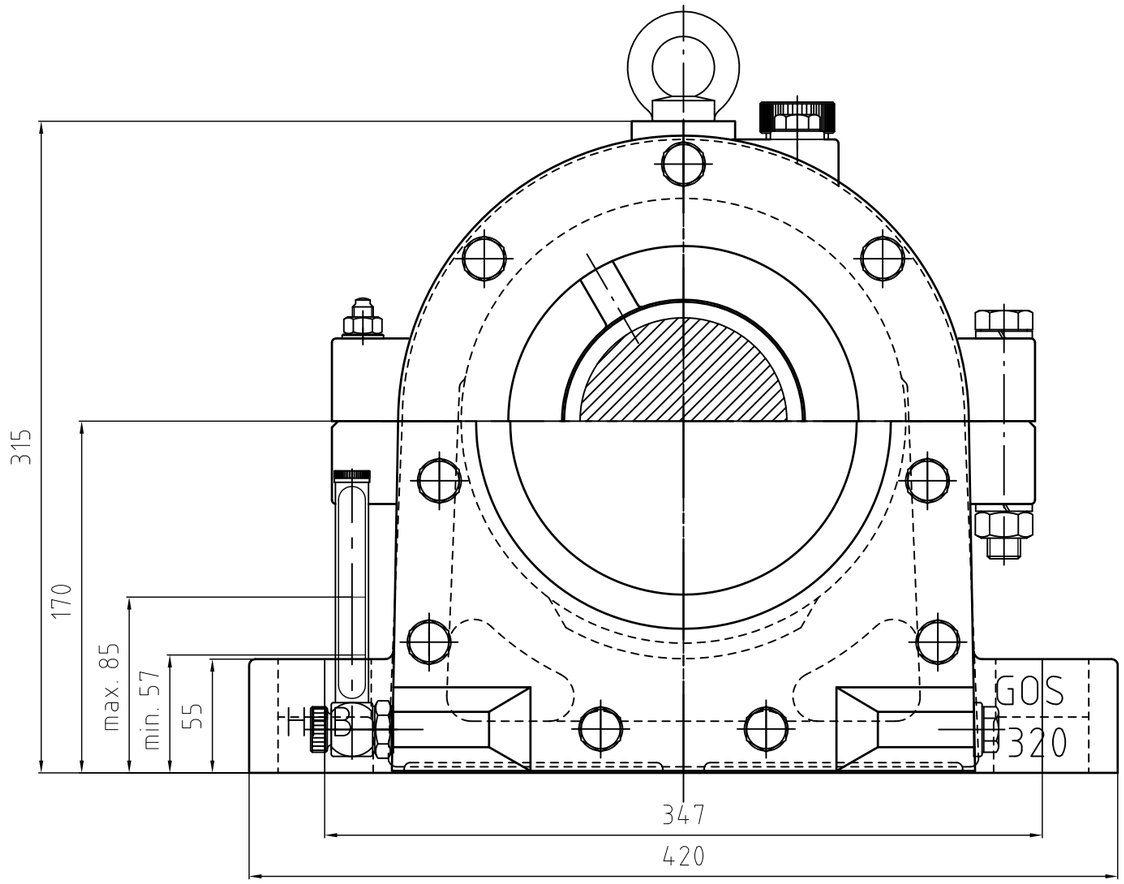

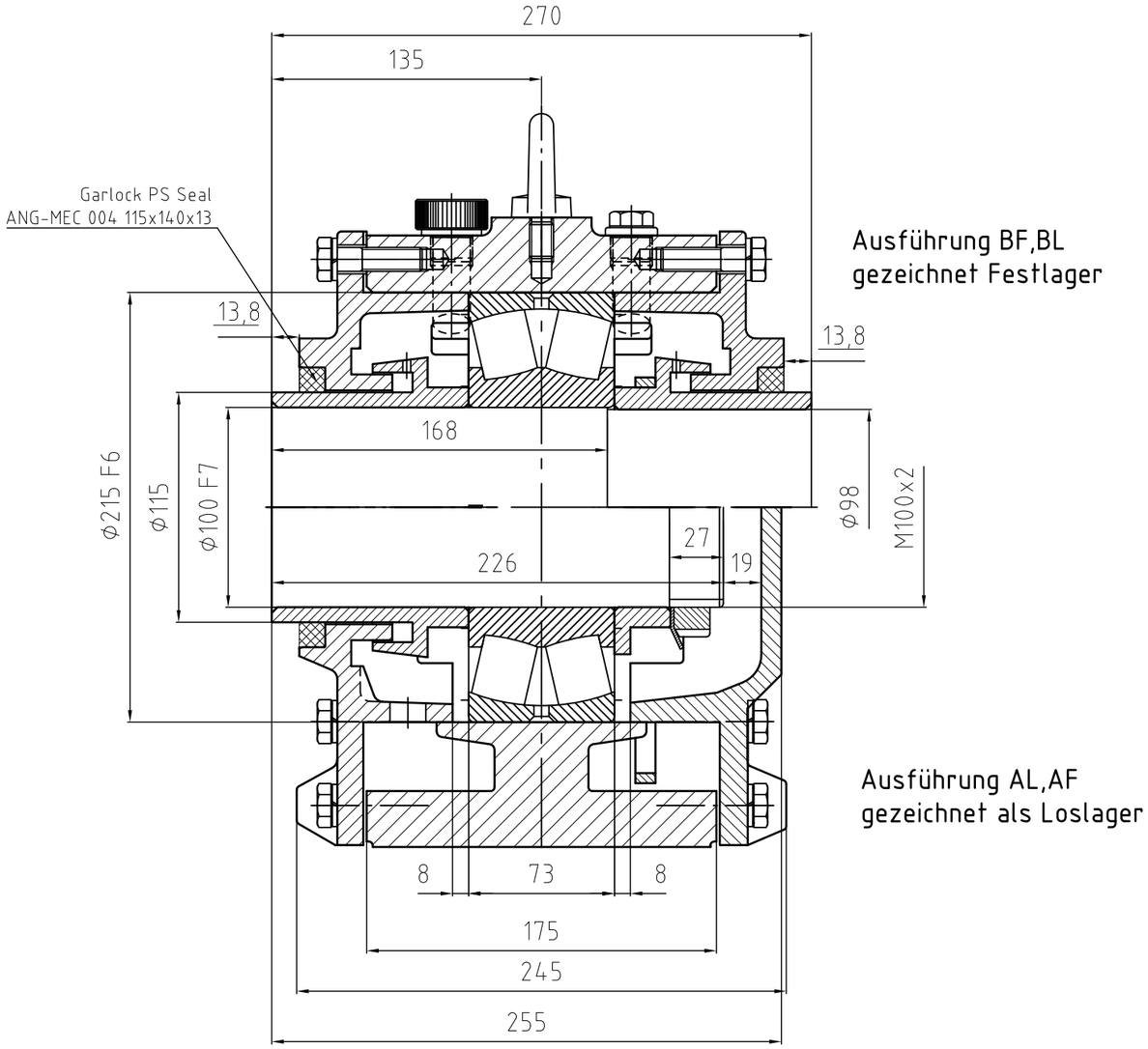

Ausführung BF,BL
gezeichnet Festlager

Ausführung AL,AF
gezeichnet als Loslager

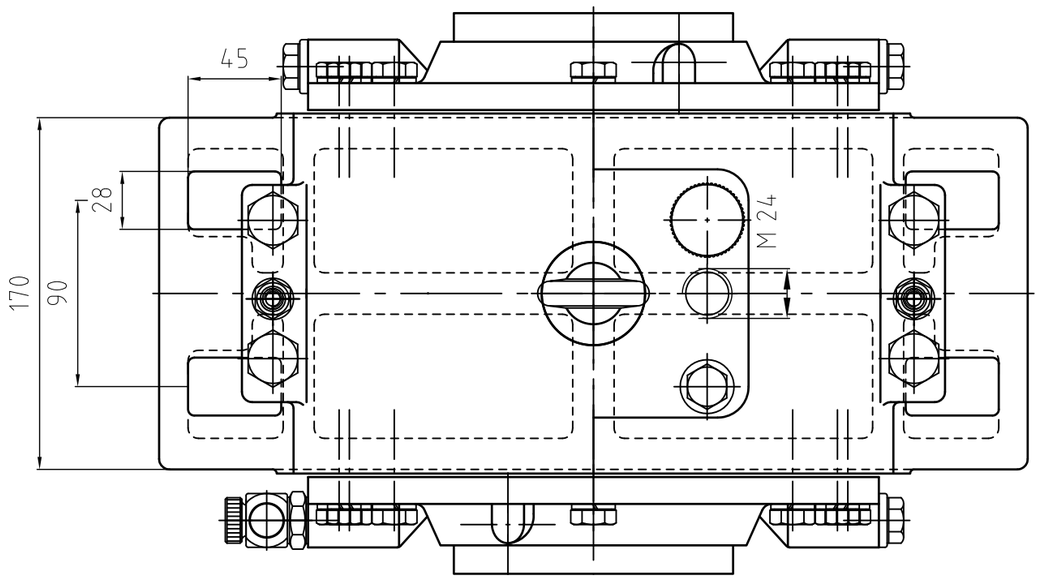

BEARING BLOCK GOS 320 BF / AL