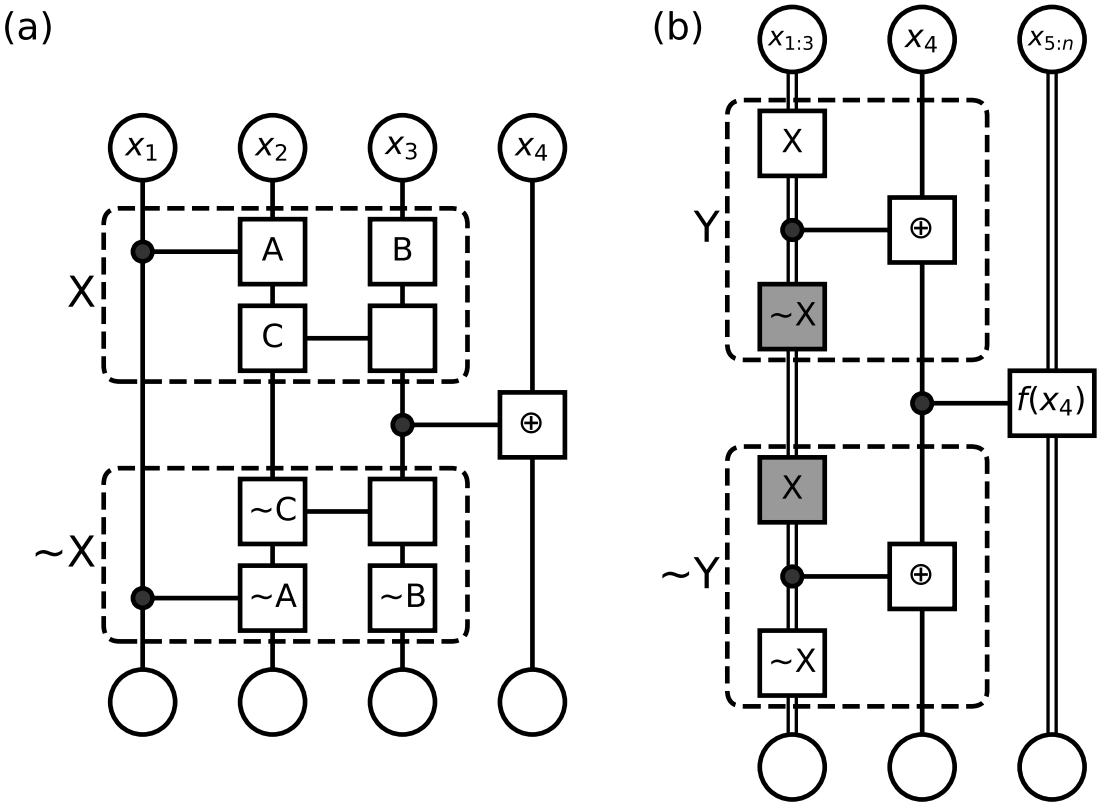
(a)
x_1
x_2
x_3
x_4
X
A
B
C
⊕
~X
~C
~A
~B
(b)
$x_{1:3}$
x_4
$x_{5:n}$
X
Y
⊕
~X
$f(x_4)$
X
~Y
⊕
~X