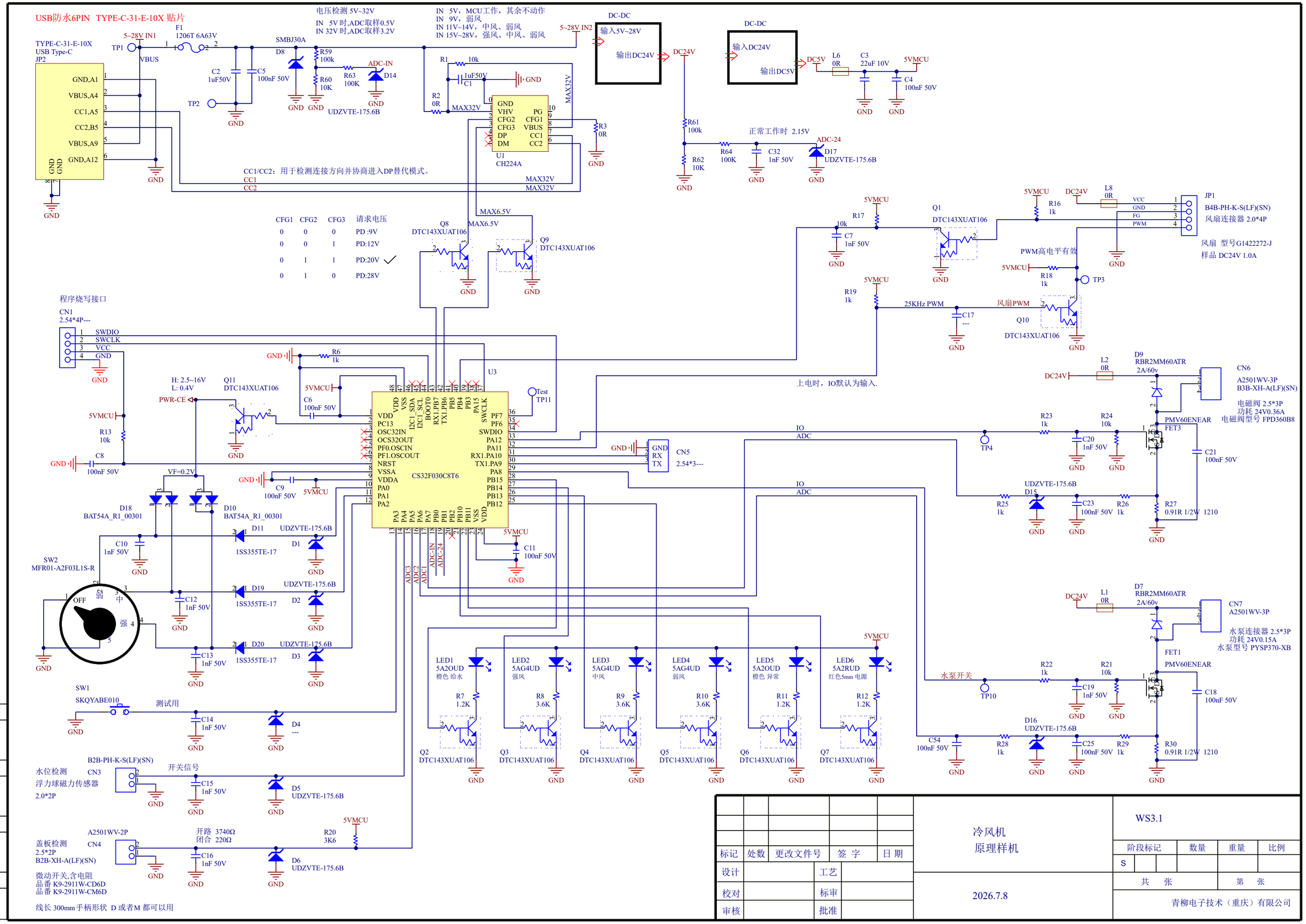

描 图	
旧底图总号	
底图总号	
日 期	签 字

标记	处数	更改文件号	签 字	日 期
设计			工艺	
校对			标审	
审核			批准	

冷风机
原理样机

2026.7.8

WS3.1

阶段标记	数量	重量	比例
S			

共 张 第 张

青柳电子技术（重庆）有限公司

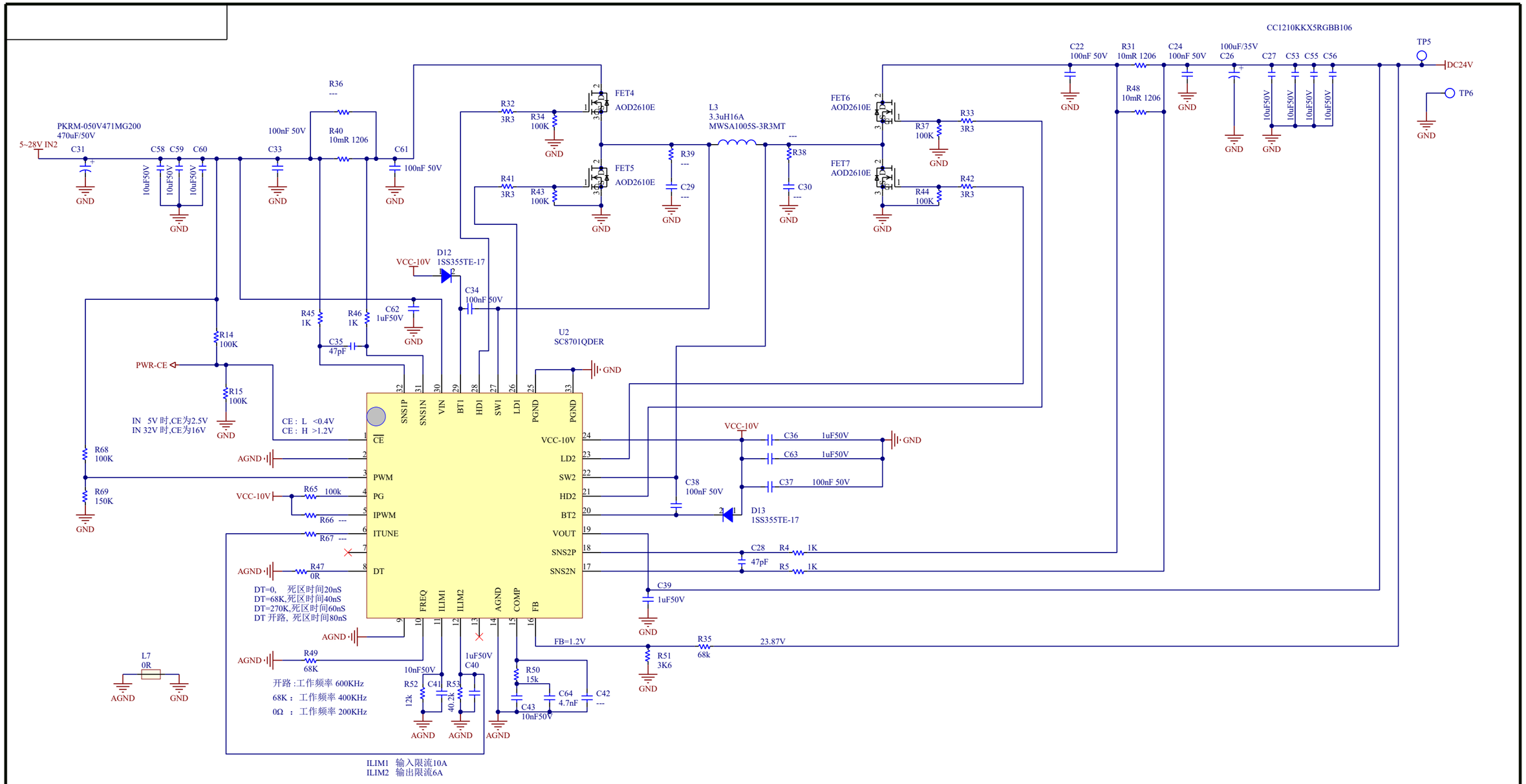

标记	处数	更改文件号	签 字	日 期	冷风机 原理样机	WS3.1	
设计		工艺				阶段标记 / 数量 / 重量 / 比例	
校对		标审			2026.7.8	S	
审核		批准				共 张	第 张
						青柳电子技术（重庆）有限公司	

描 图

旧底图总号

底图总号

日 期 | 签 字