AC输入和AC-DC

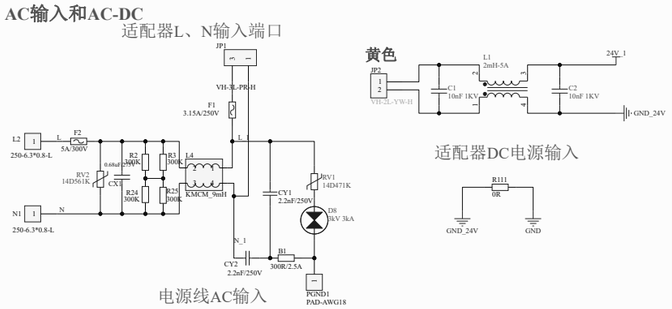

压缩机

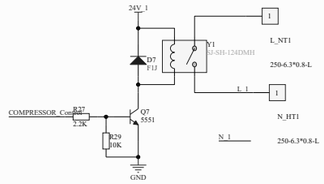

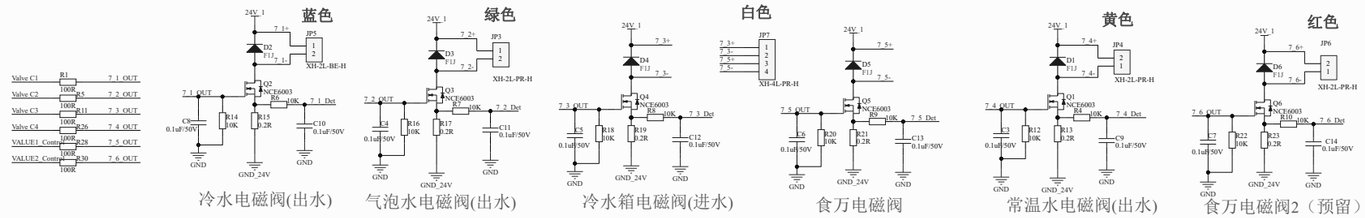

DC-DC

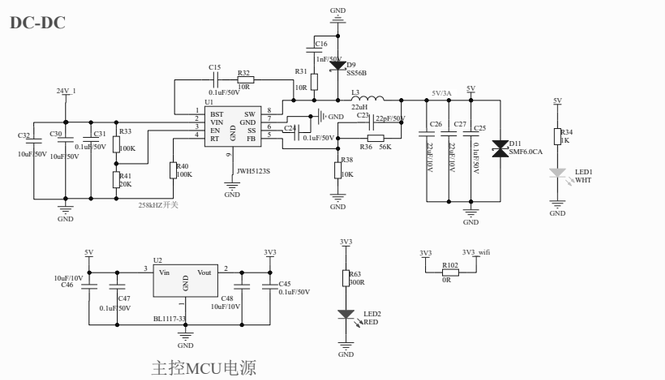

碳化罐增压泵

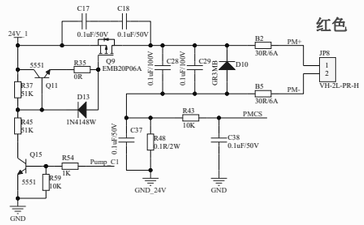

搅拌电机

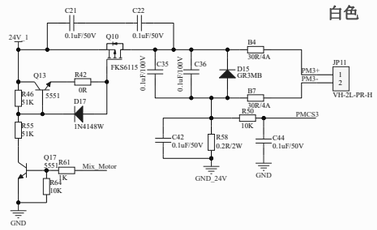

风扇

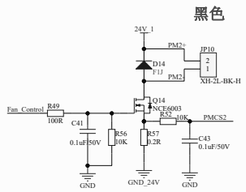

UV灯（预留）

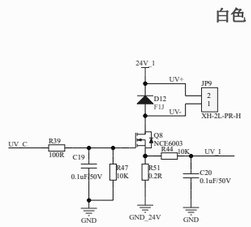

供电通讯口

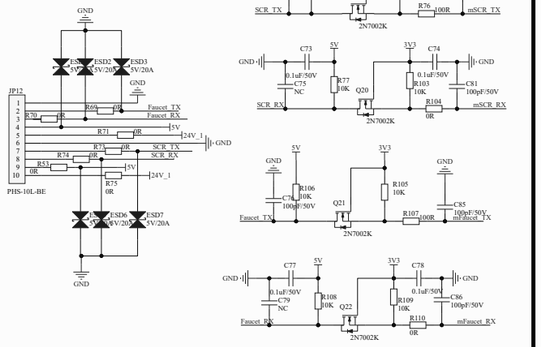

MCU

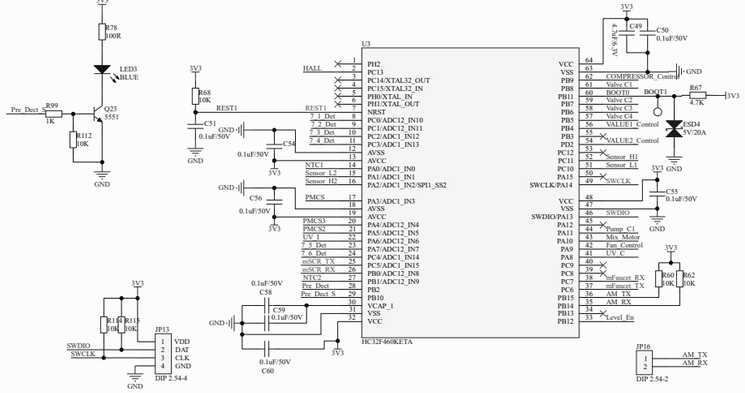

分水盒控制

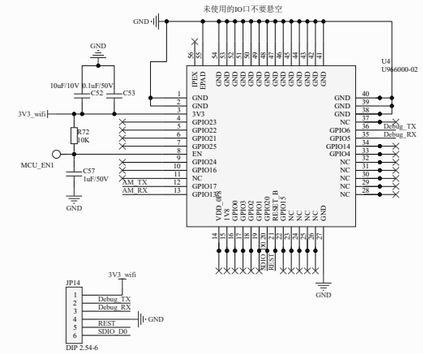

1、删除冷水吹水和气泡水出水按键
2、删除进水增压泵模块
3、新增UV灯模块（预留）
4、NTC端子由2*2pin合并为1*4pin
5、主机5V电压增加0欧姆，NC
6、MCU和WIFI通信增加上拉电阻
7、R61由10k变更为1k
8、R46，R55由10k变更为51k
9、C48由10uF/25V变更为10uF/10V
10、2.54mm的端子需上件
11、端子方向调整为同一方向

低压检测传感器

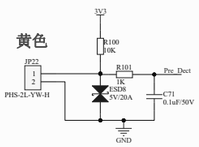

冷水箱防溢出传感器

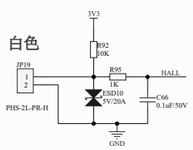

冷水箱水位传感器

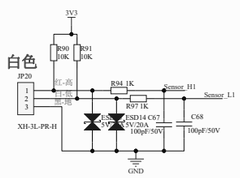

碳化罐高低位传感器

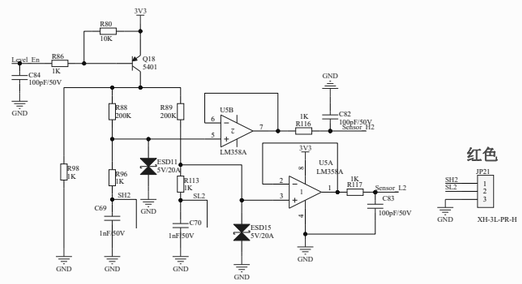

NTC

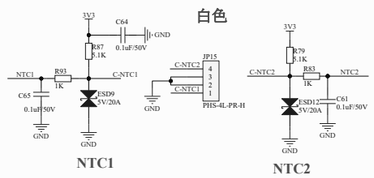

变更点	*		
	*		
	*		
	*		
项目名称:			
纸张尺寸: A1	制作人:*	版本:	
创建日期: *		修改日期: 2024/2/26	

tineco添可 生活自科技