AC输入和AC-DC

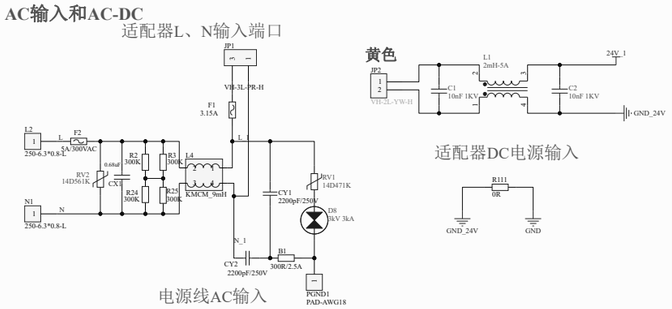

压缩机

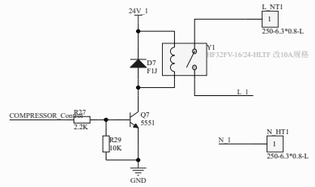

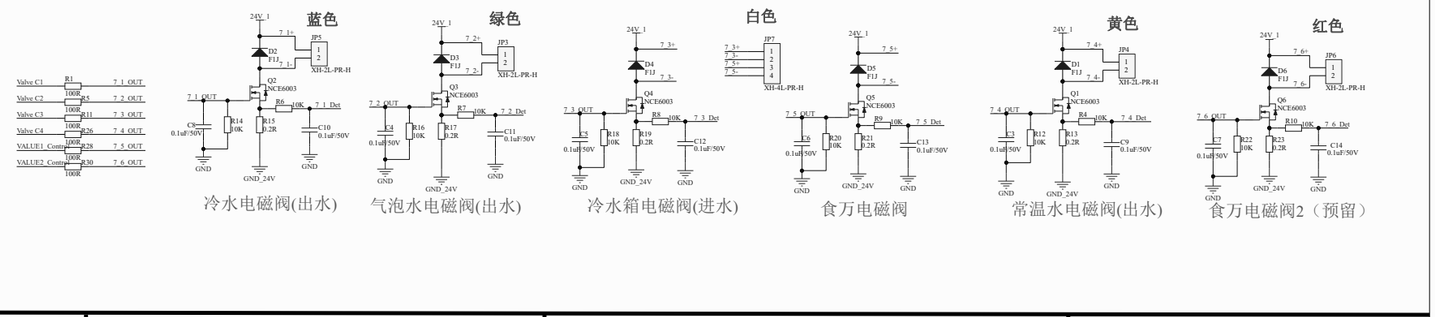

DC-DC

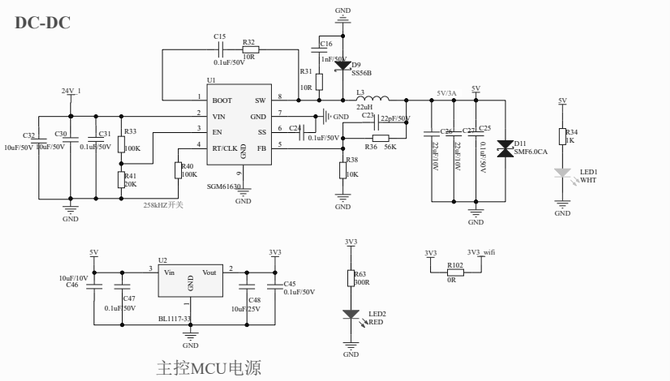

碳化罐增压泵

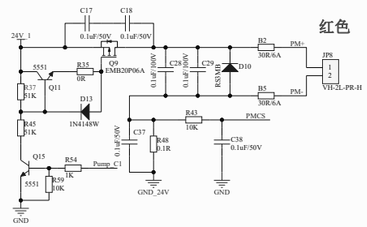

常温水进水泵(调试用)

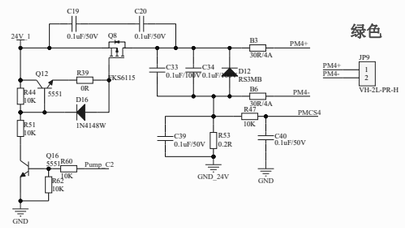

搅拌电机

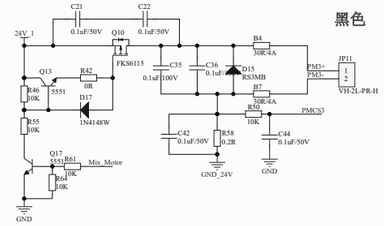

风扇

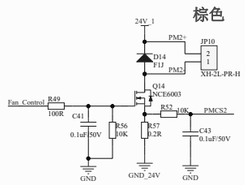

供电通讯口

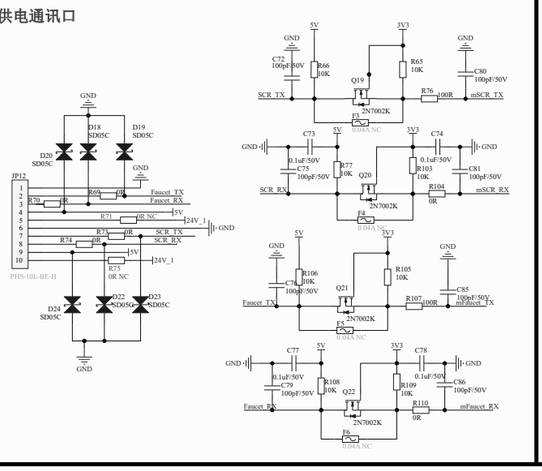

MCU

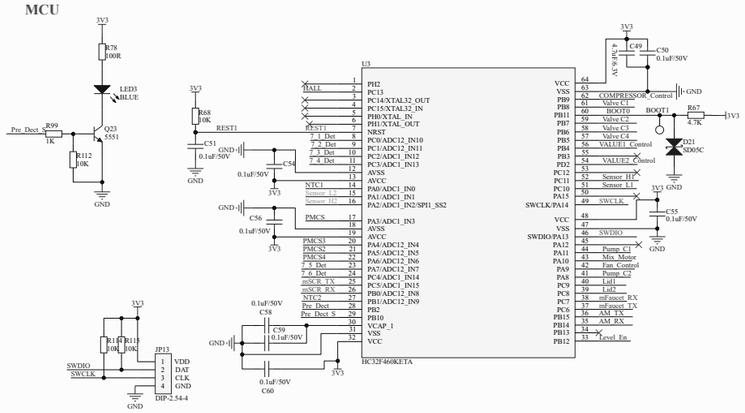

分水盒控制

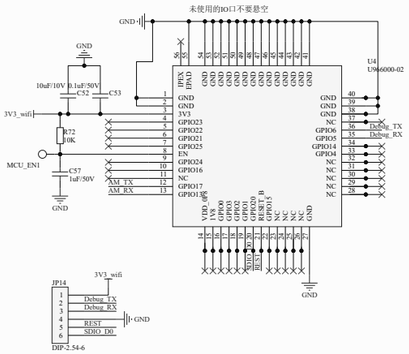

1、删除R49、R51
2、C39、C43变更为0.1uF
3、新增D11, D25
4、增加泄放电阻R2、R3、R24、R25
5、端子线序、颜色变更
6、增加C72
7、LM358需要更改成LMV358
8、R48更新为0.1Ω

按键(调试用)

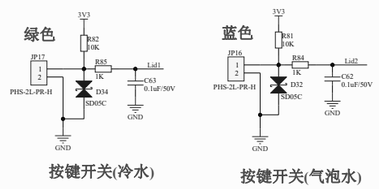

冷水箱防溢出传感器

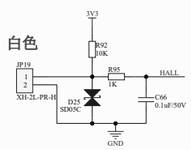

冷水箱水位传感器

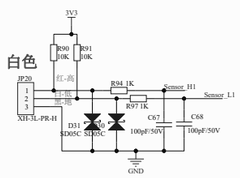

碳化罐高低位传感器

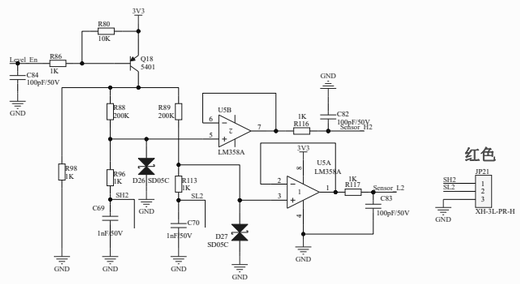

NTC

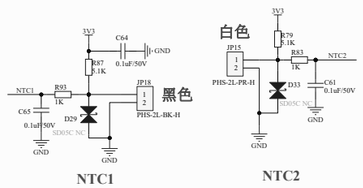

低压检测传感器

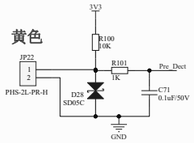

变更点	*
	*
	*
	*
项目名称:	
纸张尺寸: A1	制作人:*
创建日期: *	修改日期: 2024/1/26
版本:	

tineco添可 生活自科技