Конструкторская документация робототехнического конструктора

Компоненты:

Конструкционные:

1. Пластина нижняя (1 шт)
2. Пластина верхняя (1 шт)
3. Крепление опорных колес (2 шт)
4. Крепление УЗ датчика боковое (2 шт)
5. Крепление УЗ датчика переднее (1 шт)
6. Крепление микрокомпьютера (1 шт)
7. Крепление микроконтроллера (1 шт)
8. Корпус аккумуляторного блока питания (1 шт)
9. Крепление камеры (1 шт)
10. Аккумуляторный отсек (1 шт)

Электронные:

1. УЗ датчик HC-SR04 (3 шт)
2. Электромотор (2 шт)
3. Микрокомпьютер orange pi zero 3 (1 шт)
4. Микроконтроллер Arduino nano (1 шт)
5. Кнопка с фиксацией (1 шт)
6. Индикатор заряда аккумуляторной сборки (1 шт)
7. Li-ion аккумулятор (2 шт)
8. Набор соединительных проводов (1 шт)
9. USB камера (1 шт)
10. USB-C кабель (1 шт)
11. USB разветвитель (1 шт)
12. Преобразователь напряжения LM2596S (1 шт)

Электронные схемы:

Рис. 1 - Общая схема подключения

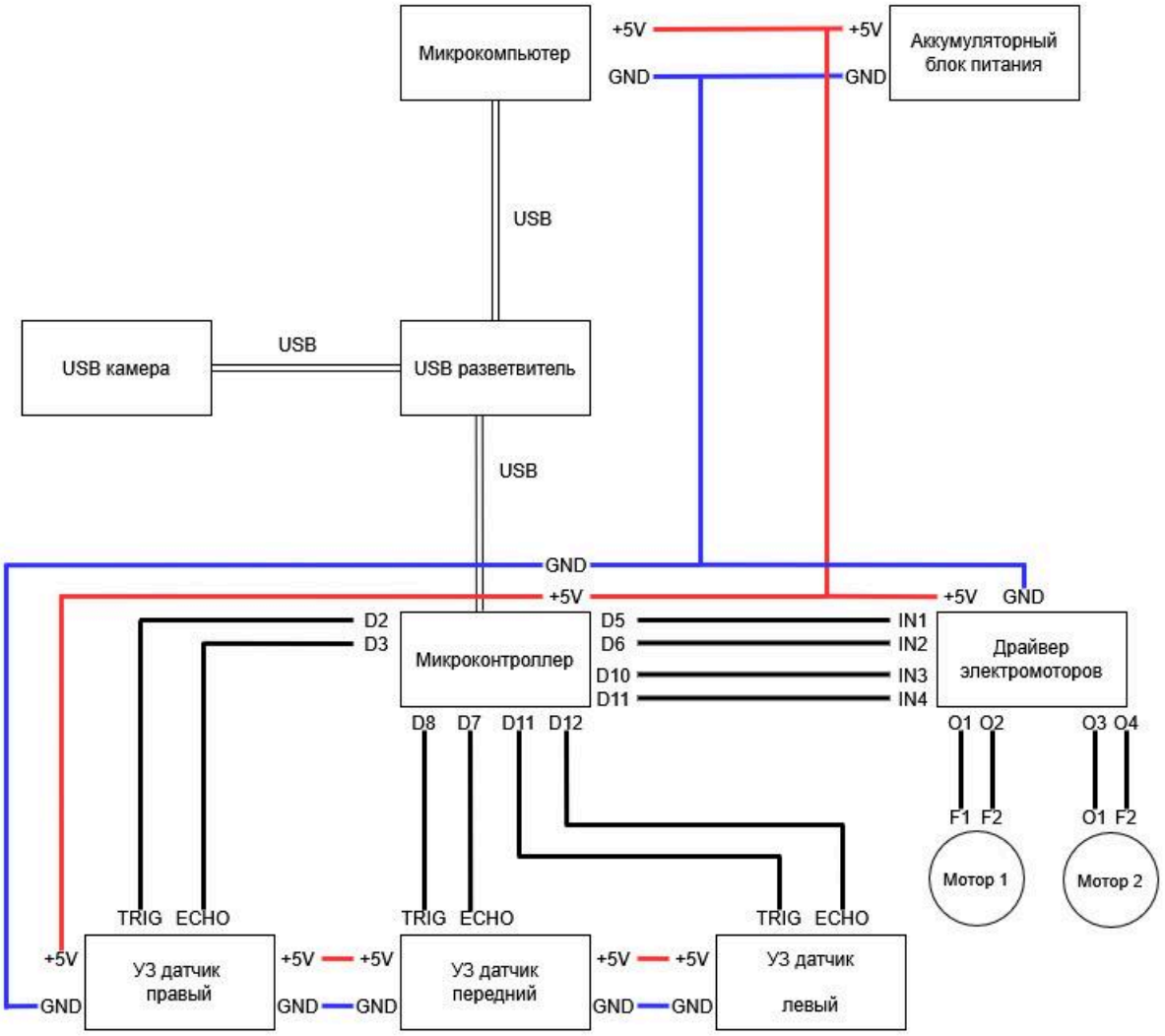

Рис. 2 - Схема аккумуляторного блока питания

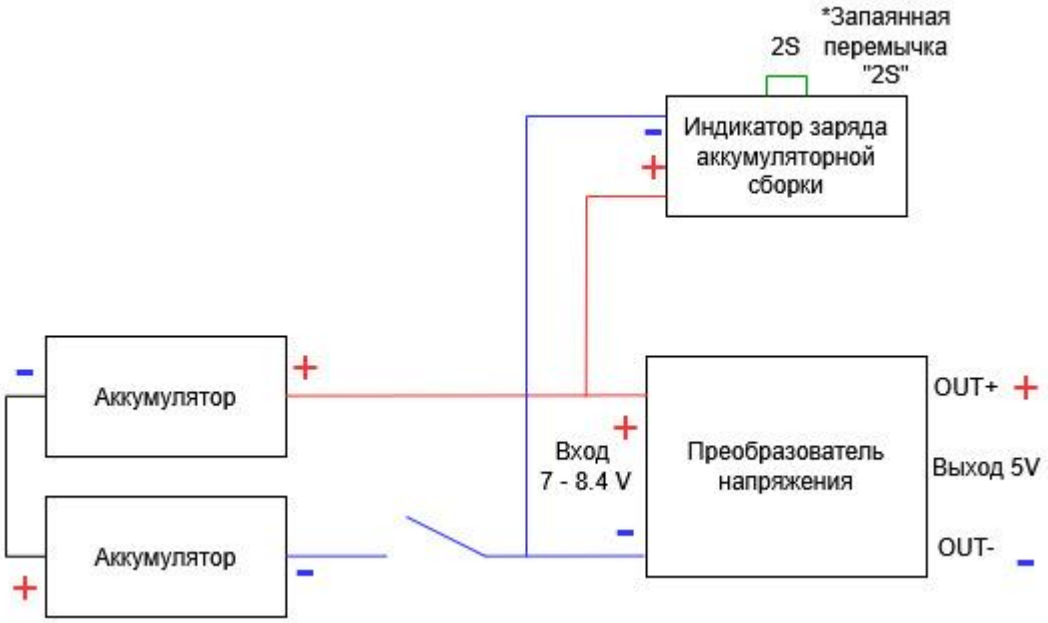

Вид собранного изделия:

Рис. 3 - Сборка (изометрия)

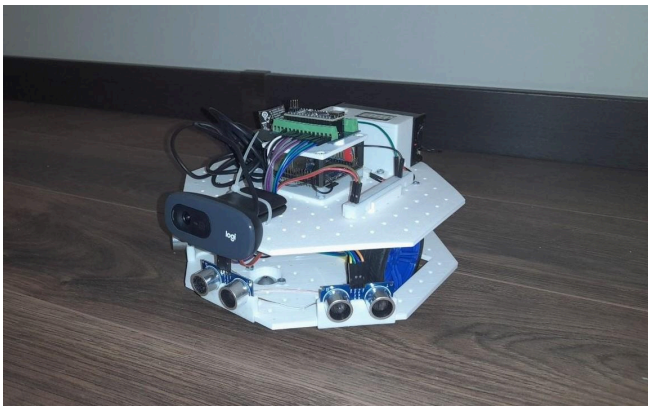

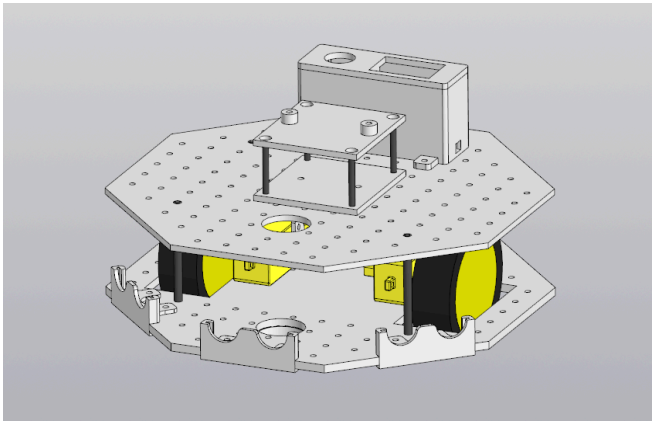
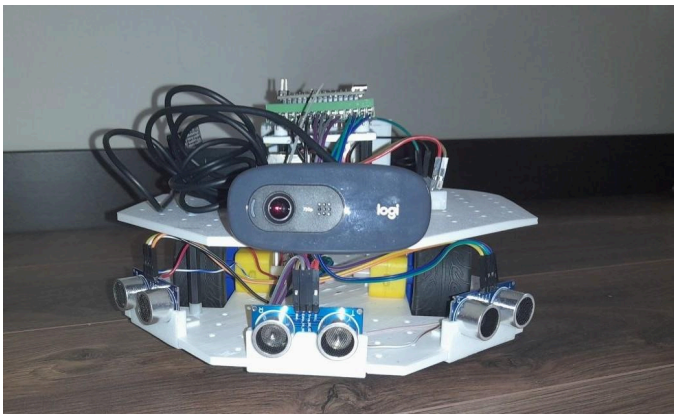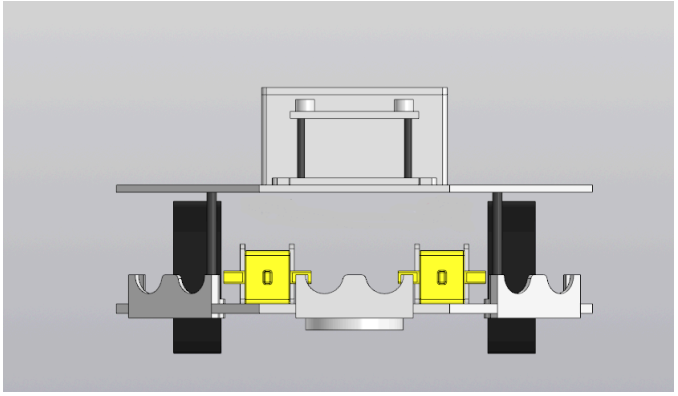
Рис. 4 - Сборка (анфас)