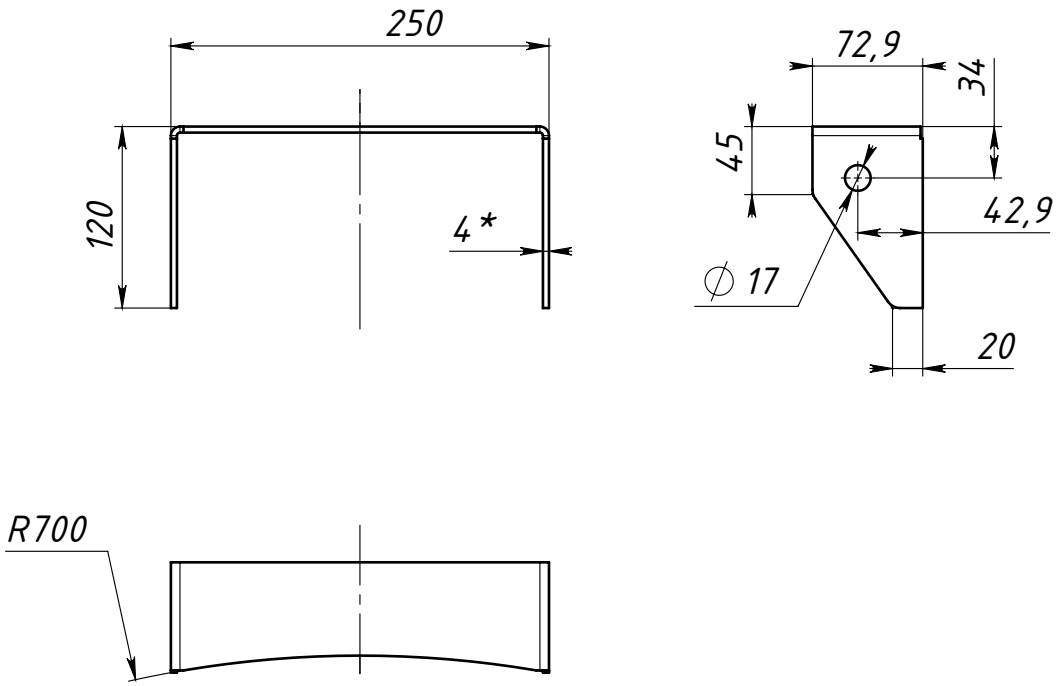

1. * – Размеры для справок.
2. H14, h14, $\pm IT^{14}/2$.
3. Резку и гибку выполнять по 3Д модели.

					2.377.06.02.15		
А-01					Кронштейн	Лит.	Масса	Масштаб
Изм.	Лист	№ докум.	Подп.	Дата		И	0.9	1:5
Разраб.						Лист	Листов 1
Пров.							
Т. контр.					AISI 304	Балтийская мануфактура
Н. контр.							
Утв.							

Перв. примен. | Справ. № | Подп. и дата | Инв. № дубл. | Взам. инв. № | Подп. и дата | Инв. № подл.

Файл: 2.377.06.02.15_Кронштейн

Шифр: Копировал Формат А4