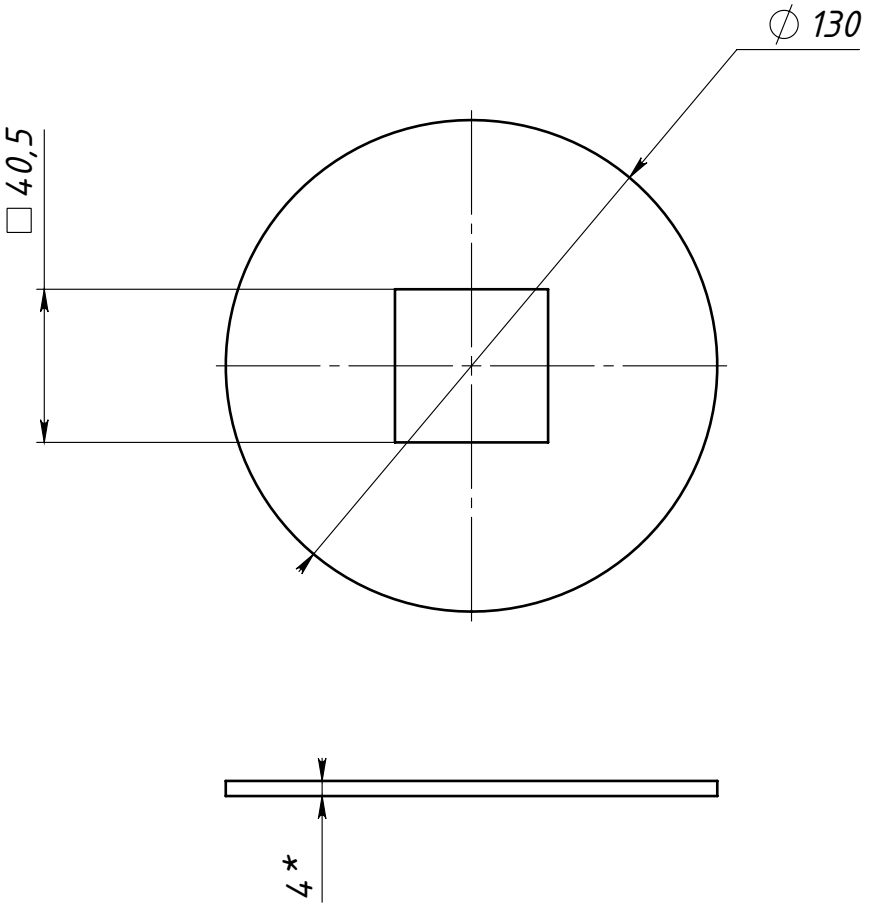

1. * – Размеры для справок.
2. H14, h14, $\pm IT^{14}/2$.
3. Резку производить по 3Д модели или DXF файлу.

					2.377.06.01.22		
А-01					Круг	Лит.	Масса	Масштаб
Изм.	Лист	№ докум.	Подп.	Дата		И	0.4	1:2
Разраб.						Лист	Листов 1	
Пров.								
Т. контр.					AISI 304	Балтийская мануфактура	
Н. контр.							
Утв.							

Перв. примен. | Справ. № | Подп. и дата | Инв. № дубл. | Взам. инв. № | Подп. и дата | Инв. № подл.

Файл: 2.377.06.01.22_Круг

Шифр: Копировал Формат А4