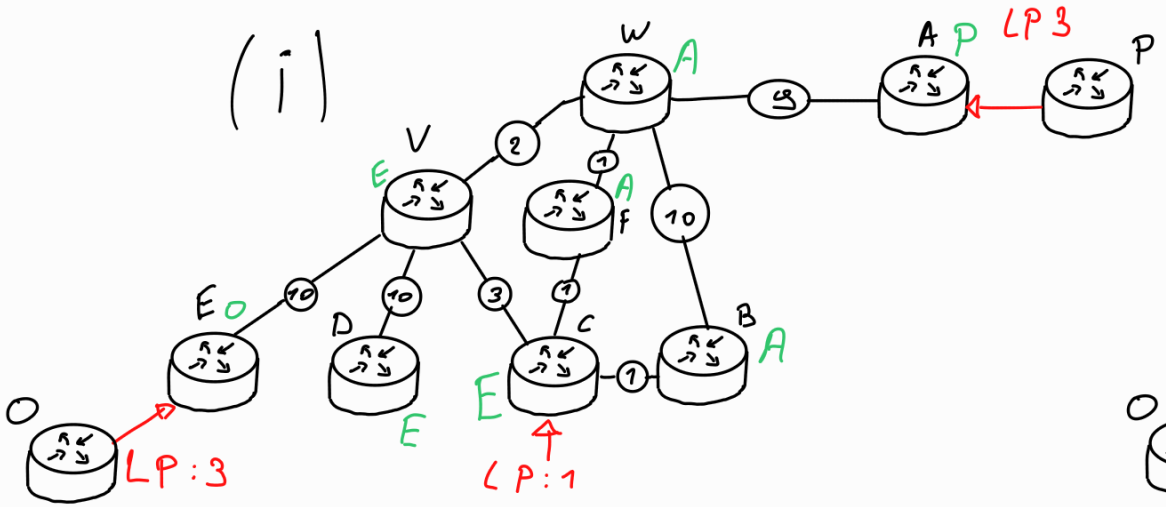
(i)
W
A
V
E
A
f
E
O
D
C
B
A
E
E
O
A
P
LP 3
P
LP:3
LP:1

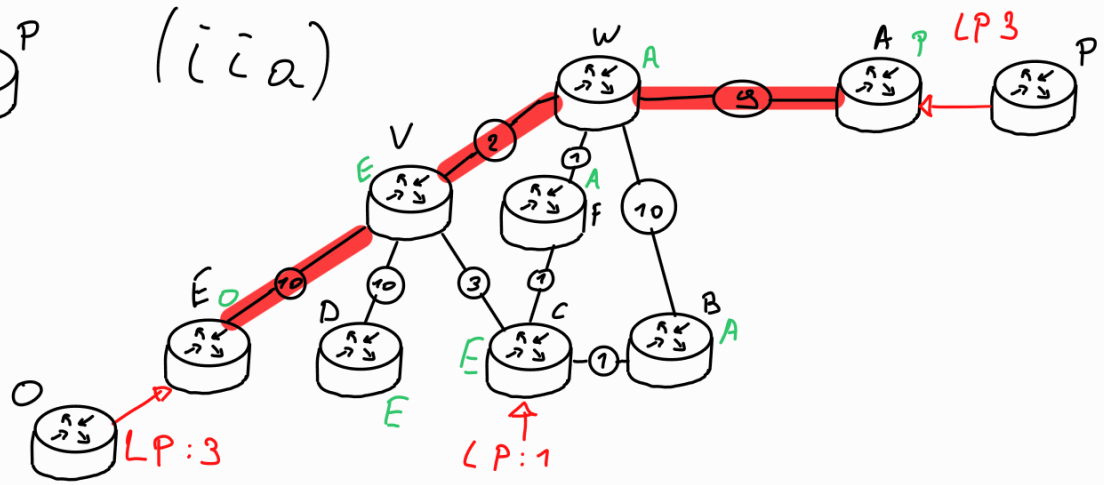
(iia)
W
A
V
E
A
f
E
O
D
C
B
A
E
E
O
A
P
LP 3
P
LP:3
LP:1

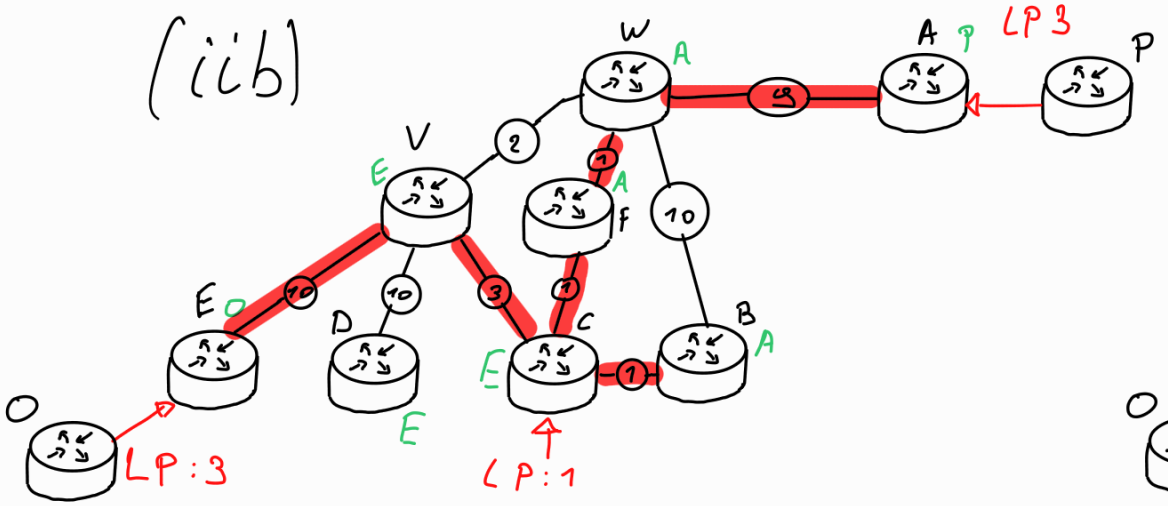
(iib)
W
A
V
E
A
f
E
O
D
C
B
A
E
E
O
A
P
LP 3
P
LP:3
LP:1

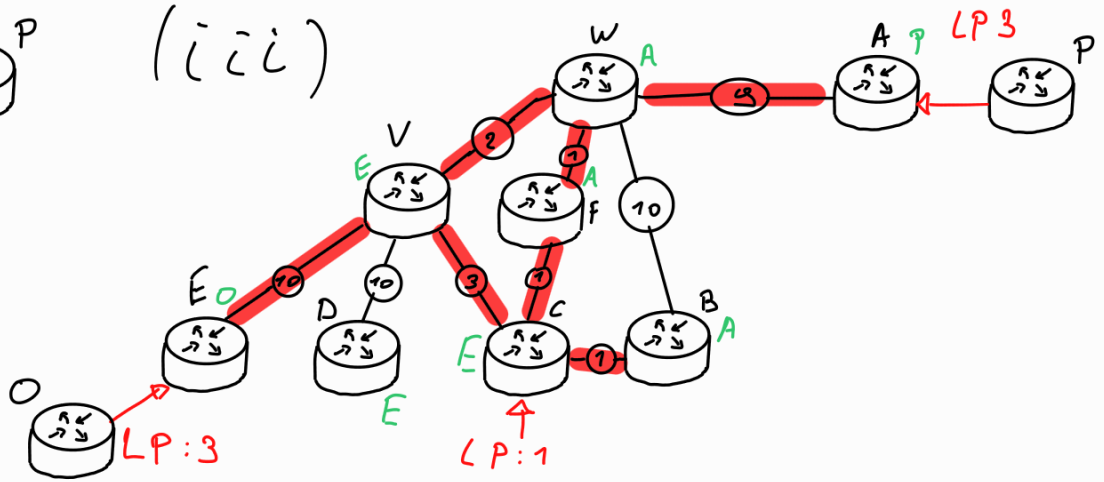
(iii)
W
A
V
E
A
f
E
O
D
C
B
A
E
E
O
A
P
LP 3
P
LP:3
LP:1