Р/15.08.02.01002

Rz 20 (√)

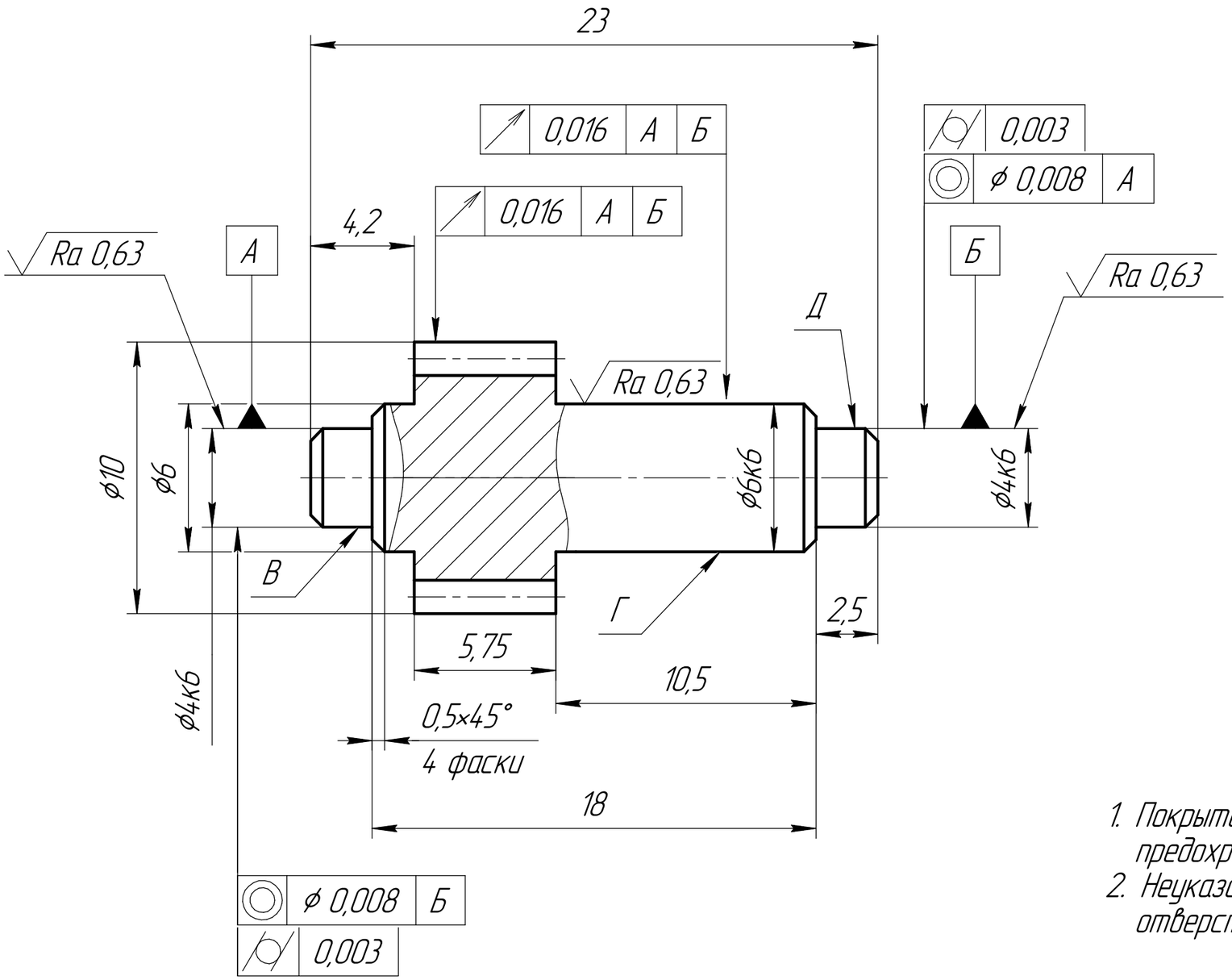

Число зубьев	z	17
Коэффициент смещения	x	0
Степень точности	–	7-G
Делительный диаметр	d	9
Толщина зуба по делительной окружности	s	1,57

1. Покрытие Хим. Окс.: Поверхность В, Г, Д от покрытия предохранить.
2. Неуказанные предельные отклоения размеров: отверстий H12, валов h12, остальных ± IT12/2.

Изм.	Лист	№ докум.	Подп.	Дата	Р/15.08.02.01.002		
Разраб.		Мочульский			Вал-шестерня	Лит.	Масса 0,01 / Масштаб 5:1
Пров.		Аккуратова				Лист	Листов 1
Т.контр.							
Н.контр.					Сталь 45 ГОСТ 1050-74	МГТУ им. Н.Э.Баумана	
Утв.							

Перв. примен. Р/15.08.02.01.001

Справ. №

Подп. и дата

Инв. № дубл.

Взам. инв. №

Подп. и дата

Инв. № подл.

Копировал

Формат А3