Р/15.08.02.01001 СБ

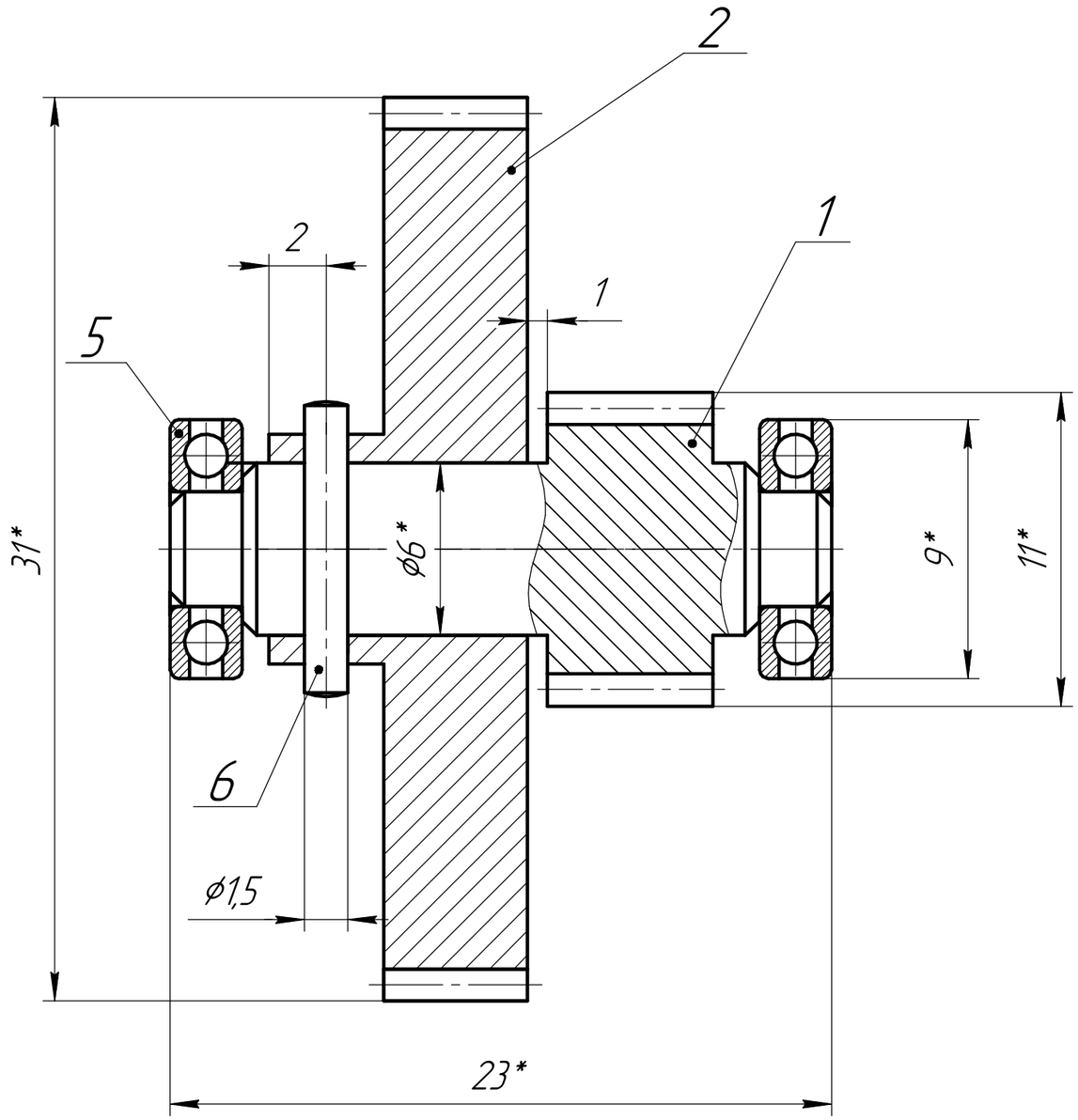

1. *Размеры для справок.
2. Посадки внутренних колец осех подшипникой L0/k6.
3. Посадки осех штифтов H7/m6.
4. Отверстие под штифт поз. 6 сверлить совместно с деталями поз. 1, 2.

Изм.	Лист	№ докум.	Подп.	Дата	Р/15.08.02.01.001 СБ		
Разраб.		Мочульский			Вал 1 в сборе Сборочный чертеж	Лит.	Масса: 1,38 / Масштаб: 5:1
Пров.		Аккуратова				Лист	Листов 1
Т.контр.						МГТУ им. Н.Э. Баумана	
Н.контр.							
Утв.							

Перв. примен. Р/15.08.02.00.001

Справ. №

Подп. и дата

Инв. № дубл.

Взам. инв. №

Подп. и дата

Инв. № подл.

Копировал

Формат А3