Chains

gollnickdata.de

Chains

Introduction

- sequence of process steps
- connected to accomplish task

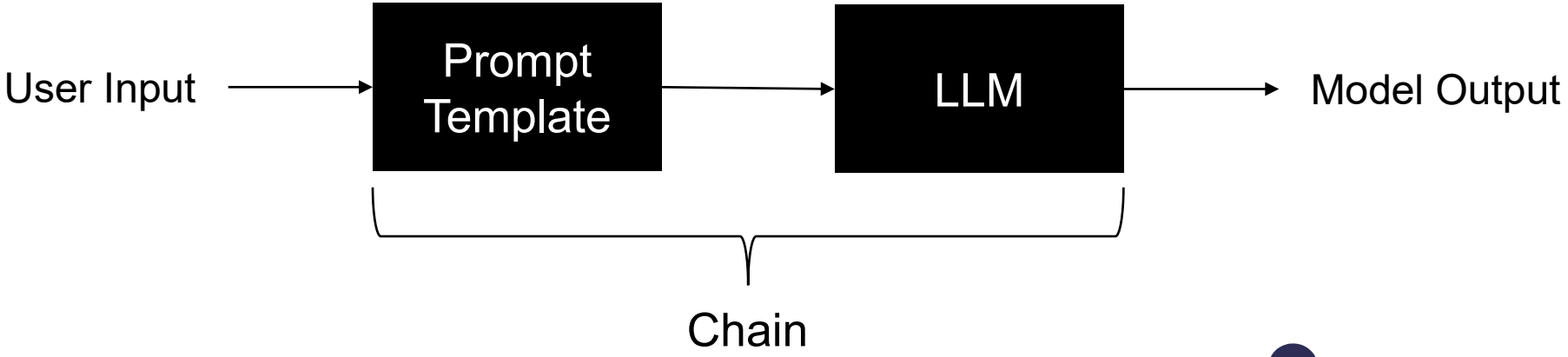

Chains

Introduction: Exercise „Joke“

Schreibe einen Witz über ein Thema!

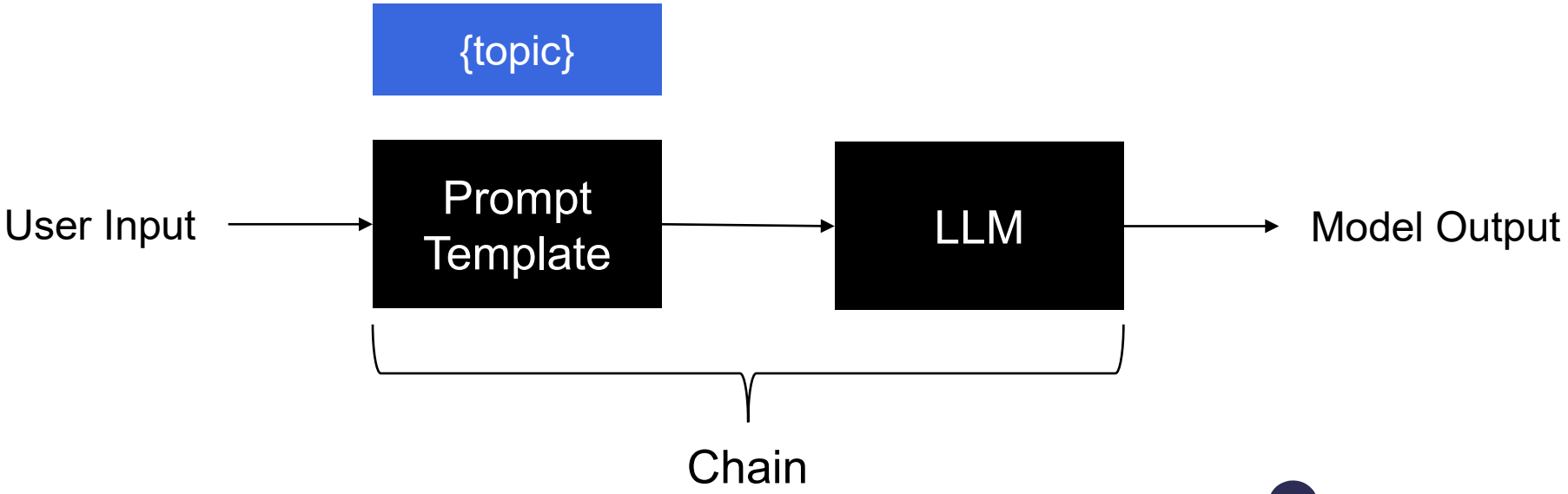

Chains

Introduction: Exercise „Story“

Schreibe eine Geschichte über eine Person in einer bestimmten Situation!

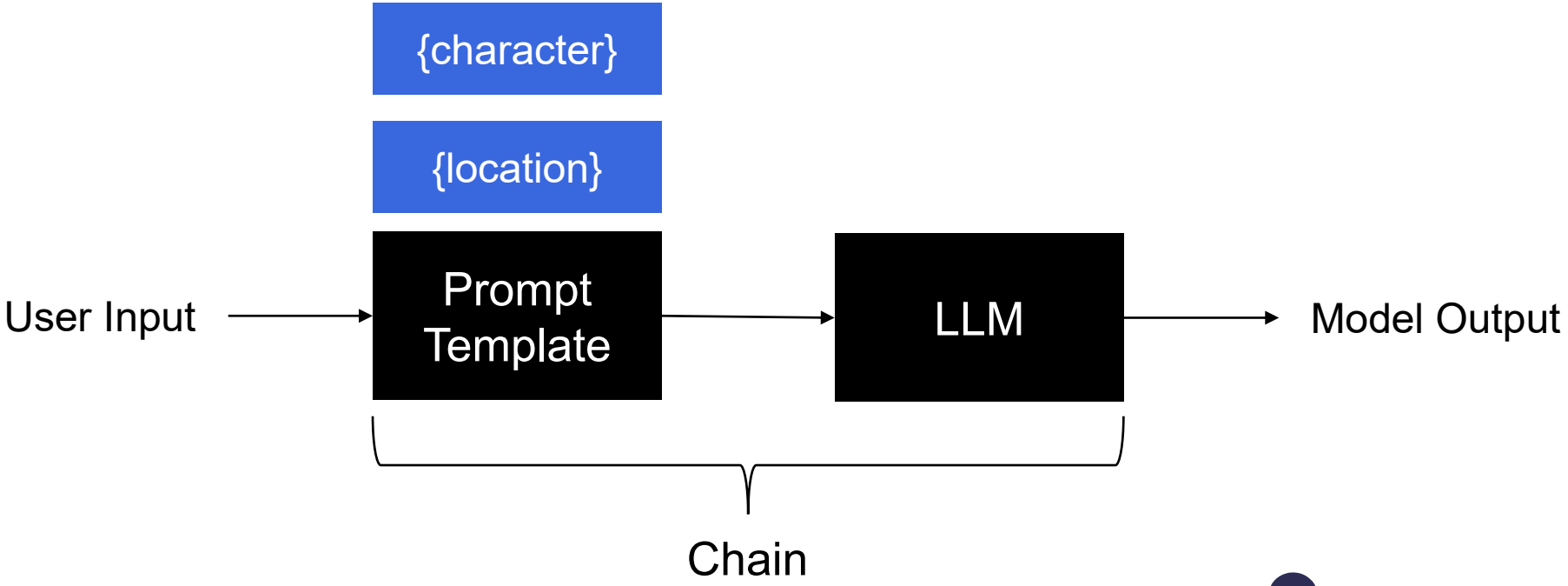

Chains

Exercise

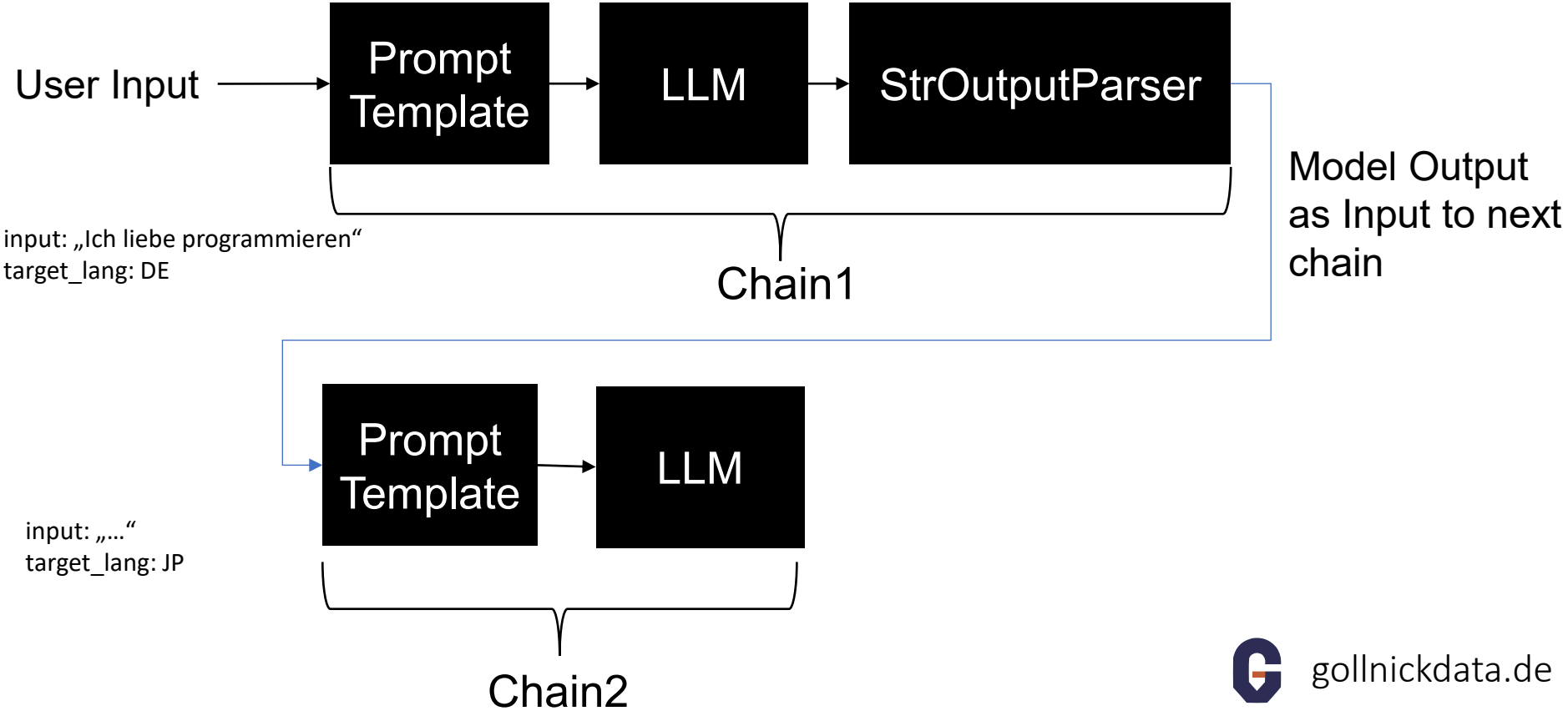

gollnickdata.de

Chains

Parallel Chains

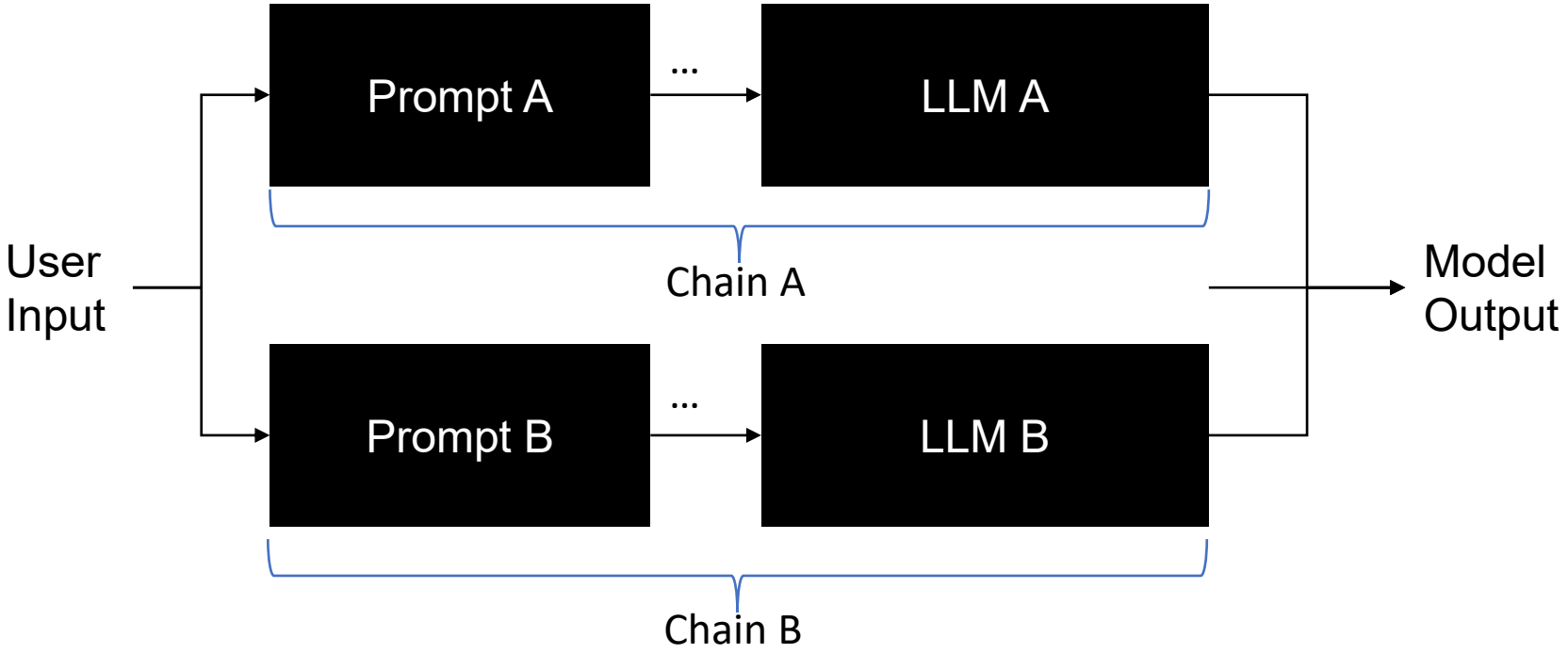

Chains

Parallel Chains Exercise „Story Generator“

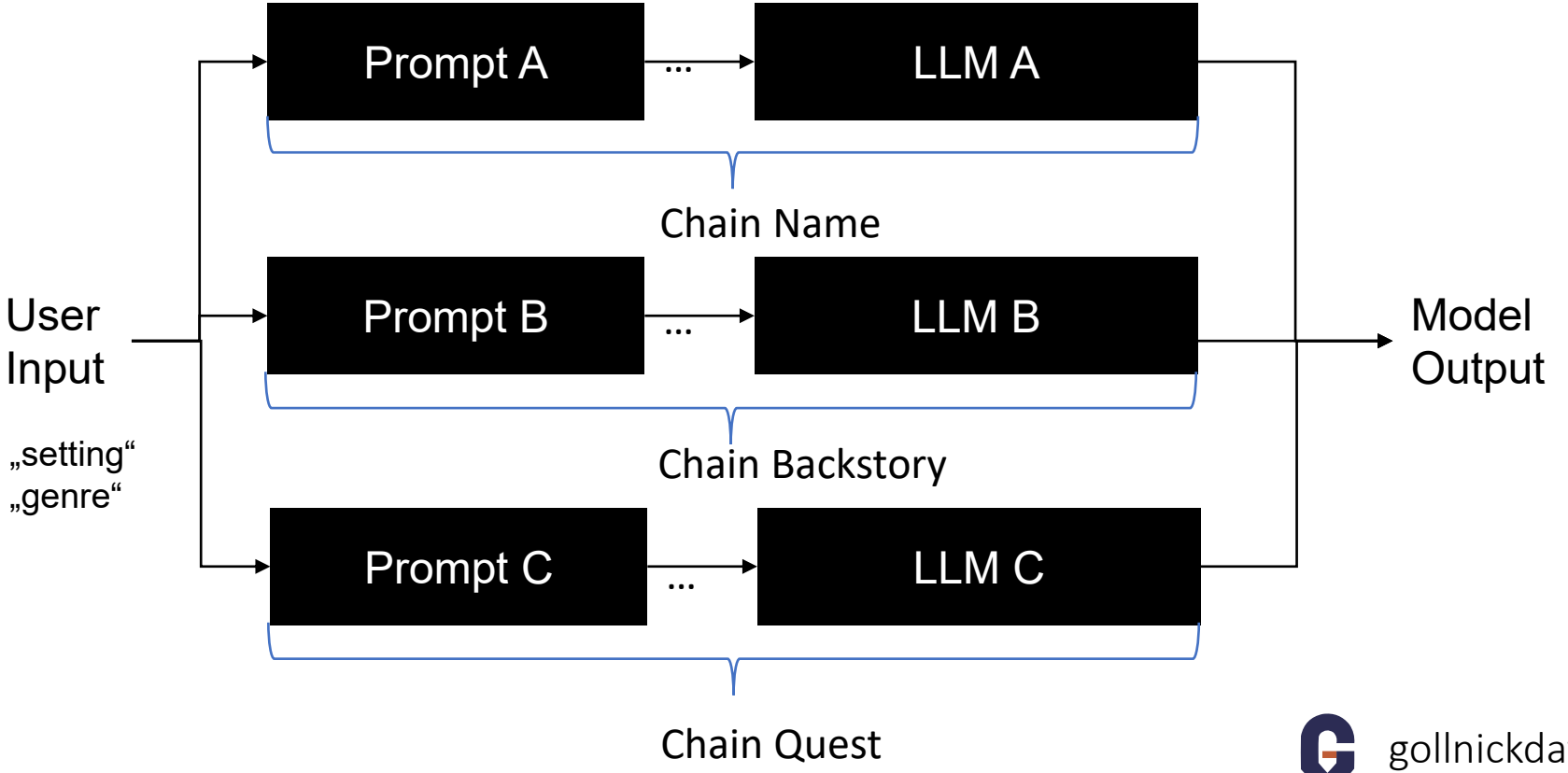

gollnickdata.de

Chains

Router Chains

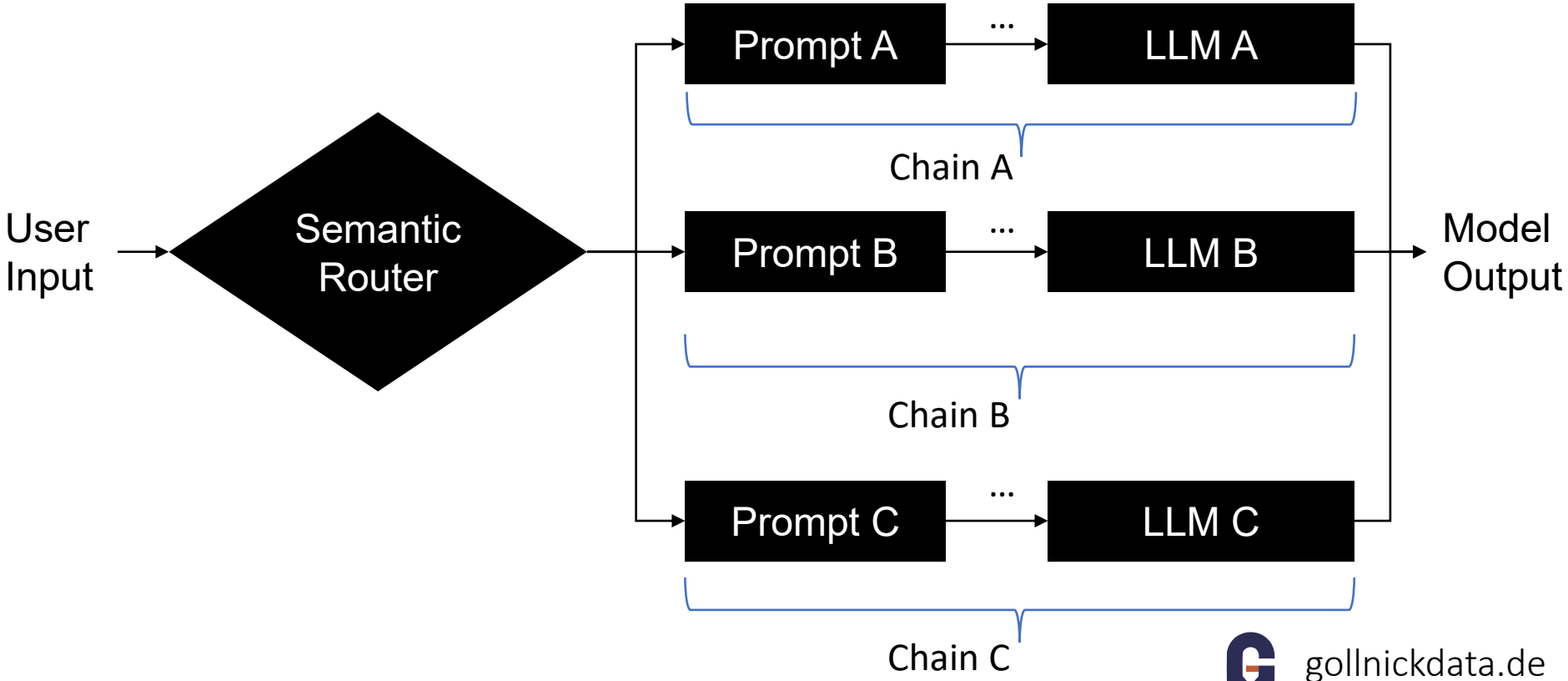

gollnickdata.de

Chains

Chain with Loop and Memory

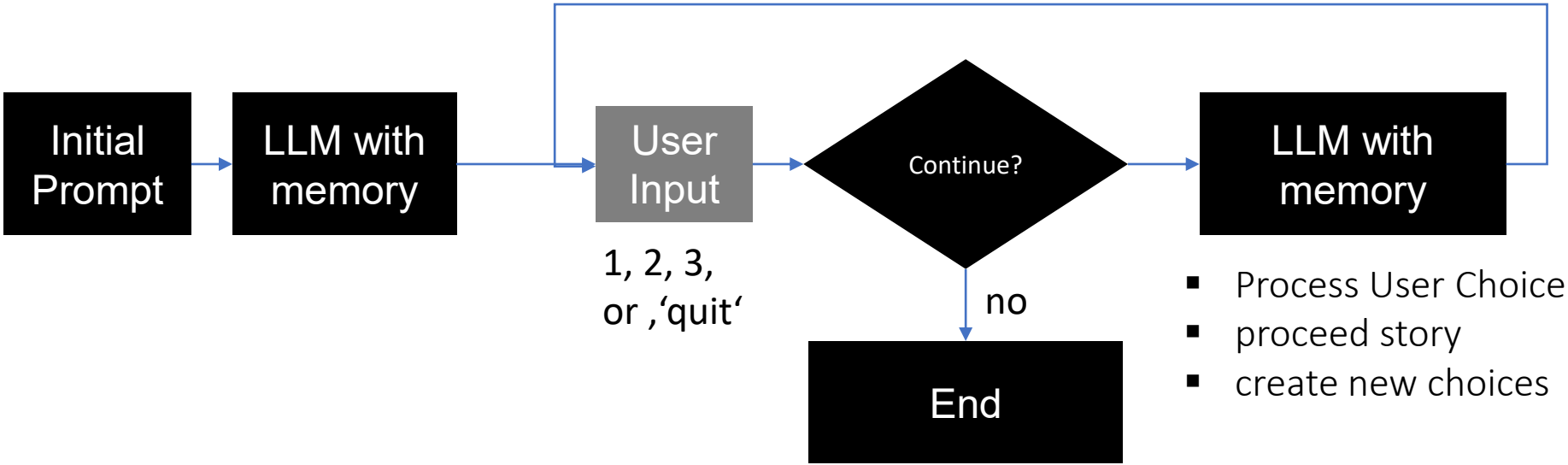

- Process User Choice
- proceed story
- create new choices

gollnickdata.de

Chains

Structured Output

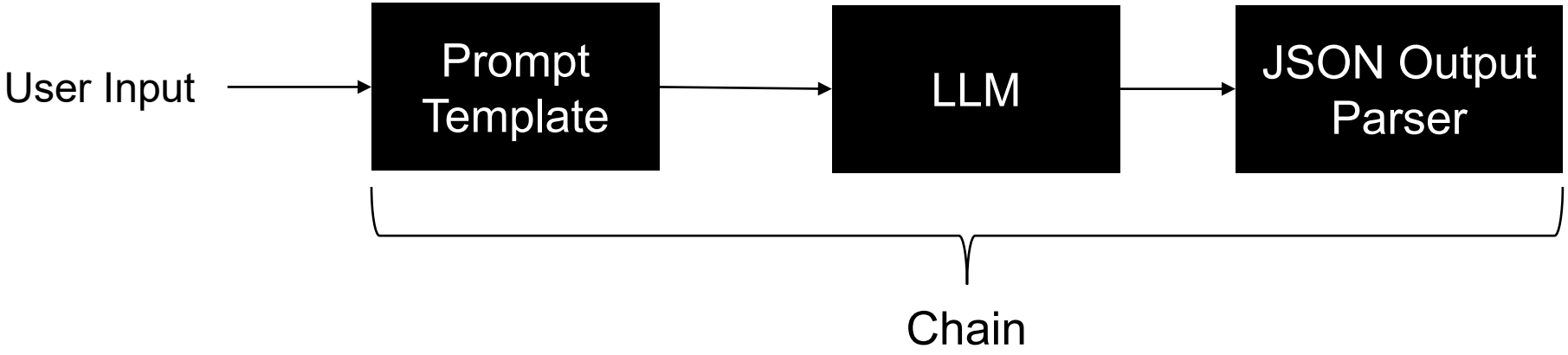

Chains

Structured Outputs: Exercise „Travel Itinerary Generator“

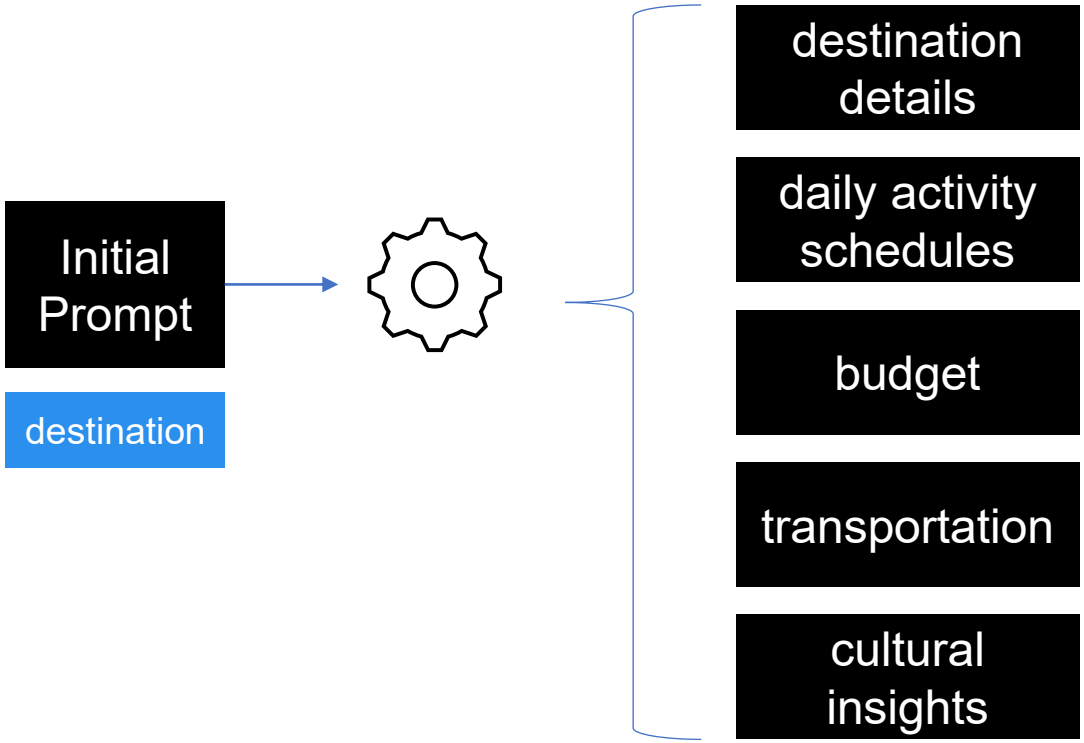

Chains
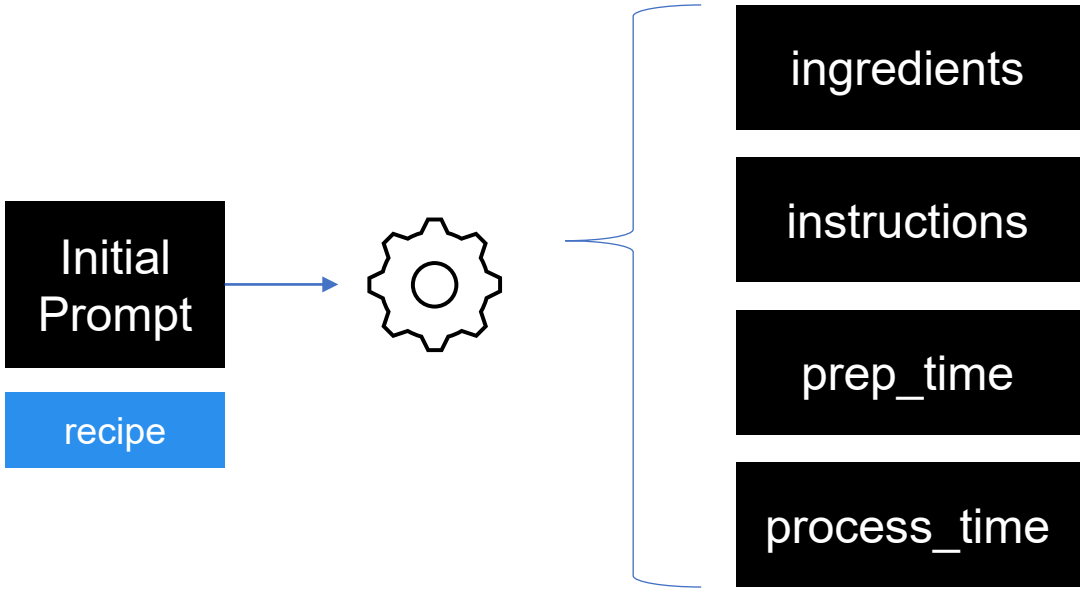
Structured Outputs: Exercise „Cooking“