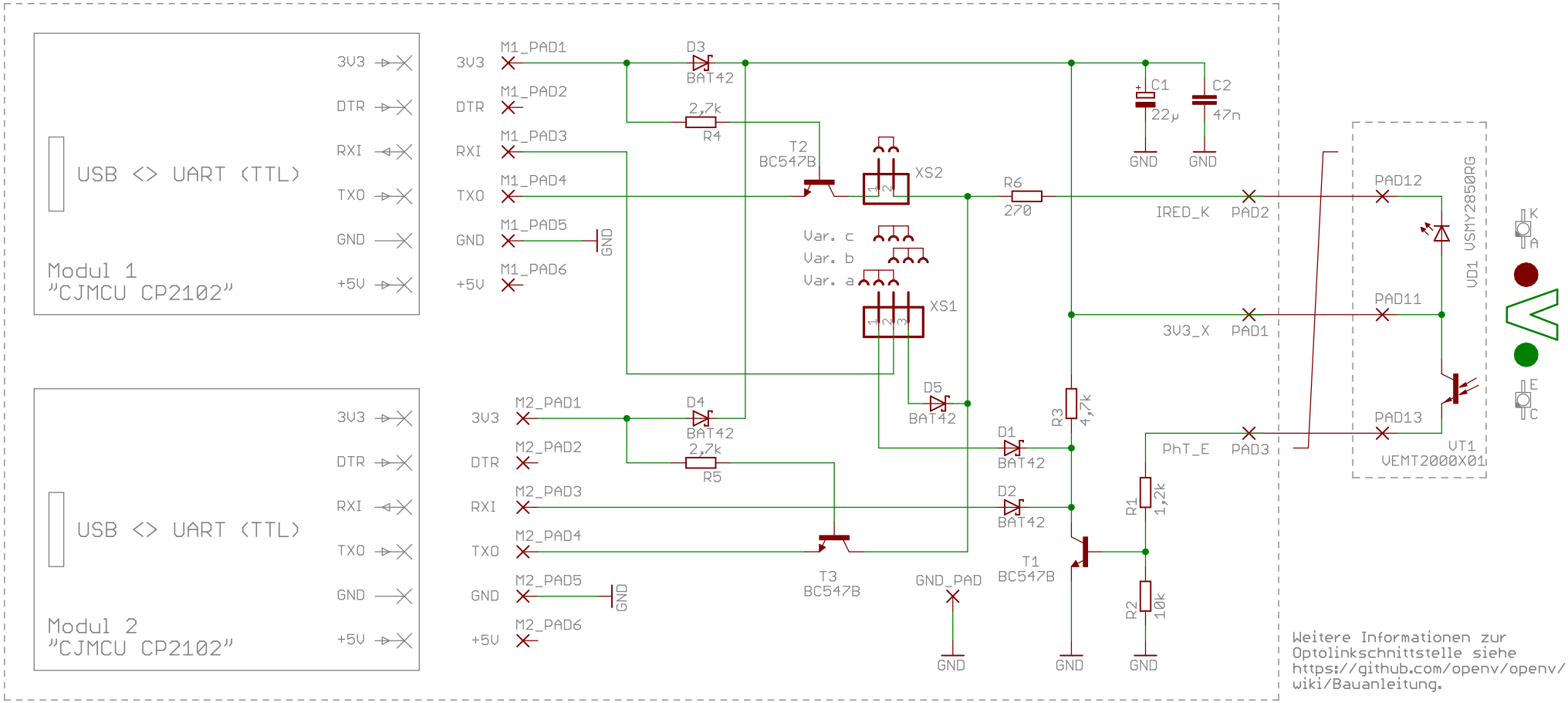

OptolinkDuo-Adapter mit zwei USB-Schnittstellen für Viessmann-Heizungsgeräte

Der Adapter verwendet die USB-UART-Module vom Typ "CJMCU", die ihrerseits den Chip CP2102 von Silicon Labs einsetzen. Damit entsprechen sie den Original-Viessmann-Optolink-Adaptern (2018). Dokumentation der CJMU-Module siehe https://www.Godemann.de/Datasheets/CJMCU/.
Dokumentation und Treiber des Chips CP2102 siehe https://www.silabs.com/products/interface/usb-bridges/usbxpress-usb-bridges.
Dokumentation/Aufbauhinweise des Adapters insgesamt siehe https://github.com/openv/openv/wiki/Bauanleitung-USB_Duo-Sniffer.

Jedes der beiden Module kann über seinen USB-Anschluss (nicht zugleich) zum Senden von Daten an die Heizung verwendet werden oder unbenutzt bleiben (USB-Anschluss offen). Zurückgelieferte Daten empfangen standardmäßig beide Module. Die Jumper auf XS1 und XS2 haben nur Bedeutung, wenn Modul1 benutzt wird.

Betriebsbeispiele:
Nur ein Modul in Betrieb - Verhalten wie der Original-Optolink-Adapter Viessmann. Bei Verwendung des Modul1 muss bei XS1 und XS2 jeweils Pin1/2 verbunden sein.
Beide Module in Betrieb - Sniffermodus.
Modul2 arbeitet wie zuvor. Betriebsart von Modul1 kann variiert werden:
Bei Verbindung Pin1/2 von XS1 empfängt Modul1 (zusätzlich zum Modul2) die von der Heizung zurückgelieferten Daten (Variante a).
Bei Verbindung Pin2/3 empfängt Modul1 die vom Modul2 an die Heizung gesendeten Daten direkt (Variante b).
Bei Verbindung Pin1/2/3 von XS1 empfängt Modul1 sowohl die an die Heizung gesendeten, als auch die zurückgelieferten Daten (Variante c).
Sollte das an Modul1 angeschlossene Gerät die Sendungen des Modul2 stören, kann das durch Ziehen des Jumpers auf XS2 verhindert werden.

Änderung	Stand	Datum	Name
D5, 3-fach-Jumper	1	07.09.2018	Go
	0	30.06.2018	Go

Benennung: Optolink Duo / Sniffer

Zeichnungs-Nr.: 00.410-02.00
Dateiname/-stand: OptolinkDuo 24.09.2018 22:55

Bl.-Nr./Bl.-Anz.: 1/1