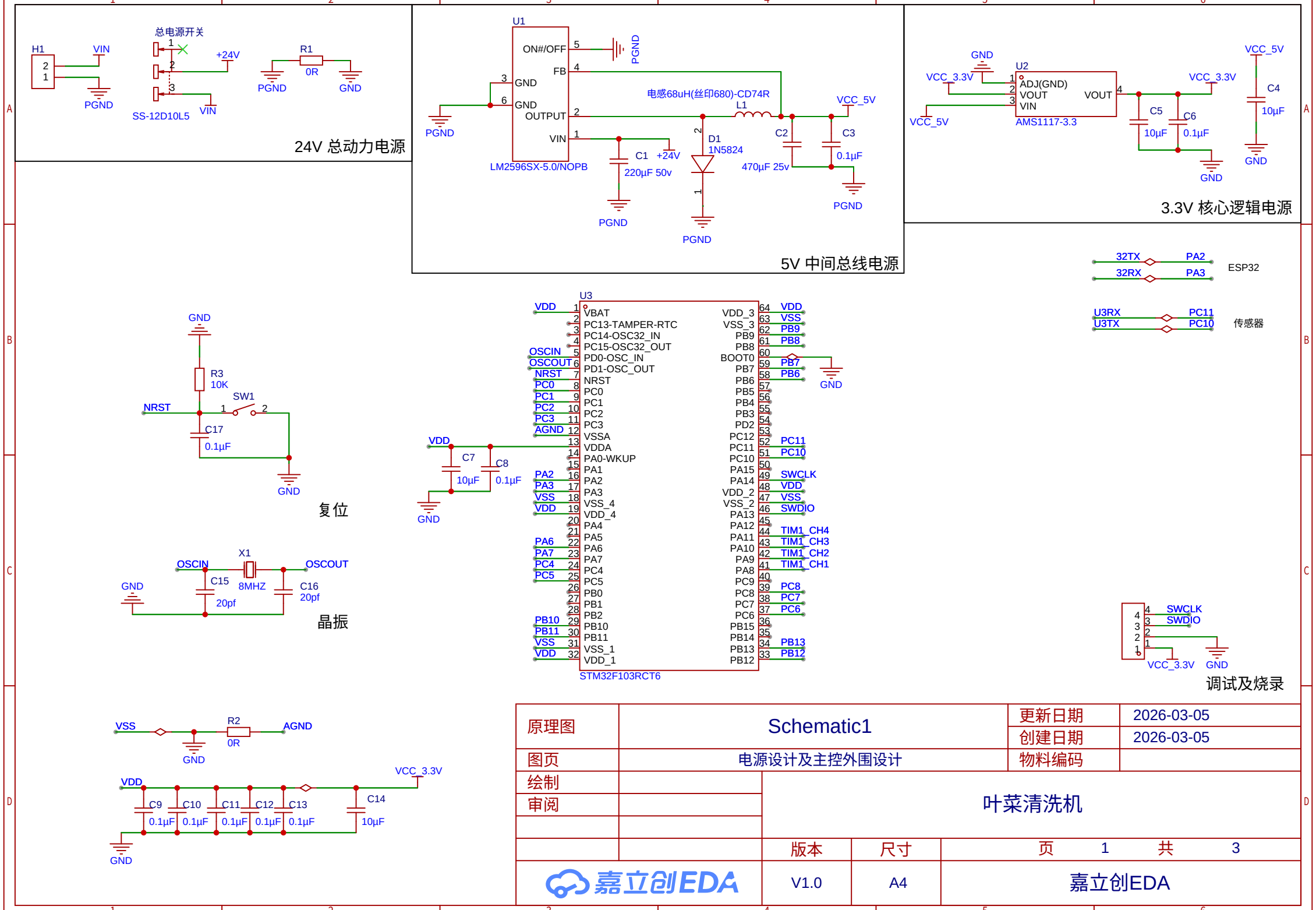
24V 总动力电源
总电源开关
H1
VIN
PGND
SS-12D10L5
+24V
R1
0R
5V 中间总线电源
U1
ON#/OFF
FB
GND
OUTPUT
VIN
LM2596SX-5.0/NOPB
电感68uH(丝印680)-CD74R
L1
D1
1N5824
C1
220μF 50v
C2
470μF 25v
C3
0.1μF
VCC_5V
3.3V 核心逻辑电源
U2
ADJ(GND)
VOUT
VIN
AMS1117-3.3
VCC_3.3V
C4
10μF
C5
10μF
C6
0.1μF
ESP32
32TX
32RX
PA2
PA3
传感器
U3RX
U3TX
PC11
PC10
复位
R3
10K
SW1
NRST
C17
0.1μF
U3
STM32F103RCT6
晶振
X1
8MHZ
OSCIN
OSCOUT
C15
20pf
C16
20pf
C7
10μF
C8
0.1μF
调试及烧录
SWCLK
SWDIO
VSS
AGND
R2
0R
C9
C10
C11
C12
C13
0.1μF
C14
10μF
原理图
Schematic1
更新日期
2026-03-05
创建日期
2026-03-05
图页
电源设计及主控外围设计
物料编码
绘制
审阅
叶菜清洗机
版本
尺寸
页 1 共 3
V1.0
A4
嘉立创EDA

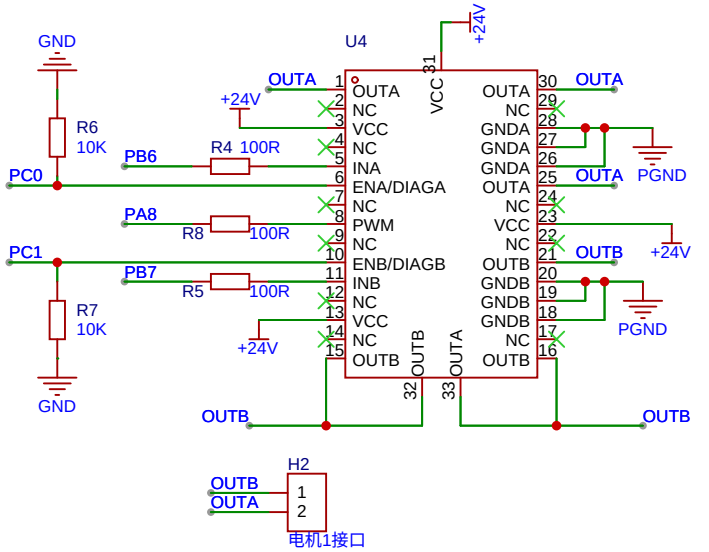

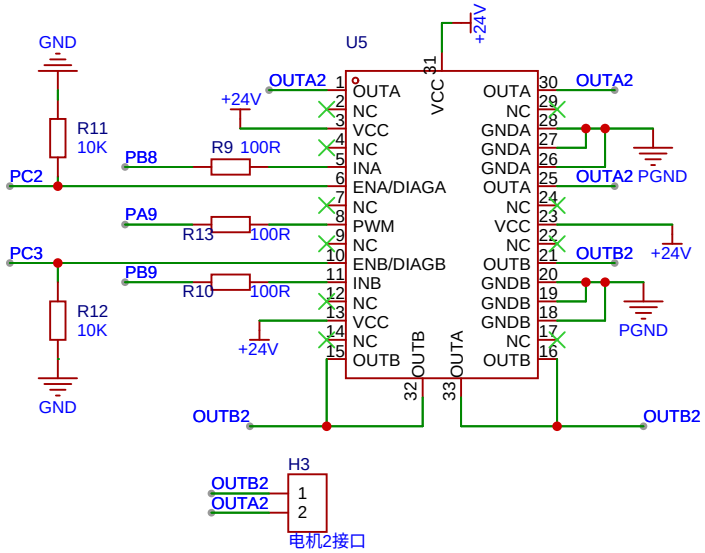

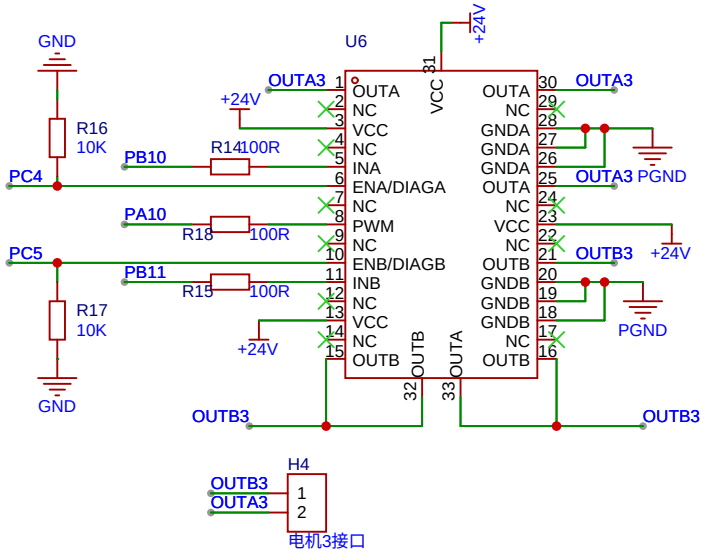

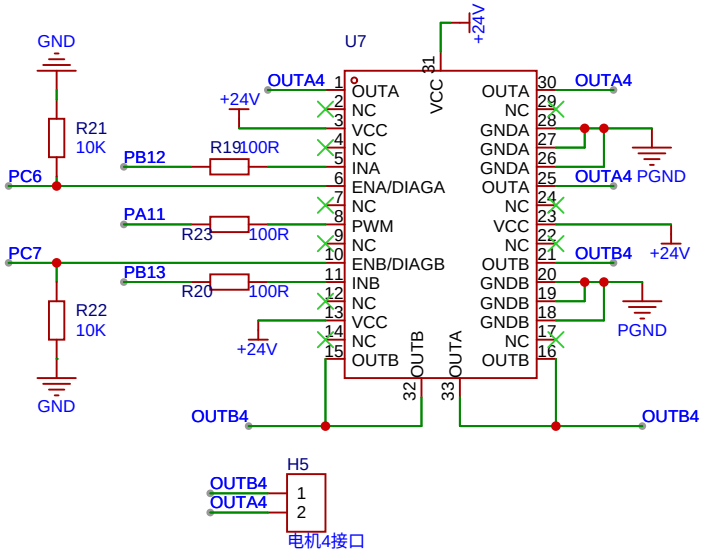

原理图	Schematic1	更新日期	2026-03-05
		创建日期	2026-03-05
图页	电机驱动	物料编码	
绘制	叶菜清洗机		
审阅			
	版本	尺寸	页 2 共 3
嘉立创EDA	V1.0	A4	嘉立创EDA

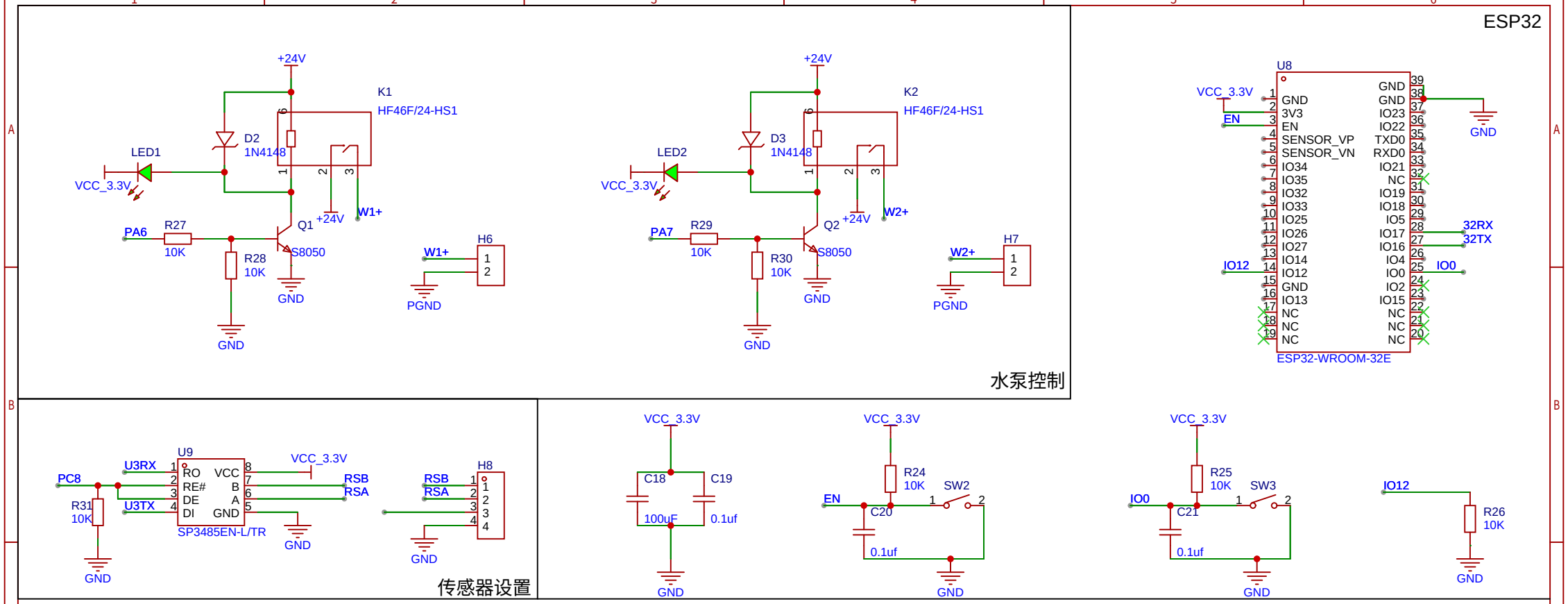

原理图	Schematic1	更新日期	2026-03-05
		创建日期	2026-03-05
图页	水泵，传感器及ESP32	物料编码	
绘制		叶菜清洗机	
审阅			
		版本	尺寸	页 3 共 3
嘉立创EDA		V1.0	A4	嘉立创EDA