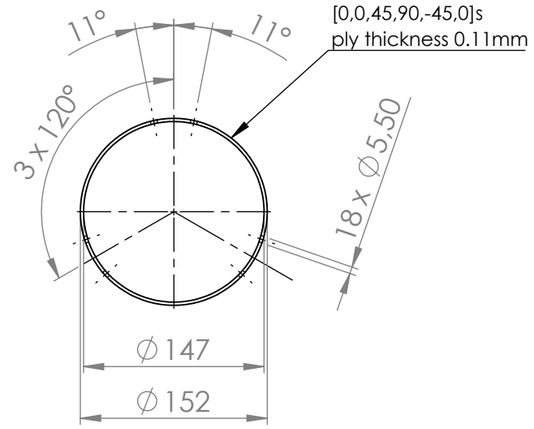

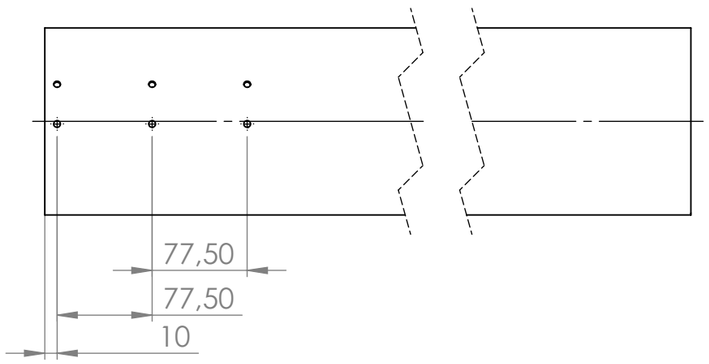

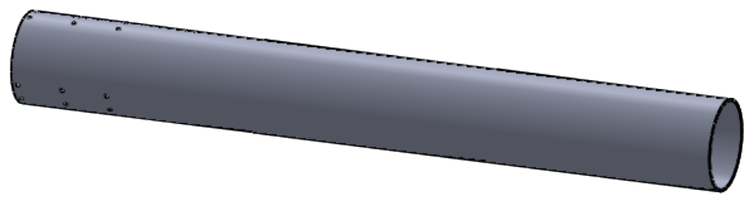

SAUF INDICATION CONTRAIRE: LES COTES SONT EN MILLIMETRES ETAT DE SURFACE: TOLERANCES: ISO 2768-1 m LINEAIRES: ANGULAIRES:	FINITION:			CASSER LES ANGLES VIFS	NE PAS CHANGER L'ECHELLE	REVISION
					ø154 x 1220	
	NOM	SIGNATURE	DATE		TITRE: Body Tube RORO	
AUTEUR	C.Cardinaux		14.2.17			
VERIF.						
APPR.						
FAB.						
QUAL.				MATERIAU: IM7/5552	No. DE PLAN 002	A3
				MASSE:	ECHELLE:1:5	FEUILLE 1 SUR 1