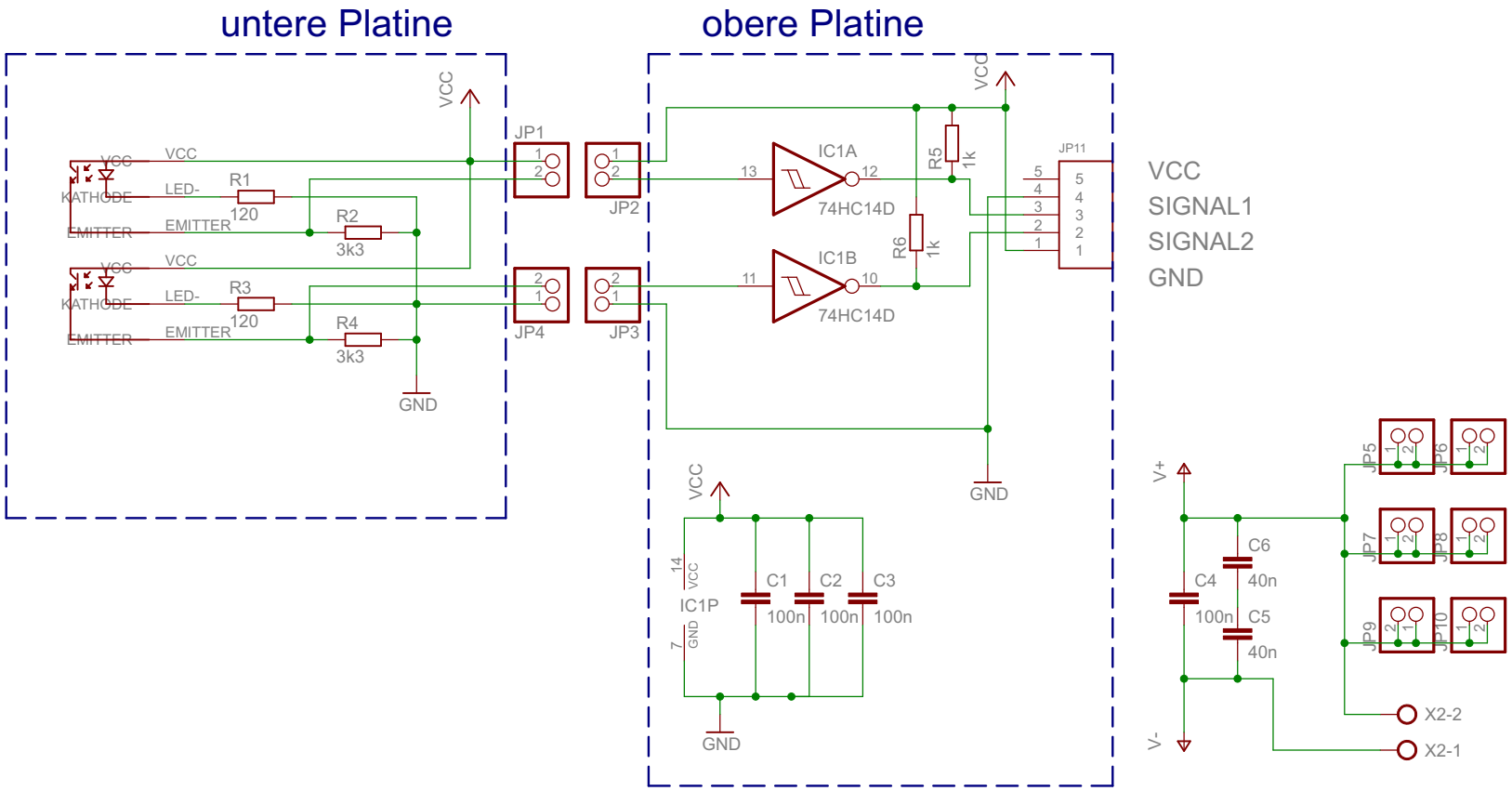


TITLE: MotoraufsatzschSMD_V2.1

Document Number:

REV:

Date: 04.11.2008 19:20:36

Sheet: 1/1