Preguntas Seleccionadas

Total de preguntas: 258 | Generado el: 26/9/2025, 11:09:29

Pregunta 1: AE117V1-10

Una Familia está integrada por 2 esposos, 2 hermanos, 3 sobrinas y 3 hermanas.
El número mínimo de personas en esta familia es:

A) 6

B) 5

C) 8

D) 10

Pregunta 2: AE217V1-41

Un tanque de reserva de agua utiliza una bomba neumática para surtirse de un río cercano. Todos los días la bomba sube el nivel del agua 2 m; por la noche, el agua se filtra de regreso al río y el nivel baja 50 cm. El nivel máximo alcanzado por el tanque durante el quinto día de llenado es:

A) 8.00 m

B) 10 m

C) 8.50 m

D) 7.50 m

Pregunta 3: AE217V1-42

Una bolsa contiene 24 confites con sabores a piña, mora y fresa. Los de piña duplican en cantidad a los de fresa y los de mora superan en 8 unidades a los de fresa.
El número mínimo de confites que es necesario sacar de la bolsa para garantizar que al menos 2 de ellos tengan el mismo sabor es:

A) 4

B) 2

C) 3

D) 5

Pregunta 4: AE217V1-43

Una bolsa contiene 24 confites con sabores a piña, mora y fresa. Los de piña duplican en cantidad a los de fresa y los de mora superan en 8 unidades a los de fresa.
El menor número de confites que es necesario sacar para garantizar que al menos 2 de ellos tengan sabores distintos es:

A) 13

B) 2

C) 5

D) 16

Pregunta 5: AE217V1-45

Si m y n son número enteros positivos y m es mayor que n, entonces el número de enteros que hay entre ellos, sin incluir a $\boldsymbol{m}$ y a $\boldsymbol{n}$ es:

A) $m-n-1$

B) $m-n$

C) $m-n-2$

D) $m-n+1$

Pregunta 6: AE217V1-49

Los digitos 1, 2, 3, 4 y 9 son usados una sola vez para formar el mayor número par de 5 cifras. El dígito en el lugar de las decenas es

A) 1

B) 2

C) 3

D) 9

Pregunta 7: AE217V1-55

Un examen contiene preguntas clasificadas en 6 áreas del conocimiento. Por cada área hay 35 preguntas numeradas del 1 al 35. Si un estudiante responde correctamente todas las preguntas pares y 1/4 de las impares, entonces el número de preguntas que el estudiante respondió de manera correcta es:

A) 135

B) 183

C) 104

D) 129

Pregunta 8: AE217V1-64

Una jarra metálica contiene 8 bolas rojas, 9 azules y 10 verdes. El menor número de bolas que es necesario sacar de la jarra, sin mirar su contenido, para tener certeza de extraer 3 bolas del mismo color es:

A) 8

B) 6

C) 7

D) 9

Pregunta 9: AE317V1-7

En un recipiente de cultivos hay cierto número de bacterias, las cuales se reproducen por medio de la partición en dos de cada bacteria cada segundo. Al cabo de un minuto el recipiente está completamente lleno.
El recipiente estaba lleno hasta la mitad cuando habían transcurrido:

A) 59 segundos

B) 50 segundos

C) 45 segundos

D) 30 segundos

Pregunta 10: AE317V1-8

Carlos se ha ganado una rifa. El premio será darle durante 8 días cierta cantidad de dinero, así, cada día se le dará el triple del día anterior. Si el primer día recibe 9 dólares, la cantidad total que recibirá es:

A)

B)

C)

D)

Pregunta 11: AE317V1-9

El valor de x en la expresión

A) 75

B) 39

C) 51

D) 65

Pregunta 12: AE317V1-18

El número de veces que aparece el dígito 9 en el resultado de la operaciónes:

A) 96

B) 98

C) 97

D) 99

Pregunta 13: AE418V1-49

Con el fin de aumentar ventas, el dueño de un almacén decide hacer un descuento del 20% en todos sus productos. Su socio, que no está de acuerdo con esta medida, aumenta el precio de todos los artículos en un 20% antes de que se haga el descuento. Después de aplicar estas dos medidas, sobre el precio de los artículos se puede afirmar que:

A) Disminuyó en un 4%

B) Aumentó en un 4%

C) No se modificó.

D) Disminuyó en un 1%

Pregunta 14: AE418V1-63

Un tanque de gasolina está lleno hasta 1/8 en su capacidad. Cuando se le adicionan 15 galones, el tanque queda lleno hasta 3/4 de su capacidad. El número de galones que se necesita agregar al tanque para acabarlo de llenar es:

A) 6

B) 4

C) 8

D) 2

Pregunta 15: AE418V1-64

Tres quintos de las personas de un salón están sentadas en 1/3 de las sillas. Si hay 30 sillas vacías, el número de personas que están en el salón es:

A) 25

B) 10

C) 15

D) 24

Pregunta 16: AE418V1-69

Cierto día Marta tuvo invitados en su casa. Jesús y Elisa llegaron juntos. Luisa le abrió la puerta a Arturo. Cuando Pedro llegó ya Raúl estaba. Raúl llego después de Elisa. Si Arturo es el primer o el quinto invitado en llegar, entonces:
El último invitado en llegar es:

A) Pedro.

B) Raúl.

C) Arturo.

D) Jesús.

Pregunta 17: AE418V1-70

Cierto día Marta tuvo invitados en su casa. Jesús y Elisa llegaron juntos. Luisa le abrió la puerta a Arturo. Cuando Pedro llegó ya Raúl estaba. Raúl llego después de Elisa. Si Arturo es el primer o el quinto invitado en llegar, entonces:
Cuando Jesús y Elisa llegaron ya Luisa estaba en la fiesta. Por lo tanto, el primer invitado en llegar a la fiesta es:

A) Jesús.

B) Elisa.

C) Luisa.

D) Arturo.

Pregunta 18: AE217V1-20

En un paraje habitado por numerosos animales salvajes, una rana se decidió a cantar los derechos del animal a fin de que, tarde o temprano, en aquel lugar todos llegaran a convivir en paz. Y, a decir verdad, tan significativos habían sido los adelantos en esta materia en los últimos días que, una boa, a pesar de su apetito incontenible, esperó que la rana cantara el derecho elemental a la alimentación, para engullírsela.
En el texto, la alimentación era un derecho elemental. En la ley colombiana **NO** es un derecho fundamental la:

A) Vida

B) Vivienda digna y justa.

C) Igualdad.

D) Intimidad y el buen nombre.

Pregunta 19: AE217V1-21

En un paraje habitado por numerosos animales salvajes, una rana se decidió a cantar los derechos del animal a fin de que, tarde o temprano, en aquel lugar todos llegaran a convivir en paz. Y, a decir verdad, tan significativos habían sido los adelantos en esta materia en los últimos días que, una boa, a pesar de su apetito incontenible, esperó que la rana cantara el derecho elemental a la alimentación, para engullírsela.
Según el texto, la espera de la boa fue:

A) Un adelanto significativo en los derechos del animal.

B) Un reconocimiento a la belleza del canto de la rana.

C) Una muestra del poco apetito de la boa.

D) Un índice de la comprensión de los animales salvajes.

Pregunta 20: AE217V1-24

En un paraje habitado por numerosos animales salvajes, una rana se decidió a cantar los derechos del animal a fin de que, tarde o temprano, en aquel lugar todos llegaran a convivir en paz. Y, a decir verdad, tan significativos habían sido los adelantos en esta materia en los últimos días que, una boa, a pesar de su apetito incontenible, esperó que la rana cantara el derecho elemental a la alimentación, para engullírsela.
Teniendo en cuenta el desenlace del texto, se puede concluir que los derechos del animal:

A) Tuvieron un gran avance.

B) No tuvieron avance alguno.

C) Fueron respetados solo por unos pocos.

D) Se aceptaron y acataron por todos.

Pregunta 21: AE217V1

En un paraje habitado por numerosos animales salvajes, una rana se decidió a cantar los derechos del animal a fin de que, tarde o temprano, en aquel lugar todos llegaran a convivir en paz. Y, a decir verdad, tan significativos habían sido los adelantos en esta materia en los últimos días que, una boa, a pesar de su apetito incontenible, esperó que la rana cantara el derecho elemental a la alimentación, para engullírsela.
Del texto se infiere que:

A) La paz entre los animales es imposible.

B) Es posible la paz animal, excluyendo el derecho a la alimentación.

C) Entre los animales es importante la supervivencia.

D) Siempre los peces grandes se han comido a los peces chicos.

Pregunta 22: AE217V1-34

Había dos indiecitos, hombre y mujer, que eran muy pobres y les hacían el trabajo a los demás indios. Esos indiecitos fueron guardando en un calabazo pedacitos de comida, de todo lo que comían los demás hombres. Esa comida se pudrió y de ahí nació una cucaracha. De esa cucaracha nacieron muchas cucarachas más y andaban por todas partes. Había tantas que los indios resolvieron matarlas y mataron todas menos una que se escondió en un agujerito. Entonces vino Mamá Seukún y dijo que no la mataran, que esas cucarachas eran muy raras y formó una mujer de la cucaracha que quedaba. Esa mujer tuvo muchos hijos, que son los civilizados, que se regaron por todas partes como las cucarachas.
La intención principal del texto es:

A) Mostrar el nacimiento de la civilización de manera despectiva.

B) Aclarar que para los humanos la alimentación y la supervivencia son lo más importante.

C) Comparar la civilización con la cultura indígena.

D) Demostrar que los humanos tienen alta capacidad de reproducirse, incluso ante las dificultades.

Pregunta 23: AE217V1-36

Había dos indiecitos, hombre y mujer, que eran muy pobres y les hacían el trabajo a los demás indios. Esos indiecitos fueron guardando en un calabazo pedacitos de comida, de todo lo que comían los demás hombres. Esa comida se pudrió y de ahí nació una cucaracha. De esa cucaracha nacieron muchas cucarachas más y andaban por todas partes. Había tantas que los indios resolvieron matarlas y mataron todas menos una que se escondió en un agujerito. Entonces vino Mamá Seukún y dijo que no la mataran, que esas cucarachas eran muy raras y formó una mujer de la cucaracha que quedaba. Esa mujer tuvo muchos hijos, que son los civilizados, que se regaron por todas partes como las cucarachas.
Del texto se infiere que Mamá Seukún es la:

A) Diosa creadora de los indios.

B) Madre naturaleza.

C) Primera mujer civilizada.

D) Gestora de la civilización.

Pregunta 24: AE217V1-38

Había dos indiecitos, hombre y mujer, que eran muy pobres y les hacían el trabajo a los demás indios. Esos indiecitos fueron guardando en un calabazo pedacitos de comida, de todo lo que comían los demás hombres. Esa comida se pudrió y de ahí nació una cucaracha. De esa cucaracha nacieron muchas cucarachas más y andaban por todas partes. Había tantas que los indios resolvieron matarlas y mataron todas menos una que se escondió en un agujerito. Entonces vino Mamá Seukún y dijo que no la mataran, que esas cucarachas eran muy raras y formó una mujer de la cucaracha que quedaba. Esa mujer tuvo muchos hijos, que son los civilizados, que se regaron por todas partes como las cucarachas.
En el texto se entiende que los civilizados:

A) Provienen de los indios.

B) Son adversarios de los indios.

C) Descienden de las cucarachas.

D) Oponen su cultura a la indígena.

Pregunta 25: AE418V1-26

Un hombre del pueblo de Neguá, en la costa de Colombia, pudo subir al alto cielo. A la vuelta, contó. Dijo que había contemplado, desde allá arriba, la vida humana. Y dijo que somos un mar de fueguitos.
—El mundo es eso –reveló–. Un montón de gente, un mar de fueguitos. Cada persona brilla con luz propia entre todas las demás. No hay dos fuegos iguales. Hay fuegos grandes y fuegos chicos; y fuegos de todos los colores. Hay gente de fuego sereno, que ni se entera del viento; y gente de fuego loco, que llena el aire de chispas. Algunos fuegos, fuegos bobos, no alumbran ni queman. Pero otros arden la vida con tantas ganas, que no se puede mirarlos sin parpadear; y quien se acerca, se enciende.
De acuerdo con el texto, se pueden clasificar los fuegos de manera, **EXCEPTO**:

A) Conflagrada.

B) Cualitativa.

C) Cromática.

D) Cuantitativa.

Pregunta 26: AE418V1-30

Un hombre del pueblo de Neguá, en la costa de Colombia, pudo subir al alto cielo. A la vuelta, contó. Dijo que había contemplado, desde allá arriba, la vida humana. Y dijo que somos un mar de fueguitos.
—El mundo es eso –reveló–. Un montón de gente, un mar de fueguitos. Cada persona brilla con luz propia entre todas las demás. No hay dos fuegos iguales. Hay fuegos grandes y fuegos chicos; y fuegos de todos los colores. Hay gente de fuego sereno, que ni se entera del viento; y gente de fuego loco, que llena el aire de chispas. Algunos fuegos, fuegos bobos, no alumbran ni queman. Pero otros arden la vida con tantas ganas, que no se puede mirarlos sin parpadear; y quien se acerca, se enciende.
El mejor título para el texto sería:

A) Desde el alto cielo.

B) Tejas arriba.

C) La vida humana.

D) Humanidad policromática.

Pregunta 27: AE418V1-32

Un hombre del pueblo de Neguá, en la costa de Colombia, pudo subir al alto cielo. A la vuelta, contó. Dijo que había contemplado, desde allá arriba, la vida humana. Y dijo que somos un mar de fueguitos.
—El mundo es eso –reveló–. Un montón de gente, un mar de fueguitos. Cada persona brilla con luz propia entre todas las demás. No hay dos fuegos iguales. Hay fuegos grandes y fuegos chicos; y fuegos de todos los colores. Hay gente de fuego sereno, que ni se entera del viento; y gente de fuego loco, que llena el aire de chispas. Algunos fuegos, fuegos bobos, no alumbran ni queman. Pero otros arden la vida con tantas ganas, que no se puede mirarlos sin parpadear; y quien se acerca, se enciende.
La categoría de “fuego bobo” se debe a que:

A) No cumplen las funciones inherentes.

B) No tienen poder de convicción.

C) Como ciertas heces, no huelen ni hieden.

D) Tienen la chispa retardada.

Pregunta 28: AE217V2-64

El hombre que hizo los primeros zapatos, un día remoto, del cual ya no es posible recordar casi nada, seguramente tuvo corazón generoso, porque dio albergue a los pies, que estaban cansados de herirse en las piedras de los caminos y fatigados de buscar inútilmente, protección y morada. Con los primeros zapatos, comenzó la zapatería a hacer las veces de madre de los pies, y a defenderlos del frío y de las asperezas de la tierra. Lentamente los hombres se habituaron a calzarse, y un día los pasos fueron más sonoros y el mundo se llenó de viajes. Las calles donde hay un taller de zapatería, sobre todo las de los pueblos, tienen un encanto especial, tienen vida propia, tienen una extraña fuerza congregante. En las zapaterías hay siempre picaresca, comparaciones ingenuas, imágenes populares y poesía local.
El término “picaresca” equivale en el texto a:

A) Travesuras.

B) Engaño.

C) Malicia.

D) Ingenuidad.

Pregunta 29: AE217V2-65

El hombre que hizo los primeros zapatos, un día remoto, del cual ya no es posible recordar casi nada, seguramente tuvo corazón generoso, porque dio albergue a los pies, que estaban cansados de herirse en las piedras de los caminos y fatigados de buscar inútilmente, protección y morada. Con los primeros zapatos, comenzó la zapatería a hacer las veces de madre de los pies, y a defenderlos del frío y de las asperezas de la tierra. Lentamente los hombres se habituaron a calzarse, y un día los pasos fueron más sonoros y el mundo se llenó de viajes. Las calles donde hay un taller de zapatería, sobre todo las de los pueblos, tienen un encanto especial, tienen vida propia, tienen una extraña fuerza congregante. En las zapaterías hay siempre picaresca, comparaciones ingenuas, imágenes populares y poesía local.
El narrador del texto anterior es de carácter:

A) Omnisciente - tercera persona.

B) Limitado - primera persona.

C) Limitado - tercera persona.

D) Omnisciente - primera persona.

Pregunta 30: AE217V2-67

El hombre que hizo los primeros zapatos, un día remoto, del cual ya no es posible recordar casi nada, seguramente tuvo corazón generoso, porque dio albergue a los pies, que estaban cansados de herirse en las piedras de los caminos y fatigados de buscar inútilmente, protección y morada. Con los primeros zapatos, comenzó la zapatería a hacer las veces de madre de los pies, y a defenderlos del frío y de las asperezas de la tierra. Lentamente los hombres se habituaron a calzarse, y un día los pasos fueron más sonoros y el mundo se llenó de viajes. Las calles donde hay un taller de zapatería, sobre todo las de los pueblos, tienen un encanto especial, tienen vida propia, tienen una extraña fuerza congregante. En las zapaterías hay siempre picaresca, comparaciones ingenuas, imágenes populares y poesía local.
El propósito del texto es señalar:

A) La tristeza de los hombres cuando no tenían zapatos .

B) La importancia del calzado en la vida de los hombres.

C) El papel de las zapaterías en la vida de un pueblo.

D) El encanto de los zapatos y la seguridad de los hombres.

Pregunta 31: AE217V2-69

El hombre que hizo los primeros zapatos, un día remoto, del cual ya no es posible recordar casi nada, seguramente tuvo corazón generoso, porque dio albergue a los pies, que estaban cansados de herirse en las piedras de los caminos y fatigados de buscar inútilmente, protección y morada. Con los primeros zapatos, comenzó la zapatería a hacer las veces de madre de los pies, y a defenderlos del frío y de las asperezas de la tierra. Lentamente los hombres se habituaron a calzarse, y un día los pasos fueron más sonoros y el mundo se llenó de viajes. Las calles donde hay un taller de zapatería, sobre todo las de los pueblos, tienen un encanto especial, tienen vida propia, tienen una extraña fuerza congregante. En las zapaterías hay siempre picaresca, comparaciones ingenuas, imágenes populares y poesía local.
En la expresión del texto “corazón generoso”, la palabra subrayada se puede sustituir por:

A) Abnegado.

B) Sensible.

C) Dadivoso.

D) Humanitario.

Pregunta 32: AE418V1-28

Un hombre del pueblo de Neguá, en la costa de Colombia, pudo subir al alto cielo. A la vuelta, contó. Dijo que había contemplado, desde allá arriba, la vida humana. Y dijo que somos un mar de fueguitos.
—El mundo es eso –reveló–. Un montón de gente, un mar de fueguitos. Cada persona brilla con luz propia entre todas las demás. No hay dos fuegos iguales. Hay fuegos grandes y fuegos chicos; y fuegos de todos los colores. Hay gente de fuego sereno, que ni se entera del viento; y gente de fuego loco, que llena el aire de chispas. Algunos fuegos, fuegos bobos, no alumbran ni queman. Pero otros arden la vida con tantas ganas, que no se puede mirarlos sin parpadear; y quien se acerca, se enciende.
Los fuegos locos, tal como se describen en el texto, son:

A) Llamativos y refulgentes.

B) Enceguecedores y contraindicados.

C) Atractivos y repelentes.

D) Indeterminados y herméticos.

Pregunta 33: AE418V1-29

Un hombre del pueblo de Neguá, en la costa de Colombia, pudo subir al alto cielo. A la vuelta, contó. Dijo que había contemplado, desde allá arriba, la vida humana. Y dijo que somos un mar de fueguitos.
—El mundo es eso –reveló–. Un montón de gente, un mar de fueguitos. Cada persona brilla con luz propia entre todas las demás. No hay dos fuegos iguales. Hay fuegos grandes y fuegos chicos; y fuegos de todos los colores. Hay gente de fuego sereno, que ni se entera del viento; y gente de fuego loco, que llena el aire de chispas. Algunos fuegos, fuegos bobos, no alumbran ni queman. Pero otros arden la vida con tantas ganas, que no se puede mirarlos sin parpadear; y quien se acerca, se enciende.
Del texto se infiere que:

A) No hay gente sin luz.

B) El fuego produce luz.

C) Existen fuegos similares.

D) El fuego se hereda.

Pregunta 34: AE217V1-1

Suenan todas las sirenas de la ciudad y en la radio avisan que, en vista de los últimos acontecimientos, y ya que se hallaba rodeada por todas partes, era necesario cambiarle de nombre y que de ahora en adelante no se llamaría más ciudad sino isla.
Apago la radio y subo a la terraza. Miro los alrededores y el horizonte es la inmensidad de un gran océano, al frente de la casa, todos los vecinos corren en pantaloneta y camiseta. Muchas mujeres caminan con sus bikinis ya puestos por media calle y todos se dirigen hacia la panamericana, lo que ahora es una playa. Yo, como dormí hasta tarde, voy a tener que resignarme en ser el último en llegar. Miro por encima de las montañas que aún se ven y alcanzo a distinguir bandadas de gaviotas volando veloces para enseñarles a los antiguos manizalitas los encantos del mar.
La gente ríe, canta. Nadie llora. Las autoridades han decretado día cívico para que todos vayan a bañarse a las playas y disfruten de las maravillas.
Hoy por la noche cuando vea un lucero, le pediré otro deseo. *Wilder López*En el texto anterior se le habla al lector detalladamente sobre:

A) El motivo y las causas por las cuales una ciudad se transforma en isla.

B) El cómo ocurre la transformación de una ciudad en isla.

C) El motivo y los efectos de la transformación de una ciudad en isla.

D) El cómo se puede transformar una ciudad en isla.

Pregunta 35: AE217V1-3

Suenan todas las sirenas de la ciudad y en la radio avisan que, en vista de los últimos acontecimientos, y ya que se hallaba rodeada por todas partes, era necesario cambiarle de nombre y que de ahora en adelante no se llamaría más ciudad sino isla.
Apago la radio y subo a la terraza. Miro los alrededores y el horizonte es la inmensidad de un gran océano, al frente de la casa, todos los vecinos corren en pantaloneta y camiseta. Muchas mujeres caminan con sus bikinis ya puestos por media calle y todos se dirigen hacia la panamericana, lo que ahora es una playa. Yo, como dormí hasta tarde, voy a tener que resignarme en ser el último en llegar. Miro por encima de las montañas que aún se ven y alcanzo a distinguir bandadas de gaviotas volando veloces para enseñarles a los antiguos manizalitas los encantos del mar.
La gente ríe, canta. Nadie llora. Las autoridades han decretado día cívico para que todos vayan a bañarse a las playas y disfruten de las maravillas.
Hoy por la noche cuando vea un lucero, le pediré otro deseo. *Wilder López*El enunciado "hoy por la noche cuando vea un lucero, le pediré otro deseo" nos permite:

A) Inferir el origen de la transformación de la ciudad en isla.

B) Conocer lo que piensa el autor sobre la ciudad.

C) Conocer lo que sienten los habitantes de la ciudad.

D) Inferir el origen del segundo deseo en la ciudad.

Pregunta 36: AE217V1-10

Suenan todas las sirenas de la ciudad y en la radio avisan que, en vista de los últimos acontecimientos, y ya que se hallaba rodeada por todas partes, era necesario cambiarle de nombre y que de ahora en adelante no se llamaría más ciudad sino isla.
Apago la radio y subo a la terraza. Miro los alrededores y el horizonte es la inmensidad de un gran océano, al frente de la casa, todos los vecinos corren en pantaloneta y camiseta. Muchas mujeres caminan con sus bikinis ya puestos por media calle y todos se dirigen hacia la panamericana, lo que ahora es una playa. Yo, como dormí hasta tarde, voy a tener que resignarme en ser el último en llegar. Miro por encima de las montañas que aún se ven y alcanzo a distinguir bandadas de gaviotas volando veloces para enseñarles a los antiguos manizalitas los encantos del mar.
La gente ríe, canta. Nadie llora. Las autoridades han decretado día cívico para que todos vayan a bañarse a las playas y disfruten de las maravillas.
Hoy por la noche cuando vea un lucero, le pediré otro deseo. *Wilder López*De acuerdo con lo que sucede en el texto, un ordenamiento lógico de los eventos sería:

A) Se pide un deseo, se decreta día cívico, la gente sale alegre de sus casas y se cambia el nombre de ciudad.

B) Amanece, las gentes salen alegres de sus casas, se decreta día cívico, se cambia el nombre y se pide el deseo.

C) Se cambia el nombre, las gentes salen alegres de sus casas, se decreta día cívico y se pide un deseo.

D) Se pone en alarma la ciudad, la gente se dirige a la playa, se decreta día cívico y se le cambia el nombre a la ciudad.

Pregunta 37: AE217V2-71

Mandaba cierta ley en cierto Estado (moderna ley, por cierto) que siempre con cuidado fuera la cabra en el desierto; que a los hombres el mono no imitara; que el toro no embistiera; que el perro no ladrara, y que el gato ratones no comiera; y, además, y la causa bien discurro, que ya de rebuznos cesara el burro.
La ley se publicó solemnemente; pero ¡ay! en mi opinión, inútilmente, porque a su instinto obedeciendo, siempre el toro embistiendo, hizo temer sus fuerzas ponderadas; la cabra descendió por las cañadas, de un abismo saltando en otro abismo; el mono por costumbre hizo monadas; el perro sin cesar ladró lo mismo; y cual si ley no hubiera, el burro rebuznó de una manera que rayaba en locura y en cinismo; hay que añadir que el gato, como animal ingrato, siguió con los ratones sus contiendas, y en el almuerzo, comidas y meriendas, nunca probó el sabor de las legumbres.
Son las costumbres leyes, que en vano intentan reformar los reyes; pues no cambian las leyes las costumbres.
El mandato de la ley para las cabras era que:

A) No saltara en el abismo.

B) Anduvieran con cuidado en el desierto.

C) Descendieran con precaución por las cañadas.

D) Subieran las faldas con herradura.

Pregunta 38: AE517V1-14

La suma de 4 enteros impares consecutivos es igual a 152, entonces el menor de ellos es:

A) 35

B) 31

C) 39

D) 41

Pregunta 39: AE517V1-23

En un salón de clase, el número de niños es el 60% y hay 10 niños más que niñas. Entonces el número total de alumnos es:

A) 50

B) 60

C) 55

D) 45

Pregunta 40: AE517V1-22

En una librería se vendieron durante una semana un total de 1000 libros y quedaron más de la mitad de los libros. En la segunda semana se vendieron 502 textos y quedaron menos de 500 libros por vender. La cantidad inicial de libros con los que contaba la librería era:

A) 2001

B) 2002

C) 2005

D) 2003

Pregunta 41: S11-ASF-326

¿Qué órgano del cuerpo humano bombea la sangre?

A) Estómago

B) Riñón

C) Corazón

Pregunta 42: AE117V1-3

Raúl, Carlos, Pepe y Mario tienen diferentes ocupaciones. Si:
• Raúl y el carpintero están enojados con Mario
• Carlos es amigo del electricista
• El comerciante es familiar de Mario y amigo de Pepe
• El sastre es amigo de Pepe y de Mario
• Raúl y el sastre juegan juntos ajedrez
Se puede concluir que las ocupaciones de Raúl, Carlos, Pepe y Mario son respectivamente:

A) Comerciante,sastre, carpintero y electricista

B) Carpintero, comerciante, sastre y electricista

C) Comerciante, carpintero, electricista y sastre

D) Electricista,sastre, carpintero y comerciante

Pregunta 43: AE117V1-8

Marcos, Luisa, Néstor y Rosa fueron contratados como entrenadores para los deportes de baloncesto, tenis de campo, tenis de mesa y voleibol, no necesariamente en ese orden. La hermana de Marcos entrenará tenis de campo. Néstor comparte con Marcos su disgusto por el baloncesto y con Rosa su falta de habilidad para los deportes de raqueta.
Marcos, Luisa, Néstor y Rosa son respectivamente los entrenadores de:

A) Tenis de mesa, tenis de campo, voleibol y baloncesto.

B) Voleibol, tenis de campo, baloncesto y tenis de mesa

C) Tenis de mesa, voleibol, baloncesto y tenis de campo

D) Baloncesto, tenis de mesa, voleibol y tenis de campo

Pregunta 44: AE117V1-4

Tres amigas, Inés, Sandra y Elisa tienen un hermano cada una. Con el tiempo cada chica acaba saliendo con el hermano de una de sus amigas. Un día Inés se encuentra con el hermano de Sandra y le dice “Mira, ahí veo entrar al cine a alguien con tu pareja”.
La pareja de Inés es:

A) El hermano de Elisa

B) El hermano de Sandra

C) El hermano de Inés

D) No puede determinarse

Pregunta 45: AE117V1-9

Tres estudiantes de historia, economía e ingeniería viven en Popayán, Cartagena y Medellín, aunque no necesariamente en ese orden. Se sabe que:
• El primero no vive en Cartagena ni estudia ingeniería.
• El segundo no vive en Popayán y estudia economía.
• El historiador vive en Medellín.
Entonces el tercero estudia y vive en:

A) Ingeniería y Popayán

B) Ingeniería y Cartagena

C) Economía y Popayán

D) Historia y Medellín

Pregunta 46: AE117V1-40

Un prisionero tiene la posibilidad de obtener su libertad si escoge una puerta adecuada entre 3 dadas. En cada una de las puertas hay una inscripción, pero sólo una de ellas es verdadera y solo una puerta conduce a la libertad. Las inscripciones en las puertas son:
• Puerta 1: Esta puerta conduce a la libertad.
• Puerta 2: Esta puerta no conduce a la libertad.
• Puerta 3: La puerta 1 no conduce a la libertad.
La puerta que el prisionero debe escoger para tener la certeza de alcanzar su libertad es:

A) La puerta 1

B) La puerta 2

C) La puerta 3

D) No puede determinarse

Pregunta 47: AE117V2-15

Cuatro amigos J, K, L y M practican cada uno un deporte diferente entre natación, baloncesto, futbtenis, no necesariamente en ese orden. Se sabe que:
• El nadador que es primo de J, trabaja con K y además es el más joven del grupo.
• L que es el de más edad visita al basquetbolista, quien está casado con una hermana suya.
• J es soltero y es 5 años menor que el tenista.
Entonces, el que practica fútbol es:

A) J

B) K

C) L

D) M

Pregunta 48: AE117V2-27

La proposición “No todos los deportistas invitados asistieron a la premiación" significa lógicamente que:

A) Todos los deportistas invitados no asistieron a la premiación

B) Muchos deportistas invitados no asistieron a la premiación

C) Menos de la mitad de los deportistas asistió a la premiación

D) Al menos un deportista invitado no asistió a la premiación

Pregunta 49: AE217V1-44

En la figura se ilustra la representación de dos números a y b:

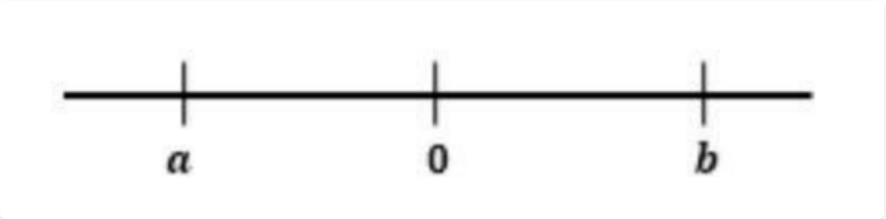

Dados los siguientes enunciados:
I. $a \times b > 0$
II. $a - b < 0$
III. $a + b > 0$
Se puede decir con certeza que:

A) II y III son verdaderos

B) Solamente I es verdadero

C) Solamente II es verdadero

D) Solamente I y IIson verdaderos

Pregunta 50: AE217V1-52

Los puntos A, B, C, D y E se colocan sobre una línea recta, en orden consecutivo, de acuerdo a las siguientes condiciones:
• La distancia entre A y E es 20 cm.
• La distancia entre A y D es 15 cm.
• La distancia entre B y E es 10 cm.
• C es el punto medio entre B y D.
La distancia entre B y C en cm, es:

A) 5,0

B) 4,0

C) 3,0

D) 2,5

Pregunta 51: AE217V1-79

La proposición “Si llego temprano, entonces escribo el informe” equivale a

A) Si no escribí el informe, es porque no llegué temprano

B) Si escribo el informe, es porque llegué temprano

C) Escribo el informe si llego temprano

D) Si no llego temprano, entonces no escribo el informe

Pregunta 52: AE217V2-1

Ana, Beatriz y Lina son cada una gimnasta, nadadora y tenista, no necesariamente en ese orden. Cada una practica un deporte diferente. La gimnasta esla de más baja estatura y essoltera. Ana que es la suegra de Beatriz, es más alta que la tenista.
Los deportes respectivos de Ana, Beatriz y Lina son:

A) Natación, tenis y gimnasia

B) Tenis, gimnasia y natación

C) Natación, gimnasia y tenis

D) Tenis, natación y gimnasia

Pregunta 53: AE217V2-3

Uno de los dígitos del 1 al 9 se coloca en cada uno de los cuadros no sombreados de la figura de modo que no se repiten los dígitos y la suma de las entradassobre cada fila y cada columna es como se muestra en la figura.

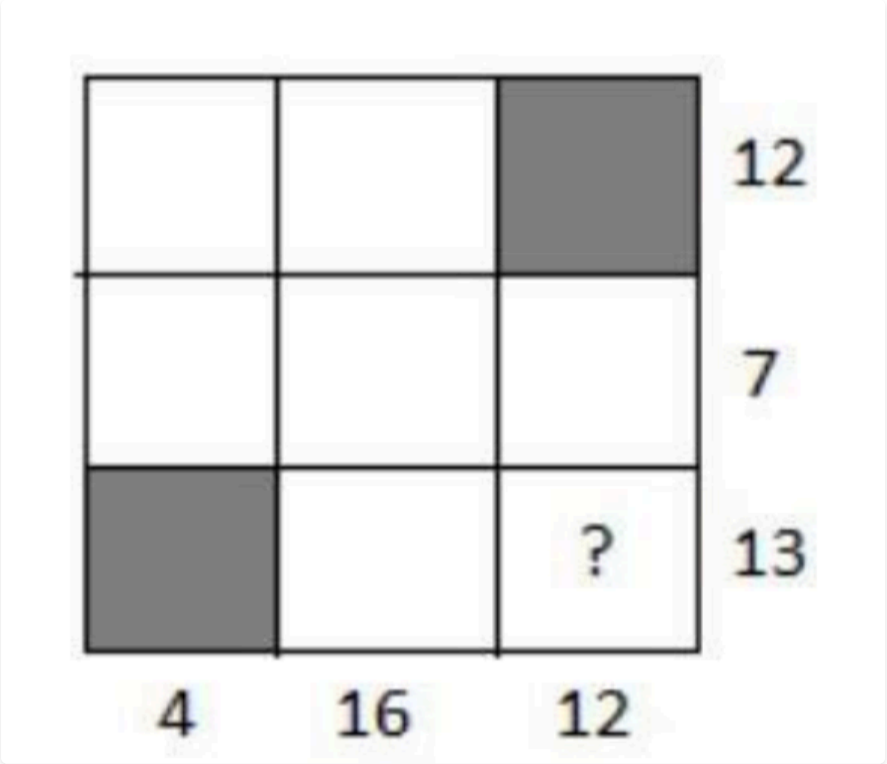

El dígito que debe colocarse en el cuadro marcado con el símbolo ? es:

A) 8

B) 5

C) 7

D) 6

Pregunta 54: AE217V2-4

A, B, C, D son dígitos diferentes y todos los dígitos en la suma son diferentes.

$$\begin{array}{r} 5\,A\,+ \\ B\,C \\ \hline D\,4\,3 \end{array}$$

Entonces la suma de A, B, C y D es:

A) 23

B) 22

C) 8

D) 16

Pregunta 55: AE217V2-8

La razón entre el área sombreada y el área total de la figura es:

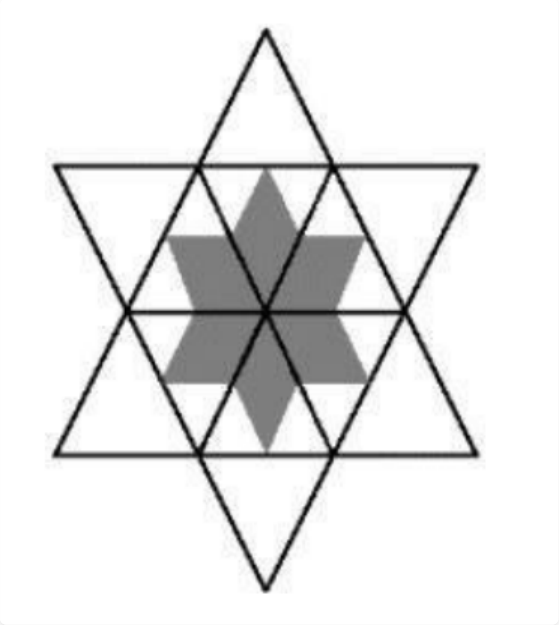

A) 1/3

B) 1/4

C) 3/8

D) 2/5

Pregunta 56: AE217V2-9

La figura mostrada es un cuadrado y los puntos A y B son puntos medios en los lados del cuadrado. La proporción de área no sombreada con respecto al área total de la figura es

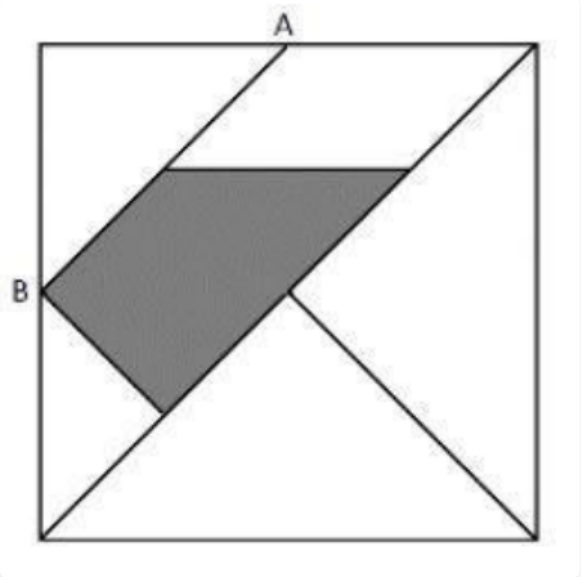

A) 3/16

B) 5/6

C) 13/16

D) 1/6

Pregunta 57: AE217V2-10

El tiempo total requerido por un camión para ir de Medellín a Barranquilla con carga completa es de 3 días y 6 horas. Sin carga el tiempo de viaje se reduce en 1/3. El tiempo que tarda el camión en viajar sin carga es:

A) 2 días y 3/4 de hora

B) día y 2 horas

C) 2 días y 4 horas

D) 3 días

Pregunta 58: AE217V2-11

Cada uno de tres niños compra varias cajas de caramelos; el primero compró 26 caramelos, el segundo 52 y el tercero 91 caramelos. Si cada caja contiene la misma cantidad de caramelos, entonces el número de cajas que compró cada uno en su orden es:

A) 3, 5, 6

B) 2, 4, 7

C) 5, 7, 9

D) 4, 5, 9

Pregunta 59: AE217V2-12

Dos atletas recorren una pista circular. Ambos corredores parten de la salida y el primero da una vuelta entera cada 6 minutos, si el segundo se gasta 9 minutos en hacer lo mismo entonces, la cantidad de minutos que pasaran hasta que se encuentren dos veces es:

A) 18

B) 54

C) 36

D) 63

Pregunta 60: AE217V2-15

De un libro convencional se arrancan las páginas 6, 7, 84, 85, 111 y 112.
El número total de hojas arrancadas es:

A) 5

B) 6

C) 3

D) 4

Pregunta 61: AE217V2-16

Tres personas P, Q y R poseen 2, 3 y 5 monedas cada uno, no necesariamente en ese orden. Q le dice al que tiene 3 monedas que el otro tiene 2. R le dice al que tiene 2 que justo eso es todo lo que necesita. El número de monedas que poseen P, Q y R respectivamente es:

A) 5, 2 y 3

B) 2, 3 y 5

C) 3, 2 y 5

D) 2, 5 y 3

Pregunta 62: AE217V2-20

En una prueba de matemáticas respondí correctamente el mismo número de preguntas que contesté equivocadamente. No respondí tantas preguntas como el puntaje que obtuve. La prueba constaba de 20 preguntas donde cada acierto da 10 puntos, cada equivocación quita dos puntos y cada pregunta que no fue contestada da cero puntos. El puntaje que saqué fue:

A) 16

B) 14

C) 12

D) 24

Pregunta 63: AE217V2-25

De los tres enunciados siguientes se sabe que sólo uno es verdadero:
• Tomás es el más viejo
• Sara no es la más vieja
• Juan no es el más joven
Por tanto, de las tres personas la más joven es:

A) Tomás

B) Sara

C) Juan

D) Sara y Juan

Pregunta 64: AE217V2-34

Dos dados tienen en cada cara una silaba. Al tirar los dos dados se pueden obtener palabras como CAJA, MANO, TAPA, CAPA, ROJA, LOSA y BETA pero NO CAMA, LOTE y ROMA.

A) RO – TE – TA – MA – LO – CA

B) TA – CA – LO – JA – JO – NO

C) MA – LO – TA – RO – TE – PA

D) BE – SA – PA – LO – RO – TE

Pregunta 65: AE217V2-36

Se tienen 4 sospechosos P, Q, R, S de haber cometido un robo y además se sabe que solo uno de ellos es el culpable y que solo uno de ellos miente. La declaración hecha por lossospechososfue así:
• P: fue Q
• Q: Yo no fui R: Q miente
El culpable del robo fue:

A) P

B) Q

C) R

D) S

Pregunta 66: AE317V1-10

En la siguiente figura se muestran 3 relojes digitales en cierto momento.

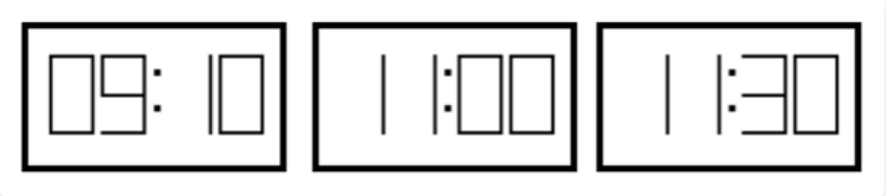

Uno de ellos está parado, otro está atrasado 30 minutos y el otro esta adelantado 1 hora y 20 minutos. La hora real en ese momento es:

A) 9:40

B) 1:40

C) 10:30

D) 7:50

Pregunta 67: AE317V1-11

Con los dígitos 2, 4, 6, 9 la menor fracción que se puede formar es:

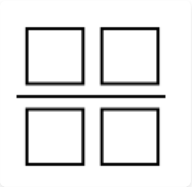

A) 1/4

B) 3/31

C) 1/48

D) 8/23

Pregunta 68: AE317V1-12

Sea $*$ una operación definida en los enteros, así: $a * b = 2a + b$ cuando $a > b$ y $a * b = 3a - b$ cuando $a \leq b$.
El resultado de $(3 * 4) + (-2 * -3)$ es:

A) -2

B) 1

C) 2

D) 3

Pregunta 69: AE317V1-13

Se define una operación en los números reales así: $(t)a = 0$ cuando $t < a$ y $(t)a = 1$ cuando $t \geq a$. Si t es un número real tal que $3 \leq t \leq 6$, entonces el valor de $B = 3(t)3 + 5(t)7 - 4(t)9 + 2$ es:

A) 3

B) 5

C) 6

D) 7

Pregunta 70: AE317V1-19

Un comerciante compra 2 libras de limones por $2.000 y las vende a 3 por $5.000. El número delibras de limones que debe vender para ganar $12.000 es:

A) 24

B) 18

C) 12

D) 15

Pregunta 71: AE317V1-20

Un pintor fue contratado para pintar una pared rectangular. Cuando terminó de pintar un tercio de la pared, le faltaban 8 metros cuadrados para completar la mitad de su trabajo. Si él cobra 4.000 pesos por metro cuadrado pintado, el costo total por pintar esta pared, en pesos, es:

A) 96.000

B) 90.000

C) 200.000

D) 192.000

Pregunta 72: AE317V1-23

Tres socios quieren crear una empresa con un capital de €180.000. La cantidad que aporte cada uno deberá ser directamente proporcional a sus edades: 25, 30 y 35 años.
El socio de mayor edad aportó:

A) €75.000

B) €67.000

Pregunta 73: AE317V1-24

Para la preparación de un ponqué deben mezclarse harina, huevos, mantequilla y azúcar en la misma unidad de peso, en la proporción 11 partes de harina por 4 huevos, 5 de mantequilla y 8 de azúcar. El número de libras de azúcar que se requiere para producir una mezcla de 21 libras es:

A) 5,5

B) 7

C) 6

D) 7,25

Pregunta 74: AE317V1-25

Juan y Luis van a pintar el apartamento donde viven. Si Juan lo hace solo, se demora 3 horas en terminar y si Luis lo hace solo se demora 4 horas. Si Juan y Luis trabajan juntos, el tiempo que se demoran en horas es:

A) 7/12

B) 12/7

C) 7/2

D) 5/7

Pregunta 75: AE317V1-27

Un restaurante el cual ofrece a sus clientes un único plato (bandeja paisa) ha registrado que por cada 4 mujeres ingresaron 5 hombres. Si al final del día se registran 3600 platos vendidos, entonces de las siguientes afirmaciones la única verdadera es:

A) 3200 mujeres ingresaron al restaurante

B) 500 hombres ingresaron al restaurante

C) 2000 hombres ingresaron al restaurante

D) 2000 mujeresingresaron alrestaurante

Pregunta 76: AE417V1-41

Un programa de gobierno destina 42 mil millones de pesos para ser distribuidos equivalentemente entre un grupo de familias así:

Categoría	Porcentaje
Alimentación	20%
Arriendo	18%
Recreación	5%
Ahorros	15%
Servicios	42%

A) 3 a 7

B) 3 a 5

C) 4 a 7

D) 5 a 6

Pregunta 77: AE417V1-44

Una empresa textil tiene un inventario “incompleto” de 40 máquinas catalogadas según el número de años de uso. La tabla “incompleta” se muestra a continuación:

Años de uso	Cantidad de máquinas	Porcentaje (%) de máquinas sobre el total
12		20%
13	10	
14		45%
15		

Según la tabla, el porcentaje de máquinas que tiene 15 años de uso es:

A) 10%

B) 15%

C) 20%

D) 25%

Pregunta 78: AE417V1-48

En una elección uno de los candidatos obtuvo el 65% de los votos y sacó 1500 votos más que el otro candidato. Entonces el número total de votos fue:

A) 5000

B) 4500

C) 4000

D) 5500

Pregunta 79: AE417V1-50

Un estudio realizado a una máquina productora de tornillos ha establecido que de cada 4 tornillos producidos, 1 es defectuoso. Si se requiere cubrir un pedido de 48 tornillos, entonces de las siguientes afirmaciones la única verdadera es:

A) Basta con producir 60 tornillos

B) Es necesario producir 64 tornillos

C) Es suficiente producir 56 tornillos o más

D) Es necesario producir más de 64 tornillos

Pregunta 80: AE417V1-60

Si 3 grifos llenan 3 baldes de agua en 1 minuto; entonces, el número de baldes de agua que llenarán 100 grifos en 10 minutos es:

A) 10

B) 100

C) 500

D) 1000

Pregunta 81: AE417V1-61

La fracción que representa el área sombreada de la figura es:

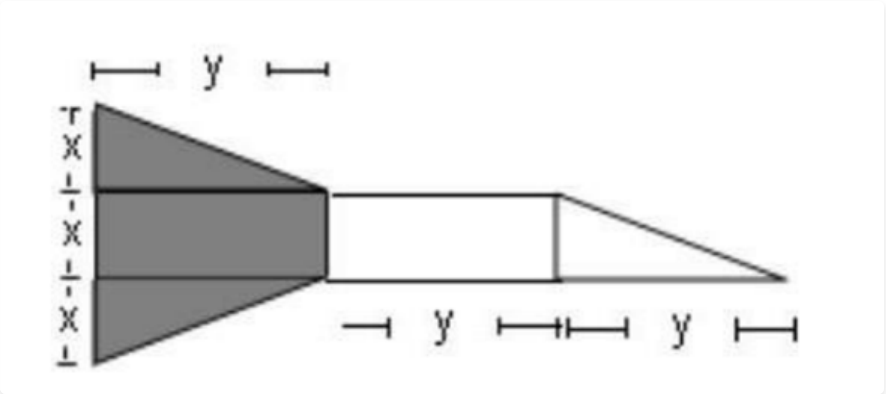

A) 1/2

B) 4/7

C) 3/4

D) 3/5

Pregunta 82: AE417V1-62

En 2004 el Quindío produjo 2/3 del total del café producido en Colombia mientras que Risaralda produjo 1/6. Si el resto de los departamentos juntos produjeron 18 millones de sacos ese año, el número de millones de sacos que produjo el Quindío ese año fue:

A) 30

B) 40

C) 72

D) 100

Pregunta 83: AE417V1-66

Se define la operación Δ tal que: $a\Delta b = a0 = 3$ si $a > 0$ y $a\Delta b = a2 + b$ si $a \leq 0$ entonces el b resultado de (5Δ1)Δ2 es:

A) 6

B) 25

C) -2

D) 27

Pregunta 84: AE417V2-46

Compré el cuádruple del número de cuadernos en lápices. Si hubiera comprado 5 lápices más y 5 cuadernos más, tendría el triple del número de lápices que de cuadernos. El número total de objetos, entre cuadernos y lápices que compré, es:

A) 60

B) 50

C) 45

D) 70

Pregunta 85: AE417V2-48

A un apostador que ganó 20 millones de pesos en un juego de azar, le informaron que cierta cantidad Q de su ganancia está libre de pago de impuestos, pero que sobre la cantidad restante debía pagar el 15%. Si este apostador pagó 150.000 pesos de impuestos, la cantidad Q libre de impuestos, en millones de pesos es:

A) 19

B) 12

C) 18

D) 15

Pregunta 86: AE417V2-52

Cuando el agua se enfría hasta volverse hielo, el volumen del hielo formado es 9% mayor que el del agua.
La cantidad de agua que debe helarse para formar un iceberg de 654 m3 es:

A) 600 m3

B) 620 m3

C) 632 m3

D) 641 m3

Pregunta 87: AE417V2-53

En un colegio el número de estudiantes decrece el 6% cada año. Este año hay 1128 estudiantes en el colegio. El número de estudiantes que había el año pasado era:

A) 1350

B) 1300

C) 1200

D) 1064

Pregunta 88: AE417V2-54

En una elección para personero de un colegio se presentan tres candidatos: Lina, Carlos y Paula. Carlos nconsiguió 5/6 de los votos que logro Paula y ésta obtuvo el 80% de los votos de Lina. Si Carlos alcanzó 200 votos, entonces el número de votos obtenidos por Lina es:

A) 240

B) 132

C) 332

D) 300

Pregunta 89: AE417V2-55

Se define la operación Δ así: $a\Delta b$ = (a^b) / (b^a) . El valor de (2Δ3) Δ1 es:

A) 6/7

B) 9/8

C) 8/9

Pregunta 90: AE417V2-57

En un curso de inglés la cantidad de hombres es a la de mujeres como 5 es a 3. El número que no corresponde a un posible total de alumnos que cumpla la relación anterior es:

A) 24

B) 30

C) 32

D) 48

Pregunta 91: AE417V2-59

La mitad de un número más 2/3 del mismo es 42 entonces el número es:

A) 18

B) 24

C) 36

D) 48

Pregunta 92: AE417V2-60

En un restaurante, el chef repartió un total de 100 papas fritas en 5 platos de tal forma que en los platos 1º y 2º hay un total de 52 papas, en los platos 2º y 3º un total de 43 papas, en los platos 3º y 4º un total de 34 papas, y en los platos 4º y 5º un total de 30 papas. Así el número de papas que hay en cada plato, en su orden es:

A) 26, 22, 20, 18 y 14

B) 27, 25, 18, 16 y 14

C) 28, 24, 20, 16 y 12

D) 25, 20, 17, 28 y 10

Pregunta 93: AE417V2-61

La suma de 4 enteros pares consecutivos es igual a 140. Entonces el mayor de ellos es:

A) 32

B) 38

C) 40

D) 42

Pregunta 94: AE417V2-75

Dos conjuntos de 4 enteros consecutivostienen exactamente un número en común. La suma de los enteros en uno de los conjuntos difiere de la suma de los enteros en el otro conjunto en:

A) 4

B) 7

C) 8

D) 12

Pregunta 95: AE417V2-76

Se tienen tres números tales que cuando se agrupan de dos en dos y se suman, se obtienen 41, 47 y 60. Entonces la suma de los tres números iniciales es:

A) 74

B) 89

C) 104

D) 119

Pregunta 96: AE417V2-77

En un país los precios de los alimentos en el mes de mayo subieron un 10% y en el mes de junio subieron 5%. El aumento acumulado de los precios de los alimentos durante estos 2 meses fue:

A) 13%

B) 14.5%

C) 15.5 %

D) 16%

Pregunta 97: AE617V1-51

En la figura, el área del triángulo ABC es 32 $cm2$. Los puntos D, E, F, G, H, I son puntos medios de los lados correspondientes.
El área del triángulo GHI, en $cm2$, es:

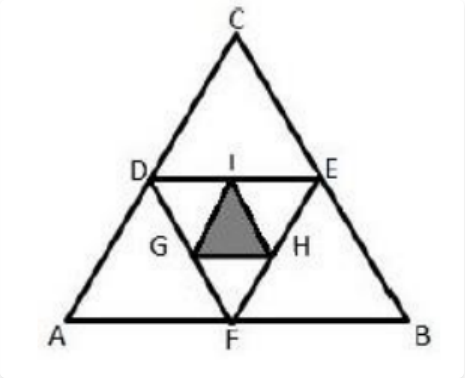

A) 3

B) 2

C) 6

D) 4

Pregunta 98: AE617V1-54

En la figura ABCD representa un cuadrado y E el punto medio del segmento AD. Si el segmento BE mide $\sqrt{5}\ cm$, el perímetro del cuadrado ABCD, en cm, es:

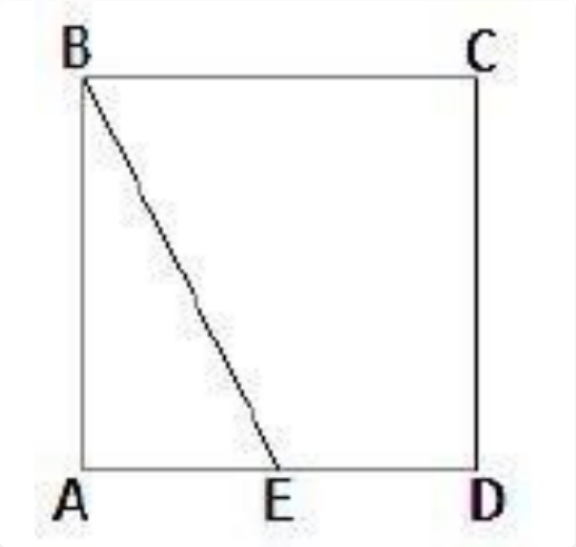

A) 5

B) 4

C) 10

D) 8

Pregunta 99: AE617V1-62

Se tienen 6 litros de una solución de alcohol con agua la cual contiene 20% de alcohol. Esta solución se mezcla con otra de 4 litros que contiene 10% de alcohol. El porcentaje de alcohol en la nueva solución es:

A) 16%

B) 15%

C) 14%

D) 13%

Pregunta 100: AE617V1-72

El promedio de un conjunto formado por n, n+1, n+2 y n+3 es:

A) n+1

B) n+3/2

C) n+2

D) n+5/2

Pregunta 101: AE617V1-73

Un grupo de aspirantes a un cargo manifiestan entre ellossus edades, arrojando un promedio de 27 años. Al revisar sus edades verdaderas se encuentra que la suma real es mayor en 12 años que lo manifestado y al calcular nuevamente el promedio este es igual a 30 años. Entonces el número de aspirantes es:

A) 3

B) 4

C) 5

D) 6

Pregunta 102: AE617V1-74

En la figura la suma de los números en cada fila es igual a la suma de los números en cada columna. La suma de X, Y y Z es:

30	Y	28
X	27	Z
29	31	33

A) 124

B) 101

C) 93

D) 81

Pregunta 103: AE617V1-76

Sobre una pared dividida en cuadros de 1 m de lado se pinta una letra Z como lo indica la figura:

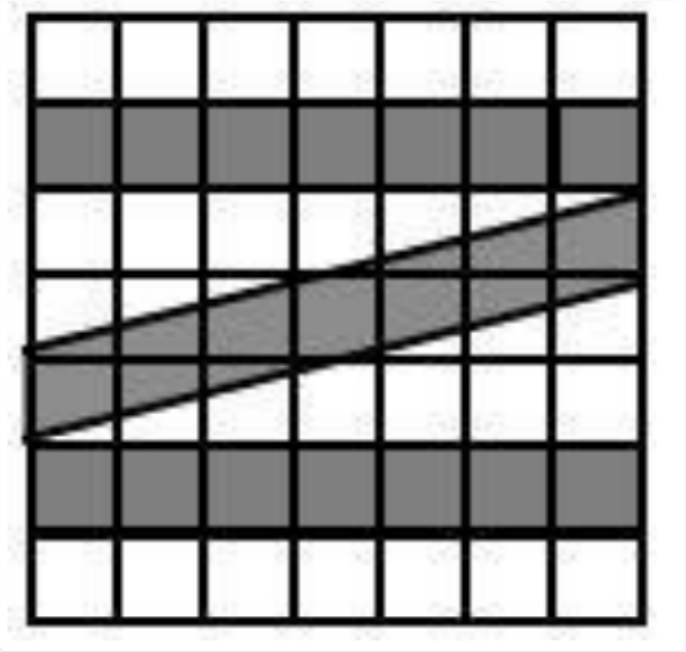

El área de la figura pintada en $m2$ es:

A) 21

B) 18

C) 20,5

D) 24,5

Pregunta 104: AE617V1-80

El área de la región sombreada en la figura es:

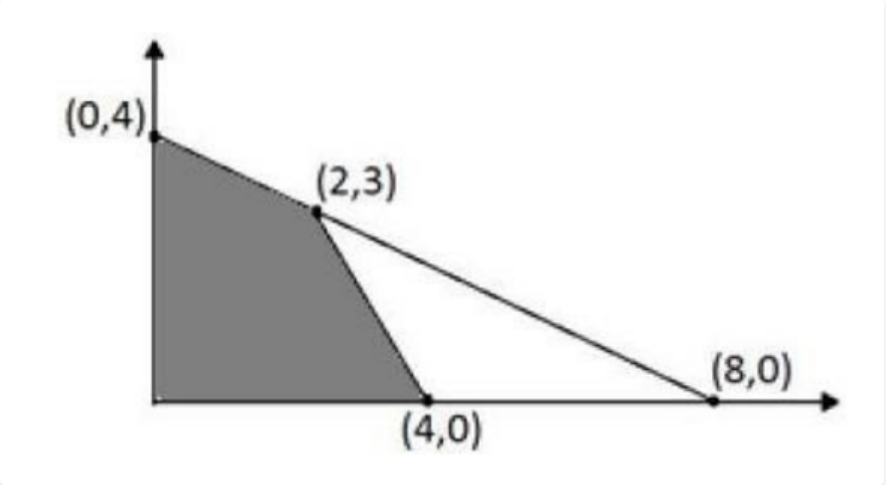

A) 32

B) 10

C) 14

D) 16

Pregunta 105: AE717V1-8

Se toman las figuras del rompecabezas mostrado en la figura de la izquierda y se organizan para formar la figura de la derecha.

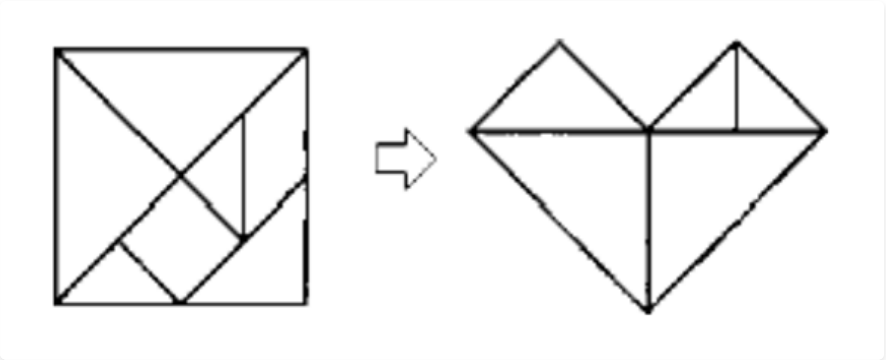

La razón entre el área de la figura formada con respecto al área del rompecabezas es:

A) 3/4

B) 2/3

C) 4/5

D) 1/3

Pregunta 106: AE717V1-10

Un grupo de personas se distribuye uniformemente alrededor de una circunferencia. Si la novena persona queda ubicada al frente (diametralmente opuesta) del número 22, entonces el número total de personas es

A) 24

B) 26

C) 30

D) 32

Pregunta 107: AE717V1-13

De una reunión se retiraron 20 participantes y quedaron más de la tercera parte del total. Si se hubieran retirado 5 más, quedaríanmenos de 7 participantes. El número de participantes que había al inicio de la reunión era:

A) 30

B) 31

C) 32

D) 34

Pregunta 108: AE717V1-14

Considere el cubo y el cilindro mostrados en las figuras A y B respectivamente. Si $V(A)$ representa el volumen de la figura (A) y $V(B)$ el volumen de la figura (B), entonces $V(A)$ es: $V(B)$

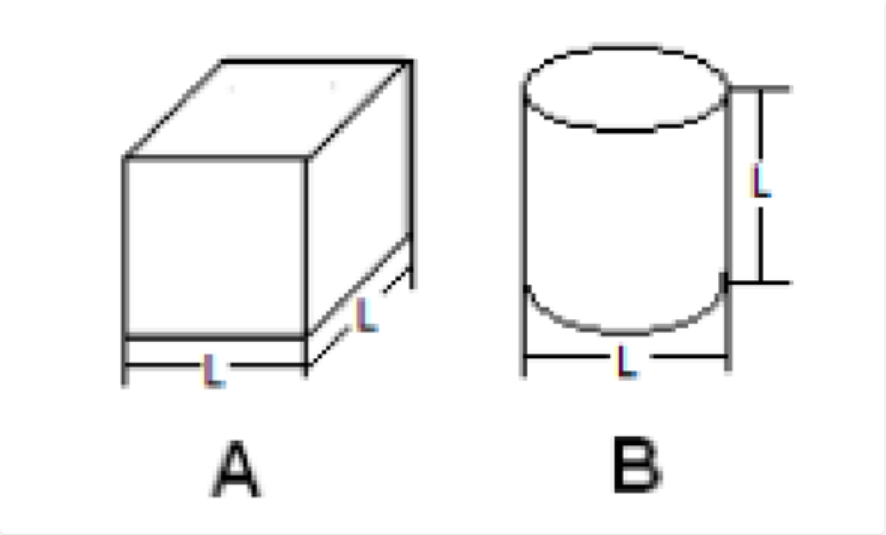

A) π

B) $\pi/2$

C) $2/\pi$

D) $4/\pi$

Pregunta 109: AE717V1-17

Los puntos A, B, C, D son colocados en orden sobre una línea, de modo que B es punto medio de AC y BC=6CD. La fracción que expresa a AB como parte de AD es:

A) 6/13

B) 2/5

C) 1/6

D) 1/3

Pregunta 110: AE717V1-27

La razón entre el área sombreada de la figura 2 y la figura inicial es:

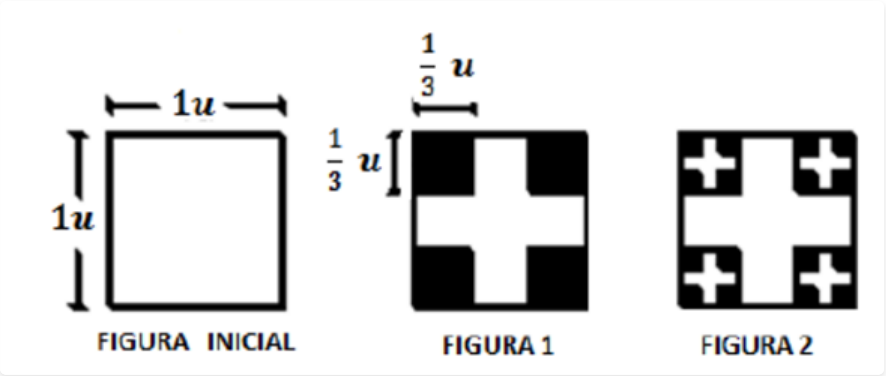

A) 16/28

B) 16/81

C) 1/3

D) 1/4

Pregunta 111: AE717V1-30

La tabla muestra el número de símbolos que requiere cada expresión en el orden en que se obtienen.

Orden	1ª	2ª	3ª	4ª	5ª	6ª
Nº de símbolos	1	1	2	3	5	8

De acuerdo con lo anterior, el número de símbolos de la 11ª expresión es:

A) 21

B) 34

C) 55

D) 89

Pregunta 112: AE717V1-31

Cuando a un estanque le falta llenar el 10% de su capacidad contiene 5600 litros de agua más que cuando estaba lleno al 10% de su capacidad. La capacidad total del estanque, en litros es:

A) 7000

B) 3400

C) 6000

D) 13200

Pregunta 113: AE717V1-33

El promedio de cuatro números pares consecutivos es 15, por tanto, si los números se ordenan de menor mayor el número ubicado en la penúltima posición es:

A) 14

B) 16

C) 15

D) 18

Pregunta 114: AE717V1-37

La siguiente figura está construida con cuadrados todos iguales entre si y de $1cm$ de lado. El área del triángulo ABC en $cm2$, es:

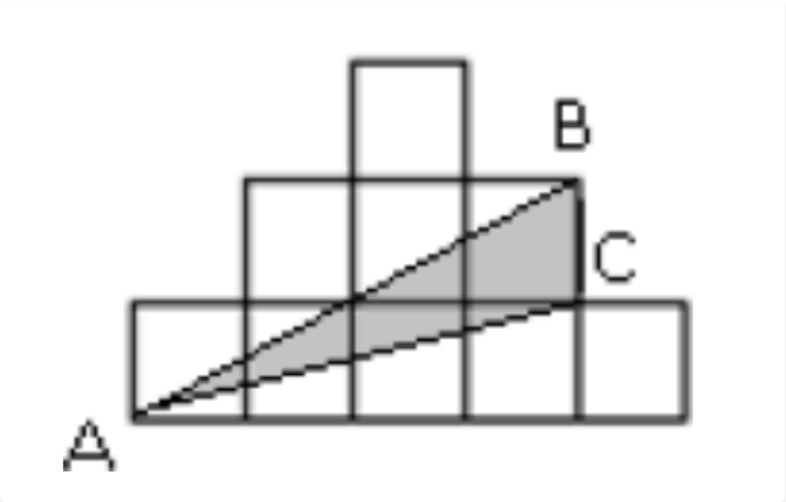

A) 2

B) √3/2

C) 3/2

D) √3

Pregunta 115: AE717V1-39

La expresión que representa el volumen del sólido total es:

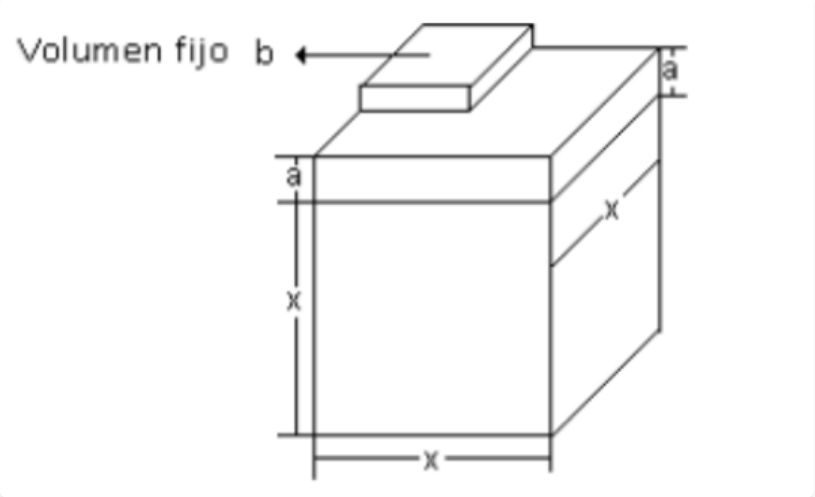

A) $b + x2a + x3$

B) $b + a2x + x3$

C) $b + (a + x)3$

D) $b + ax3$

Pregunta 116: AE917V1-1

El promedio de un conjunto de 10 números es X. Al agregar 8 y 26 al conjunto, el promedio sigue siendo X. El valor de X es:

A) 12

B) 17

C) 15.5

D) 20

Pregunta 117: AE917V1-2

En tres años, la edad de Camilo será el triple de la edad que tenía hace tres años. En dos años, la edad deMariana será el doble de la que tenía hace dos años. La diferencia entre las edades actuales de Camilo y Mariana es:

A) 6 años

B) 4 años

C) 2 años

D) 0 años

Pregunta 118: AE917V1-14

El área del círculo de la figura es $4a2\pi$, el área del cuadrado es:

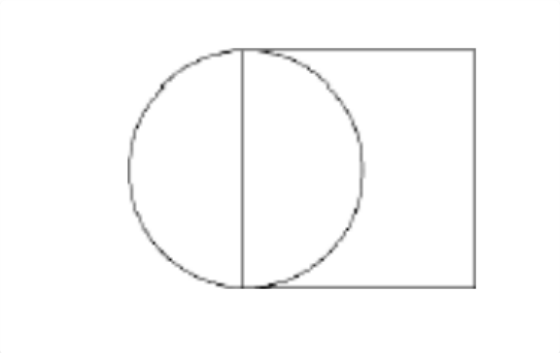

A) $64a2$

B) $8a2$

C) $4a2$

D) $16a2$

Pregunta 119: AE917V1-16

Entre todos los números enteros mayores o iguales a 100 y menores o iguales a 999, los que tienen tres dígitos iguales corresponden a:

A) 1% del total

B) 9% del total

C) 10% del total

D) 30% deltotal

Pregunta 120: AE917V1-17

El área del cuadrado ABCD es 64 $m2$

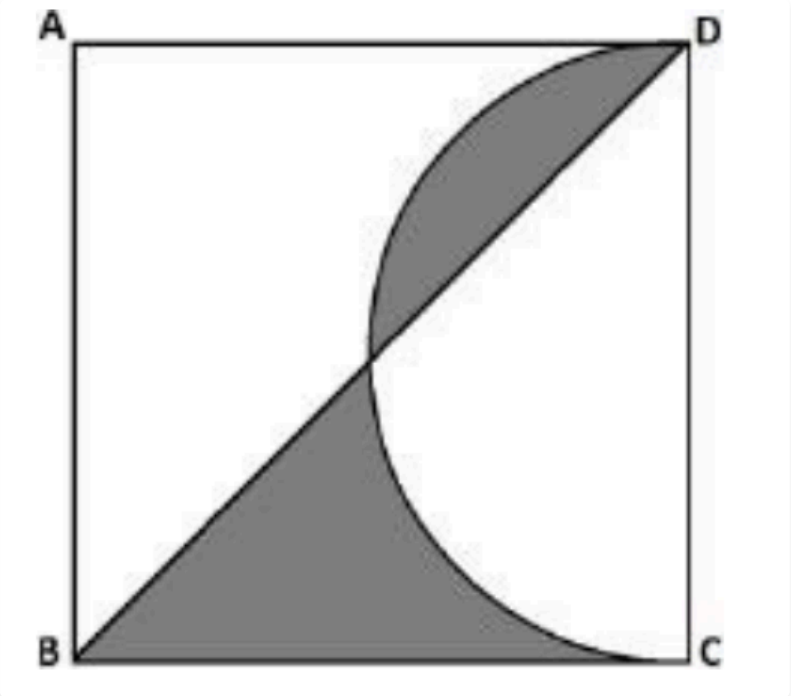

El área de la región sombreada en $m2$ es:

A) 24

B) 12

C) 16

D) 8

Pregunta 121: AE917V1-18

El interior de un triángulo equilátero de 6 m de lado va a ser cubierto por baldosas en forma de triángulo equilátero de un metro de lado, sin sobreponerse una sobre otra y de manera tal que cubran por completo la región.
El número de baldosas requeridas es:

A) 10

B) 12

C) 20

D) 36

Pregunta 122: AE917V1-19

En una urna se encuentran 20 balotas marcadas con distintos números de las cuales 3 están marcadas con el número 1, 4 con el número 2, 6 con el número 3 y 7 están marcadas con el número 4. La probabilidad de seleccionar una balota al azar y obtener una balota marcada con un número mayor o igual a 3, es:

A) 1/5

B) 3/20

C) 13/20

D) 7/20

Pregunta 123: AE917V1-23

Sise lanzan tres monedas balanceadassimultáneamente, la probabilidad de que lastres caigan para el mismo lado es:

A) 2/3

B) 1/4

C) 1/3

D) ½

Pregunta 124: AE917V1-27

Si el lado de un triángulo equilátero aumenta un 20%, el porcentaje de aumento del área es:

A) 20%

B) 40%

C) 44%

D) 60%

Pregunta 125: AE717V1-32

Una sustancia radioactiva decae un 20% cada día; si hoy permanecen 48 libras de la sustancia radioactiva, entonces hace dos días las libras presentes de dicha sustancia eran

A) 70

B) 80

C) 75

D) 60

Pregunta 126: AE217V1-50

El administrador de una agencia de viajes dispone de los siguientes vehículos para el transporte de pasajeros:

	TAXI	MICROBUS	BUS
Nº PASAJEROS	5	11	20
Nº VEHÍCULOS	3	2	1

Si se desea transportar 42 pasajeros, el número de formas posibles de hacerlo con los vehículos disponibles, sabiendo que en cada vehículo utilizado no pueden sobrar cupos es:

A) 1

B) 2

C) 3

D) 4

Pregunta 127: AE417V1-45

Si el 15% de un número n es igual al 35% de 3000, entonces el valor de n es:

A) 8500

B) 8700

C) 6250

D) 7000

Pregunta 128: AE617V1-75

El ángulo barrido por el horario del reloj durante 80 minutos es:

A) 40°

B) 60°

C) 70°

D) 80°

Pregunta 129: AE917V1-29

Una bolsa contiene 24 confites con sabores a piña, mora y fresa. Los de piña duplican en cantidad a los de fresa y los de mora superan en 8 unidades a los de fresa. El menor número de confites que es necesario para garantizar que al menos 2 de ellos tienen sabores distintos es:

A) 5

B) 16

C) 13

D) 2

Pregunta 130: AE917V1-34

En la secuencia 2, 5, 10, 17, 26… el número que ocupa la décima posición es

A) 101

B) 96

C) 115

D) 89

Pregunta 131: AE917V1-36

Se tiene la siguiente secuencia de dígitos 0, 1 y 2: 201111022011110220111102… La suma de los 2011 primeros dígitos es:

A) 2011

B) 2010

C) 2012

D) 2110

Pregunta 132: AE917V1-37

Se sigue la secuencia indicada por los cuadros hasta que la suma de las esquinas sea 202.

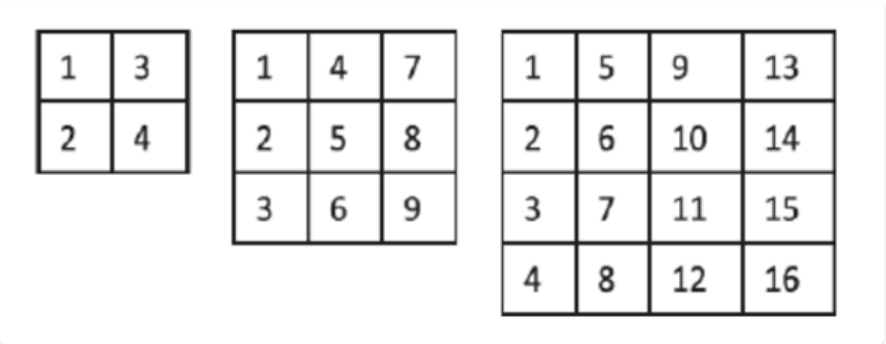

El número de casillas por lado que tendrá el cuadro correspondiente es:

A) 10

B) 8

C) 12

D) 13

Pregunta 133: AE1017V1-47

Tres dados se colocan sobre una mesa, como se muestra en la figura. En cada dado, la suma de los puntos marcados en dos caras opuestas es 7. La máxima suma de los puntos que pueden estar localizados en las 12 caras visibles de este arreglo es:

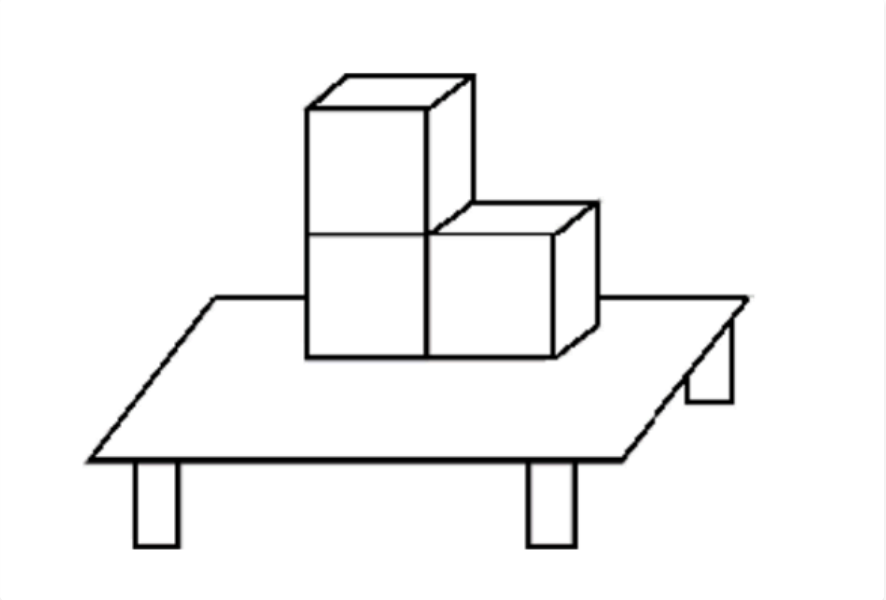

A) 48

B) 50

C) 51

D) 53

Pregunta 134: AE1017V1-52

Se va a formar un número entero positivo de 5 dígitos mayor que 10.000 con los dígitos 0, 2 y 3. El número de maneras posibles de hacerlo es:

A) 15

B) 108

C) 162

D) 243

Pregunta 135: AE1017V1-63

Se va a formar un número entero positivo de 5 dígitos mayor que 10.000 con los dígitos 0, 2 y 3. El número de maneras posibles de hacerlo es:

A) 108

B) 243

C) 162

D) 15

Pregunta 136: AE1017V1-48

En un juego de tiro al blanco cada color ocupa un porcentaje del área del disco, como lo muestra la figura. Si el dardo cae por fuera del disco o toca alguna línea divisoria, entonces el jugador repite el lanzamiento.

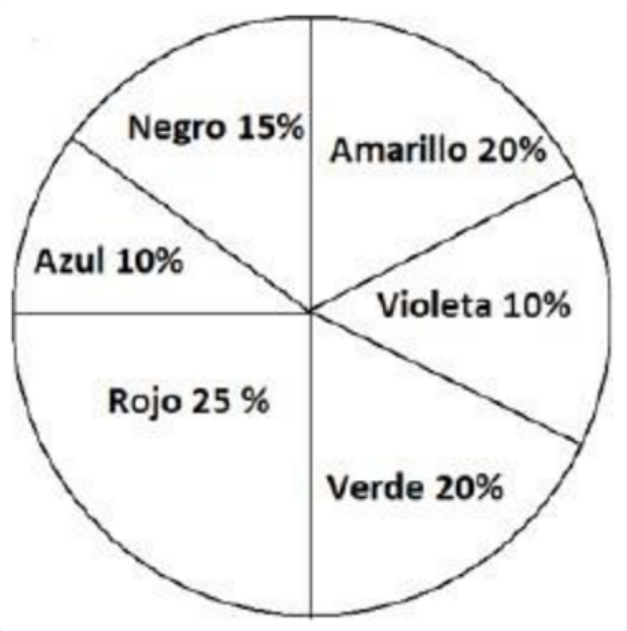

La probabilidad de que el dardo caiga en un color primario (amarillo, azul, rojo), en un lanzamiento es:

A) 5/7

B) 1/55

C) 11/20

D) 1/2

Pregunta 137: AE1017V1-73

En la figura se tiene que la altura del triángulo ABC es igual a $2\sqrt{3}\ cm$.

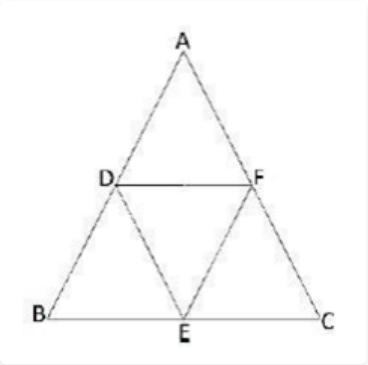

De acuerdo a esta información se tiene que el área del triángulo DEF, en $cm2$, es:

A) √3/2

B) 3/4

C) √3

D) √3/4

Pregunta 138: AE1017V1-76

En el cruce de una calle hay un semáforo peatonal que tarda 30 segundos en verde, 5 segundos en amarillo y 45 segundos en rojo. Si un peatón llega al azar al cruce, la probabilidad de que NO encuentre el semáforo en verde es:

A) 2/3

B) 3/4

C) 5/8

D) 3/8

Pregunta 139: AE617V1-23

Un viejo tigre llamó a su joven hijo a su lecho de muerte y le dijo: «Nosotros poseemos las más fuertes y el rugido más potente, pero hay unos seres más poderosos que nosotros. Son laspersonas, así es que ándate con ojo».
El viejo tigre no tardó en morir y su hijo salió en busca de esas misteriosas «personas». Preguntó a toros, erizos, hormigas, caballos y lagartos si ellos eran humanos. Todos se rieron de su ignorancia y le indicaron dónde había un humano. El joven tigre se acercó a un viejo campesino y le preguntó:
«¿Eres una persona?».
El viejo le respondió que sí, y el tigre le dijo: «Pues no te veo tan poderoso. Yo incluso podría matarte de un zarpazo». «Me queda poco tiempo de vida y prefiero morir del zarpazo de un tigre a ser presa de una enfermedad», contestó el labrador.
Se dirigieron a la choza del campesino. «Es un lugar muy seguro y confortable y será tuya cuando yo no esté», dijo el labrador. «¿Pero sabes abrir y cerrar la puerta?».
«No, así es que enséñame», repuso el tigre.
El campesino entró en la choza y el tigre empujó la puerta y esta se abrió. Después el tigre se metió en la choza, pero el astuto campesino puso un candado para dejarle encerrado.
Quizás no deberíamos confiar demasiado en quien puede atraparnos con las garras de lainteligencia.
Cuento tradicional persa.Según el texto la inteligencia es:

A) Parecida a la socarronería y diferente a la tosquedad.

B) Similar a la barbarie y opuesta a la marrullería.

C) Sinónimo de astucia y antónimo de ignorancia.

D) Semejante a garras y disímil al intelecto.

Pregunta 140: AE617V1-24

Un viejo tigre llamó a su joven hijo a su lecho de muerte y le dijo: «Nosotros poseemos las garras más fuertes y el rugido más potente, pero hay unos seres más poderosos que nosotros. Son las personas, así es que ándate con ojo».
El viejo tigre no tardó en morir y su hijo salió en busca de esas misteriosas «personas». Preguntó a toros, erizos, hormigas, caballos y lagartos si ellos eran humanos. Todos se rieron de su ignorancia y le indicaron dónde había un humano. El joven tigre se acercó a un viejo campesino y le preguntó:
«¿Eres una persona?».
El viejo le respondió que sí, y el tigre le dijo: «Pues no te veo tan poderoso. Yo incluso podría matarte de un zarpazo». «Me queda poco tiempo de vida y prefiero morir del zarpazo de un tigre a ser presa de una enfermedad», contestó el labrador.
Se dirigieron a la choza del campesino. «Es un lugar muy seguro y confortable y será tuya cuando yo no esté», dijo el labrador. «¿Pero sabes abrir y cerrar la puerta?».
«No, así es que enséñame», repuso el tigre.
El campesino entró en la choza y el tigre empujó la puerta y esta se abrió. Después el tigre semetió en la choza, pero el astuto campesino puso un candado para dejarle encerrado.
Quizás no deberíamos confiar demasiado en quien puede atraparnos con las garras de lainteligencia.
Cuento tradicional persa. En el texto anterior se pueden apreciar:

A) Tres emisores y dos receptores.

B) Dos emisores y dos receptores.

C) Tres emisores y tres receptores.

D) Un emisor y un receptor.

Pregunta 141: AE617V1-25

Un viejo tigre llamó a su joven hijo a su lecho de muerte y le dijo: «Nosotros poseemos las garras más fuertes y el rugido más potente, pero hay unos seres más poderosos que nosotros. Son las personas, así es que ándate con ojo».
El viejo tigre no tardó en morir y su hijo salió en busca de esas misteriosas «personas». Preguntó a toros, erizos, hormigas, caballos y lagartos si ellos eran humanos. Todos se rieron de su ignorancia y le indicaron dónde había un humano. El joven tigre se acercó a un viejo campesino y le preguntó: «¿Eres una persona?».
El viejo le respondió que sí, y el tigre le dijo: «Pues no te veo tan poderoso. Yo incluso podría matarte de un zarpazo». «Me queda poco tiempo de vida y prefiero morir del zarpazo de un tigre a ser presa de una enfermedad», contestó el labrador.
Se dirigieron a la choza del campesino. «Es un lugar muy seguro y confortable y será tuya cuando yo no esté», dijo el labrador. «¿Pero sabes abrir y cerrar la puerta?».
«No, así es que enséñame», repuso el tigre.
El campesino entró en la choza y el tigre empujó la puerta y esta se abrió. Después el tigre se metió en la choza, pero el astuto campesino puso un candado para dejarle encerrado.
Quizás no deberíamos confiar demasiado en quien puede atraparnos con las garras de la inteligencia.
Cuento tradicional persa. Dentro de las modalidades de texto narrativo, el texto anterior pertenece a:

A) Historieta, ya que se presenta un diálogo y secuencia de imágenes.

B) Mito, teniendo en cuenta que se narra el origen de la inteligencia.

C) Leyenda, pues es una historia tradicional de un pueblo.

D) Fábula, puesto que el personaje principal es un animal y tiene una moraleja al final.

Pregunta 142: AE617V1-26

Un viejo tigre llamó a su joven hijo a su lecho de muerte y le dijo: «Nosotros poseemos las garras más fuertes y el rugido más potente, pero hay unos seres más poderosos que nosotros. Son las personas, así es que ándate con ojo».
El viejo tigre no tardó en morir y su hijo salió en busca de esas misteriosas «personas». Preguntó a toros, erizos, hormigas, caballos y lagartos si ellos eran humanos. Todos se rieron de su ignorancia y le indicaron dónde había un humano. El joven tigre se acercó a un viejo campesino y le preguntó:
«¿Eres una persona?».
El viejo le respondió que sí, y el tigre le dijo: «Pues no te veo tan poderoso. Yo incluso podría matarte de un zarpazo». «Me queda poco tiempo de vida y prefiero morir del zarpazo de un tigre a ser presa de una enfermedad», contestó el labrador.
Se dirigieron a la choza del campesino. «Es un lugar muy seguro y confortable y será tuya cuando yo no esté», dijo el labrador. «¿Pero sabes abrir y cerrar la puerta?».
«No, así es que enséñame», repuso el tigre.
El campesino entró en la choza y el tigre empujó la puerta y esta se abrió. Después el tigre se metió en la choza, pero el astuto campesino puso un candado para dejarle encerrado.
Quizás no deberíamos confiar demasiado en quien puede atraparnos con las garras de la inteligencia.
Cuento tradicional persa. Partiendo del texto se puede inferir que el viejo tigre advierte a su hijo acerca de las persona porque:

A) A diferencia de los animales, el hombre posee razón e inteligencia.

B) Lo pueden cazar.

C) Pueden enseñarle cosas indebidas.

D) No congenian con los animales.

Pregunta 143: AE617V1-27

Un viejo tigre llamó a su joven hijo a su lecho de muerte y le dijo: «Nosotros poseemos las garras más fuertes y el rugido más potente, pero hay unos seres más poderosos que nosotros. Son las personas, así es que ándate con ojo».
El viejo tigre no tardó en morir y su hijo salió en busca de esas misteriosas «personas». Preguntó a toros, erizos, hormigas, caballos y lagartos si ellos eran humanos. Todos se rieron de su ignorancia y le indicaron dónde había un humano. El joven tigre se acercó a un viejo campesino y le preguntó: «¿Eres una persona?».
El viejo le respondió que sí, y el tigre le dijo: «Pues no te veo tan poderoso. Yo incluso podría matarte de un zarpazo». «Me queda poco tiempo de vida y prefiero morir del zarpazo de un tigre a ser presa de una enfermedad», contestó el labrador.Se dirigieron a la choza del campesino. «Es un lugar muy seguro y confortable y será tuya cuando yo no esté», dijo el labrador. «¿Pero sabes abrir y cerrar la puerta?».
«No, así es que enséñame», repuso el tigre.
El campesino entró en la choza y el tigre empujó la puerta y esta se abrió. Después el tigre se metió en la choza, pero el astuto campesino puso un candado para dejarle encerrado.
Quizás no deberíamos confiar demasiado en quien puede atraparnos con las garras de la inteligencia.
Cuento tradicional persa. En la referencia del texto se dice que este es un “Cuento tradicional persa”, no obstante, la característica fundamental que desmentiría que sea un cuento es que:

A) Actúan humanos y animales.

B) Es demasiado corto.

C) Tiene una enseñanza.

D) Apela a la personificación.

Pregunta 144: AE617V1-28

Un viejo tigre llamó a su joven hijo a su lecho de muerte y le dijo: «Nosotros poseemos las garras más fuertes y el rugido más potente, pero hay unos seres más poderosos que nosotros. Son las personas, así es que ándate con ojo».
El viejo tigre no tardó en morir y su hijo salió en busca de esas misteriosas «personas». Preguntó a toros, erizos, hormigas, caballos y lagartos si ellos eran humanos. Todos se rieron de su ignorancia y le indicaron dónde había un humano. El joven tigre se acercó a un viejo campesino y le preguntó: «¿Eres una persona?».
El viejo le respondió que sí, y el tigre le dijo: «Pues no te veo tan poderoso. Yo incluso podría matarte de un zarpazo». «Me queda poco tiempo de vida y prefiero morir del zarpazo de un tigre a ser presa de una enfermedad», contestó el labrador.
Se dirigieron a la choza del campesino. «Es un lugar muy seguro y confortable y será tuya cuando yo no esté», dijo el labrador. «¿Pero sabes abrir y cerrar la puerta?».
«No, así es que enséñame», repuso el tigre.
El campesino entró en la choza y el tigre empujó la puerta y esta se abrió. Después el tigre se metió en la choza, pero el astuto campesino puso un candado para dejarle encerrado.
Quizás no deberíamos confiar demasiado en quien puede atraparnos con las garras de la inteligencia.
Cuento tradicional persa. Una relación que podría tener el tigre con la inteligencia sería:

A) La inteligencia es inherente al tigre, por ello puede cazar.

B) El tigre puede razonar.

C) La inteligencia al igual que las garras del tigre, atrapan.

D) La inteligencia es herramienta fundamental en el desarrollo de una acción.

Pregunta 145: AE617V1-30

Un viejo tigre llamó a su joven hijo a su lecho de muerte y le dijo: «Nosotros poseemos las garras más fuertes y el rugido más potente, pero hay unos seres más poderosos que nosotros. Son las personas, así es que ándate con ojo».
El viejo tigre no tardó en morir y su hijo salió en busca de esas misteriosas «personas». Preguntó a toros, erizos, hormigas, caballos y lagartos si ellos eran humanos. Todos se rieron de su ignorancia y le indicaron dónde había un humano. El joven tigre se acercó a un viejo campesino y le preguntó: «¿Eres una persona?».
El viejo le respondió que sí, y el tigre le dijo: «Pues no te veo tan poderoso. Yo incluso podría matarte de un zarpazo». «Me queda poco tiempo de vida y prefiero morir del zarpazo de un tigre a ser presa de una enfermedad», contestó el labrador.
Se dirigieron a la choza del campesino. «Es un lugar muy seguro y confortable y será tuya cuando yo no esté», dijo el labrador. «¿Pero sabes abrir y cerrar la puerta?».
«No, así es que enséñame», repuso el tigre.
El campesino entró en la choza y el tigre empujó la puerta y esta se abrió. Después el tigre se metió en la choza, pero el astuto campesino puso un candado para dejarle encerrado.
Quizás no deberíamos confiar demasiado en quien puede atraparnos con las garras de la inteligencia.
Cuento tradicional persa. El razonamiento del labrador se puede considerar:

A) Taimado.

B) Moralista.

C) Desinteresado.

D) Vil.

Pregunta 146: AE617V1-31

Un viejo tigre llamó a su joven hijo a su lecho de muerte y le dijo: «Nosotros poseemos las garras más fuertes y el rugido más potente, pero hay unos seres más poderosos que nosotros. Son las personas, así es que ándate con ojo».
El viejo tigre no tardó en morir y su hijo salió en busca de esas misteriosas «personas». Preguntó a toros, erizos, hormigas, caballos y lagartos si ellos eran humanos. Todos se rieron de su ignorancia y le indicaron dónde había un humano. El joven tigre se acercó a un viejo campesino y le preguntó: «¿Eres una persona?».
El viejo le respondió que sí, y el tigre le dijo: «Pues no te veo tan poderoso. Yo incluso podría matarte de un zarpazo». «Me queda poco tiempo de vida y prefiero morir del zarpa ser presa de una enfermedad», contestó el labrador.
Se dirigieron a la choza del campesino. «Es un lugar muy seguro y confortable y será tuya cuando yo no esté», dijo el labrador. «¿Pero sabes abrir y cerrar la puerta?».
«No, así es que enséñame», repuso el tigre.
El campesino entró en la choza y el tigre empujó la puerta y esta se abrió. Después el tigre se metió en la choza, pero el astuto campesino puso un candado para dejarle encerrado.
Quizás no deberíamos confiar demasiado en quien puede atraparnos con las inteligencia.
Cuento tradicional persa. El razonamiento del tigre se puede considerar:

A) Leal.

B) Terco.

C) Ingenuo.

D) Honesto.

Pregunta 147: AE617V1-32

Un viejo tigre llamó a su joven hijo a su lecho de muerte y le dijo: «Nosotros poseemos las garras más fuertes y el rugido más potente, pero hay unos seres más poderosos que nosotros. Son las personas, así es que ándate con ojo».
El viejo tigre no tardó en morir y su hijo salió en busca de esas misteriosas «personas». Preguntó a toros, erizos, hormigas, caballos y lagartos si ellos eran humanos. Todos se rieron de su ignorancia y le indicaron dónde había un humano. El joven tigre se acercó a un viejo campesino y le preguntó:
«¿Eres una persona?».
El viejo le respondió que sí, y el tigre le dijo: «Pues no te veo tan poderoso. Yo incluso podría matarte de un zarpazo». «Me queda poco tiempo de vida y prefiero morir del zarpazo de un tigre a ser presa de una enfermedad», contestó el labrador.
Se dirigieron a la choza del campesino. «Es un lugar muy seguro y confortable y será tuya cuando yo no esté», dijo el labrador. «¿Pero sabes abrir y cerrar la puerta?».
«No, así es que enséñame», repuso el tigre.
El campesino entró en la choza y el tigre empujó la puerta y esta se abrió. Después el tigre se metió en la choza, pero el astuto campesino puso un candado para dejarle encerrado.
Quizás no deberíamos confiar demasiado en quien puede atraparnos con las garras de la inteligencia.
Cuento tradicional persa. Que el viejo tigre haya prevenido a su hijo sobre la existencia del hombre como ser superior, sugiere que:

A) En los tigres hay tradición oral.

B) El campesino ya había encerrado al viejo tigre cuando ambos eran jóvenes.

C) En la experiencia del tigre viejo hay conocimiento.

D) Es un conocimiento que se ha heredado siempre de tigres viejos a jóvenes.

Pregunta 148: ASI17V1-41

¿Es la obscenidad imputable al idioma? LETRAS QUE SE ESFUMAN
Por Víctor Villa Mejía
Las palabras son camaleónicas, ya que una misma palabra tan fácil puede ennoblecer como envilecer. El caso más ilustrativo es “el putas”. Para Manuel Zapata Olivella Changó el gran putas es palabra enaltecedora; para la telenovela de Caracol El putas de Aguadas era la manera más ajustada de nombrar el modo de ser de una comunidad étnica (la CNTV obligó el cambio de nombre a Traga maluca, por pudor); Octavio Mesa compuso e interpretó Yo soy el putas –en Youtube Music–, a sabiendas de que la música parrandera en diciembre tiene licencia para escucharse (y a veces para radiodifundirse). El madrazo en Antioquia, si bien no ennoblece tampoco envilece; dice Jaime Sierra García en su Diccionario Folclórico de Antioquia: “La palabra hijueputa es tan usada en Antioquia como el Ave María; realmente ha perdido su sentido vulgar u ofensivo; su grado depende de la manera como se usa, entonación, etc.”; y de la pronunciación, habría que agregar, porque no es lo mismo hijueputa que hijodeputa, o jijueputa o jueputa: cada una comunica matices diferentes.
La palabra “imputable” contenida en el título del artículo, puede ser sustituida por:

A) Criticable.

B) Inestable.

C) Inherente.

D) Comprensible

Pregunta 149: ASI17V1-44

Los tiempos cambian. La investigación dialectológica avanza. Muchas palabras se han salido del clóset. El Instituto de Patrimonio Cultural de Bogotá el 26 de marzo de 2012 hizo el lanzamiento de Bogotálogo: usos, desusos y abusos del español hablado en Bogotá, bajo la dirección de Andrés Ospina. Hay allí una sección que se llama “Refranario” (www.bogotalogo.com), con 334 entradas. La muestra siguiente ilustra el proceso de exorcizamiento que vienen atravesando las famosas expresiones malsonantes, obscenas o vulgares: “Ahora el hijueputa es uno; De culos pa’l estanco; Es mejor que digan que uno es un hijueputa, a que uno es un huevón (sic); Hágase el marica, que así se queda; Más cerrado que culo de muñeca; Más feliz que un marica con dos culos; ¡Me importa un soberano culo!; Miando fuera del tiesto; Mujer que no joda es hombre, o tiene mozo; ¡Ni por el putas!; No me crea tan pendejo; Plata en mano, culo en tierra; Si no la caga a la entrada, la caga a la salida”. La sensación de que más de una entrada no parece ser en rigor un bogotanismo la disuade la siguiente precisión de su página principal: “Bogotálogo concibe a la ciudad como un organismo vivo, multicultural y multigeneracional, con casi 500 años a cuestas”.
LETRAS QUE SE ESFUMAN Por Víctor Villa Mejía La frase “Plata en mano, culo en tierra” pertenece a un “Refranario”; se puede decir que es un refrán porque, EXCEPTO:

A) No es extenso.

B) Da un consejo útil.

C) No expresa una sentencia.

D) Es de uso común.

Pregunta 150: ASI17V1-45

Las palabras son camaleónicas, ya que una misma palabra tan fácil puede ennoblecer como envilecer. El caso más ilustrativo es “el putas”. Para Manuel Zapata Olivella Changó el gran putas es palabra enaltecedora; para la telenovela de Caracol El putas de Aguadas era la manera más ajustada de nombrar el modo de ser de una comunidad étnica (la CNTV obligó el cambio de nombre a Traga maluca, por pudor); Octavio Mesa compuso e interpretó Yo soy el putas –en Youtube Music–, a sabiendas de que la música parrandera en diciembre tiene licencia para escucharse (y a veces para radiodifundirse). El madrazo en Antioquia, si bien no ennoblece tampoco envilece; dice Jaime Sierra García en su Diccionario Folclórico de Antioquia: “La palabra hijueputa es tan usada en Antioquia como el Ave María; realmente ha perdido su sentido vulgar u ofensivo; su grado depende de la manera como se usa, entonación, etc.”; y de la pronunciación, habría que agregar, porque no es lo mismo hijueputa que hijodeputa, o jijueputa o jueputa: cada una comunica matices diferentes
LETRAS QUE SE ESFUMAN Por Víctor Villa Mejía En el párrafo, aquello que “realmente ha perdido su sentido vulgar u ofensivo” es:

A) El hijo de puta.

B) El hijueputa.

C) La palabra hijueputa

D) El Ave María.

Pregunta 151: ASI17V1-46

Otro caso interesante de palabra camaleónica es “marica”. De un simple nombre propio de mujer, de hombre homosexual o de coleóptero, en diminutivo “mariquita” (Real Academia Española, Diccionario de la lengua española, Madrid, 1992) pasó primero a insulto y luego a trato amistoso. Daniel Samper lo explica cuando es empleada como saludo: “Contra lo que pudieran pensar los filólogos de ocasión, el adjetivo en ningún caso alude a la condición sexual del saludado; es, simplemente, una manera cordial de decir ‘buenos días’. La palabra ‘marica’ ha pasado a adquirir en Bogotá un tono amable y de confianza que se escapa a todos los diccionarios. El de la Real Academia lo aplica a homosexuales y afeminados; el de María Moliner se atreve a apartarse de la semántica gay, pero afirma que ‘se emplea como insulto’. No es verdad. Por el contrario, a menudo se usa como cariñoso apelativo entre amigos. Entre amigos heterosexuales, aclaro” (¿Qui’hubo, marica?
LETRAS QUE SE ESFUMAN Por Víctor Villa Mejía A partir de la idea central del segundo párrafo, es posible afirmar que un sinónimo de la palabra “marica” es:

A) Parcero.

B) Homosexual.

C) Coleóptero.

D) Heterosexual.

Pregunta 152: ASI17V1-49

Las palabras son camaleónicas, ya que una misma palabra tan fácil puede ennoblecer como envilecer. El caso más ilustrativo es “el putas”. Para Manuel Zapata Olivella Changó el gran putas es palabra enaltecedora; para la telenovela de Caracol El putas de Aguadas era la manera más ajustada de nombrar el modo de ser de una comunidad étnica (la CNTV obligó el cambio de nombre a Traga maluca, por pudor); Octavio Mesa compuso e interpretó Yo soy el putas –en Youtube Music–, a sabiendas de que la música parrandera en diciembre tiene licencia para escucharse (y a veces para radiodifundirse). El madrazo en Antioquia, si bien no ennoblece tampoco envilece; dice Jaime Sierra García en su Diccionario Folclórico de Antioquia: “La palabra hijueputa es tan usada en Antioquia como el Ave María; realmente ha perdido su sentido vulgar u ofensivo; su grado depende de la manera como se usa, entonación, etc.”; y de la pronunciación, habría que agregar, porque no es lo mismo hijueputa que hijodeputa, o jijueputa o jueputa: cada una comunica matices diferentes. Otro caso interesante de palabra camaleónica es “marica”. De un simple nombre propio de mujer, de hombre homosexual o de coleóptero, en diminutivo “mariquita” (Real Academia Española, Diccionario de la lengua española, Madrid, 1992) pasó primero a insulto y luego a trato amistoso. Daniel Samper lo explica cuando es empleada como saludo: “Contra lo que pudieran pensar los filólogos de ocasión, el adjetivo en ningún caso alude a la condición sexual del saludado; es, simplemente, una manera cordial de decir ‘buenos días’. La palabra ‘marica’ ha pasado a adquirir en Bogotá un tono amable y de confianza que se escapa a todos los diccionarios. El de la Real Academia lo aplica a homosexuales y afeminados; el de María Moliner se atreve a apartarse de la semántica gay, pero afirma que ‘se emplea como insulto’. No es verdad. Por el contrario, a menudo se usa como cariñoso apelativo entre amigos. Entre amigos heterosexuales, aclaro” (¿Qui’hubo, marica?, www.danielsamperpizano.com).
LETRAS QUE SE ESFUMAN Por Víctor Villa MejíaSegún los dos primeros párrafos, las palabras “hijueputa” y “marica”:

A) Son palabras envilecedoras.

B) Son palabras enaltecedoras.

C) Comunican matices distintos.

D) Han perdido su sentido ofensivo.

Pregunta 153: ASI17V1-50

Ahora recuerdo que alguien preguntaba, con cierto candor, que si para contar chistes era siempre necesario decir palabrotas. Eso depende. Si es en “Sábados Felices” no solamente no es necesario sino obligatorio, por ser espacio público. Pero si es en ambiente privado, el lenguaje se vuelve ‘zona de tolerancia’ (cf. Villa, Víctor. Pre-ocupaciones. Medellín, BAA, 1991, pp.88-94) especialmente si se trata de chistes verdes. A propósito, no se sabe aún si el color verde de los chistes (y del llama‘viejo verde’ y de la locución ‘decirle a alguien hasta botija verde’) tiene algo que ver con la obscenidad, o si es una simple convención para diferenciar los chistes verdes de los chistes de salón.
LETRAS QUE SE ESFUMAN Por Víctor Villa MejíaCon la expresión “zona de tolerancia” ubicada en el penúltimo párrafo, el autor:

A) Se refiere de manera diplomática a las obscenidades que se usan en un ambiente privado.

B) Intensifica las obscenidades que se usan en el lenguaje de los chistes verdes y de salón.

C) Añade un término redundante para aseverar ciertas obscenidades usadas en chistes verdes.

D) Suprime las obscenidades del lenguaje que se usan en un ambiente privado.

Pregunta 154: ASI17V1-51

Las palabras son camaleónicas, ya que una misma palabra tan fácil puede ennoblecer como envilecer. El caso más ilustrativo es “el putas”. Para Manuel Zapata Olivella Changó el gran putas es palabra enaltecedora; para la telenovela de Caracol El putas de Aguadas era la manera más ajustada de nombrar el modo de ser de una comunidad étnica (la CNTV obligó el cambio de nombre a Traga maluca, por pudor); Octavio Mesa compuso e interpretó Yo soy el putas –en Youtube Music–, a sabiendas de que la música parrandera en diciembre tiene licencia para escucharse (y a veces para radiodifundirse). El madrazo en Antioquia, si bien no ennoblece tampoco envilece; dice Jaime Sierra García en su Diccionario Folclórico de Antioquia: “La palabra hijueputa es tan usada en Antioquia como el Ave María; realmente ha perdido su sentido vulgar u ofensivo; su grado depende de la manera como se usa, entonación, etc.”; y de la pronunciación, habría que agregar, porque no es lo mismo hijueputa que hijodeputa, o jijueputa o jueputa: cada una comunica matices diferentes
LETRAS QUE SE ESFUMAN Por Víctor Villa Mejía De la expresión “las palabras son camaleónicas”, usada por el autor en el párrafo 1, podemos concluir que:

A) Contrapone hábilmente la función de las palabras con algunas cualidades camaleónicas.

B) Propone una afirmación absurda que desvirtúa la función de las palabras frente al camaleón.

C) Compara implícitamente la versatilidad de las palabras con las cualidades del camaleón.

D) Establece una relación sinonímica entre las palabras y la función del camaleón.

Pregunta 155: ASI17V1-52

Las palabras son camaleónicas, ya que una misma palabra tan fácil puede ennoblecer como envilecer. El caso más ilustrativo es “el putas”. Para Manuel Zapata Olivella Changó el gran putas es palabra enaltecedora; para la telenovela de Caracol El putas de Aguadas era la manera más ajustada de nombrar el modo de ser de una comunidad étnica (la CNTV obligó el cambio de nombre a Traga maluca, por pudor); Octavio Mesa compuso e interpretó Yo soy el putas –en Youtube Music–, a sabiendas de que la música parrandera en diciembre tiene licencia para escucharse (y a veces para radiodifundirse). El madrazo en Antioquia, si bien no ennoblece tampoco envilece; dice Jaime Sierra García en su Diccionario Folclórico de Antioquia: “La palabra hijueputa es tan usada en Antioquia como el Ave María; realmente ha perdido su sentido vulgar u ofensivo; su grado depende de la manera como se usa, entonación, etc.”; y de la pronunciación, habría que agregar, porque no es lo mismo hijueputa que hijodeputa, o jijueputa o jueputa: cada una comunica matices diferentes.
LETRAS QUE SE ESFUMAN Por Víctor Villa Mejía Según el primer párrafo, lo que resulta ser denigrante y enaltecedor es:

A) La música popular.

B) Un caso particular.

C) Una misma palabra

D) La pronunciación.

Pregunta 156: ASI17V1-53

Las palabras son camaleónicas, ya que una misma palabra tan fácil puede ennobleenvilecer. El caso más ilustrativo es “el putas”. Para Manuel Zapata Olivella Changó el gran putas es palabra enaltecedora; para la telenovela de Caracol El putas de Aguadas era la manera más ajustada de nombrar el modo de ser de una comunidad étnica (la CNTV obligó el cambio de nombre a Traga maluca, por pudor); Octavio Mesa compuso e interpretó Yo soy el putas –en Youtube Music–, a sabiendas de que la música parrandera en diciembre tiene licencia para escucharse (y a veces para radiodifundirse). El madrazo en Antioquia, si bien no ennoblece tampoco envilece; dice Jaime Sierra García en su Diccionario Folclórico de Antioquia: “La palabra hijueputa es tan usada en Antioquia como el Ave María; realmente ha perdido su sentido vulgar u ofensivo; su grado depende de la manera como se usa, entonación, etc.”; y de la pronunciación, habría que agregar, porque no es lo mismo hijueputa que hijodeputa, o jijueputa o jueputa: cada una comunica matices diferentes
LETRAS QUE SE ESFUMAN Por Víctor Villa MejíaAl principio del texto se utiliza el adjetivo “camaleónico” para calificar las palabras, el autor establece esta relación ya que los camaleones:

A) Pertenecen a la gran familia de reptiles, tal como cada una de las palabras pertenece a una gran familia léxica.

B) Poseen dedos únicos entre los reptiles, de la misma manera como las palabras tienen significados únicos dentro de un discurso.

C) Se caracterizan por cambiar de color según las circunstancias, así como las palabras cobran diferentes significados según al contexto.

D) Tienen ojos con movimiento independiente y a su vez las palabras adoptan cualquier significado sin depender de un contexto.

Pregunta 157: ASI17V1-54

Las palabras son camaleónicas, ya que una misma palabra tan fácil puede ennoblecer como envilecer. El caso más ilustrativo es “el putas”. Para Manuel Zapata Olivella Changó el gran putas es palabra enaltecedora; para la telenovela de Caracol El putas de Aguadas era la manera más ajustada de nombrar el modo de ser de una comunidad étnica (la CNTV obligó el cambio de nombre a Traga maluca, por pudor); Octavio Mesa compuso e interpretó Yo soy el putas –en Youtube Music–, a sabiendas de que la música parrandera en diciembre tiene licencia para escucharse (y a veces para radiodifundirse). El madrazo en Antioquia, si bien no ennoblece tampoco envilece; dice Jaime Sierra García en su Diccionario Folclórico de Antioquia: “La palabra hijueputa es tan usada en Antioquia como el Ave María; realmente ha perdido su sentido vulgar u ofensivo; su grado depende de la manera como se usa, entonación, etc.”; y de la pronunciación, habría que agregar, porque no es lo mismo hijueputa que hijodeputa, o jijueputa o jueputa: cada una comunica matices diferentes
LETRAS QUE SE ESFUMAN Por Víctor Villa MejíaLa palabra ennoblecer subrayada en el texto, está compuesta por las raíces en (estar en) y nobilis (ilustre), una palabra que **NO** comparte la misma procedencia es:

A) Nobleza.

B) Noble.

C) Nobel.

D) Nobiliario.

Pregunta 158: ASI17V1-55

6Ahora recuerdo que alguien preguntaba, con cierto candor, que si para contar chistes era siempre necesario decir palabrotas. Eso depende. Si es en “Sábados Felices” no solamente no es necesario sino obligatorio, por ser espacio público. Pero si es en ambiente privado, el lenguaje se vuelve ‘zona de tolerancia’ (cf. Villa, Víctor. Pre-ocupaciones. Medellín, BAA, 1991, pp.88-94) especialmente si se trata de chistes verdes. A propósito, no se sabe aún si el color verde de los chistes (y del llamado ‘viejo verde’ y de la locución ‘decirle a alguien hasta botija verde’) tiene algo que ver con la obscenidad, o si es una simple convención para diferenciar los chistes verdes de los chistes de salón.
LETRAS QUE SE ESFUMAN Por Víctor Villa Mejía En el párrafo, el conector “sino” indica:

A) Adición de una idea a otra que la precede.

B) Negación de dos ideas consecutivas.

C) Oposición total de la idea antes mencionada.

D) Consecuencia de una acción a otra que la antecede.

Pregunta 159: ASI17V1-56

Una pregunta queda para la pedagogía: ¿Quién le enseña al niño cuáles son las expresiones obscenas? ¿La familia? ¿La escuela? No es fácil instruir al niño sobre lo que no se debe mostrar (la televisión lo contraría) ni qué no se debe decir (los adultos lo desautorizan). Una cosa sí puede hacerse en clase de lenguaje: enseñar la estructura comunicativa del acto de habla insultar. Dos textos pueden ser útiles: “Insultos en algunos textos de la literatura colombiana”, de José Joaquín Montes (Estudios sobre el español de Colombia, Bogotá, ICC, 1985) e “Insultos”, de Agustín Jaramillo Londoño (Folclor secreto del pícaro paisa, Medellín, Bedout, 1977). Con todo, hay casos atípicos de insulto. Uno: en El flecha (1981), David Sánchez Juliao narra: “Otro día, bueno hace tiempo ya, había dos viejas en el barrio dándose lengua de acera a acera, de pretil a pretil. Y se gritaban vainas la una a la otra. ‘Tú qué vienes a hablar, si tu hija dijo que se había ido para Venezuela y se fue para un cabaré de Pereira a repartírselo a los cachacos’. Y la otra le decía: ‘Y tú, abre el ojo con tu hijo, que mejor ni te digo’. ‘¿Y tú qué hablas?’, le gritaba la otra, ‘si tu marío es abstemio de la guasamalleta y tú tienes que abrirle la puerta a otro, ¿crees que eso no se sabe?’. Y la vieja mía, mientras las dos se daban látigo con la lengua de pretil a pretil, se paseaba por la calle frente a ellas de ida y de venida, de ida y de venida, esperando la oportunidad para meterse, tratando de cogerse un barato en la pelea. Hasta que una de las viejas, ya desesperada, tuvo que gritarle: ‘Pero niña Tulia, tranquila, que no es con usté, no es con usté’. Ñerda, y la vieja mía se para y le grita: ‘Más hijueputa eres tú’…”. Y otro: en un poste de la luz había un letrero, a modo de gaffiti, que decía “Olga: chupona, pichona. At. Sandra tu enemiga”. (¿Qué le querría decir Sandra a Olga?).
LETRAS QUE SE ESFUMAN Por Víctor Villa MejíaEn la expresión “… si tu marío es abstemio…”, con la palabra subrayada se:

A) Hace referencia al nombre del esposo de una de las señoras que discute.

B) Demuestra la multiplicidad de significados que puede tener una misma palabra.

C) Puede notar las libertades que se toma, en ocasiones, el lenguaje oral.

D) Evidencia las incorrecciones idiomáticas que se presentan en el lenguaje de barrio.

Pregunta 160: ASI17V1-60

DESTERREMOS AL BOQUISUCIO
El boquisucio es un enemigo público porque envilece el idioma. Somos lo que decimos, lo que hablamos. Quien atente contra la integridad de nuestra lengua nos lesiona a todos los hispanohablantes. Llámesele diputado, cantante, locutor, novelista, profesor o estudiante, si se expresa con procacidad no tenemos por qué celebrárselo. Merece la interdicción, el marginamiento.Si no hay otros castigos legales que puedan aplicársele por vulgar, ordinario y ultrajante, impongámosle una sanción social.
Por JUAN JOSÉ GARCÍA POSADA | Publicado el 14 de mayo de 2012 En www.elcolombiano.com La frase “Somos lo que decimos, lo que hablamos” puede entenderse como:

A) A buen entendedor pocas palabras.

B) Cuando no se piensa lo que se dice es cuando se dice lo que se piensa

C) Decir lo que sentimos; sentir lo que decimos; concordar las palabras con la vida.

D) El lenguaje es el bien más precioso y a la vez el más peligroso que se ha dado al hombre

Pregunta 161: ASI17V1-61

El boquisucio causa indignación y hasta da lástima por su infinita precariedad expresiva. Si cuando estaba en la etapa de crianza no tuvo un papá, una mamá, unos hermanos o un maestro que le advirtieran del mal que estaba autoinfligiéndose a medida que ahondaba su incompetencia comunicativa, ya cuando se presume que está en la edad adulta no puede quedar impune. Si las normas reglamentarias de colegios y universidades y empresas y las leyes codificadas de policía son permisivas e ineficaces para hacerles frente a los enemigos del idioma (de las palabras, que dicen lo que somos), al menos impongámosles nuestras propias sanciones. Excluyámoslos. Son peligros sociales. No tenemos por qué respetar aquello que no merece ni el más mínimo respeto. Victor Frankl escribió que sólo reconocía dos razas humanas, la de los decentes y la de los indecentes.El Diccionario dice que el boquisucio es un individuo de habla indecente. Hay que desterrarlo de nuestro propio entorno, de nuestras circunstancias, porque esa raza que representa le hace daño a la humanidad.
Por JUAN JOSÉ GARCÍA POSADA | Publicado el 14 de mayo de 2012 En www.elcolombiano.com Según el texto, el habla indecente se refiere a:

A) Precariedad expresiva.

B) Pocas palabras.

C) Escaso uso de sinónimos.

D) Vocabulario obsceno.

Pregunta 162: ASI17V1-64

El boquisucio es un enemigo público porque envilece el idioma. Somos lo que decimos, lo que hablamos. Quien atente contra la integridad de nuestra lengua nos lesiona a todos loshispanohablantes. Llámesele diputado, cantante, locutor, novelista, profesor o estudiante, si se expresa con procacidad no tenemos por qué celebrárselo. Merece la interdicción, el marginamiento.Si no hay otros castigos legales que puedan aplicársele por vulgar, ordinario y ultrajante, impongámosle una sanción social. Por JUAN JOSÉ GARCÍA POSADA | Publicado el 14 de mayo de 2012 En www.elcolombiano.comLa expresión del párrafo, “El boquisucio es un enemigo público”, es de tipo:

A) Hiperbólica, porque exagera las consecuencias de hablar mal.

B) Acusativa, porque señala a un enemigo que debe ser juzgado.

C) Figurada, porque puede abarcar gran variedad de significados.

D) Literal, porque el público debe reconocer quién es su enemigo.

Pregunta 163: ASI17V1-69

Con el caso asqueante del personaje público se escandalizaron muchísimas personas. Entre ellas no faltan las que hablan con vocablos iguales o peores, de grueso calibre. Acusan cierta hipocresía. Deberían oírse ellas mismas. La ordinariez representada en la zafiedad desafiante del mal decir, el mal leer y el mal escribir es una epidemia que se extiende por todos los contornos.
Por JUAN JOSÉ GARCÍA POSADA | Publicado el 14 de mayo de 2012 En www.elcolombiano.comDe acuerdo con el párrafo, podemos afirmar que la intención del autor es:

A) Expresar el sentimiento que tiene por la forma en que los hablantes se expresan.

B) Explicar las formas de expresión de los hablantes con elementos del mismo código lingüístico.

C) Criticar el uso que algunas personas hacen de la lengua.

D) Hacer uso de recursos retóricos que permiten hacer más estético el texto.

Pregunta 164: ASI-U-45

Si u, v, y w representan números naturales diferentes que cumplen que u + v + w = 10, entonces el máximo valor posible para el producto u • v • w es:

A) 24

B) 20

C) 30

D) 36

Pregunta 165: ASI-U-46

En la resta a continuación las expresiones LM5N y 47S6 representan números de 4 dígitos, donde letras distintas corresponden a dígitos distintos.

$$\begin{array}{r} LM5N \\ -\,47S6 \\ \hline 1998 \end{array}$$

Así, la suma de los dígitos del número representado por LM5N es:

A) 21

B) 23

C) 22

D) 20

Pregunta 166: ASI-U-65

La figura muestra una pista de bicicrós con obstáculos que está formada por 5 triángulos equiláteros iguales, que están dispuestos en un segmento de 30 cm de longitud.

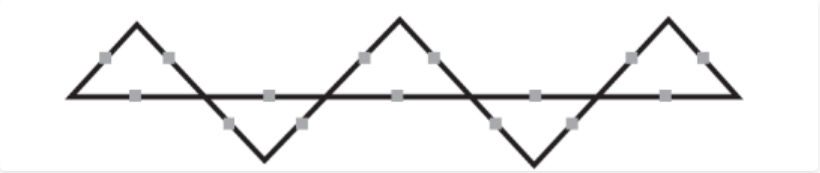

El perímetro de la figura, en cm, es:

A) 90

B) 100

C) 60

D) 45

Pregunta 167: ASI17V1-70

El boquisucio es un enemigo público porque envilece el idioma. Somos lo que decimos, lo que hablamos. Quien atente contra la integridad de nuestra lengua nos lesiona a todos los hispanohablantes. Llámesele diputado, cantante, locutor, novelista, profesor o estudiante, si se expresa con procacidad no tenemos por qué celebrárselo. Merece la interdicción, el marginamiento.Si no hay otros castigos legales que puedan aplicársele por vulgar, ordinario y ultrajante, impongámosle una sanción social.
Por JUAN JOSÉ GARCÍA POSADA | Publicado el 14 de mayo de 2012 En www.elcolombiano.comSi el fragmento: “si se expresa con procacidad no tenemos por qué celebrárselo” del párrafo, tuviera que expresarse en un registro coloquial, sería:

A) No le hagamos fiesta al que diga palabrotas.

B) Si se enuncia con improperios no hay razón para loarlo.

C) No expresemos regocijos ante la poca frivolidad de un discurso.

D) Si se dice con groserías no debe ser aprobado.

Pregunta 168: ASF17V1-41

No entiendo por qué tanta gente no sale de tres o cuatro palabrotas que empiezan por güe, malpa, hijue y gono. Hablar con elegante sencillez o con sencilla elegancia no cuesta nada. Un buen diccionario se consigue muy fácil. Superar los 30 vocablos habituales no comporta un esfuerzo complejo. Descubrir la riqueza del idioma, saberse dueño y emisor del tesoro de las palabras es un deleite.
Por JUAN JOSÉ GARCÍA POSADA | Publicado el 14 de mayo de 2012 En www.elcolombiano.comSegún el párrafo, el autor rechaza las “palabrotas que comienzan por ‘güe, malpa, hijue y gono’”, porque considera que:

A) Al usarlas se le resta estilo y naturalidad al lenguaje cotidiano.

B) Imposibilitan el hecho de sentirnos dueños de nuestro dialecto.

C) Dificultan el descubrimiento de otros vocablos propios del habla.

D) Muestran el uso limitado que hacen algunas personas de la lengua.

Pregunta 169: ASF17V1-42

Uno de los proyectos que abrió los ojos a este nuevo escenario educativo inició con el trabajo del matemático Salman Khan. Cuando terminó sus estudios se dedicó a ser analista en un fondo de inversiones en Boston, Estados Unidos. Khan cuenta que al ver que su prima Nadia de 13 años no entendía matemáticas, decidió darle clases a larga distancia mediante el correo electrónico, pues ella vivía en Nueva Orleans. Khan estaba convencido de que cualquier persona tiene la capacidad de aprender, todo es cuestión de transmitir bien el conocimiento. Así, se puso a grabar videos en los que él se convertía en un maestro virtual.*Gordon, José. “La revolución educativa” En: Revista Muy interesante. N. 331 2013, pp.16 – 17* En el párrafo, la expresión “abrió los ojos”, significa que:

A) Se vislumbró el inicio de la revolución educativa.

B) Se abrió un nuevo panorama en la innovación.

C) Posibilitó nuevas miradas hacia el saber.

D) Permitió abrir los ojos y tomar conciencia.

Pregunta 170: ASF17V1-43

Su prima empezó a seguir sus enseñanzas y a Salman Khan se le ocurrió subir los videos a YouTube para los demás familiares que le pedían ayuda tutorial. Entonces ocurrió algo muy interesante: lo preferían más como maestro en YouTube que en persona. Dice Khan con humor: “Me estaban diciendo que les gustaba más la versión automatizada de su primo que su primo. A primera vista, es muy poco intuitivo, pero cuando lo analizas desde su punto de vista, tiene muchísimo sentido. Están en una situación en la que ahora pueden 'pausarme' y 'repetirme', sin sentir que están haciéndome perder el tiempo. Si necesitan repasar algo que debían haber aprendido hace dos semanas, o dos años, no tienen que avergonzarse y preguntarme. Solo tienen que ver esos videos. Si se aburren, pueden avanzar. Pueden verlos cuando quieran, a su propio ritmo. Y lo que es quizá el aspecto menos apreciado de esto es la noción de que la primera vez, la primerísima vez que estás tratando de comprender un nuevo concepto, lo último que necesitas es a otro ser humano diciéndote: ¿Entiendes esto?”. ¡Salones virtuales!
Gordon, José. “La revolución educativa” En: Revista Muy interesante. N. 331 2013, pp.16 – 17En el tercer párrafo, cuando el autor escribe “¿Entiendes esto?”, lo hace con la intención de:

A) Ilustrar cómo Salman Khan le pregunta a su prima.

B) Demostrar que el lector va comprendiendo todo.

C) Preguntar al lector si va comprendiendo el escrito.

D) Ejemplificar cómo preguntaría cualquier enseñante.

Pregunta 171: ASF17V1-44

Su prima empezó a seguir sus enseñanzas y a Salman Khan se le ocurrió subir los videos a YouTube para los demás familiares que le pedían ayuda tutorial. Entonces ocurrió algo muy interesante: lo preferían más como maestro en YouTube que en persona. Dice Khan con humor: “Me estaban diciendo que les gustaba más la versión automatizada de su primo que su primo. A primera vista, es muy poco intuitivo, pero cuando lo analizas desde su punto de vista, tiene muchísimo sentido. Están en una situación en la que ahora pueden 'pausarme' y 'repetirme', sin sentir que están haciéndome perder el tiempo. Si necesitan repasar algo que debían haber aprendido hace dos semanas, o dos años, no tienen que avergonzarse y preguntarme. Solo tienen que ver esos videos. Si se aburren, pueden avanzar. Pueden verlos cuando quieran, a su propio ritmo. Y lo que es quizá el aspecto menos apreciado de esto es la noción de que la primera vez, la primerísima vez que estás tratando de comprender un nuevo concepto, lo último que necesitas es a otro ser humano diciéndote: ¿Entiendes esto?”. ¡Salones virtuales!
Gordon, José. “La revolución educativa” En: Revista Muy interesante. N. 331 2013, pp.16 – 17 La expresión “Salones virtuales”, en el párrafo 3:

A) Es un error de escritura, pues no se afirma algo sobre las aulas virtuales.

B) Es una idea aislada que no tiene que ver con el tema que se está tratando.

C) Da una idea de cómo está cambiando la enseñanza gracias a la tecnología.

D) Tiene que ir entre paréntesis, por ser una información adicional.

Pregunta 172: ASF17V1-45

Lo fascinante es que eso no solamente ocurrió con los primos. Como las clases estaban en YouTube, muchas personas comenzaron a encontrarlas. Khan empezó a recibir comentarios yreacciones a los videos. Alguien le escribió: “Es la primera vez que sonrío al hacer una derivada”. Otra persona reportó: “A mí me pasó lo mismo. De hecho, estuve eufórico y de buen humor por el resto del día”. Uno de los comentarios que más conmovió a Khan fue el de una madre que le decía lo siguiente: “Mi hijo de 12 años tiene autismo y le han costado mucho las matemáticas. Hemos intentado de todo, visto de todo, comprado de todo. Nos cruzamos con tu video sobre decimales y lo entendió. Entonces fuimos con las temibles fracciones. De nuevo, lo comprendió. No podíamos creerlo. Está tan emocionado”.
Gordon, José. “La revolución educativa” En: Revista Muy interesante. N. 331 2013, pp.16 – 17 A partir de la información del cuarto párrafo se puede inferir que:

A) Las aulas virtuales son la mejor solución para los niños que padecen de autismo.

B) Los videos de Salman Khan tratan temas complejos, pero son divertidos.

C) Las clases virtuales del matemático Salman Khan son de fácil comprensión.

D) Los videos de Khan han tenido muchos comentarios y reacciones adversas.

Pregunta 173: ASF17V1-46

Lo fascinante es que eso no solamente ocurrió con los primos. Como las clases estaban en YouTube, muchas personas comenzaron a encontrarlas. Khan empezó a recibir comentarios y reacciones a los videos. Alguien le escribió: “Es la primera vez que sonrío al hacer una derivada”. Otra persona reportó: “A mí me pasó lo mismo. De hecho, estuve eufórico y de buen humor por el resto del día”. Uno de los comentarios que más conmovió a Khan fue el de una madre que le decía lo siguiente: “Mi hijo de 12 años tiene autismo y le han costado mucho las matemáticas. Hemos intentado de todo, visto de todo, comprado de todo. Nos cruzamos con tu video sobre decimales y lo entendió. Entonces fuimos con las temibles fracciones. De nuevo, lo comprendió. No podíamos creerlo. Está tan emocionado”.
Gordon, José. “La revolución educativa” En: Revista Muy interesante. N. 331 2013, pp.16 – 17 A partir de la información del cuarto párrafo se puede inferir que:

A) Las clases virtuales del matemático Salman Khan son de fácil comprensión.

B) Las aulas virtuales son la mejor solución para los niños que padecen de autismo. .

C) Los videos de Salman Khan tratan temas complejos, pero son divertidos.

D) Los videos de Khan han tenido muchos comentarios y reacciones adversas.

Pregunta 174: ASF17V1-47

Por otra parte, también comenzaron a llegar comentarios de los profesores. Utilizaban los videos como tarea, para que los muchachos aprendieran a su propio ritmo (como lo hicieron los primos de Khan) y luego en el salón de clases se daba un contacto más personalizado. Esto era sorprendente porque va contra el lugar común de que la tecnología desplaza al maestro y al contacto humano. Dice Khan: “Al permitirles a los estudiantes llevar su propio ritmo en casa, y luego dejarlos trabajar en el salón de clases, donde pueden de verdad interactuar entre ellos, esos profesores están utilizando la tecnología para humanizar la enseñanza en la escuela”.
Gordon, José. “La revolución educativa” En: Revista Muy interesante. N. 331 2013, pp.16 – 17 En el párrafo se afirma que comenzaron a llegar comentarios de los profesores. Estos comentarios los hicieron:

A) Los mejores profesores, como se ve al inicio del texto.

B) Ernesto de la Peña y Mario Molina.

C) Los docentes amigos de Salman Khan.

D) Distintos profesores que veían los videos de Khan.

Pregunta 175: ASF17V1-48

Por otra parte, también comenzaron a llegar comentarios de los profesores. Utilizaban los videos como tarea, para que los muchachos aprendieran a su propio ritmo (como lo hicieron los primos de Khan) y luego en el salón de clases se daba un contacto más personalizado. Esto era sorprendente porque va contra el lugar común de que la tecnología desplaza al maestro y al contacto humano. Dice Khan: “Al permitirles a los estudiantes llevar su propio ritmo en casa, y luego dejarlos trabajar en el salón de clases, donde pueden de verdad interactuar entre ellos, esos profesores están utilizando la tecnología para humanizar la enseñanza en la escuela”.
Gordon, José. “La revolución educativa” En: Revista Muy interesante. N. 331 2013, pp.16 – 17 En el párrafo 5 se dice que “Esto era sorprendente”. Según el texto, lo sorprendente era:

A) Usar los videos como tarea y luego tener un contacto más personalizado.

B) El hecho de que los jóvenes pudieran aprender a su propio ritmo.

C) Que llegaran comentarios de los profesores, interesados en lo virtual.

D) Que los profesores utilizaran la tecnología para humanizar la enseñanza.

Pregunta 176: ASF17V1-49

Salman Khan plantea que un profesor, no importa lo bueno que sea, debe dar una clase genérica, cortada para una sola talla (uniformada), a 30 o más estudiantes que tienen prohibido hablar e interactuar entre sí. La dinámica se había transformado: la clase era para platicar del conocimiento, para intercambiar experiencias. Mientras que en el modelo tradicional se habla de niños superdotados y niños un poco más lentos, Kahn determinó que no se tenían que crear grupos especiales: "Cuando dejas a cada estudiante trabajar a su propio ritmo – y esto lo vemos una y otra vez – puedes apreciar que hay estudiantes a quienes les toma un poco de tiempo extra en un concepto, pero una vez que lo entienden simplemente se adelantan. Esos mismos niños que pensaste hace seis semanas que eran lentos, ahora pensarías que son superdotados. Nos pasa una y otra vez. Eso hace que te preguntes realmente cuántas de esas etiquetas con que quizá muchos de nosotros fuimos beneficiados se debieron realmente solo a una coincidencia del tiempo" (Khan era considerado alumno sobresaliente).
Gordon, José. "La revolución educativa" En: Revista Muy interesante. N. 331 2013, pp.16 – 17 La frase del párrafo 6 "Nos pasa una y otra vez", es una expresión de:

A) Los estudiantes, que tienen prohibido hablar entre sí.

B) Los niños lentos o superdotados, que son los que necesitan más atención.

C) El matemático del cual habla el texto, Salman Khan.

D) Los profesores que no han insertado el componente virtual en sus aulas

Pregunta 177: ASF17V1-58

Salman Khan plantea que un profesor, no importa lo bueno que sea, debe dar una clase genérica, cortada para una sola talla (uniformada), a 30 o más estudiantes que tienen prohibido hablar e interactuar entre sí. La dinámica se había transformado: la clase era para platicar del conocimiento, para intercambiar experiencias. Mientras que en el modelo tradicional se habla de niños superdotados y niños un poco más lentos, Kahn determinó que no se tenían que crear grupos especiales: "Cuando dejas a cada estudiante trabajar a su propio ritmo – y esto lo vemos una y otra vez – puedes apreciar que hay estudiantes a quienes les toma un poco de tiempo extra en un concepto, pero una vez que lo entienden simplemente se adelantan. Esos mismos niños que pensaste hace seis semanas que eran lentos, ahora pensarías que son superdotados. Nos pasa una y otra vez. Eso hace que te preguntes realmente cuántas de esas etiquetas con que quizá muchos de nosotros fuimos beneficiados se debieron realmente solo a una coincidencia del tiempo" (Khan era considerado alumno sobresaliente).
Gordon, José. "La revolución educativa" En: Revista Muy interesante. N. 331 2013, pp.16 – 17 Del párrafo 6 puede concluirse sobre Salman Khan que:

A) Cree que se debe distanciar a los niños superdotados de los que no lo son.

B) Al principio no le iba muy bien con las matemáticas.

C) Piensa que aprender no tiene que ver con la inteligencia sino con el ritmo de aprendizaje de cada alumno.

D) En su infancia, verdaderamente era un niño prodigio.

Pregunta 178: ASF17V1-59

Salman Khan se dio cuenta de que había encontrado una pieza fundamental en la promesa educativa de internet. Renunció a su trabajo para formar una organización de enseñanza sin fines de lucro. Así nació la Khan Academy. Como toda buena aventura, llegó un momento en que estuvo a punto de tirar el arpa por falta de recursos, pero entonces se fueron sumando voluntades y apoyos que hacen que hoy día la Academia Khan (www.khanacademy.org) sea la escuela gratuita más grande del planeta. Tiene actualmente más de 10 millones de estudiantes de todas las edades, ello incluye a adultos y personas que no tienen acceso a una educación formal. Esta organización produce más de 3,900 videos en los que uno puede aprender desde aritmética básica hasta cálculo vectorial, pasando por biología, química, física o historia. La consulta de este material fluctúa entre 100 mil y 200 mil videos diarios. Los cursos proponen ejercicios y tareas que aseguran el dominio de cada tema. Vale la pena señalar que, gracias al trabajo de un gran equipo de voluntarios, las video-clases se están traduciendo a más de 24 lenguas, entre ellas el chino y el español.
Gordon, José. "La revolución educativa" En: Revista Muy interesante. N. 331 2013, pp.16 – 17 En el párrafo 7, de la expresión "tirar el arpa", se puede decir que es una:

A) Metonimia, y se refiere a arrojar un objeto.

B) Paradoja, pues es absurdo abandonar por falta de recursos.

C) Antítesis, pues indica que se dejó de tocar un instrumento.

D) Metáfora, y sugiere la renuncia o abandono de algo.

Pregunta 179: ASF17V1-68

Los sistemas educativos de todo el mundo sufrirán grandes modificaciones de aquí a 2030 propiciadas por la revolución tecnológica. En los próximos 15 años, internet va a convertir los colegios en “entornos interactivos” que pondrán patas arriba las formas tradicionales de aprendizaje y cambiarán la manera de ser de docentes, padres y estudiantes. En la escuela del futuro, las clases magistrales desaparecerán y el profesor ya no ejercerá solo como transmisor de conocimientos, sino que tendrá como principal misión guiar al alumno a través de su propio proceso de aprendizaje. El currículo estará personalizado a la medida de las necesidades de cada estudiante y se valorarán las habilidades personales y prácticas más que los contenidos académicos. Internet será la principal fuente del saber, incluso más que el colegio, y el inglés se consolidará como la lengua global de la enseñanza. La educación será más cara y durará toda la vida. A estas conclusiones han llegado los 645 expertos internacionales entrevistados para una encuesta, a la que ha tenido acceso EL MUNDO, que define cómo será la escuela en 2030. El informe ha sido realizado por la Cumbre Mundial para la Innovación en Educación (Wise, en inglés), un think tank formado por 15.000 sabios y promovido por la Fundación Qatar, que del 4 al 6 de noviembre se reunirá en Doha para debatir algunas de estas cuestiones. El trabajo –en el que han participado, entre otros, el lingüista Noam Chomsky, la ex primer ministra australiana Julia Gillard o el profesor Sugata Mitra– señala que “las escuelas se convertirán en redes” donde los alumnos interactuarán entre ellos y con el profesor de forma que se produzca un “aprendizaje colaborativo”. Este periódico ha preguntado a varios expertos españoles sobre las cuestiones que aborda el estudio, adaptadas a la realidad de nuestro país, así como otras transformaciones en los horarios, las relaciones entre los alumnos, la jerarquía del profesor, las nuevas asignaturas, los deberes o el diseño del aula.
Tomado y modificado de: http://goo.gl/DOQhb8 La palabra “sufrirán”, de la primera línea, puede ser sustituida, sin cambiar el sentido, por:

A) Padecerán.

B) Sobrellevarán.

C) Experimentarán.

D) Soportarán.

Pregunta 180: ASF-U-1

Los sistemas educativos de todo el mundo sufrirán grandes modificaciones de aquí a 2030 propiciadas por la revolución tecnológica. En los próximos 15 años, internet va a convertir los colegios en “entornos interactivos” que pondrán patas arriba las formas tradicionales de aprendizaje y cambiarán la manera de ser de docentes, padres y estudiantes. En la escuela del futuro, las clases magistrales desaparecerán y el profesor ya no ejercerá solo como transmisor de conocimientos, sino que tendrá como principal misión guiar al alumno a través de su propio proceso de aprendizaje. El currículo estará personalizado a la medida de las necesidades de cada estudiante y se valorarán las habilidades personales y prácticas más que los contenidos académicos. Internet será la principal fuente del saber, incluso más que el colegio, y el inglés se consolidará como la lengua global de la enseñanza. La educación será más cara y durará toda la vida. A estas conclusiones han llegado los 645 expertos internacionales entrevistados para una encuesta, a la que ha tenido acceso EL MUNDO, que define cómo será la escuela en 2030. El informe ha sido realizado por la Cumbre Mundial para la Innovación en Educación (Wise, en inglés), un think tank formado por 15.000 sabios y promovido por la Fundación Qatar, que del 4 al 6 de noviembre se reunirá en Doha para debatir algunas de estas cuestiones. El trabajo –en el que han participado, entre otros, el lingüista Noam Chomsky, la ex primer ministra australiana Julia Gillard o el profesor Sugata Mitra–señala que “las escuelas se convertirán en redes” donde los alumnos interactuarán entre ellos y con el profesor de forma que se produzca un “aprendizaje colaborativo”. Este periódico ha preguntado a varios expertos españoles sobre las cuestiones que aborda el estudio, adaptadas a la realidad de nuestro país, así como otras transformaciones en los horarios, las relaciones entre los alumnos, la jerarquía del profesor, las nuevas asignaturas, los deberes o el diseño del aula.
Tomado y modificado de: http://goo.gl/DOQhb8Según se plantea en el primer párrafo, hasta el momento los profesores:

A) Han cambiado su manera actual de concebir la educación.

B) Siempre se han dedicado a dar clases de modo magistral.

C) Solo han servido como transmisores de conocimiento.

D) Guían al alumno por su propio proceso de aprendizaje.

Pregunta 181: ASF-U-2

EL CURRÍCULO: el 76% de los encuestados cree que las habilidades personales o prácticas serán más valoradas que los conocimientos académicos. Las llamadas soft skills –como la capacidad de hablar en público, de trabajar en equipo, de adaptarse a los imprevistos... – son cada vez más importantes en el entorno profesional, pero los expertos españoles coinciden en que, por sí solas, no suplen una buena preparación académica. «Aprender a aprender está bien, pero primero hay que saber de Matemáticas, Ciencias o Historia. Lo que nos sirve es el conocimiento, porque no se aprende fuera de él», indica Carmen Rodríguez, profesora de Didáctica y Organización Escolar de la Universidad de Málaga.
Tomado y modificado de: http://goo.gl/DOQhb8 Teniendo en cuenta el contexto de la expresión, las soft skills (párrafo 4) se pueden definir como:

A) Las habilidades personales o prácticas.

B) El elemento más importante en el entorno profesional.

C) La capacidad de hablar en público, trabajar en equipo, etc.

D) Los conocimientos académicos.

Pregunta 182: ASF-U-5

Cuenta Thomas Mann que la mitad de la belleza destinada a los humanos le fue concedida al joven José, hijo de Jacob, y que la otra mitad fue repartida entre el resto de la especie.
Fragmento tomado y adaptado de: https://www.elespectador.com/opinion/columnistas/william-ospina/formas-de-la-belleza-column□235862/ En la expresión “la mitad de la belleza destinada a los humanos le fue concedida al joven José”, es posible identificar una _____, porque _____:

A) Hipérbole – se exagera la belleza del joven para generar una idea.

B) Paradoja – han nacido, después de Jacobo, hombres hermosos.

C) Ironía – no es cierto que fuera tan bello, ya que tenía un defecto.

D) Sarcasmo – es evidente que José no era tan bello como se sugiere.

Pregunta 183: ASF-U-9

Las gentes peregrinaban de muy lejos para ir a ver ese joven modesto y misterioso que apacentaba las ovejas de su padre en los campos del Hebrón. Sin embargo, también cuenta el novelista que, si se lo miraba bien, José tenía los lóbulos de las orejas un poco más abultados de lo conveniente. Todo para agregar que esa imperfección lo hacía más agradable, ya que el que juzga la belleza necesita tener siempre algo que perdonar
Fragmento tomado y adaptado de: https://www.elespectador.com/opinion/columnistas/william-ospina/formas-de-la-belleza-column□235862/ La palabra “apacentar”, subrayada en el texto, debe entenderse como:

A) Calmar.

B) Amaestrar

C) Dar pasto.

D) Tranquilizar.

Pregunta 184: ASF-U-10

Esa es una de las ideas poderosas del arte moderno: un poco de imperfección mejora las cosas. Hay pueblos en los que está prohibido hacer cosas perfectas. Siempre hay que dejar algún hilo suelto en los tejidos, algún verso cojo en los poemas, alguna piedra sin pulir en la bóveda, alguna disonancia en la música. Baudelaire, dicen, pulía mucho los versos, pero al final malograba voluntariamente alguno, dañaba la medida, la cadencia, para producir la sensación de espontaneidad y de vaga torpeza.
Fragmento tomado y adaptado de: https://www.elespectador.com/28illiam/columnistas/28illiam-ospina/formas-de-la-belleza-column□235862/ El término “cadencia”, hace referencia a:

A) El ritmo de la escritura.

B) Ausencia de perfección.

C) Resolución de un acorde.

D) La acentuación de las palabras.

Pregunta 185: ASF-U-12

Tendemos a pensar que las artes son el reino de la belleza, de la armonía y del orden, pero basta mencionar esas propiedades para que surjan y nos asalten sus contrarias, de modo que el arte se convierte también en el refugio de la fealdad, de la discordia y del caos. Monstruos, criaturas deformes, crímenes, pesadillas y apocalipsis llenan también sus horizontes, porque, aunque belleza y fealdad no sean la misma cosa, inevitablemente marchan juntas, y no se puede decir que más de la una sea menos de la otra, porque el problema no es cuantitativo: pertenece siempre al orden de las cualidades.
Fragmento tomado y adaptado de: https://www.elespectador.com/28illiam/columnistas/28illiam-ospina/formas-de-la-belleza-column□235862/De acuerdo con el párrafo, son formas contrarias al arte, EXCEPTO:

A) Las criaturas.

B) La fealdad.

C) La discordia.

D) El caos.

Pregunta 186: ASF-U-16

(…) Tal vez no hay nada sobre lo cual se haya discutido más, pero la belleza, que tanto apreciamos y buscamos en la vida y en el arte, sigue siendo algo muy difícil de definir. La pensamos como algo deseable, infinitamente conveniente y placentero, pero más de una vez se nos recuerda que puede ser fuente de conflicto y de aflicción.
Fragmento tomado y adaptado de: https://www.elespectador.com/opinion/columnistas/william-ospina/formas-de-la-belleza-column□235862/ En el párrafo 5 se afirma que la belleza puede ser "fuente de conflicto".
Un ejemplo de esto lo podríamos encontrar en:

A) Cleopatra.

B) Narciso.

C) Helena de Troya

D) Juana de Arco.

Pregunta 187: ASF-U-18

6En realidad la belleza tiene menos que ver con la armonía que con la intensidad, y por eso lo bello puede ser amenazante. Rilke incluso escribió que lo bello "es esa forma de lo terrible que todavía podemos soportar". Otro poeta nos dejó esta plegaria: "Dios mío, que no haya tanta belleza".
Fragmento tomado y adaptado de: https://www.elespectador.com/opinion/columnistas/william-ospina/formas-de-la-belleza-column□235862/ En el párrafo 6 se afirma que "lo bello puede ser amenazante", y siguiendo la lógica del texto y del párrafo 8, es válido afirmar que tanto en la cultura como en el arte se da una incorporación de "lo monstruoso y lo sombrío en el culto de lo divino". Un ejemplo de algo bello y sombrío en lo divino, podría ser:

A) Una catedral gótica.

B) La muerte de Jesús.

C) Las torres gemelas de EE. UU.

D) La belleza de Jacob

Pregunta 188: AE417V2-1

Desde el comienzo de los tiempos todo el caudal del mito estuvo lleno de elementos perturbadores. Hay algo en las mitologías que tiende a lo monstruoso: esos cuerpos de humanos ensamblados en cuerpos de animales, esas alas de pájaros de los ángeles, esas colas de peces de lassirenas, ese torso de humano del minotauro, esos cascos solípedos de los flechadores centauros, esa cabellera de Medusa, donde cada cabello puede silbar y morder, están lejos de una apacible idea de lo bello. Están hechos para hacernos creer en la verdad de aquella frase que se atribuye a Baudelaire: "Lo feo puede ser hermoso, lo bonito nunca".
Fragmento tomado y adaptado de: https://www.elespectador.com/opinion/columnistas/william-ospina/formas-de-la-belleza-column□235862/Carpentier, A. (s.f.). El adjetivo y sus arrugas [Ensayo].En la expresión "cascos solípedos" se hace uso de un recurso literario conocido como:

A) Epíteto.

B) Metáfora.

C) Pleonasmo.

D) Reiteración

Pregunta 189: AE417V2-5

En realidad la belleza tiene menos que ver con la armonía que con la intensidad, y por eso lo bello puede ser amenazante. Rilke incluso escribió que lo bello "es esa forma de lo terrible que todavía podemos soportar". Otro poeta nos dejó esta plegaria: "Dios mío, que no haya tanta belleza".
Fragmento tomado y adaptado de: https://www.elespectador.com/opinion/columnistas/william-ospina/formas-de-la-belleza-column□235862/ Cuando en el texto se dice que "la belleza tiene menos que ver con la armonía que con la intensidad, se quiere dar a entender que:

A) Para que algo sea bello tiene que ser percibido con intensidad.

B) Lo bello ejerce más fuerza mientras menos armónico sea.

C) No necesariamente algo es bello porque es armónico, sino por la fuerza con que se expresa.

D) Mientras menos armónico es el objeto de belleza, mayor fuerza ejerce sobre los sujetos.

Pregunta 190: AE417V2-12

Los adjetivos son las arrugas del estilo. Cuando se inscriben en la poesía, en la prosa, de modo natural, sin acudir al llamado de una costumbre, regresan a su universal depósito sin haber dejado mayores huellas en una página. Pero cuando se les hace volver a menudo, cuando se les confiere una importancia particular, cuando se les otorga dignidades y categorías, se hacen arrugas, arrugas que se ahondan cada vez más, hasta hacerse surcos anunciadores de decrepitud, para el estilo que los carga. Porque las ideas nunca envejecen, cuando son ideas verdaderas. Tampoco los sustantivos.
Carpentier, A. (s.f.). El adjetivo y sus arrugas [Ensayo]. La palabra decrepitud en el texto NO significa:

A) Vejez.

B) Decadencia.

C) Menoscabo.

D) Deterioro.

Pregunta 191: AE417V2-18

Los adjetivos son las arrugas del estilo. Cuando se inscriben en la poesía, en la prosa, de modo natural, sin acudir al llamado de una costumbre, regresan a su universal depósito sin haber dejado mayores huellas en una página. Pero cuando se les hace volver a menudo, cuando se les confiere una importancia particular, cuando se les otorga dignidades y categorías, se hacen arrugas, arrugas que se ahondan cada vez más, hasta hacerse surcos anunciadores de decrepitud, para el estilo que los carga. Porque las ideas nunca envejecen, cuando son ideas verdaderas. Tampoco los sustantivos. Cuando el Dios del Génesis luego de poner luminarias en el haz del abismo, procede a la división de las aguas, este acto de dividir las aguas se hace imagen grandiosa mediante palabras concretas, que conservan todo su potencial poético desde que fueran pronunciadas por vez primera. Cuando Jeremías dice que ni puede el etíope mudar de piel, ni perder sus manchas el leopardo, acuña una de esas expresiones poético-proverbiales destinadas a viajar a través del tiempo, conservando la elocuencia de una idea concreta, servida por palabras concretas. Así el refrán, frase que expone una esencia de sabiduría popular de experiencia colectiva, elimina casi siempre el adjetivo de sus cláusulas: "Dime con quién andas...", " Tanto va el cántaro a la fuente...", " El muerto al hoyo...", etc. Y es que, por instinto, quienes elaboran una materia verbal destinada a perdurar, desconfían del adjetivo, porque cada época tiene sus adjetivos perecederos, como tiene sus modas, sus faldas largas o cortas, sus chistes o leontinas.
Carpentier, A. (s.f.). El adjetivo y sus arrugas [Ensayo].Cuando en el párrafo, el autor se refiere a “una idea concreta, servida por palabras concretas”, quiere decir que, EXCEPTO:

A) No hace uso de adjetivos.

B) Conserva su potencial poético

C) Usa adjetivos concretos.

D) Está expresada mediante sustantivos

Pregunta 192: AE417V2-23

Los adjetivos son las arrugas del estilo. Cuando se inscriben en la poesía, en la prosa, de modo natural, sin acudir al llamado de una costumbre, regresan a su universal depósito sin haber dejado mayores huellas en una página. Pero cuando se les hace volver a menudo, cuando se les confiere una importancia particular, cuando se les otorga dignidades y categorías, se hacen arrugas, arrugas que se ahondan cada vez más, hasta hacerse surcos anunciadores de decrepitud, para el estilo que los carga. Porque las ideas nunca envejecen, cuando son ideas verdaderas. Tampoco los sustantivos. Cuando el Dios del Génesis luego de poner luminarias en el haz del abismo, pla división de las aguas, este acto de dividir las aguas se hace imagen grandiosa mediante palabras concretas, que conservan todo su potencial poético desde que fueran pronunciadas por vez primera. Cuando Jeremías dice que ni puede el etíope mudar de piel, ni perder sus manchas el leopardo, acuña una de esas expresiones poético-proverbiales destinadas a viajar a través del tiempo, conservando la elocuencia de una idea concreta, servida por palabras concretas. Así el refrán, frase que expone una esencia de sabiduría popular de experiencia colectiva, elimina casi siempre el adjetivo de sus cláusulas: "Dime con quién andas...", " Tanto va el cántaro a la fuente...", " El muerto al hoyo...", etc. Y es que, por instinto, quienes elaboran una materia verbal destinada a perdurar, desconfían del adjetivo, porque cada época tiene sus adjetivos perecederos, como tiene sus modas, sus faldas largas o cortas, sus chistes o leontinas.
Carpentier, A. (s.f.). El adjetivo y sus arrugas [Ensayo].El autor afirma que “los adjetivos son las arrugas del estilo”, esta frase es:

A) Subjetiva, porque es una postura que el autor intenta justificar.

B) Incierta, pues no se puede comprobar a través de la lectura.

C) Objetiva, pues el autor la sustenta con argumentos razonables.

Pregunta 193: AE417V2-28

Al principio de este siglo, cuando el ocultismo se puso de moda en París, Sar Paladán llenaba sus novelas de adjetivos que sugirieran lo mágico, lo caldeo, lo estelar y astral. Anatole France, en sus vidas de santos, usaba muy hábilmente la adjetivación de Jacobo de la Vorágine para darse "un tono de época". Los surrealistas fueron geniales en hallar y remozar cuanto adjetivo pudiera prestarse a especulaciones poéticas sobre lo fantasmal, alucinante, misterioso, delirante, fortuito, convulsivo y onírico. En cuanto a los existencialistas de segunda mano, prefieren los purulentos e irritantes.
Carpentier, A. (s.f.). El adjetivo y sus arrugas [Ensayo].En la expresión “en cuanto a los existencialistas de segunda mano, prefieren los purulentos e irritantes”, encontramos una:

A) Ironía.

B) Crítica.

C) Burla.

D) Sátira.

Pregunta 194: AE1017V1-8

Así, los adjetivos se transforman, al cabo de muy poco tiempo, en el academismo de una tendencia literaria, de una generación. Tras de los inventores reales de una expresión, aparecen los que sólo captaron de ella las técnicas de matizar, colorear y sugerir: la tintorería del oficio. Y cuando hoy decimos que el estilo de tal autor de ayer nos resulta insoportable, no nos referimos al fondo, sino a los oropeles, lutos, amaneramientos y orfebrerías, de la adjetivación.
Rulfo, J. (1955). Pedro Páramo. México: Fondo de Cultura Económica.De acuerdo con el párrafo, se puede pensar que:

A) Los adjetivos son los que nos dificultan la comprensión de una obr

B) Si no soportamos el estilo de un autor es porque no lo estamos entendiendo.

C) Los adjetivos son los responsables de que no nos gusten ciertas obras de otras épocas.

D) Las obras insoportables se podrían volver soportables.

Pregunta 195: AE1017V1-13

Los adjetivos son las arrugas del estilo. Cuando se inscriben en la poesía, en la prosa, de modo natural, sin acudir al llamado de una costumbre, regresan a su universal depósito sin haber dejado mayores huellas en una página. Pero cuando se les hace volver a menudo, cuando se les confiere una importancia particular, cuando se les otorga dignidades y categorías, se hacen arrugas, arrugas que se ahondan cada vez más, hasta hacerse surcos anunciadores de decrepitud, para el estilo que los carga. Porque las ideas nunca envejecen, cuando son ideas verdaderas. Tampoco los sustantivos.Cuando el Dios del Génesis luego de poner luminarias en el haz del abismo, procede a la división las aguas, este acto de dividir las aguas se hace imagen grandiosa mediante palabras concretas, que conservan todo su potencial poético desde que fueran pronunciadas por vez primera.
De igual modo, la palabra haz presente en el texto es:

A) Sinónima del presente de indicativo del verbo haber.

B) Homófona de haz cuando significa superficie.

C) Homógrafa del presente de imperativo del verbo hacer.

D) Homógrafa de as, como la primera carta de la baraja.

Pregunta 196: AE1017V1-16

Estoy acostada en la misma cama donde murió mi madre hace ya muchos años; sobre el mismo colchón; bajo la misma cobija de lana negra con la cual nos envolvíamos las dos para dormir. Entonces yo dormía a su lado, en un lugarcito que ella me hacía debajo de sus brazos.Creo sentir todavía el golpe pausado de su respiración; las palpitaciones y suspiros con que ella arrullaba mi sueño… Creo sentir la pena de su muerte…
Tomado de Rulfo, Juan. Pedro Páramo y el Llano en Llamas. Barcelona, Planeta, 1981, pp. 72-74. En el párrafo, los puntos suspensivos y las palabras sentir, respiración, palpitaciones, suspiros, se contrastan con la palabra muerte, esto sugiere:

A) El paralelismo entre la vida y la muerte.

B) La relación entre la sensibilidad humana y la fantasmal.

C) El dolor por la muerte de un ser querido.

D) Los momentos de agonía que sufre un moribundo.

Pregunta 197: AP217V1-1

Estoy acostada en la misma cama donde murió mi madre hace ya muchos años; sobre el mismo colchón; bajo la misma cobija de lana negra con la cual nos envolvíamos las dos para dormir. Entonces yo dormía a su lado, en un lugarcito que ella me hacía debajo de sus brazos.Creo sentir todavía el golpe pausado de su respiración; las palpitaciones y suspiros con que ella arrullaba mi sueño… Creo sentir la pena de su muerte…
Pero esto es falso.
Estoy aquí, boca arriba, pensando en aquel tiempo para olvidar mi soledad. Porque no estoy acostada solo por un rato. Y ni en la cama de mi madre, sino dentro de un cajón negro como el que se usa para enterrar a los muertos. Porque estoy muerta
Tomado de Rulfo, Juan. Pedro Páramo y el Llano en Llamas. Barcelona, Planeta, 1981, pp. 72-74. Según el texto, se infiere que el lugar desde donde está hablando el narrador es:
.

A) Una cama.

B) Un corredor.

C) Un féretro.

D) Una tumba.

Pregunta 198: AP217V1-4

¿Te acuerdas, Justina? Acomodaste las sillas a lo largo del corredor para que la gente que viniera a verla esperara su turno. Estuvieron vacías. Y mi madre sola, en medio de los cirios; su cara pálida y sus dientes blancos asomándose apenitas entre sus labios morados, endurecidos por la amoratada muerte. Sus pestañas ya quietas; quieto ya su corazón. Tú y yo allí, rezando rezos interminables, sin que ella oyera nada, sin que tú y yo oyéramos nada, todo perdido en la sonoridad del viento debajo de la noche. Planchaste su vestido negro, almidonado el cuello y el puño de sus mangas para que sus manos se vieran nuevas, cruzadas sobre su pecho muerto; su viejo pecho amoroso sobre el que dormí en un tiempo y que me dio de comer y que palpitó para arrullar mis sueños.

Tomado de Rulfo, Juan. Pedro Páramo y el Llano en Llamas. Barcelona, Planeta, 1981, pp. 72-74. En el párrafo, al decir “Tú y yo allí, rezando rezos interminables, sin que ella oyera nada”, el autor apela a:

A) Una hipérbole.

B) Una metonimia.

C) Un epítet

D) Una paradoja.

Pregunta 199: AP217V1-11

Un escritor, sin duda, es un especulador. Alguien que insatisfecho con la realidad se aferra a pequeños momentos de la vida o la historia y los encamina con palabras por vericuetos que también pudieron ser. La literatura es una eterna suposición, es una coartada contra el destino, el cual, así se haya vivido, no indica que todo tenga que ser como fue. La literatura es tal vez uno de los pocos caminos donde la imaginación tiene vía libre.
ARISTIZABAL, Diego. La literatura como especulación. El colombiano. Medellín, 24 de marzo de 2011, p.4 El término vericuetos (párrafo 1), es equivalente a
:

A) Lugares espaciosos y de fácil acceso.

B) Paisaje compuesto por montañas y valles.

C) Partes o aspectos más difíciles o escondidos de algo.

D) Movimientos circulares.

Pregunta 200: AE117V1-CL-41

Ricardo Piglia en su libro de ensayos El ultimo lector dice que un lector es también el que lee mal, distorsiona, percibe confusamente. “En la clínica del arte de leer no siempre el que tiene mejor vista lee mejor”, agrega el escritor argentino. De alguna forma esta distorsión también la podríamos aplicar al novelista, quien, a diferencia del historiador, no lo atan las fechas exactas, las glorias, ni mucho menos los nombres de los ilustres protagonistas con todas sus cualidades y virtudes. Al contrario, en la literatura los hilitos de las costuras históricas cuelgan a la espera de que los escritores las halen para especular, para suponer, para hacer más rica y emocionante la vida misma. Balzac decía que la novela era la historia privada de las naciones.
ARISTIZABAL, Diego. La literatura como especulación. El colombiano. Medellín, 24 de marzo de 2011, p.4En el párrafo Aristizábal:

A) Enumera algunas características que debe de cumplir la literatura.

B) Establece una comparación entre Ricardo Piglia y el escritor literario en general.

C) Muestra algunas razones por las que el escritor puede darse algunas licencias.

D) Muestra la causa y los efectos de darse licencias literarias al escribir.

Pregunta 201: AE117V1-43

Ricardo Piglia en su libro de ensayos El ultimo lector dice que un lector es también el que lee mal, distorsiona, percibe confusamente. “En la clínica del arte de leer no siempre el que tiene mejor vista lee mejor”, agrega el escritor argentino. De alguna forma esta distorsión también la podríamos aplicar al novelista, quien, a diferencia del historiador, no lo atan las fechas exactas, las glorias, ni mucho menos los nombres de los ilustres protagonistas con todas sus cualidades y virtudes. Al contrario, en la literatura los hilitos de las costuras históricas cuelgan a la espera de que los escritores las halen para especular, para suponer, para hacer más rica y emocionante la vida misma. Balzac decía que la novela era la historia privada de las naciones.

ARISTIZABAL, Diego. La literatura como especulación. El colombiano. Medellín, 24 de marzo de 2011, p.4 De acuerdo con lo planteado en el párrafo, la siguiente es una conclusión válida:

A) Para ser un buen lector de novelas se requiere de una excelente visión.

B) Es verdad que existen los malos escritores, pero también es cierto que existen los malos lectores que descalifican la obra literaria

C) Al novelista le está permitido una distorsión de los datos históricos en aras de la calidad literaria de su narración.

D) Al novelista le está permitido una distorsión de los datos históricos en aras de la calidad literaria de su narración.

Pregunta 202: AE117V1-CL46

Pienso que el ridículo es el elemento dinámico, creador e innovador de toda conciencia que se quiera viva y que experimente lo vivo. No conozco ninguna transfiguración de la humanidad, ningún salto audaz en la comprensión ni ningún descubrimiento pasional fecundo que no haya parecido ridículo a sus contemporáneos. Pero eso no es prueba suficiente, pues todo lo que supera el presente y el límite de la comprensión parece ridículo. Hay otro aspecto del ridículo y ese es el que me interesa: la disponibilidad, la vida eterna, la fecundidad eterna de un acto, de un pensamiento o de una actitud ridícula. El ridículo nos enseña siempre: cada uno lo puede asimilar e interpretar a su manera; se es libre de sacar de él lo que se quiera y de hacer con él todo lo que uno desee. No sucede lo mismo con lo que es racional, justificado, verificado, reconocido. Se trata aquí de verdades o actitudes que no conciernen a la vida presta a aparecer. Convierten al mundo en una plataforma estable. Nadie las discute, nadie duda de su veracidad. Pero están muertas. Su victoria es su lápida. Son adecuadas para las familias, las instituciones y la pedagogía.
Mircea Eliade. 1934 En la primera frase del texto, se afirma que toda conciencia que se quiera viva debe incorporar el ridículo, por lo tanto:

A) La conciencia depende de la vida.

B) Para el ridículo, toda conciencia está viva.

C) No toda conciencia está viva.

D) La conciencia viva depende solo del ridículo

Pregunta 203: AE117V1-CL48

Pienso que el ridículo es el elemento dinámico, creador e innovador de toda conciencia que se quiera viva y que experimente lo vivo. No conozco ninguna transfiguración de la humanidad, ningún salto audaz en la comprensión ni ningún descubrimiento pasional fecundo que no haya parecido ridículo a sus contemporáneos. Pero eso no es prueba suficiente, pues todo lo que supera el presente y el límite de la comprensión parece ridículo. Hay otro aspecto del ridículo y ese es el que me interesa: la disponibilidad, la vida eterna, la fecundidad eterna de un acto, de un pensamiento o de una actitud ridícula. El ridículo nos enseña siempre: cada uno lo puede asimilar e interpretar a su manera; se es libre de sacar de él lo que se quiera y de hacer con él todo lo que uno desee. No sucede lo mismo con lo que es racional, justificado, verificado, reconocido. Se trata aquí de verdades o actitudes que no conciernen a la vida presta a aparecer. Convierten al mundo en una plataforma estable. Nadie las discute, nadie duda de su veracidad. Pero están muertas. Su victoria es su lápida. Son adecuadas para las familias, las instituciones y la pedagogía.
Mircea Eliade. 1934 En el párrafo, se afirma que las “verdades o actitudes” racionales son apropiadas para “las familias, las instituciones y la pedagogía”; se puede afirmar entonces que:

A) Las familias, las instituciones y la pedagogía son ridículas en su actuar, no en su razón.

B) Los modelos pedagógicos no son racionales, pero sí encierran verdades apropiadas.

C) Las instituciones manejan un modelo tradicional el cual desvirtúa la novedad.

D) Las familias tienen como base lo ridículo y se guían por verdades racionales.

Pregunta 204: AE117V1-CL56

Uno puede leer un buen libro, uno de esos libros perfectamente escritos, perfectamente construidos, destacados por la crítica, aprobados por el público, coronados de premios. Un buen libro, es decir, un libro muerto. Es tan bueno que en nada conmueve nuestro marasmo ni nuestra mediocridad; por el contrario, se integra perfectamente en nuestros cortos ideales, en nuestros pequeños dramas, en nuestros vicios mezquinos, en nuestras pobres nostalgias. Esto es todo. En diez o en cien años ya nadie lo leerá. Todo lo que no es ridículo, es caduco. Si tuviera que definir lo efímero, diría que es todo lo que es perfecto, toda idea bien expresada y bien delimitada, todo lo que se muestra racional y comprobado. A menudo la mediocridad tiene como atributos «perfecto» y «definitivo».
En el tercer párrafo el autor expone que muchas veces lo “perfecto y definitivo” resulta ser mediocre, según esto podría decirse que NO sería mediocre:

A) Una obra de arte abstracto.

B) Una escultura del Barroco.

C) Los libros de texto de un colegio.

D) Los dogmas de una religión

Pregunta 205: ASI-U CL1

Uno puede leer un buen libro, uno de esos libros perfectamente escritos, perfectamente construidos, destacados por la crítica, aprobados por el público, coronados de premios. Un buen libro, es decir, un libro muerto. Es tan bueno que en nada conmueve nuestro marasmo ni nuestra mediocridad; por el contrario, se integra perfectamente en nuestros cortos ideales, en nuestros pequeños dramas, en nuestros vicios mezquinos, en nuestras pobres nostalgias. Esto es todo. En diez o en cien años ya nadie lo leerá. Todo lo que no es ridículo, es caduco. Si tuviera que definir lo efímero, diría que es todo lo que es perfecto, toda idea bien expresada y bien delimitada, todo lo que se muestra racional y comprobado. A menudo la mediocridad tiene como atributos
«perfecto» y «definitivo».
En el tercer párrafo se dice que lo “perfecto”, “lo que se muestra racional y comprobado” resulta ser efímero. Si se considera un ejercicio matemático sencillo como 3 + 3, se puede decir que su resultado, EXCEPTO:

A) Puede considerarse dinámico.

B) Puede ser calificado de efímero.

C) Se muestra perfecto y definitivo.

D) Es racional y comprobado.

Pregunta 206: ASI-U CL-2

Todo acto que no sea ridículo, en mayor o menor medida, es un acto muerto. Esto se verifica en la más cotidiana y banal vida social. Cuando uno toma té en un salón y vuelve a colocar tranquilamente la taza en su sitio, realza un acto perfecto, un acto muerto, pues no hay consecuencia ni en su conciencia ni en la de los demás. Pero ¡deja caer la taza al suelo derramando té en la falda de una señorita que habla francés y pídele excusas tartamudeando mientras tratas de borrar la metedura de pata secando el parquet con el pañuelo de batista! Por un instante eres ridículo, pura y simplemente ridículo. De pronto, el acto se llena de innumerables virtualidades. Lo estás pasando mal y en ese instante de turbación y de pánico comprendes que tu vida es inútil, que la de los demás está vacía, que eres un mono grotesco bien vestido y perfectamente arreglado en un salón adonde se va a perder el tiempo, adonde se va empujado por el miedo hacia la soledad, por atracción hacia las vacuidades. Toda una filosofía a partir de una taza de té rota por descuido. ¡Y eso no es nada!,porque solo has sido ridículo en una mínima proporción. Ve a decirles a la cara lo que piensas de su té, que en el fondo en lo que piensa todo ser dotado de razón, diles francamente que están perdiendo el tiempo, que se están engañando, que se llevan una vida artificial, fáctica, inútil. Diles todo esto y dilo con pasión. Entonces serás realmente ridículo, entonces la gente se burlará de ti, entonces comprenderás que no puedes vivir tu vida sin ser ridículo.
Mircea Eliade. 1934
A partir del ejemplo de la taza de té derramada (párrafo 6), se puede decir que:

A) Se puede aprender solo a partir de las experiencias inmediatas del sujeto.

B) Ante un hecho accidental es posible que el sujeto prefiera seguirse engañando.

C) Un acto trivial y corriente puede desencadenar una conciencia de la vida.

D) El pensamiento necesita más razonabilidad y menos experiencia concreta.

Pregunta 207: ASI-U CL-4

Acepto de todo corazón la máxima: “El mejor gobierno es el que menos gobierna” y me gustaría verla aplicada de una manera más rápida y sistemática. Llevada hasta sus últimas consecuencias conduciría a esta otra, en la que también creo: “El mejor gobierno es el que no tiene que gobernar en absoluto”. Un gobierno no es, en el mejor de los casos, más que un vehículo. Cuando los hombres estén preparados para ello, este será el tipo de gobierno que tendrán.
Fragmento tomado y modificado de: Thoreau, H. Desobediencia civil. Tumbona ediciones. México. 2012 De acuerdo con el contexto, una máxima debe ser entendida como:

A) Principio, regla o proposición de conducta, generalmente admitida por los que profesan facultad u oficio.

B) Una proposición sentenciosa considerada apta para dirigir las acciones morales. .

C) Frase aguda y sentenciosa de origen popular en la cual se expresa un pensamiento moral, un consejo o una enseñanza.

D) Una idea, norma o designio a que se ajusta la manera de obrar.

Pregunta 208: ASI-U CL-5

Acepto de todo corazón la máxima: “El mejor gobierno es el que menos gobierna” y me gustaría verla aplicada de una manera más rápida y sistemática. Llevada hasta sus últimas consecuencias conduciría a esta otra, en la que también creo: “El mejor gobierno es el que no tiene que gobernar en absoluto”. Un gobierno no es, en el mejor de los casos, más que un vehículo. Cuando los hombres estén preparados para ello, este será el tipo de gobierno que tendrán.
Fragmento tomado y modificado de: Thoreau, H. Desobediencia civil. Tumbona ediciones. México. 2012 Si, como dice el autor, "El mejor gobierno es el que no tiene que gobernar en absoluto" y "Un gobierno no es [...] más que un vehículo”, entonces el gobierno puede ser entendido como:

A) Un medio para alcanzar un fin.

B) Un fin en sí mismo.

C) Una máquina autónoma.

D) Un producto de la sociedad.

Pregunta 209: ASI-U CL-6

Todos los hombres reconocen el derecho a la revolución, es decir, el derecho a resistirse al gobierno y negarle lealtad cuando su tiranía o su ineficacia sean desmesurados e insoportables. Toda máquina genera sus fricciones, pero lo más seguro es que el bien que produce contrarreste sus posibles males. Pero cuando resulta que las fricciones se apoderan de la máquina, y la opresión y el robo están organizados, yo digo: “Deshagámonos de esa máquina”. Sin embargo, hay miles de personas cuyas opiniones están en contra de la esclavitud y de la guerra, y que, sin embargo, en la práctica, no hacen nada por acabar con ellas.
Fragmento tomado y modificado de: Thoreau, H. Desobediencia civil. Tumbona ediciones. México. 2012 El conector “es decir” le sirve al autor para indicar una:

A) Explicación, ya que introduce una clarificación o reformulación de una idea.

B) Causa, pues señala la razón por la que se da o sucede algo.

C) Consecuencia, porque alude a lo que se desprende de la idea anterior.

D) Secuencia, pues permite establecer una conexión temporal entre dos o más oraciones o enunciados.

Pregunta 210: ASI-U CL-7

Todos los hombres reconocen el derecho a la revolución, es decir, el derecho a resistirse al gobierno y negarle lealtad cuando su tiranía o su ineficacia sean desmesurados e insoportables. Toda máquina genera sus fricciones, pero lo más seguro es que el bien que produce contrarreste sus posibles males. Pero cuando resulta que las fricciones se apoderan de la máquina, y la opresión y el robo están organizados, yo digo: “Deshagámonos de esa máquina”. Sin embargo, hay miles de personas cuyas opiniones están en contra de la esclavitud y de la guerra, y que, sin embargo, en la práctica, no hacen nada por acabar con ellas.
Fragmento tomado y modificado de: Thoreau, H. Desobediencia civil. Tumbona ediciones. México. 2012 El eje temático del párrafo tres está expresado en la idea:

A) Toda máquina genera sus fricciones.

B) Hay miles de personas cuyas opiniones están en contra de la esclavitud.

C) Todos los hombres reconocen el derecho a la revolución.

D) Deshagámonos de esa máquina.

Pregunta 211: ASI-U CL-12

Acepto de todo corazón la máxima: “El mejor gobierno es el que menos gobierna” y me gustaría verla aplicada de una manera más rápida y sistemática. Llevada hasta sus últimas consecuencias conduciría a esta otra, en la que también creo: “El mejor gobierno es el que no tiene que gobernar en absoluto”. Un gobierno no es, en el mejor de los casos, más que un vehículo. Cuando los hombres estén preparados para ello, este será el tipo de gobierno que tendrán.
Fragmento tomado y modificado de: Thoreau, H. Desobediencia civil. Tumbona ediciones. México. 2012 En la expresión “El mejor gobierno es el que no tiene que gobernar en absoluto” se presenta:

A) Una metáfora, dado que se habla en sentido figurado.

B) Una ironía, porque se dice lo contrario de lo que se quiere dar a entender.

C) Una paradoja, pues su sentido entraña una aparente contradicción.

D) Un retruécano, ya que se realiza un juego de palabras.

Pregunta 212: ASI-U CL-13

Todos los hombres reconocen el derecho a la revolución, es decir, el derecho a resistirse al gobierno y negarle lealtad cuando su tiranía o su ineficacia sean desmesurados e insoportables. Toda máquina genera sus fricciones, pero lo más seguro es que el bien que produce contrarreste sus posibles males. Pero cuando resulta que las fricciones se apoderan de la máquina, y la opresión y el robo están organizados, yo digo: “Deshagámonos de esa máquina”. Sin embargo, hay miles de personas cuyas opiniones están en contra de la esclavitud y de la guerra, y que, sin embargo, en la práctica, no hacen nada por acabar con ellas.
Fragmento tomado y modificado de: Thoreau, H. Desobediencia civil. Tumbona ediciones. México. 2012La palabra “máquina”, empleada varias veces en el tercer párrafo, se refiere a:

A) La revolución.

B) El pueblo.

C) El gobierno.

D) La tiranía.

Pregunta 213: AE317V1-CL-41

Toda votación es una especie de juego con un suave tinte moral; un juego con lo justo y lo injusto, con las cuestiones morales, y naturalmente se acompaña de apuestas. El carácter de los votantes no se pone en juego. Quizá otorgue mi voto en función de lo que considere más justo, pero no estoy implicado vitalmente en que lo justo deba prevalecer. Estoy dispuesto a dejarlo en manos de la mayoría. La obligación, por tanto, nunca supera a la conveniencia. Incluso, votar por lo justo, no es hacer nada porque se imponga. Es tan solo expresar débilmente el deseo de que la justicia debería prevalecer. Un hombre sabio no dejará lo justo a merced del azar, ni deseará que triunfe gracias al poder de la mayoría.
Fragmento tomado y modificado de: Thoreau, H. Desobediencia civil. Tumbona ediciones. México. 2012 El término homófono de '"votar", subrayado en el párrafo 4 del texto, alude a:

A) Arrojar, tirar, echar fuera a alguien o algo.

B) Dar su voto o decir su dictamen.

C) Hacer votos a Dios.

D) Hacer juramentos.

Pregunta 214: AE317V1-CL-43

Toda votación es una especie de juego con un suave tinte moral; un juego con lo justo y lo injusto, con las cuestiones morales, y naturalmente se acompaña de apuestas. El carácter de los votantes no se pone en juego. Quizá otorgue mi voto en función de lo que considere más justo, pero no implicado vitalmente en que lo justo deba prevalecer. Estoy dispuesto a dejarlo en manos de la mayoría. La obligación, por tanto, nunca supera a la conveniencia. Incluso, votar por lo justo, no es hacer nada porque se imponga. Es tan solo expresar débilmente el deseo de que la justicia debería prevalecer. Un hombre sabio no dejará lo justo a merced del azar, ni deseará que triunfe gracias al poder de la mayoría.
Fragmento tomado y modificado de: Thoreau, H. Desobediencia civil. Tumbona ediciones. México. 2012 Votar, de acuerdo con el texto, debe ser entendido como:

A) Una garantía de la libertad.
.

B) Un medio efectivo para que prevalezca la justicia.

C) Un mecanismo insuficiente para imponer lo justo.

D) El derecho que tiene todo pueblo realmente libre.

Pregunta 215: AE317V1-CL-44

La estética es la filosofía del arte y de lo bello. Como ciencia separada de la filosofía, es relativamente moderna; pues, aunque las filosofías griega y medieval habían estudiado los problemas más capitales de la estética, solo desde 1750 existe como ciencia particular dentro de los dominios de la filosofía. Toda investigación en esta materia parte del concepto corriente de la belleza. Hay cosas cuya vista deleita, cuyo conocimiento agrada; otras, en cambio no logran sacarnos de la indiferencia. Otras desagradan positivamente, y nos hacen apartar la vista con una mueca de disgusto. Estas últimas, el lenguaje común las denomina feas; aquellas primeras, las llama bellas, hermosas. Es, por consiguiente, bello aquello cuya vista deleita o agrada. Cuando se hayan determinado las cualidades características en que convienen todos estos objetos, se habrá determinado el concepto metafísico de lo bello. Pero surge aquí desde luego una dificultad. Es tan personal la apreciación de la belleza, y está tan sujeta a las disposiciones individuales, que hay razón para dudar si ese placer especial que ha de servir de base a toda esta parte de la estética es una modificación puramente subjetiva, a la cual nada real corresponde en el mundo exterior. Este es el fundamento de Kant, según el cual la belleza no tiene realidad objetiva ninguna o no hay manera de que nuestro entendimiento pueda adquirir la certidumbre de su existencia.
Este texto es una versión del artículo sobre la «Estética». Publicado en la Enciclopedia universal ilustrada europeo americana. (Madrid, Espasa Calpe, 1924. Tomo XXII: España - Ezz. Págs. 910 a 918). El texto ha sido editado atendiendo a los criterios normativos de la ortografía del 2010 Cuando el autor se refiere al “concepto corriente de la belleza”, da a entender que este es:

A) Una corriente filosófica que estudia las propiedades de lo bello.

B) Una rama de la filosófica que determina la belleza.

C) La idea común que tienen las personas sobre la belleza.

D) El concepto de lo bello, entendido este como una propiedad del sujeto.

Pregunta 216: AE317V1-CL-45

La estética es la filosofía del arte y de lo bello. Como ciencia separada de la filosofía, es relativamente moderna; pues, aunque las filosofías griega y medieval habían estudiado los problemas más capitales de la estética, solo desde 1750 existe como ciencia particular dentro de los dominios de la filosofía. Toda investigación en esta materia parte del concepto corriente de la belleza. Hay cosas cuya vista deleita, cuyo conocimiento agrada; otras, en cambio no logran sacarnos de la indiferencia. Otras desagradan positivamente, y nos hacen apartar la vista con una mueca de disgusto. Estas últimas, el lenguaje común las denomina feas; aquellas prllama bellas, hermosas. Es, por consiguiente, bello aquello cuya vista deleita o agrada. Cuando se hayan determinado las cualidades características en que convienen todos estos objetos, se habrá determinado el concepto metafísico de lo bello. Pero surge aquí desde luego una dificultad. Es tan personal la apreciación de la belleza, y está tan sujeta a las disposiciones individuales, que hay razón para dudar si ese placer especial que ha de servir de base a toda esta parte de la estética es una modificación puramente subjetiva, a la cual nada real corresponde en el mundo exterior. Este es el fundamento de Kant, según el cual la belleza no tiene realidad objetiva ninguna o no hay manera de que nuestro entendimiento pueda adquirir la certidumbre de su existencia.
Este texto es una versión del artículo sobre la «Estética». Publicado en la Enciclopedia universal ilustrada europeo americana. (Madrid, Espasa Calpe, 1924. Tomo XXII: España - Ezz. Págs. 910 a 918). El texto ha sido editado atendiendo a los criterios normativos de la ortografía del 2010 Según el primer párrafo, antes de toda investigación estética lo que se considera es:

A) El concepto metafísico de la belleza

B) La filosofía medieval.

C) El concepto corriente de la belleza.

D) La filosofía del arte y de lo bello.

Pregunta 217: AE317V1-CL-49

La estética es la filosofía del arte y de lo bello. Como ciencia separada de la filosofía, es relativamente moderna; pues, aunque las filosofías griega y medieval habían estudiado los problemas más capitales de la estética, solo desde 1750 existe como ciencia particular dentro de los dominios de la filosofía. Toda investigación en esta materia parte del concepto corriente de la belleza. Hay cosas cuya vista deleita, cuyo conocimiento agrada; otras, en cambio no logran sacarnos de la indiferencia. Otras desagradan positivamente, y nos hacen apartar la vista con una mueca de disgusto. Estas últimas, el lenguaje común las denomina feas; aquellas pllama bellas, hermosas. Es, por consiguiente, bello aquello cuya vista deleita o agrada. Cuando se hayan determinado las cualidades características en que convienen todos estos objetos, se habrá determinado el concepto metafísico de lo bello. Pero surge aquí desde luego una dificultad. Es tan personal la apreciación de la belleza, y está tan sujeta a las disposiciones individuales, que hay razón para dudar si ese placer especial que ha de servir de base a toda esta parte de la estética es una modificación puramente subjetiva, a la cual nada real corresponde en el mundo exterior. Este es el fundamento de Kant, según el cual la belleza no tiene realidad objetiva ninguna o no hay manera de que nuestro entendimiento pueda adquirir la certidumbre de su existencia.
Este texto es una versión del artículo sobre la «Estética». Publicado en la Enciclopedia universal ilustrada europeo americana. (Madrid, Espasa Calpe, 1924. Tomo XXII: España - Ezz. Págs. 910 a 918). El texto ha sido editado atendiendo a los criterios normativos de la ortografía del 2010 Con base en el primer párrafo podemos afirmar que a la beldad y la fealdad les corresponden respectivamente:

A) Encanto y descontento.

B) Delicia e indiferencia.

C) Disgusto y deleite.

D) Agrado y apatía

Pregunta 218: AE317V1-CL-54

La estética es la filosofía del arte y de lo bello. Como ciencia separada de la filosofía, es relativamente moderna; pues, aunque las filosofías griega y medieval habían estudiado los problemas más capitales de la estética, solo desde 1750 existe como ciencia particular dentro de los dominios de la filosofía. Toda investigación en esta materia parte del concepto corriente de la belleza. Hay cosas cuya vista deleita, cuyo conocimiento agrada; otras, en cambio no logran sacarnos de la indiferencia. Otras desagradan positivamente, y nos hacen apartar la vista con una mueca de disgusto. Estas últimas, el lenguaje común las denomina feas; aquellas primeras, las llama bellas, hermosas. Es, por consiguiente, bello aquello cuya vista deleita o agrada. Cuando se hayan determinado las cualidades características en que convienen todos estos objetos, se habrá determinado el concepto metafísico de lo bello. Pero surge aquí desde luego una dificultad. Es tan personal la apreciación de la belleza, y está tan sujeta a las disposiciones individuales, que hay razón para dudar si ese placer especial que ha de servir de base a toda esta parte de la estética es una modificación puramente subjetiva, a la cual nada real corresponde en el mundo exterior. Este es el fundamento de Kant, según el cual la belleza no tiene realidad objetiva ninguna o no hay manera de que nuestro entendimiento pueda adquirir la certidumbre de su existencia.
Este texto es una versión del artículo sobre la «Estética». Publicado en la Enciclopedia universal ilustrada europeo americana. (Madrid, Espasa Calpe, 1924. Tomo XXII: España - Ezz. Págs. 910 a 918). El texto ha sido editado atendiendo a los criterios normativos de la ortografía del 2010 Del primer párrafo puede inferirse que, así como en la investigación estética, en toda investigación se parte de los conceptos _____ para llegar a los _____:

A) Corrientes / científicos.

B) Metafísicos / corrientes

C) Corrientes / filosóficos.

D) Filosóficos / científicos.

Pregunta 219: AE317V1-CL-56

- Que la impresión producida por un mismo objeto bello sea distinta según la distinta posición o aptitudes del observador, es innegable. Pero la conformidad de los gustos es en la mayoría de los casos evidente. El arte ha producido obras numerosas sobre las cuales han pasado muchas generaciones sin que ningún hombre equilibrado y sereno les haya regateado el título de bellas.Hay, por consiguiente, cosas que a todo hombre racional debe parecer bellfundamento empieza la filosofía su trabajo. ¿Qué es eso que en la naturaleza, las letras, en las artes produce sobre nuestra alma una impresión de placer variable en intensidad, pero no en su condición? La investigación filosófica ha concluido, en primer lugar, que la belleza es una cualidad del ser; que es una propiedad tal que su naturaleza está destinada a producir un placer inconfundible, el placer estético; y, por último, que esta cualidad debe ser aprehendida por las facultades cognoscitivas, las cuales en su simple contemplación se satisfacen y descansan. El objeto bello debe ser tal que el entendimiento, al contemplarlo, ejerza en él su actividad de una manera fácil y armónica. Por esta razón, Aristóteles exige que lo bello tenga sus partes bien ordenadas y que sus medidas estén en conveniente proporción con el sujeto que lo considera, a fin de que pueda ser comprendido claramente en sus partes y aprehendido de una mirada única en su totalidad.
Este texto es una versión del artículo sobre la «Estética». Publicado en la Enciclopedia universal ilustrada europeo americana. (Madrid, Espasa Calpe, 1924. Tomo XXII: España - Ezz. Págs. 910 a 918). El texto ha sido editado atendiendo a los criterios normativos de la ortografía del 2010 La pregunta del segundo párrafo: «¿Qué es eso que en la naturaleza, las letras, en las artes produce sobre nuestra alma una impresión de placer variable en intensidad, pero no en su condición?»
Puede formularse también así:

A) ¿Qué es lo que tienen las cosas bellas que siempre generan lo mismo?

B) ¿Qué es lo que hay en las cosas bellas que siempre las hace absolutamente deleitables?

C) ¿Qué es lo que hace que lo bello produzca placeres de mayor o menor medida?

D) ¿Qué hace que los objetos bellos siempre produzcan placeres distintos?

Pregunta 220: AE317V1-CL-57

- El sentido común distingue grados de la belleza y los agrupa todos bajo un criterio general, el de producir por su sola contemplación un placer particular. La investigación filosófica hlo bello es el término de comparación al cual se referirán las demás especies. Las categorías o grados de la belleza normal se diferencian por la diversa magnitud de las cualidades del objeto bello. Si estas cualidades se aumentan, tendremos: lo hermoso, caracterizado por tener, en una justa proporción, formas redondeadas, que dan, en algunos casos la sensación de voluptuosidad; por eso no es lo mismo una mujer bella que una mujer hermosa. También están, en esa gradación ascendente de lo bello, lo grandioso, lo majestuoso, lo magnífico y lo sublime. Los grados de la belleza en el orden descendente se refieren a lo que es bello, pero pequeño, no porque le falte perfección interna sino por la insuficiencia de su grandeza exterior. Aún no ha crecido lo suficiente. La belleza manifestada en lo pequeño inanimado es lo que llamamos bonito; en lo animadolindo; y lo gracioso, es lo lindo en movimiento. La belleza realizada con la menor cantidad de materia, en personas y cosas es lo elegante, de ahí sus formas estilizadas. Lo cómico y las variedades de lo cómico, en tanto agradan, pertenecen también a una variedad de la belleza.
Este texto es una versión del artículo sobre la «Estética». Publicado en la Enciclopedia universal ilustrada europeo americana. (Madrid, Espasa Calpe, 1924. Tomo XXII: España - Ezz. Págs. 910 a 918). El texto ha sido editado atendiendo a los criterios normativos de la ortografía del 2010 De acuerdo con las gradaciones de la belleza propuestas en el tercer párrafo, podemos decir una escala acertada sería, en el orden de menor a mayor y desde lo indiferente, la siguiente:

A) Bello, hermoso, bonito, lindo, gracioso, grandioso, sublime.

B) Sublime, grandioso, hermoso, bello, lindo, bonito, gracioso

C) Gracioso, lindo, bonito, elegante, bello, hermoso, grandioso, sublime.

D) Cómico, sublime, grandioso, hermoso, bello, bonito, gracioso.

Pregunta 221: AEC19V1-42

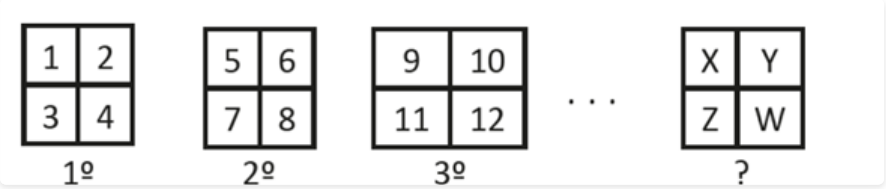

Asuma que se continúa colocando los números en lastablas 2x2, como se muestra en la secuencia, y que la última tabla representa la que contiene al número 111. El número 111 está en el lugar del símbolo:

A) X

B) W

C) Z

D) Y

Pregunta 222: AEC19V1-44

Una institución educativa cuenta con 20 profesores para enseñar ciencias exactas: 8 enseñan Física, 10 enseñan Matemáticas, 6 enseñan Química y 2 enseñan Matemática y Física, pero ninguno enseña Física y Química. El número de profesores que enseñan Matemática y Química es:

A) 0

B) 4

C) 2

D) 3

Pregunta 223: AEC19V1-52

En una clase de 40 estudiantes, 20 son rubios, de los cuales 7 son hombres. Además 18 de los estudiantes son mujeres. Los estudiantes que no son hombres y no son rubios son:

A) 3

B) 6

C) 5

D) 4

Pregunta 224: AEC19V1-56

El resultado de la suma es:
1 + 2 - 3 + 4 - 5 + 6 - 7 + 8 - ... - 99 + 100

A) 52

B) 0

C) -50

D) 1

Pregunta 225: AEC19V1-59

De la proposición “la tarántula es una araña venenosa” se deduce que:

A) Hay al menos una araña venenosa

B) Las arañas son venenosas

C) Las únicas arañas venenosas son las tarántulas

D) Si una araña es venenosa, entonces es una tarántula

Pregunta 226: AEC19V1-63

Se define una operación arbitraria ($*$) en los númerosreales así:

$$a * b = \frac{a+b}{a-b}$$

El resultado de $(6 * 4) * 3$ es:

A) 30

B) 72

C) 4

D) 13

Pregunta 227: AEC19V1-74

Dos tercios de las personas de un salón están sentadas en 3/4 de las sillas. Si hay 6 sillas vacías, el número de personas que están en el salón es:

A) 27

B) 18

C) 24

D) 12

Pregunta 228: AEC19V1-76

Los números de 1 al 9 se distribuyen en el siguiente cuadro:
3, 8 y p están en la horizontal superior
1 y 2 están en la horizontal inferior
2, 3, 4, 5, 6 y 8 no están en la vertical izquierda
1, 2, 6, 7, 8 y 9 no están en la vertical derecha

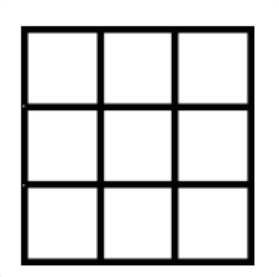

La suma de los números de la vertical del medio es:

A) 16

B) 17

C) 18

D) 15

Pregunta 229: AE717V1-CL-41

El sentido común distingue grados de la belleza y los agrupa todos bajo un criterio general, el de producir por su sola contemplación un placer particular. La investigación filosófica ha concluido que lo bello es el término de comparación al cual se referirán las demás especies. Las categorías o grados de la belleza normal se diferencian por la diversa magnitud de las cualidades del objeto bello. Si estas cualidades se aumentan, tendremos: lo hermoso, caracterizado por tener, en una justa proporción, formas redondeadas, que dan, en algunos casos la sensación de voluptuosidad; por eso no es lo mismo una mujer bella que una mujer hermosa. También están, en esa gradación ascendente de lo bello, lo grandioso, lo majestuoso, lo magnífico y lo sublime. Los grados de la belleza en el orden descendente se refieren a lo que es bello, pero pequeño, no porque le falte perfección interna sino por la insuficiencia de su grandeza exterior. Aún no ha crecido lo suficiente. La belleza manifestada en lo pequeño inanimado es lo que llamamos bonito; en lo animadolindo; y lo gracioso, es lo lindo en movimiento. La belleza realizada con la menor cantidad de materia, en personas y cosas es lo elegante, de ahí sus formas estilizadas. Lo cómico y las variedades de lo cómico, en tanto agradan, pertenecen también a una variedad de la belleza.
Este texto es una versión del artículo sobre la «Estética». Publicado en la Enciclopedia universal ilustrada europeo americana. (Madrid, Espasa Calpe, 1924. Tomo XXII: España - Ezz. Págs. 910 a 918). El texto ha sido editado atendiendo a los criterios normativos de la ortografía del 2010 De acuerdo con las gradaciones de la belleza propuestas en el tercer párrafo, podemos decir que una escala acertada sería, en el orden de menor a mayor y desde lo indiferente, la siguiente:

A) Bello, hermoso, bonito, lindo, gracioso, grandioso, sublime.

B) Cómico, sublime, grandioso, hermoso, bello, bonito, gracioso.

C) Sublime, grandioso, hermoso, bello, lindo, bonito, gracioso

D) Gracioso, lindo, bonito, elegante, bello, hermoso, grandioso, sublime.

Pregunta 230: AE717V1-CL-44

- El sentido común distingue grados de la belleza y los agrupa todos bajo un criterio general, el de producir por su sola contemplación un placer particular. La investigación filosófica ha concluido que lo bello es el término de comparación al cual se referirán las demás especies. Las categorías o grados de la belleza normal se diferencian por la diversa magnitud de las cualidades del objeto bello. Si estas cualidades se aumentan, tendremos: lo hermoso, caracterizado por tener, en una justa proporción, formas redondeadas, que dan, en algunos casos la sensación de voluptuosidad; por eso no es lo mismo una mujer bella que una mujer hermosa. También están, en esa gradación ascendente de lo bello, lo grandioso, lo majestuoso, lo magnífico y lo sublime. Los grados de la belleza en el orden descendente se refieren a lo que es bello, pero pequeño, no porque le falte perfección interna sino por la insuficiencia de su grandeza exterior. Aún no ha crecido lo suficiente. La belleza manifestada en lo pequeño inanimado es lo que llamamos bonito; en lo animado es lindo; y lo gracioso, es lo lindo en movimiento. La belleza realizada con la menor cantidad de materia, en personas y cosas es lo elegante, de ahí sus formas estilizadas. Lo cómico y las variedades de lo cómico, en tanto agradan, pertenecen también a una variedad de la belleza.
Este texto es una versión del artículo sobre la «Estética». Publicado en la Enciclopedia universal ilustrada europeo americana. (Madrid, Espasa Calpe, 1924. Tomo XXII: España - Ezz. Págs. 910 a 918). El texto ha sido editado atendiendo a los criterios normativos de la ortografía del 2010 De acuerdo con las precisiones del tercer párrafo, podemos decir que la siguiente serie de mujeres se corresponde con esta lista de categorías: bella, hermosa, elegante, cómica:

A) Una reina de belleza / Madonna / Marge, la esposa de Homero Simpson / Ingrid Betancur.

B) La madre Teresa de Calcuta / Leidy Di / La gorda de Botero / Britney Spears.

C) La bella durmiente del bosque / Pamela Anderson, la de Guardianes de la bahía / la princesa

D) Olivia, la esposa de Popeye el marino / Miss universo / Shakira / la esposa de Shrek, Fiona

Pregunta 231: AE717V1-CL-48

La manera más natural de distinguir lo bello de lo sublime es comprobar los distintos efectos que producen en el espíritu. Lo expuesto anteriormente sobre la belleza prueba que su percepción engendra en el alma un deleite plácido, fruto del ejercicio reposado y armonioso de sus facultades, una complacencia íntima en la perfección del objeto, en cuya vista descansa el sentido y reposa la inteligencia. Por el contrario, en la consideración de un objeto sublime el espíritu queda como sobrecogido de una especie de temor, se siente anonadado ante una grandeza dominadora que le subyuga; la admiración, el respeto y cierta especie de espanto son las notas características del sentimiento de lo sublime. Se nos presenta a los ojos un objeto de desusada grandeza, cuya magnitud se eleva sobre lo que forma el círculo de la vida ordinaria; es lo sublime. El sentimiento de la sublimidad es ciertamente un sentimiento de elevación y de expansión, pero es asimismo una especie de reconocimiento de la propia limitación. Por ejemplo, la contemplación de un atardecer o de un amanecer.
Este texto es una versión del artículo sobre la «Estética». Publicado en la Enciclopedia universal ilustrada europeo americana. (Madrid, Espasa Calpe, 1924. Tomo XXII: España - Ezz. Págs. 910 a 918). El texto ha sido editado atendiendo a los criterios normativos de la ortografía del 2010 Según lo planteado en el cuarto párrafo, ejemplos de algo bonito, lindo y gracioso son,respectivamente:

A) Un niño dormido, el ratón Mickey, el soplar del viento.

B) La luna, un peluche, el vuelo de un colibrí.

C) Una quinceañera, el amanecer y una estrella fugaz.

D) Un frasquito de perfume, un gatico dormido, el vuelo de una mariposa.

Pregunta 232: AE717V1-CL-51

Hoy nuestros “signos de la historia”, aquellos que podrían hacer pensar en un progreso de la humanidad hacia lo mejor, han desfallecido y han perdido el “aura sublime” que elicitaba anteriormente ese sentimiento o esa idea de la razón de que la humanidad había emprendido su marcha de ascensión hacia la libertad y la autonomía racional. Estos signos ascensionales han muerto quizá por la muerte misma del sujeto que enunciaba “el proyecto” que permitía la redención humana de sus injusticias, de su ignorancia, de su esclavitud. Ese sujeto colectivo llamado vanguardia, con su idea reguladora de un arte nuevo y emancipador, con su enunciación llena de entusiasmo por el futuro prometido, hace tiempo que se ha silenciado y le ha dejado su lugar al vacío o, si se quiere, en una perspectiva menos pesimista al carpe diem (“disfruta del momento”). Ya nadie escucha las voces que prometen un “mundo mejor”, que enuncian ese proyecto escatológico que exige renunciar al presente para vivir un mañana que no llega y que se conviertesolamente en una idea reguladora del individuo y de la sociedad.
La expresión “aura sublime”, en el primer párrafo, significa en el texto:

A) Luz que cubre a los ángeles apocalípticos.

B) Signos de la historia

C) Irradiación luminosa que cubre a los seres humanos.

D) Irradiación que da la sensación de seguridad en el anuncio del porvenir.

Pregunta 233: AE717V1-CL-53

Hoy nuestros “signos de la historia”, aquellos que podrían hacer pensar en un progreso de la humanidad hacia lo mejor, han desfallecido y han perdido el “aura sublime” que elicitaba anteriormente ese sentimiento o esa idea de la razón de que la humanidad había emprendido su marcha de ascensión hacia la libertad y la autonomía racional. Estos signos ascensionales han muerto quizá por la muerte misma del sujeto que enunciaba “el proyecto” que permitía la redención humana de sus injusticias, de su ignorancia, de su esclavitud. Ese sujeto colectivo llamado vanguardia, con su idea reguladora de un arte nuevo y emancipador, con su enunciación llena de entusiasmo por el futuro prometido, hace tiempo que se ha silenciado y le ha dejado su lugar al vacío o, si se quiere, en una perspectiva menos pesimista al carpe diem (“disfruta del momento”). Ya nadie escucha las voces que prometen un “mundo mejor”, que enuncian ese proyecto escatológico que exige renunciar al presente para vivir un mañana que no llega y que se convierte solamente en una idea reguladora del individuo y de la sociedad.
La expresión “aura sublime”, en el primer párrafo, significa en el texto:

A) Irradiación que da la sensación de seguridad en el anuncio del porvenir.

B) Irradiación luminosa que cubre a los seres humanos.

C) Luz que cubre a los ángeles apocalípticos.

D) Signos de la historia

Pregunta 234: AE717V1-CL-61

Hoy nuestros “signos de la historia”, aquellos que podrían hacer pensar en un progreso de la humanidad hacia lo mejor, han desfallecido y han perdido el “aura sublime” que elicitaba anteriormente ese sentimiento o esa idea de la razón de que la humanidad había emprendido su marcha de ascensión hacia la libertad y la autonomía racional. Estos signos ascensionales han muerto quizá por la muerte misma del sujeto que enunciaba “el proyecto” que permitía la redención humana de sus injusticias, de su ignorancia, de su esclavitud. Ese sujeto colectivo llamado vanguardia, con su idea reguladora de un arte nuevo y emancipador, con su enunciación llena de entusiasmo por el futuro prometido, hace tiempo que se ha silenciado y le ha dejado su lugar al vacío o, si se quiere, en una perspectiva menos pesimista al carpe diem (“disfruta del momento”). Ya nadie escucha las voces que prometen un “mundo mejor”, que enuncian ese proyecto escatológico que exige renunciar al presente para vivir un mañana que no llega y que se convierte solamente en una idea reguladora del individuo y de la sociedad.
El aura sublime anunciaba que la humanidad:

A) Tendría más libertad y autonomía racional.

B) Sería más sentimental y menos racional.

C) Haría de la sinrazón el fundamento de la razón.

D) Abocaría por un sentido más humano.

Pregunta 235: AE717V1-CL-62

Hoy nuestros “signos de la historia”, aquellos que podrían hacer pensar en un progreso de la humanidad hacia lo mejor, han desfallecido y han perdido el “aura sublime” que elicitaba anteriormente ese sentimiento o esa idea de la razón de que la humanidad había emprendido su marcha de ascensión hacia la libertad y la autonomía racional. Estos signos ascensionales han muerto quizá por la muerte misma del sujeto que enunciaba “el proyecto” que permitía la redención humana de sus injusticias, de su ignorancia, de su esclavitud. Ese sujeto colectivo llamado vanguardia, con su idea reguladora de un arte nuevo y emancipador, con su enunciación llena de entusiasmo por el futuro prometido, hace tiempo que se ha silenciado y le ha dejado su lugar al vacío o, si se quiere, en una perspectiva menos pesimista al carpe diem (“disfruta del momento”). Ya nadie escucha las voces que prometen un “mundo mejor”, que enuncian ese proyecto escatológico que exige renunciar al presente para vivir un mañana que no llega y que se conviertesolamente en una idea reguladora del individuo y de la sociedad.
Según el texto, un rasgo del tiempo pasado (modernidad), es:

A) El disfrute del momento.

B) La negación del futuro.

C) El sentimentalismo y el apego al pasado.

D) La fe y la esperanza en el futuro.

Pregunta 236: AE717V1-CL-70

Pero el sentimiento que reemplaza al futuro sublime es el de un vacío por la banalidad del presente. El sentimiento de lo trágico ante la muerte de Dios y la desaparición de los valores supremos es hoy transmutado por un sentimiento de indiferencia ante los valores prosaicos y ante los modos que se tienen hoy de su enunciación “mass-mediática”. No es extraño pues que las voces proclamen que vivimos una época de nihilismo consumado (G. Vattimo), de derrota del pensamiento (A. Finkielkraut), de una era del vacío (G.Lipovetsky), de un estado de banalidad (J.L. Pardo), es decir, vivimos en una situación en la que se constata la muerte del intelectual (J.F. Lyotard) y la fractalización del sujeto (J. Baudrillard).
El segundo párrafo presenta:

A) Causas - efecto.

B) Razones múltiples.

C) Ejemplificación.

D) Cronología.

Pregunta 237: AE717V1-CL-73

Pero el sentimiento que reemplaza al futuro sublime es el de un vacío por la banalidad del presente. El sentimiento de lo trágico ante la muerte de Dios y la desaparición de los valores supremos es hoy transmutado por un sentimiento de indiferencia ante los valores prosaicos y los modos que se tienen hoy de su enunciación “mass-mediática”. No es extraño pues que las voces proclamen que vivimos una época de nihilismo consumado (G. Vattimo), de derrota del pensamiento (A. Finkielkraut), de una era del vacío (G. Lipovetsky), de un estado de banalidad (J.L. Pardo), es decir, vivimos en una situación en la que se constata la muerte del intelectual (J.F. Lyotard) y la fractalización del sujeto (J. Baudrillard).
Frente a la muerte de Dios y la desaparición de los valores supremos, el sentimiento:

A) Fue indiferente ayer y trágico hoy.

B) Fue sublime ayer, trágico hoy.

C) Es el mismo hoy que ayer.

D) Fue trágico ayer e indiferente hoy.

Pregunta 238: AP117V1-CL2

La Modernidad desublima el arte en tanto lo integra a la esfera de lo cotidiano y redime la banalidad y la ironía como posibilidad de arte, todos los temas están en el mismo plano, todos los elementos pueden entrar en las creaciones plásticas y literarias. La vanguardia incorporará la insurrección con lo establecido a través del juego perverso de enfrentar los cánones de la sociedad con su “lado oscuro”, con su bajeza, con la nimiedad, con su sacralizada ridiculez. Lo que lo precede y lo que se le opone es descalificado como antimoderno y, por lo tanto, como obsoleto y caduco.
La Modernidad desglorifica el arte porque:

A) Salva la banalidad y la ironía.

B) Está en el mismo plano que la cotidianidad.

C) Lo integra a la cotidianidad y salva la banalidad y la ironía.

D) Lo integra a la cotidianidad.

Pregunta 239: AP117V1-CL5

La Modernidad desublima el arte en tanto lo integra a la esfera de lo cotidiano y redime la banalidad y la ironía como posibilidad de arte, todos los temas están en el mismo plano, todos los elementos pueden entrar en las creaciones plásticas y literarias. La vanguardia incorporará la insurrección con lo establecido a través del juego perverso de enfrentar los cánones de la sociedad con su “lado oscuro”, con su bajeza, con la nimiedad, con su sacralizada ridiculez. Lo que lo precede y lo que se le opone es descalificado como antimoderno y, por lo tanto, como obsoleto y caduco.
Le expresión todos los temas están en el mismo plano quiere decir que:

A) Cualquier cosa puede ser tema para el arte, aunque sea superficial.

B) La trivialidad como concepto es lo que mejor puede definir el arte.

C) En la actualidad, en el ámbito artístico pululan una infinidad de temas.

D) Para los movimientos modernos, cualquier persona puede ser artista.

Pregunta 240: AP117V1-CL6

El individuo libre y la libertad que se invocan son la fuerza misma del modernismo como defensor del orden de la novedad. No tanto el hombre como los derechos de la igualdad se enarbolan para producir una cultura y un arte antiburgués, que libera el artista de la tutela de la iglesia o el Estado como grandes poderes que detentaban la producción del arte. En tanto el arte se libera de esa esfera reguladora de su propuesta estética a través de un control social y financiero, en tanto recaba la supremacía de sus poderes establecidos, el artista es un ser autónomo y la obra aun más. La aparición de un mercado artístico refuerza la posibilidad del arte de desprenderse de esas fuerzas económicas y culturales regidoras. Lo que se ve es cómo las “figuras de la Modernidad” hacen su entrada, liberando la esfera del arte del mecenazgo económico: el consumo de arte se fortalece a través del criterio del arte, la historia del arte, el aficionado del arte, la galería, la exposición. El arte moderno se enraíza en el trabajo convergente de esos valores individuales que son la libertad, la igualdad y la revolución.
Recabar, equivale en el texto a:

A) Luchar.

B) Oponer.

C) Alcanzar.

D) Negar

Pregunta 241: AP117V1-CL7

Precisamente en este sentido, Lipovetsky cuestiona, acertadamente, a mi juicio, el planteamiento de Bell sobre el “eclipse de la distancia”, pues, aunque fuese este un propósito del modernismo no se logró en la praxis, dada la reacción del shok que la obra producía a los desconcertados ojos del público. Más bien de lo que se habla es de una nueva estética de la recepción, una nueva relación con la obra y su propuesta, basada en el correlato que el espectador puede establecer de la obra.
Según la crítica de Lipovetsky, el eclipse de la distancia desconoce:

A) Lo efímero a través del impacto en el espectador.

B) La interrogación crítica de la obra de arte

C) El vínculo entre la obra de arte y el espectador.

D) La existencia del espectador.

Pregunta 242: AP117V1-CL8

Somos la única especie animal susceptible de transmitir, de una generación a otra, además de las conductas, nuevas creaciones. Las leyes de la generación pueden explicar esta acumulación de lo adquirido, ya que la biología molecular nos dice que <<la estructura nucleica no es accesible a la experiencia adquirida y permanece invariable a través de las generaciones>> (François Jacob). Por lo tanto, es una trivialidad que el hombre del siglo XXI tenga mayor capacidad para actuar sobre su entorno, para modificar su propia evolución, de la que tenía su predecesor del siglo XX, y de la que tenía el hombre del siglo XVI, y así sucesivamente hasta el Neolítico. Sin olvidar que los chimpancés se transmiten determinados comportamientos relacionados con la alimentación, y si bien esta discontinuidad se inscribe en el continuum de lo vivo, podemos, sin embargo, hallar la “diferencia antropológica” en la sucesión acumulativa. Existen sociedades animales de una gran complejidad; aunque, en contrapartida, no conocemos cultura animal que haga que, por ejemplo, la actual generación de leones, o de hormigas, sea más competente que las de hace uno o dos siglos. Sus medios de vida han podido variar, el entorno decide por ellas y su programación genética determina su vida individual. Por más que puedan constituir progresivamente su hábitat ecológico, esas especies que carecen de genealogía no tienen historia. Ausentes de su pasado tanto como de su futuro, bloqueados en un presente sin principio ni fin, no dejan huella. No existe tradición animal que se sume al cabo del tiempo a la perennidad de los estereotipos vitales. La experiencia de un animal se pierde para los de su especie y cada vez que nace tiene que volver a empezar de nuevo. Además, dejando aparte las mutaciones genéticas que son de escala geológica, las sociedades animales más complejas son, en sí mismas, invariables. La colonia de abejas poliandras cuya danza frenética alrededor de un panal que contemplo yo hoy es la misma que observaba Virgilio en la campiña romana; pero el grupo de romanos que veo evolucionar sobre el Pincio tiene costumbres y pensamientos distintos que los que tenían los habitantes de las siete colinas en tiempos de Augusto. Esa es la diferencia que existe entre la historia natural y la nuestra, en la que la adoración se puede convertir en creación gracias a que cada uno dispone de sus reservas de años cumplidos. Homo innova porque almacena. Pese a que está sometido a las mismas leyes fisicoquímicas y a la misma dependencia cosmológica que el resto de los primates, el humano se distingue por su capacidad de interiorizar comportamientos que no ha vivido y normas que no ha producido. Cada individuo se inserta, así, a su vez en un mundo transpersonal por artificial. Que empezó y continuará sin él.Lo que transmite esta única especie animal (el homo sapiens) es:

A) Creaciones.

B) Mensajes.

C) Informaciones.

D) Huellas.

Pregunta 243: AP117V1-CL11

Somos la única especie animal susceptible de transmitir, de una generación a otra, además de las conductas, nuevas creaciones. Las leyes de la generación pueden explicar esta acumulación de lo adquirido, ya que la biología molecular nos dice que <<la estructura nucleica no es accesible a la experiencia adquirida y permanece invariable a través de las generaciones>> (François Jacob). Por lo tanto, es una trivialidad que el hombre del siglo XXI tenga mayor capacidad para actuar sobre su entorno, para modificar su propia evolución, de la que tenía su predecesor del siglo XX, y de la que tenía el hombre del siglo XVI, y así sucesivamente hasta el Neolítico. Sin olvidar que los chimpancés se transmiten determinados comportamientos relacionados con la alimentación, y si bien esta discontinuidad se inscribe en el continuum de lo vivo, podemos, sin embargo, hallar la “diferencia antropológica” en la sucesión acumulativa. Existen sociedades animales de una gran complejidad; aunque, en contrapartida, no conocemos cultura animal que haga que, por ejemplo, la actual generación de leones, o de hormigas, sea más competente que las de hace uno o dos siglos. Sus medios de vida han podido variar, el entorno decide por ellas y su programación genética determina su vida individual. Por más que puedan constituir progresivamente su hábitat ecológico, esas especies que carecen de genealogía no tienen historia. Ausentes de su pasado tanto como de su futuro, bloqueados en un presente sin principio ni fin, no dejan huella. No existe tradición animal que se sume al cabo del tiempo a la perennidad de los estereotipos vitales. La experiencia de un animal se pierde para los de su especie y cada vez que nace tiene que volver a empezar de nuevo. Además, dejando aparte las mutaciones genéticas que son de escala geológica, las sociedades animales más complejas son, en sí mismas, invariables. La colonia de abejas poliandras cuya danza frenética alrededor de un panal que contemplo yo hoy es la misma que observaba Virgilio en la campiña romana; pero el grupo de romanos que veo evolucionar sobre el Pincio tiene costumbres y pensamientos distintos que los que tenían los habitantes de las siete colinas en tiempos de Augusto. Esa es la diferencia que existe entre la historia natural y la nuestrala adoración se puede convertir en creación gracias a que cada uno dispone de sus reservas de años cumplidos. Homo innova porque almacena. Pese a que está sometido a las mismas leyes fisicoquímicas y a la misma dependencia cosmológica que el resto de los primates, el humano se distingue por su capacidad de interiorizar comportamientos que no ha vivido y normas que no ha producido. Cada individuo se inserta, así, a su vez en un mundo transpersonal por artificial. Que empezó y continuará sin él.
Según el texto:

A) La inteligencia del hombre está sujeta a la época.

B) Un hombre primitivo fue más inteligente.

C) Los hombres modernos son más inteligentes.

D) El hombre es inteligente porque almacena.

Pregunta 244: AP117V1-CL12

Somos la única especie animal susceptible de transmitir, de una generación a otra, además de las conductas, nuevas creaciones. Las leyes de la generación pueden explicar esta acumulación de lo adquirido, ya que la biología molecular nos dice que <<la estructura nucleica no es accesible a la experiencia adquirida y permanece invariable a través de las generaciones>> (François Jacob). Por lo tanto, es una trivialidad que el hombre del siglo XXI tenga mayor capacidad para actuar sobre su entorno, para modificar su propia evolución, de la que tenía su predecesor del siglo XX, y de la que tenía el hombre del siglo XVI, y así sucesivamente hasta el Neolítico. Sin olvidar que los chimpancés se transmiten determinados comportamientos relacionados con la alimentación, y si bien esta discontinuidad se inscribe en el continuum de lo vivo, podemos, sin embargo, hallar la “diferencia antropológica” en la sucesión acumulativa. Existen sociedades animales de una gran complejidad; aunque, en contrapartida, no conocemos cultura animal que haga que, por ejemplo, la actual generación de leones, o de hormigas, sea más competente que las de hace uno o dos siglos. Sus medios de vida han podido variar, el entorno decide por ellas y su programación genética determina su vida individual. Por más que puedan constituir progresivamente su hábitat ecológico, esas especies que carecen de genealogía no tienen historia. Ausentes de su pasado tanto como de su futuro, bloqueados en un presente sin principio ni fin, no dejan huella. No existe tradición animal que se sume al cabo del tiempo a la perennidad de los estereotipos vitales. La experiencia de un animal se pierde para los de su especie y cada vez que nace tiene que volver a empezar de nuevo. Además, dejando aparte las mutaciones genéticas que son de escala geológica, las sociedades animales más complejas son, en sí mismas, invariables. La colonia de abejas poliandras cuya danza frenética alrededor de un panal que contemplo yo hoy es la misma que observaba Virgilio en la campiña romana; pero el grupo de romanos que veo evolucionar sobre el Pincio tiene costumbres y pensamientos distintos que los que tenían los habitantes de las siete colinas en tiempos de Augusto. Esa es la diferencia que existe entre la historia natural y la nuestra, en la que la adoración se puede convertir en creación gracias a que cada uno dispone de sus reservas de años cumplidos. Homo innova porque almacena. Pese a que está sometido a las mismas leyes fisicoquímicas y a la misma dependencia cosmológica que el resto de los primates, el humano se distingue por su capacidad de interiorizar comportamientos que no ha vivido y normas que no ha producido. Cada individuo se inserta, así, a su vez en un mundo transpersonal por artificial. Que empezó y continuará sin él.
Una sucesión acumulativa está determinada por la:

A) Historia de la especie.

B) Competencia entre grupos de especies.

C) Cultura animal.

D) Experiencia de un animal

Pregunta 245: AP117V1-CL13

Somos la única especie animal susceptible de transmitir, de una generación a otra, además de las conductas, nuevas creaciones. Las leyes de la generación pueden explicar esta acumulación de lo adquirido, ya que la biología molecular nos dice que <<la estructura nucleica no es accesible a la experiencia adquirida y permanece invariable a través de las generaciones>> (François Jacob). Por lo tanto, es una trivialidad que el hombre del siglo XXI tenga mayor capacidad para actuar sobre su entorno, para modificar su propia evolución, de la que tenía su predecesor del siglo XX, y de la que tenía el hombre del siglo XVI, y así sucesivamente hasta el Neolítico. Sin olvidar que los chimpancés se transmiten determinados comportamientos relacionados con la alimentación, y si bien esta discontinuidad se inscribe en el continuum de lo vivo, podemos, sin embargo, hallar la “diferencia antropológica” en la sucesión acumulativa. Existen sociedades animales de una gran complejidad; aunque, en contrapartida, no conocemos cultura animal que haga que, por ejemplo, la actual generación de leones, o de hormigas, sea más competente que las de hace uno o dos siglos. Sus medios de vida han podido variar, el entorno decide por ellas y su programación genética determina su vida individual. Por más que puedan constituir progresivamente su hábitat ecológico, esas especies que carecen de genealogía no tienen historia. Ausentes de su pasado tanto como de su futuro, bloqueados en un presente sin principio ni fin, no dejan huella. No existe tradición animal que se sume al cabo del tiempo a la perennidad de los estereotipos vitales. La experiencia de un animal se pierde para los de su especie y cada vez que nace tiene que volver a empezar de nuevo. Además, dejando aparte las mutaciones genéticas que son de escala geológica, las sociedades animales más complejas son, en sí mismas, invariables. La colonia de abejas poliandras cuya danza frenética alrededor de un panal que contemplo yo hoy es la misma que observaba Virgilio en la campiña romana; pero el grupo de romanos que veo evolucionar sobre el Pincio tiene costumbres y pensamientos distintos que los que tenían los habitantes de las siete colinas en tiempos de Augusto. Esa es la diferencia que existe entre la historia natural y la nuestra, en la que la adoración se puede convertir en creación gracias a que cada uno dispone de sus reservas de años cumplidos. Homo innova porque almacena. Pese a que está sometido a las mismas leyes fisicoquímicas y a la misma dependencia cosmológica que el resto de los primates, el humano se distingue por su capacidad de interiorizar comportamientos que no ha vivido y normas que no ha producido. Cada individuo se inserta, así, a su vez en un mundo transpersonal por artificial. Que empezó y continuará sin él.
Todas las sociedades animales son en sí mismas:

A) Invariables.

B) Variables.

C) Complejas.

D) Simples.

Pregunta 246: AP117V1-CL14

Somos la única especie animal susceptible de transmitir, de una generación a otra, además de las conductas, nuevas creaciones. Las leyes de la generación pueden explicar esta acumulación de lo adquirido, ya que la biología molecular nos dice que <<la estructura nucleica no es accesible a la experiencia adquirida y permanece invariable a través de las generaciones>> (François Jacob). Por lo tanto, es una trivialidad que el hombre del siglo XXI tenga mayor capacidad para actuar sobre su entorno, para modificar su propia evolución, de la que tenía su predecesor del siglo XX, y de la que tenía el hombre del siglo XVI, y así sucesivamente hasta el Neolítico. Sin olvidar que los chimpancés se transmiten determinados comportamientos relacionados con la alimentación, y si bien esta discontinuidad se inscribe en el continuum de lo vivo, podemos, sin embargo, hallar la “diferencia antropológica” en la sucesión acumulativa. Existen sociedades animales de una gran complejidad; aunque, en contrapartida, no conocemos cultura animal que haga que, por ejemplo, la actual generación de leones, o de hormigas, sea más competente que las de hace uno o dos siglos. Sus medios de vida han podido variar, el entorno decide por ellas y su programación genética determina su vida individual. Por más que puedan constituir progresivamente su hábitat ecológico, esas especies que carecen de genealogía no tienen historia. Ausentes de su pasado tanto como de su futuro, bloqueados en un presente sin principio ni fin, no dejan huella. No existe tradición animal que se sume al cabo del tiempo a la perennidad de los estereotipos vitales. La experiencia de un animal se pierde para los de su especie y cada vez que nace tiene que volver a empezar de nuevo. Además, dejando aparte las mutaciones genéticas que son de escala geológica, las sociedades animales más complejas son, en sí mismas, invariables. La colonia de abejas poliandras cuya danza frenética alrededor de un panal que contemplo yo hoy es la misma que observaba Virgilio en la campiña romana; pero el grupo de romanos que veo evolucionar sobre el Pincio tiene costumbres y pensamientos distintos que los que tenían los habitantes de las siete colinas en tiempos de Augusto. Esa es la diferencia que existe entre la historia natural y la nuestra, en la que la adoración se puede convertir en creación gracias a que cada uno dispone de sus reservas de años cumplidos. Homo innova porque almacena. Pese a que está sometido a las mismas leyes fisicoquímicas y a la misma dependencia cosmológica que el resto de los primates, el humano se distingue por su capacidad de interiorizar comportamientos que no ha vivido y normas que no ha producido. Cada individuo se inserta, así, a su vez en un mundo transpersonal por artificial. Que empezó y continuará sin él.
Lo que diferencia la historia natural de la historia humana radica en que en esta última la “adoración”:

A) Se transforma en creatividad.

B) Es creativa.

C) Se hace historia.

D) Inventa la historia

Pregunta 247: AP117V1-CL15

Somos la única especie animal susceptible de transmitir, de una generación a otra, además de las conductas, nuevas creaciones. Las leyes de la generación pueden explicar esta acumulación de lo adquirido, ya que la biología molecular nos dice que <<la estructura nucleica no es accesible a la experiencia adquirida y permanece invariable a través de las generaciones>> (François Jacob). Por lo tanto, es una trivialidad que el hombre del siglo XXI tenga mayor capacidad para actuar sobre su entorno, para modificar su propia evolución, de la que tenía su predecesor del siglo XX, y de la que tenía el hombre del siglo XVI, y así sucesivamente hasta el Neolítico. Sin olvidar que los chimpancés se transmiten determinados comportamientos relacionados con la alimentación, y si bien esta discontinuidad se inscribe en el continuum de lo vivo, podemos, sin embargo, hallar la “diferencia antropológica” en la sucesión acumulativa. Existen sociedades animales de una gran complejidad; aunque, en contrapartida, no conocemos cultura animal que haga que, por ejemplo, la actual generación de leones, o de hormigas, sea más competente que las de hace uno o dos siglos. Sus medios de vida han podido variar, el entorno decide por ellas y su programación genética determina su vida individual. Por más que puedan constituir progresivamente su hábitat ecológico, esas especies que carecen de genealogía no tienen historia. Ausentes de su pasado tanto como de su futuro, bloqueados en un presente sin principio ni fin, no dejan huella. No existe tradición animal que se sume al cabo del tiempo a la perennidad de los estereotipos vitales. La experiencia de un animal se pierde para los de su especie y cada vez que nace tiene que volver a empezar de nuevo. Además, dejando aparte las mutaciones genéticas que son de escala geológica, las sociedades animales más complejas son, en sí mismas, invariables. La colonia de abejas poliandras cuya danza frenética alrededor de un panal que contemplo yo hoy es la misma que observaba Virgilio en la campiña romana; pero el grupo de romanos que veo evolucionar sobre el Pincio tiene costumbres y pensamientos distintos que los que tenían los habitantes de las siete colinas en tiempos de Augusto. Esa es la diferencia que existe entre la historia natural y la nuestra, en la que la adoración se puede convertir en creación gracias a que cada uno dispone de sus reservas de años cumplidos. Homo innova porque almacena. Pese a que está sometido a las mismas leyes fisicoquímicas y a la misma dependencia cosmológica que el resto de los primates, el humano se distingue por su capacidad de interiorizar comportamientos que no ha vivido y normas que no ha producido. Cada individuo se inserta, así, a su vez en un mundo transpersonal por artificial. Que empezó y continuará sin él.
El humano difiere del animal porque:

A) Produce normas fisicoquímicas.

B) Vive en colonias ajenas.

C) Interioriza conductas no aprendidas.

D) Cumple años.

Pregunta 248: AE917V1-51

Somos la única especie animal susceptible de transmitir, de una generación a otra, además de las conductas, nuevas creaciones. Las leyes de la generación pueden explicar esta acumulación de lo adquirido, ya que la biología molecular nos dice que <<la estructura nucleica no es accesible a la experiencia adquirida y permanece invariable a través de las generaciones>> (François Jacob). Por lo tanto, es una trivialidad que el hombre del siglo XXI tenga mayor capacidad para actuar sobre su entorno, para modificar su propia evolución, de la que tenía su predecesor del siglo XX, y de la que tenía el hombre del siglo XVI, y así sucesivamente hasta el Neolítico. Sin olvidar que los chimpancés se transmiten determinados comportamientos relacionados con la alimentación, y si bien esta discontinuidad se inscribe en el continuum de lo vivo, podemos, sin embargo, hallar la “diferencia antropológica” en la sucesión acumulativa. Existen sociedades animales de una gran complejidad; aunque, en contrapartida, no conocemos cultura animal que haga que, por ejemplo, la actual generación de leones, o de hormigas, sea más competente que las de hace uno o dos siglos. Sus medios de vida han podido variar, el entorno decide por ellas y su programación genética determina su vida individual. Por más que puedan constituir progresivamente su hábitat ecológico, esas especies que carecen de genealogía no tienen historia. Ausentes de su pasado tanto como de su futuro, bloqueados en un presente sin principio ni fin, no dejan huella. No existe tradición animal que se sume al cabo del tiempo a la perennidad de los estereotipos vitales. La experiencia de un animal se pierde para los de su especie y cada vez que nace tiene que volver a empezar de nuevo. Además, dejando aparte las mutaciones genéticas que son de escala geológica, las sociedades animales más complejas son, en sí mismas, invariables. La colonia de abejas poliandras cuya danza frenética alrededor de un panal que contemplo yo hoy es la misma que observaba Virgilio en la campiña romana; pero el grupo de romanos que veo evolucionar sobre el Pincio tiene costumbres y pensamientos distintos que los que tenían los habitantes de las siete colinas en tiempos de Augusto. Esa es la diferencia que existe entre la historia natural y la nuestra, en la que la adoración se puede convertir en creación gracias a que cada uno dispone de sus reservas de años cumplidos. Homo innova porque almacena. Pese a que está sometido a las mismas leyes fisicoquímicas y a la misma dependencia cosmológica que el resto de los primates, el humano se distingue por su capacidad de interiorizar comportamientos que no ha vivido y normas que no ha producido. Cada individuo se inserta, así, a su vez en un mundo transpersonal por artificial. Que empezó y continuará sin él.
Según el texto, un animal recién nacido:

A) Parte de cero al enfrentarse a su hábitat.

B) Trae acumulada la experiencia de la especie.

C) Viene con la huella de la tradición animal.

D) Constituye un hábitat progresivo.

Pregunta 249: AE917V1-53

Somos la única especie animal susceptible de transmitir, de una generación a otra, además de las conductas, nuevas creaciones. Las leyes de la generación pueden explicar esta acumulación de lo adquirido, ya que la biología molecular nos dice que <<la estructura nucleica no es accesible a la experiencia adquirida y permanece invariable a través de las generaciones>> (François Jacob). Por lo tanto, es una trivialidad que el hombre del siglo XXI tenga mayor capacidad para actuar sobre su entorno, para modificar su propia evolución, de la que tenía su predecesor del siglo XX, y de la que tenía el hombre del siglo XVI, y así sucesivamente hasta el Neolítico. Sin olvidar que los chimpancés se transmiten determinados comportamientos relacionados con la alimentación, y si bien esta discontinuidad se inscribe en el continuum de lo vivo, podemos, sin embargo, hallar la “diferencia antropológica” en la sucesión acumulativa. Existen sociedades animales de una gran complejidad; aunque, en contrapartida, no conocemos cultura animal que haga que, por ejemplo, la actual generación de leones, o de hormigas, sea más competente que las de hace uno o dos siglos. Sus medios de vida han podido variar, el entorno decide por ellas y su programación genética determina su vida individual. Por más que puedan constituir progresivamente su hábitat ecológico, esas especies que carecen de genealogía no tienen historia. Ausentes de su pasado tanto como de su futuro, bloqueados en un presente sin principio ni fin, no dejan huella. No existe tradición animal que se sume al cabo del tiempo a la perennidad de los estereotipos vitales. La experiencia de un animal se pierde para los de su especie y cada vez que nace tiene que volver a empezar de nuevo. Además, dejando aparte las mutaciones genéticas que son de escala geológica, las sociedades animales más complejas son, en sí mismas, invariables. La colonia de abejas poliandras cuya danza frenética alrededor de un panal que contemplo yo hoy es la misma que observaba Virgilio en la campiña romana; pero el grupo de romanos que veo evolucionar sobre el Pincio tiene costumbres y pensamientos distintos que los que tenían los habitantes de las siete colinas en tiempos de Augusto. Esa es la diferencia que existe entre la historia natural y la nuestra, en la que la adoración se puede convertir en creación gracias a que cada uno dispone de sus reservas de años cumplidos. Homo innova porque almacena. Pese a que está sometido a las mismas leyes fisicoquímicas y a la misma dependencia cosmológica que el resto de los primates, el humano se distingue por su capacidad de interiorizar comportamientos que no ha vivido y normas que no ha producido. Cada individuo se inserta, así, a su vez en un mundo transpersonal por artificial. Que empezó y continuará sin él.
La “diferencia antropológica” determina al:

A) Individuo

B) Ser.

C) Hombre.

D) Animal.

Pregunta 250: AE917V1-56

Somos la única especie animal susceptible de transmitir, de una generación a otra, además de las conductas, nuevas creaciones. Las leyes de la generación pueden explicar esta acumulación de lo adquirido, ya que la biología molecular nos dice que <<la estructura nucleica no es accesible a la experiencia adquirida y permanece invariable a través de las generaciones>> (François Jacob). Por lo tanto, es una trivialidad que el hombre del siglo XXI tenga mayor capacidad para actuar sobre su entorno, para modificar su propia evolución, de la que tenía su predecesor del siglo XX, y de la que tenía el hombre del siglo XVI, y así sucesivamente hasta el Neolítico. Sin olvidar que los chimpancés se transmiten determinados comportamientos relacionados con la alimentación, y si bien esta discontinuidad se inscribe en el continuum de lo vivo, podemos, sin embargo, hallar la “diferencia antropológica” en la sucesión acumulativa. Existen sociedades animales de una gran complejidad; aunque, en contrapartida, no conocemos cultura animal que haga que, por ejemplo, la actual generación de leones, o de hormigas, sea más competente que las de hace uno o dos siglos. Sus medios de vida han podido variar, el entorno decide por ellas y su programación genética determina su vida individual. Por más que puedan constituir progresivamente su hábitat ecológico, esas especies que carecen de genealogía no tienen historia. Ausentes de su pasado tanto como de su futuro, bloqueados en un presente sin principio ni fin, no dejan huella. No existe tradición animal que se sume al cabo del tiempo a la perennidad de los estereotipos vitales. La experiencia de un animal se pierde para los de su especie y cada vez que nace tiene que volver a empezar de nuevo. Además, dejando aparte las mutaciones genéticas que son de escala geológica, las sociedades animales más complejas son, en sí mismas, invariables. La colonia de abejas poliandras cuya danza frenética alrededor de un panal que contemplo yo hoy es la misma que observaba Virgilio en la campiña romana; pero el grupo de romanos que veo evolucionar sobre el Pincio tiene costumbres y pensamientos distintos que los que tenían los habitantes de las siete colinas en tiempos de Augusto. Esa es la diferencia que existe entre la historia natural y la nuestra, en la que la adoración se puede convertir en creación gracias a que cada uno dispone de sus reservas de años cumplidos. Homo innova porque almacena. Pese a que está sometido a las mismas leyes fisicoquímicas y a la misma dependencia cosmológica que el resto de los primates, el humano se distingue por su capacidad de interiorizar comportamientos que no ha vivido y normas que no ha producido. Cada individuo se inserta, así, a su vez en un mundo transpersonal por artificial. Que empezó y continuará sin él.
En la historia de los homínidos, una tríada conceptual que se desprende del texto es:

A) Genealogía-historia-generación.

B) Historia-norma-generación

C) Transmisión-historia-cultura.

D) Huella-norma-creación.

Pregunta 251: AE917V1-57

Somos la única especie animal susceptible de transmitir, de una generación a otra, además de las conductas, nuevas creaciones. Las leyes de la generación pueden explicar esta acumulación de lo adquirido, ya que la biología molecular nos dice que <<la estructura nucleica no es accesible a la experiencia adquirida y permanece invariable a través de las generaciones>> (François Jacob). Por lo tanto, es una trivialidad que el hombre del siglo XXI tenga mayor capacidad para actuar sobre su entorno, para modificar su propia evolución, de la que tenía su predecesor del siglo XX, y de la que tenía el hombre del siglo XVI, y así sucesivamente hasta el Neolítico. Sin olvidar que los chimpancés se transmiten determinados comportamientos relacionados con la alimentación, y si bien esta discontinuidad se inscribe en el continuum de lo vivo, podemos, sin embargo, hallar la “diferencia antropológica” en la sucesión acumulativa. Existen sociedades animales de unaunque, en contrapartida, no conocemos cultura animal que haga que, por ejemplo, la actual generación de leones, o de hormigas, sea más competente que las de hace uno o dos siglos. Sus medios de vida han podido variar, el entorno decide por ellas y su programación genética determina su vida individual. Por más que puedan constituir progresivamente su hábitat ecológico, esas especies que carecen de genealogía no tienen historia. Ausentes de su pasado tanto como de su futuro, bloqueados en un presente sin principio ni fin, no dejan huella. No existe tradición animal que se sume al cabo del tiempo a la perennidad de los estereotipos vitales. La experiencia de un animal se pierde para los de su especie y cada vez que nace tiene que volver a empezar de nuevo. Además, dejando aparte las mutaciones genéticas que son de escala geológica, las sociedades animales más complejas son, en sí mismas, invariables. La colonia de abejas poliandras cuya danza frenética alrededor de un panal que contemplo yo hoy es la misma que observaba Virgilio en la campiña romana; pero el grupo de romanos que veo evolucionar sobre el Pincio tiene costumbres y pensamientos distintos que los que tenían los habitantes de las siete colinas en tiempos de Augusto. Esa es la diferencia que existe entre la historia natural y la nuestra, en la que la adoración se puede convertir en creación gracias a que cada uno dispone de sus reservas de años cumplidos. Homo innova porque almacena. Pese a que está sometido a las mismas leyes fisicoquímicas y a la misma dependencia cosmológica que el resto de los primates, el humano se distingue por su capacidad de interiorizar comportamientos que no ha vivido y normas que no ha producido. Cada individuo se inserta, así, a su vez en un mundo transpersonal por artificial. Que empezó y continuará sin él.
Según el texto, la cultura humana es:

A) El inventario hereditario capaz de retroactuar sobre sí mismo.

B) El conjunto de elementos inorgánicos organizados (piedras talladas, instrumentos).

C) La suma de adquisiciones acumuladas y transmitidas por la especie.

D) La interiorización de comportamientos no vividos y normas no producidas.

Pregunta 252: AE917V1-59

“Como sea, pa las que sea” es el mejor lema posible para describir una persona, un grupo o una sociedad sin escrúpulos, sin inhibiciones, ni reglas, aquello que técnicamente llamamos una sociedad anómica. Pero lo más grave es que la frase no es una descripción; es una invitación. Es la celebración de un ideal. Un ideal que se cumple mejor tomando aguardiente, así por raticos se incluya la palabra moderación o las autoridades pongan por allí un letrerito referente a la salud
Tomado de: GIRALDO, Jorge. “Como sea, pa las que sea”. El Colombiano. Medellín, 29 de noviembre de 2010, p. 4A. Sociedad anómica (párrafo 6) debe entenderse como una sociedad sin, EXCEPTO:

A) Futuro.

B) Escrúpulos.

C) Inhibiciones.

D) Reglas.

Pregunta 253: AE917V1-60

“Como sea” cumple una función parecida respecto a los medios. Cualquier manera de cumplir con la meta propuesta es saludada con tal de que incremente las probabilidades de hacerlo. El"como sea" no se juzga desde ningún principio o consideración situacional; se juzgará solo por el resultado. “Como sea” es una invitación al arrojo, la aventura y la temeridad sin limitaciones.
Tomado de: GIRALDO, Jorge. “Como sea, pa las que sea”. El Colombiano. Medellín, 29 de noviembre de 2010, p. 4A. En el párrafo, el autor dice que como sea, pa las que sea “no es una descripción: es una invitación”; una invitación a, EXCEPTO:

A) La moderación.

B) La temeridad.

C) La aventura.

D) El arrojo.

Pregunta 254: AE917V1-61

La pequeña obra de don Jesús narra las aventuras de Simón Pérez, desertor de uno de los ejércitos en contienda en la guerra civil de 1885 y quién, en compañía de un soldado boyacense, se internó en las selvas del bajo Cauca en busca de una mina de oro que estaba montando el Conde de Nadal a orillas del río Nus. A pesar de su total ignorancia en el oficio, Simón se hizo pasar por experto aserrador y a punto de trovas, cuentos, embustes y brebajes, obnubiló a la familia del Conde y pasó dos años a cuerpo de rey en la mina, mientras por ingenuo y crédulo "aquel pobre indio de Boyacá se murió de hambre... sin llegar a ser aserrador".
Fragmento tomado de: Mejía Arango, Juan Luis. "el culto al avispado". Columnista invitado, portal UdeA. La oposición principal que se esboza en el párrafo es:

A) Antioqueño / boyacense.

B) Credulidad / incredulidad.

C) Recursividad / ingenuidad.

D) Lealtad / deserción.

Pregunta 255: AE917V1-63

El pueblo antioqueño creó el culto al avispado. El avispado tiene profunda confianza en sí mismo, por tanto, no requiere de preparación, dado que su astucia natural le permite salir triunfante en todas las situaciones. El avispado no prevé las situaciones, las resuelve en cada momento gracias a su viveza. El avispado no hace empresas, hace negocios. Para el avispado la mejor universidad es la calle y la vida. El avispado no cree en el esfuerzo pues sabe cómo se la gana de ojo. El avispado no conversa, sino que se come de cuento a la gente. El avispado es cañero, fafarachero, lanza, espuelón, fregao y ventajoso, tiene agallas y se lleva a todo el mundo por delante. El avispado se ufana: "Yo no lo tumbé, él se cayó sólo". Para el avispado no hay mayor triunfo que sacar ventaja en cada negocio.
Del fafarachero (párrafo 4) dice El Diccionario jilosófico del paisa: "Es el jactancioso, el fachendoso, el ostentoso, el farolón químicamente puro". Y el Nuevo diccionario de colombianismos dice:
"Que alardea de lo que no es o de lo que no tiene". El significado que le da el texto al fafarachero es:

A) Voluble.

B) Marrullero.

C) Mentiroso.

D) Estafador.

Pregunta 256: AE917V1-65

El avispado tiene profunda confianza en sí mismo, no tiene dudas. Tiene respuestas para todo, pero hace muy pocas preguntas. Ya Estanislao Zuleta nos había revelado que la ignorancia no es un estado de vacío sino de llenura. Por el contrario, el conocimiento es un salto al vacío. El científico tiene más preguntas que respuestas. Cada logro de la ciencia no es un punto de llegada sino el lugar donde surgen los nuevos interrogantes. "Solo sé que nada sé" decía Sócrates con humildad. "Yo me las sé todas" farfulla con arrogancia el avispado.
Fragmento tomado de: Mejía Arango, Juan Luis. "el culto al avispado". Columnista invitado, portal UdeA. La alusión a Estanislao Zuleta (párrafo 7), cumple la función de criticar en el avispado la:

A) Sobradez.

B) Intrepidez.

C) Ridiculez.

D) Estupidez.

Pregunta 257: AE917V1-76

Es muy simbólico el léxico utilizado por el habla popular para exaltar la figura del avispado, por lo general asociado con la fauna predadora. Para destacar a alguien nos referimos a él como una fiera, un tigre, un águila, una culebra. Por el contrario, la víctima del avispado se asocia con la flora: una papa, un aguacate, un arracacho, una torta. Claro que no faltan los elementos faunísticos como el marrano y el burro o cierto órgano masculino.
Fragmento tomado de: Mejía Arango, Juan Luis. "el culto al avispado". Columnista invitado, portal UdeA. "Una fiera, un tigre, un águila, una culebra… el marrano y el burro" pertenecen al campo de las:

A) Metáforas.

B) Prosopopeyas.

C) Onomatopeyas.

D) Interjecciones.

Pregunta 258: Cod

aejhrgwekqjrhgqwej

A) sd,fkhgakwdjfgh

B) sdfjhasdfjasd

C) aiwegufauwygdfasdgf

D) kajdshgfakdjsfh