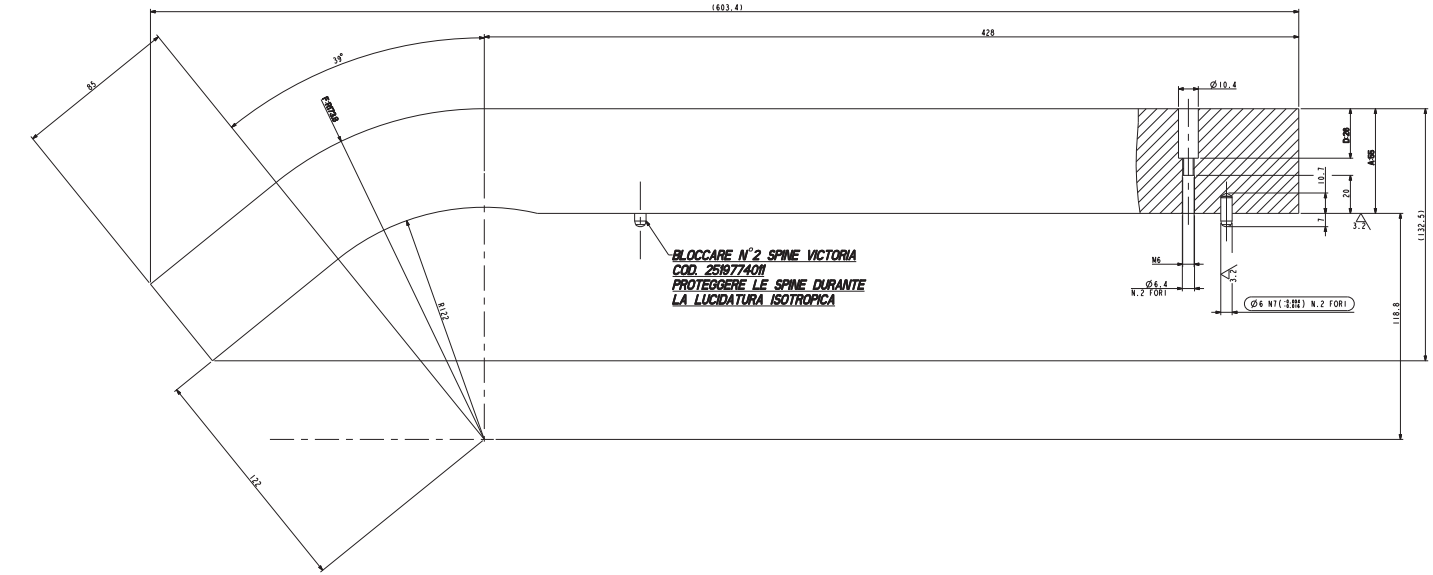

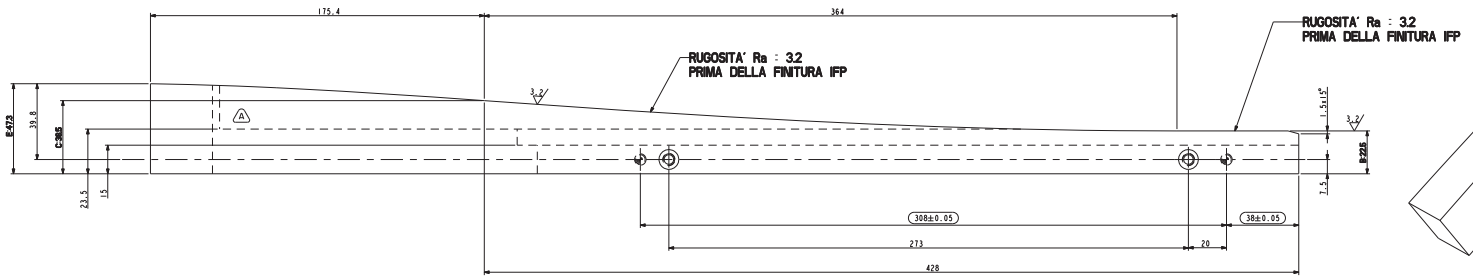

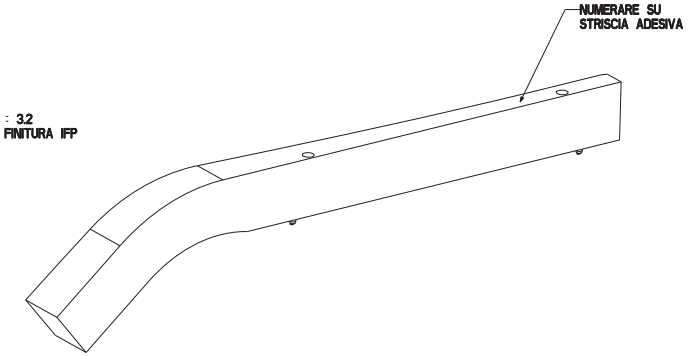

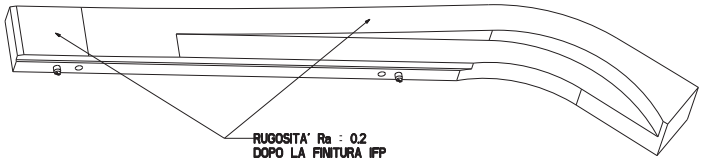

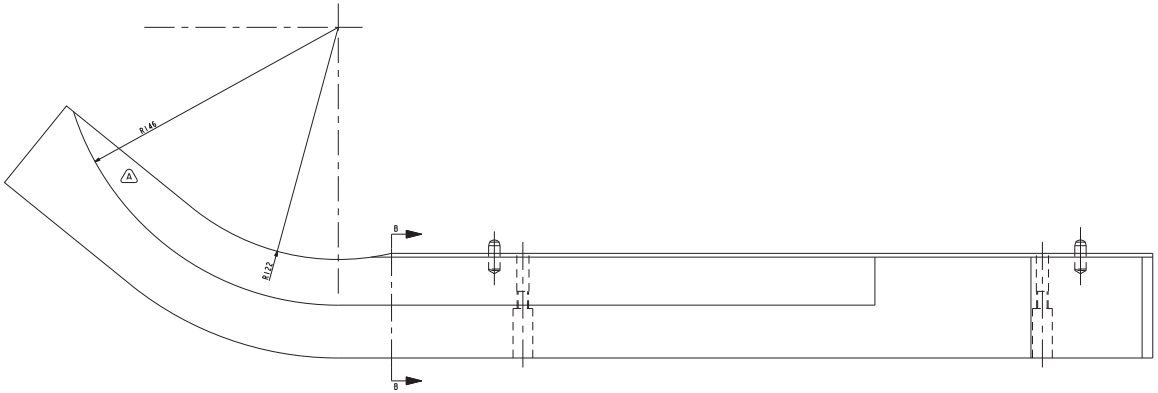

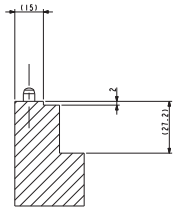

SEZ B-B

ATTENZIONE:
PROFILO DELLA FACCIA GENERATO DA SPLINE, PER L' ESECUZIONE UTILIZZARE MODELLO MATEMATICO

ATTENZIONE:
PARTICOLARE UTILIZZATO PER PRODOTTI DELICATI, RISPETTARE LE NOTE INDICATE SUL DISEGNO

IMBALLARE CON PLURIBALL

1	2519774011	SPINA CILINDRICA VICTORIA DIN 6325 UNI 6364-A 6 X 16		2	P.O	N
				REVISIONE DISEGNO 1	
TOLLERANZE GENERALI ISO 1101/ISO2768 ⊕ 0,5	FOGLIO 1 / 1	PESO (kg) 1.322 / DIMP.ESP.(mm) 1138	FORNIT. A: 29PC1105760	DIM:	
	RACCORDI NON QUOTATI:		SMUSSI NON QUOTATI:		
±0.3	CODICE GREZZO 2406713057		N. PEZZI* 1	DIC. MATER. 1	FINAL.
±0.1	DESCRIZ. MATERIALE PET-ARMITE (ERTALYTE) BIANCO/N LASTRA S. 8016201X3000			LUNGH. 138.00	LARGH. 409.00
±0.1				DATA 10/01/17	SCALA 1:1
±0.1	FINITURA LUCIDATURA IFP (IFPDG0299)			DISEGNATORE	ST_PIERINI ANGELINI
Ø FORI = ; Ø ALBERI =	GUIDA ESTERNA (PROD. DELICATI)			2PELMF5	

DIMENSIONI DI GREZZO A CARICO DEL FORNITORE
* ALTRI DATI NON RILEVANTI