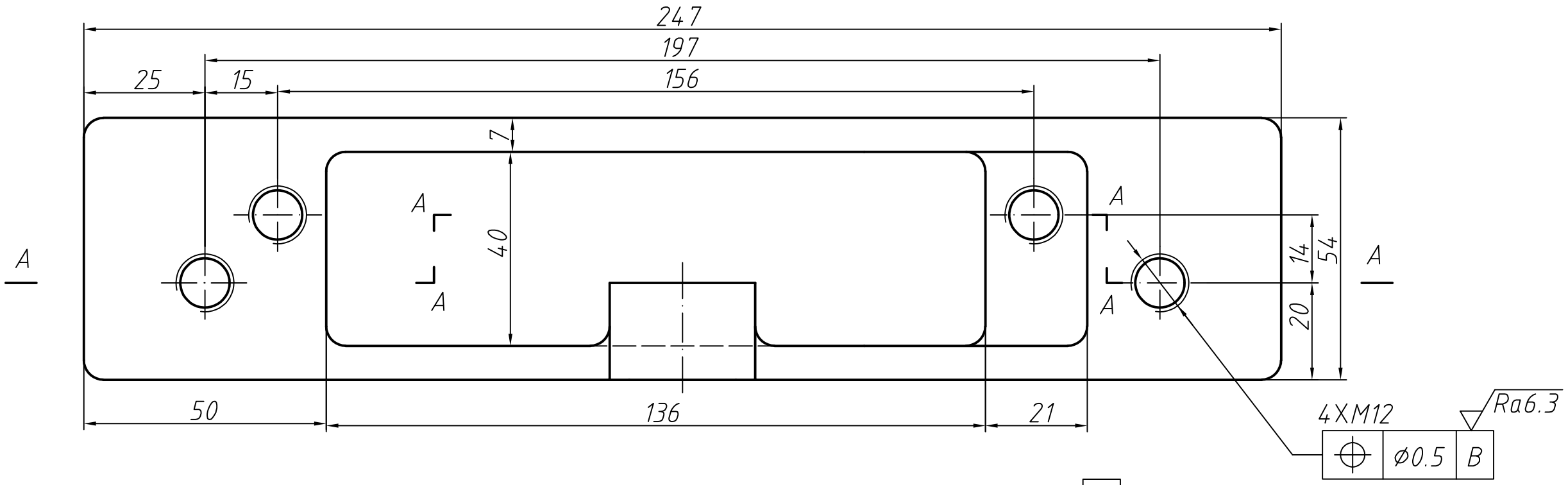

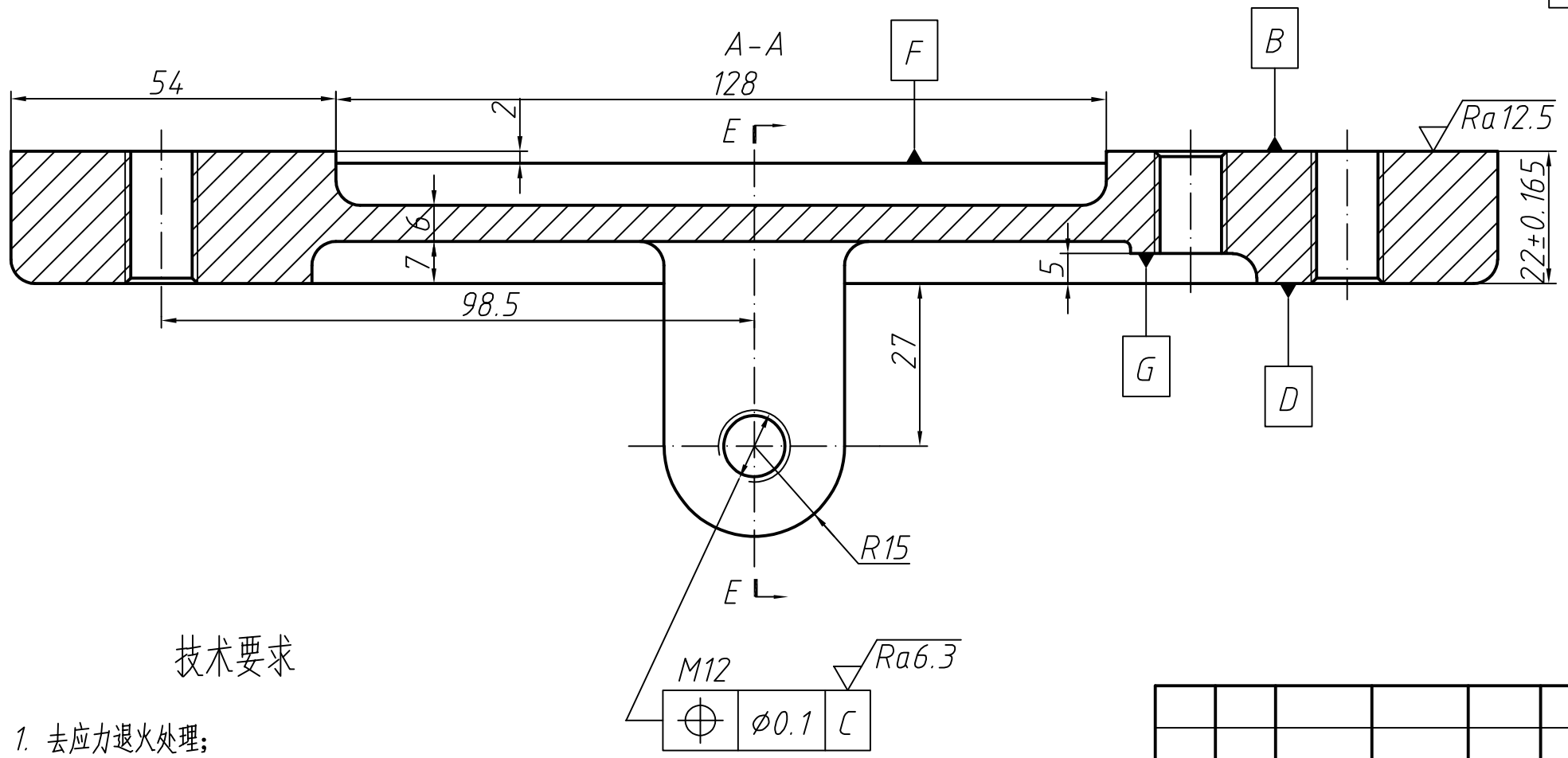

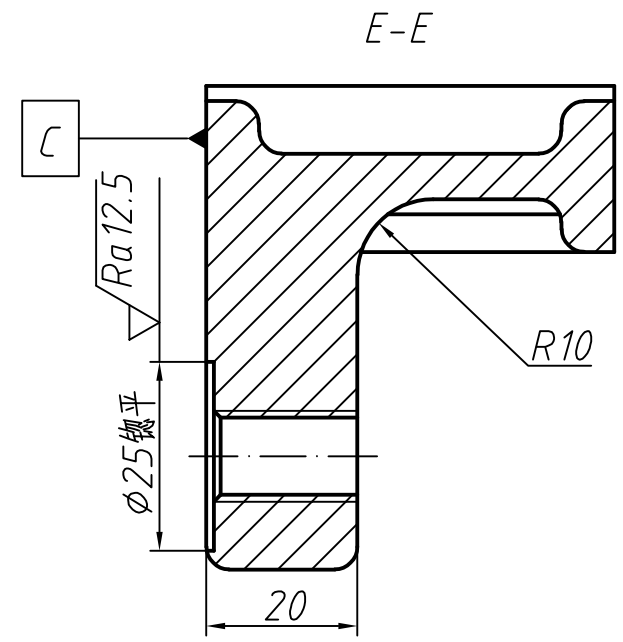

技术要求

1. 去应力退火处理；
2. 一般公差按GB/T6414-CT12；
3. 去除毛刺、飞边；

						HT200		同济大学
标记	处数	分区	更改文件号	签名	年、月、日			前横架
设计	赵吉林	1750437	标准化			阶段标记	重量	比例
								1:1
审核								TJ-02
工艺			批准			共 张	第 张	