QUANTIDADE (pç.): 48
PESO: 6.94kg
CÓDIGO: 70.02.10.07959

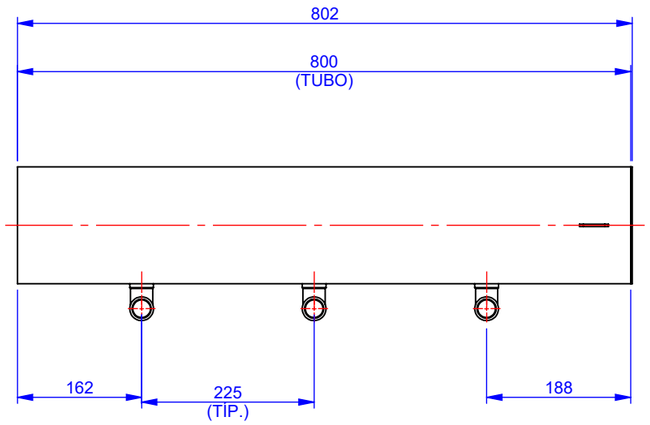

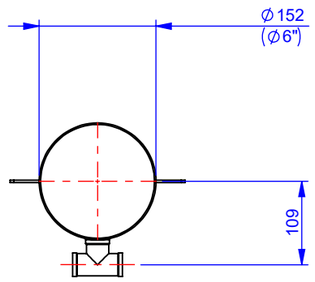

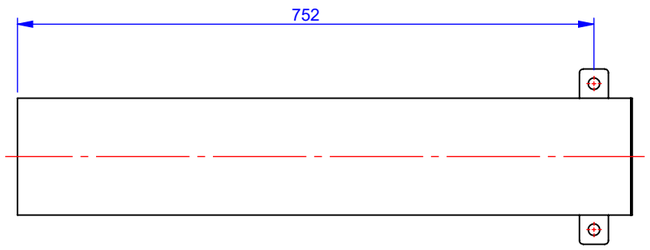

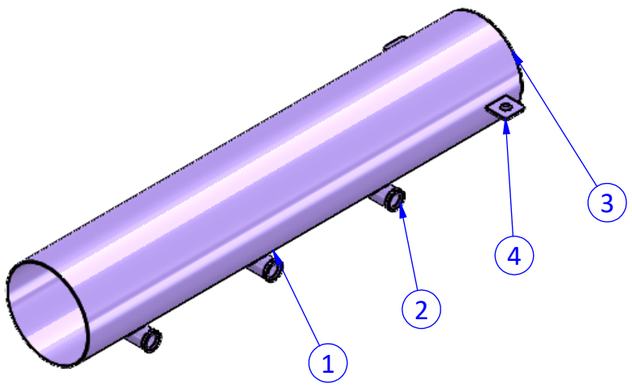

Nº DO ITEM	CÓDIGO	QTD.	DESCRIÇÃO	DESENHO	PESO (kg)
4	02.02.01.01267	2	BARRA CHATA INOX AISI 304 38 x 3mm C/ 1F. Ø15mm	BRC-19	0.03
3	02.02.01.00531	1	DISCO DE FECHAMENTO INOX AISI 304 OD Ø6" x 2,0mm	DF-11	0.29
2	02.02.05.00437	3	TÊ INOX AISI 304 C/ ROSCA BSP Ø3/4"		0.18
1	02.02.04.00645	1	TUBO INOX AISI 304L Ø OD 6" X 2mm		6.05

REV.	DATA	DESCRIÇÃO	DESENHISTA	APROVADO
0	07/05/2025	EMISSÃO INICIAL	THIAGO F.	ROGÉRIO B.

B&F DIAS
SOLUÇÕES PARA ÁGUAS E EFLUENTES

CLIENTE: CONSÓRCIO NOVA ETE PARQUE NOVO MUNDO
PROJETO: ETE PARQUE NOVO MUNDO
PROJETADO: THIAGO FLÓRIO
VERIFICADO: ROGÉRIO BEZERRA
APROVADO: ROGÉRIO BEZERRA
TÍTULO: DETALHAMENTO
ESCALA: 1:8
DESCRIÇÃO: TUBO INOX AISI 304 OD Ø6" X 802MM, 3T, 2BRC, 1DF
Nº DO DESENHO: P1380224A_NA_SA_TB12
REVISÃO: 0
B&F DIAS INDÚSTRIA E COMÉRCIO LTDA.
VINHEDO - SP -
FOLHA: 1/1

A3 - 420X297

TODAS AS DIMENSÕES E INFORMAÇÕES TÉCNICAS DESTE DESENHO SÃO DE INTEIRA PROPRIEDADE DA B&F DIAS SENDO PROIBIDO A REPRODUÇÃO TOTAL OU PARCIAL SEM PREVIA AUTORIZAÇÃO POR ESCRITO.