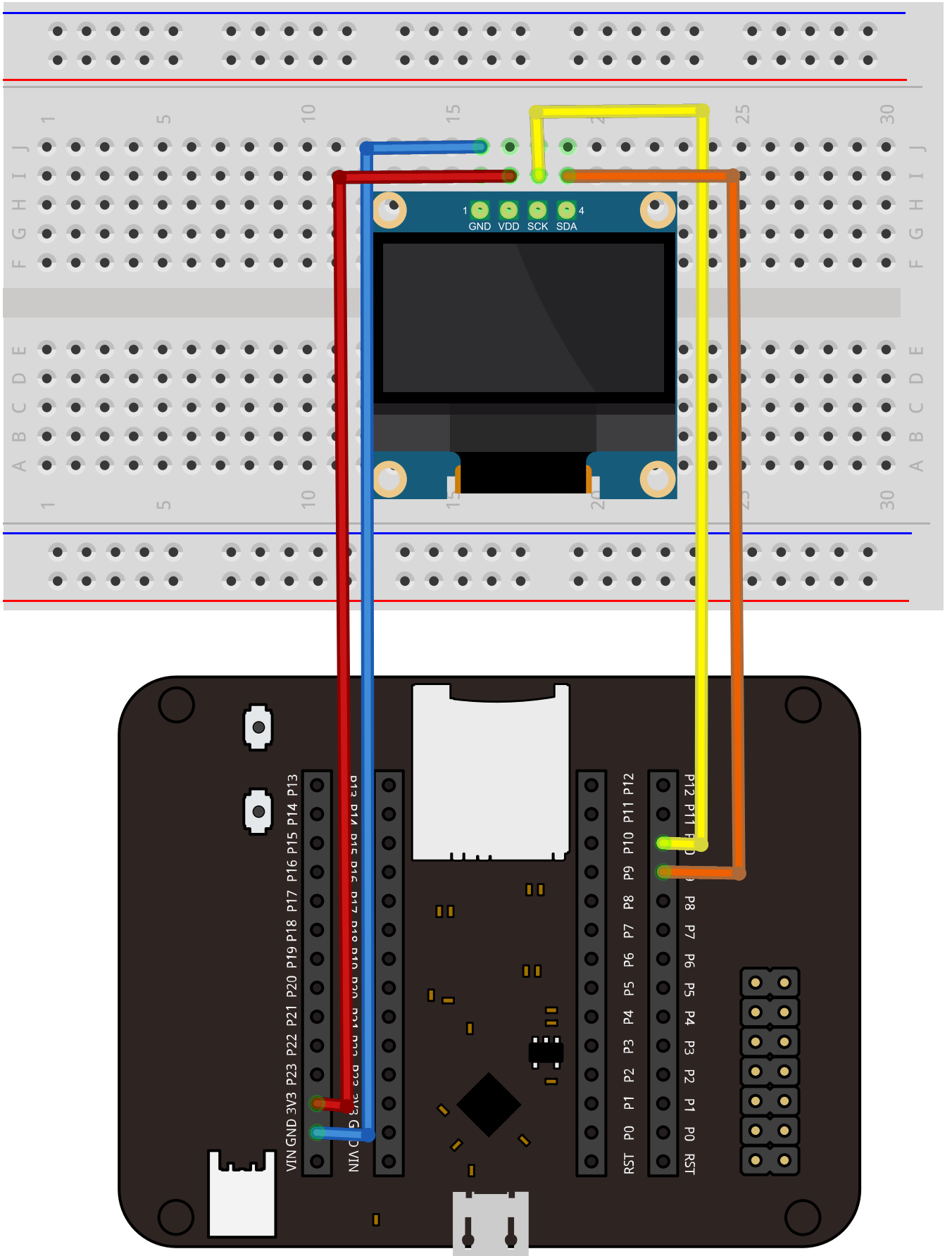
1
4
GND VDD SCK SDA
VIN GND 3V3 P23 P22 P21 P20 P19 P18 P17 P16 P15 P14 P13
VIN GND 3V3 P23 P22 P21 P20 P19 P18 P17 P16 P15 P14 P13
RST P0 P1 P2 P3 P4 P5 P6 P7 P8 P9 P10 P11 P12
RST P0 P1 P2 P3 P4 P5 P6 P7 P8 P9 P10 P11 P12

fritzing