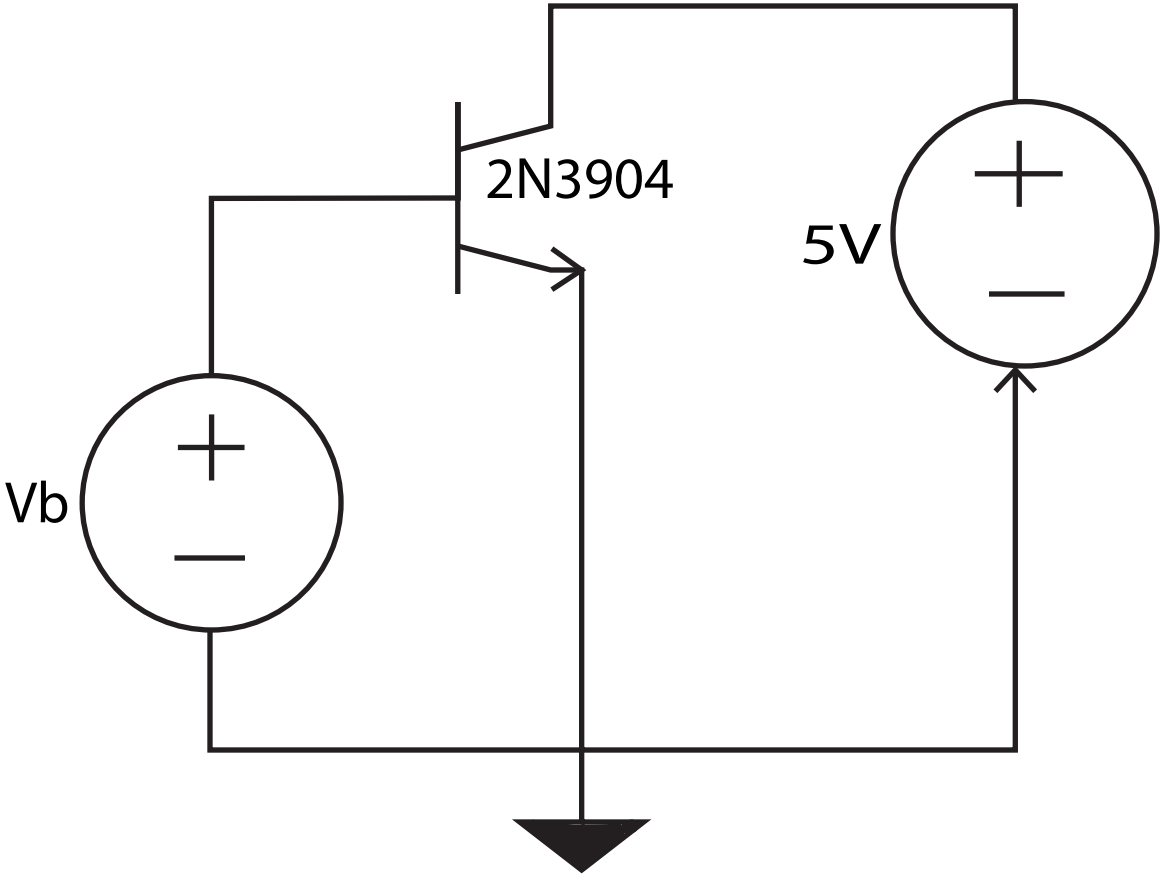
2N3904
5V
Vb