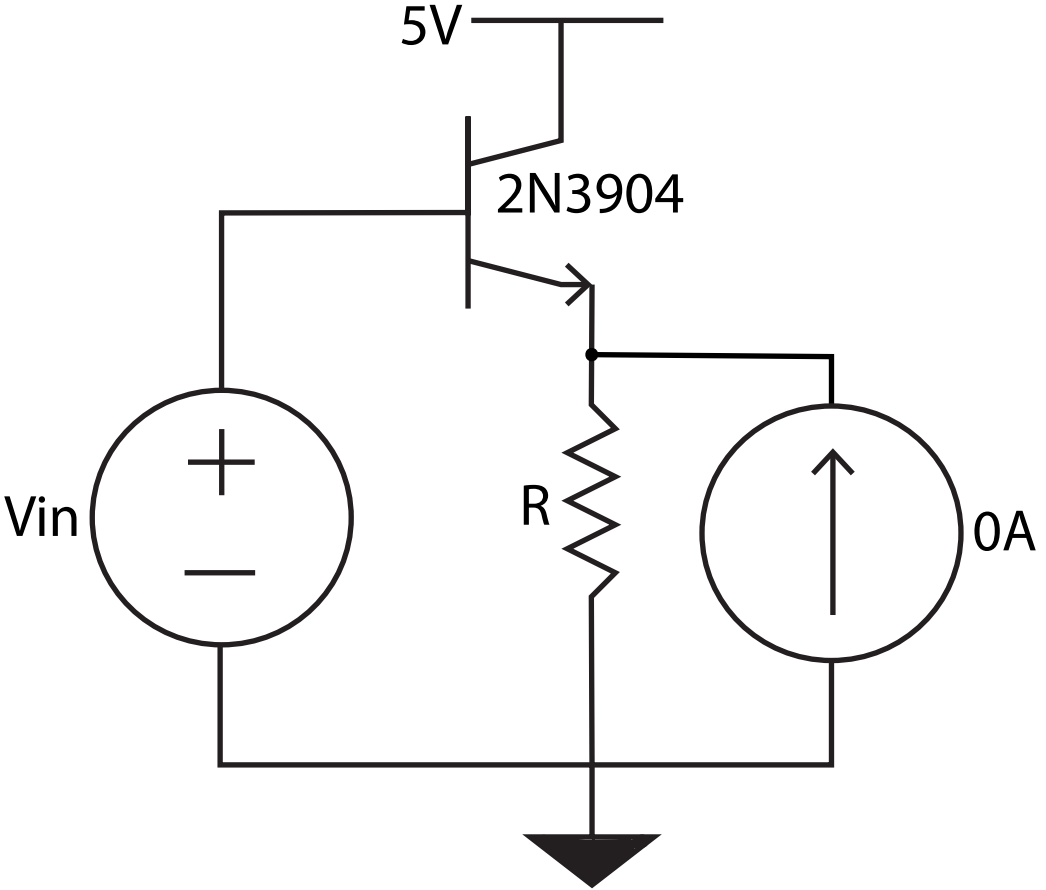
5V
2N3904
Vin
R
0A