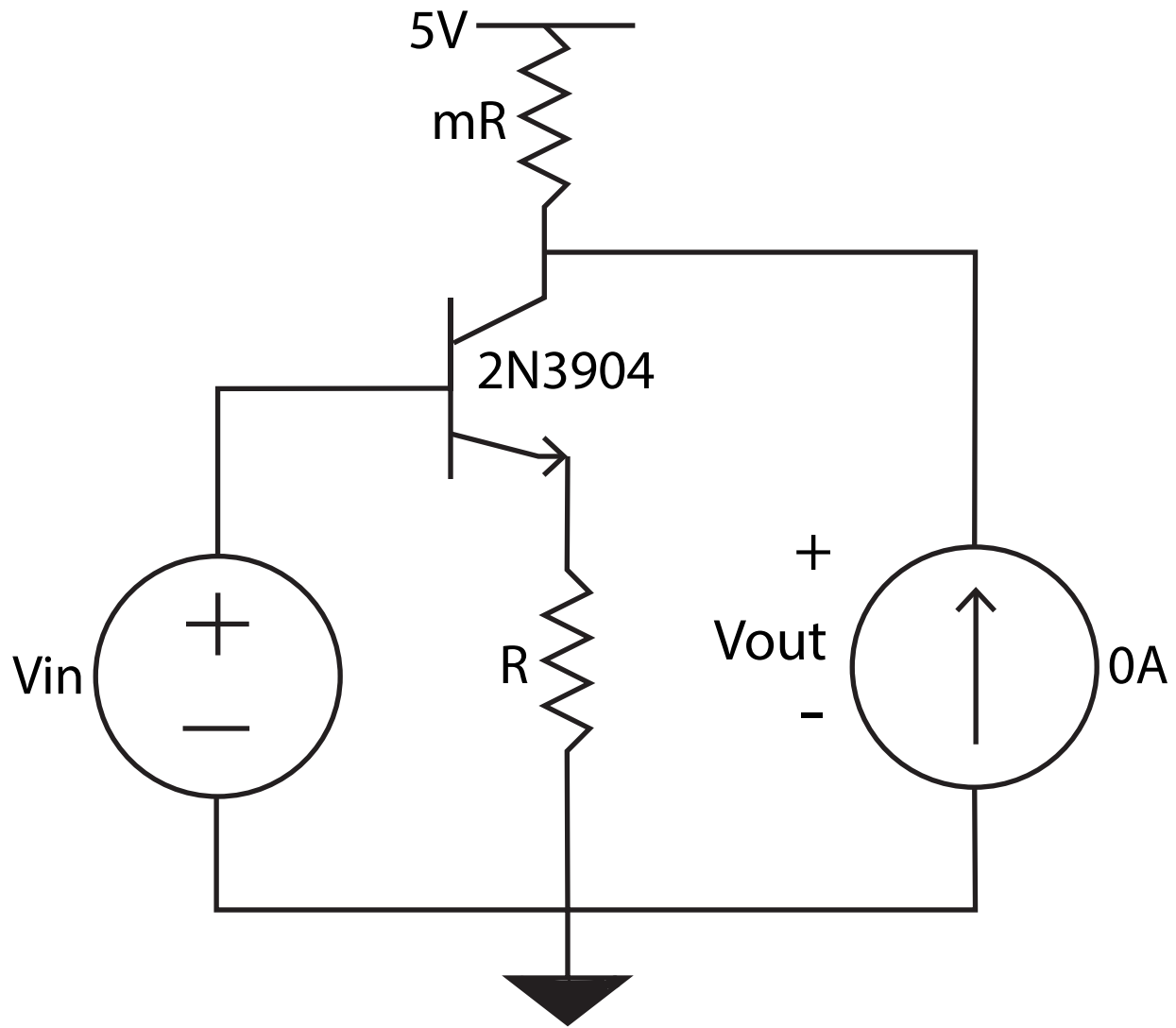
5V
mR
2N3904
Vin
R
+
Vout
-
0A