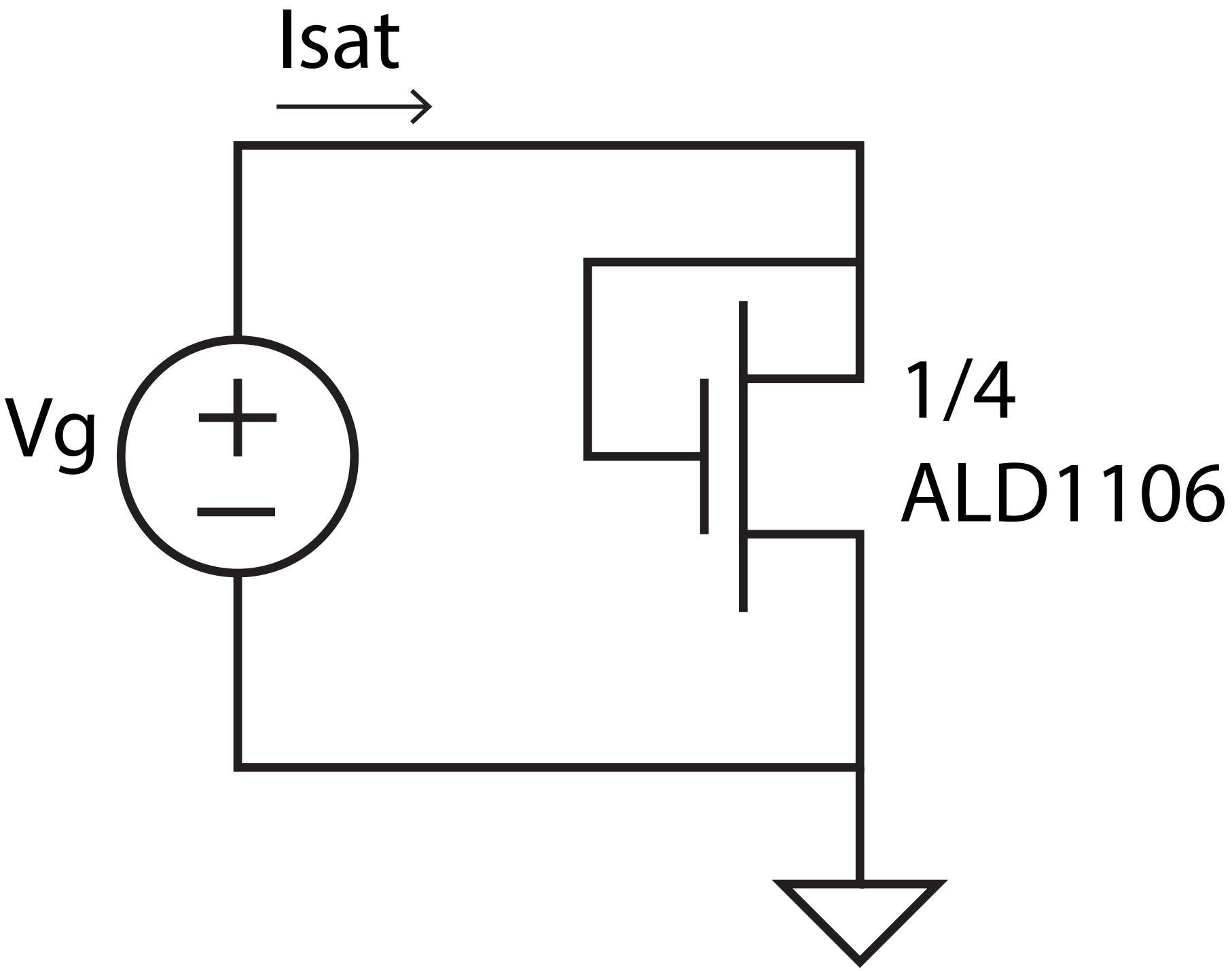
Isat
Vg
+
−
1/4
ALD1106