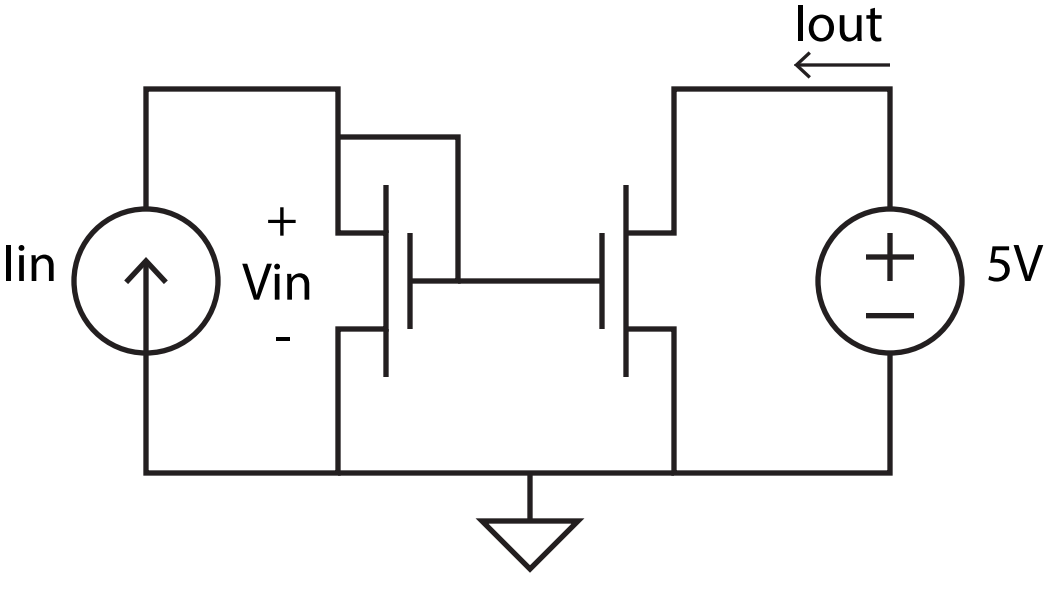
Iout
Iin
+
Vin
-
+
5V