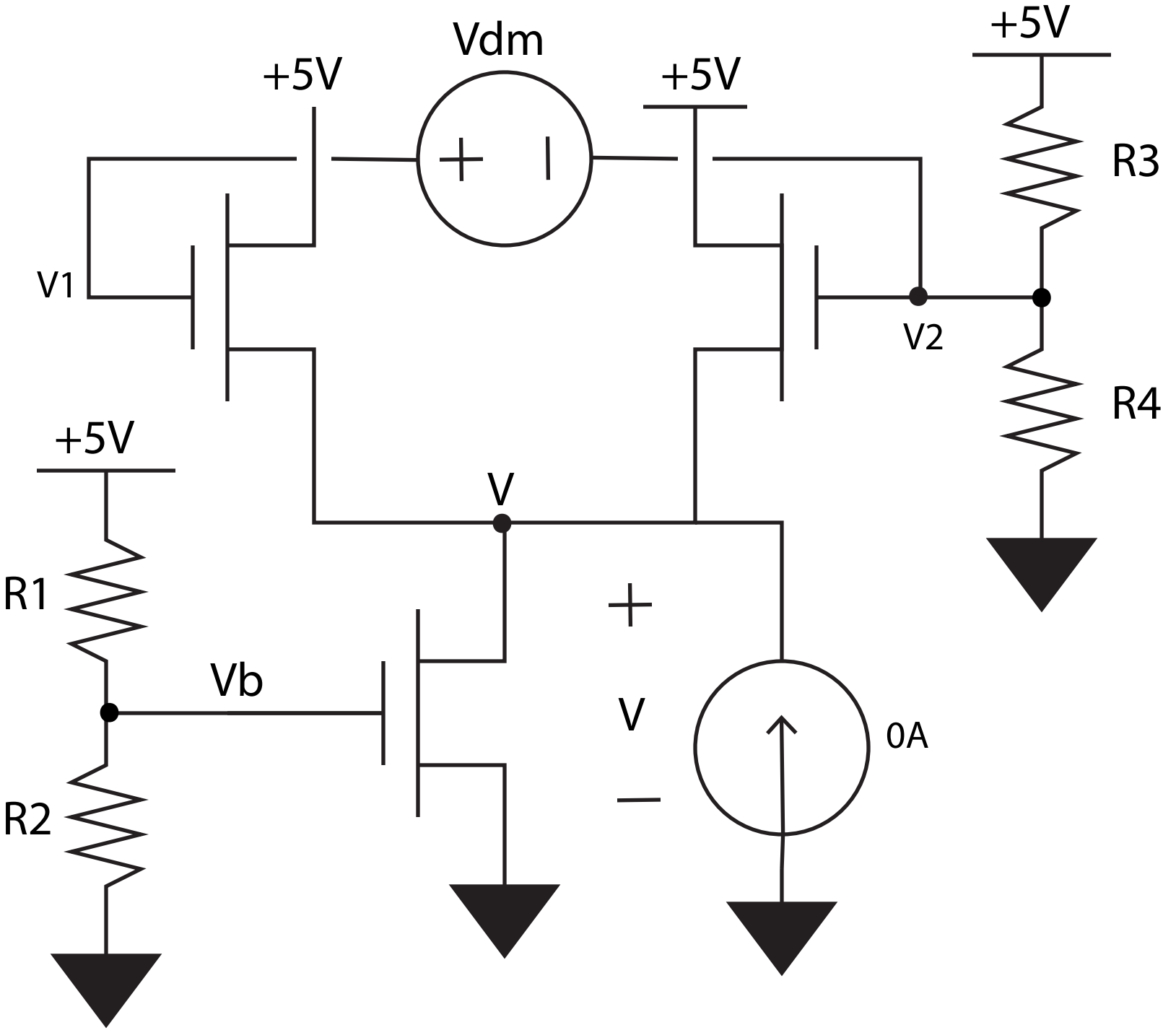
Vdm
+5V
+5V
+5V
R3
V1
V2
R4
+5V
V
R1
+
Vb
V
0A
R2
−