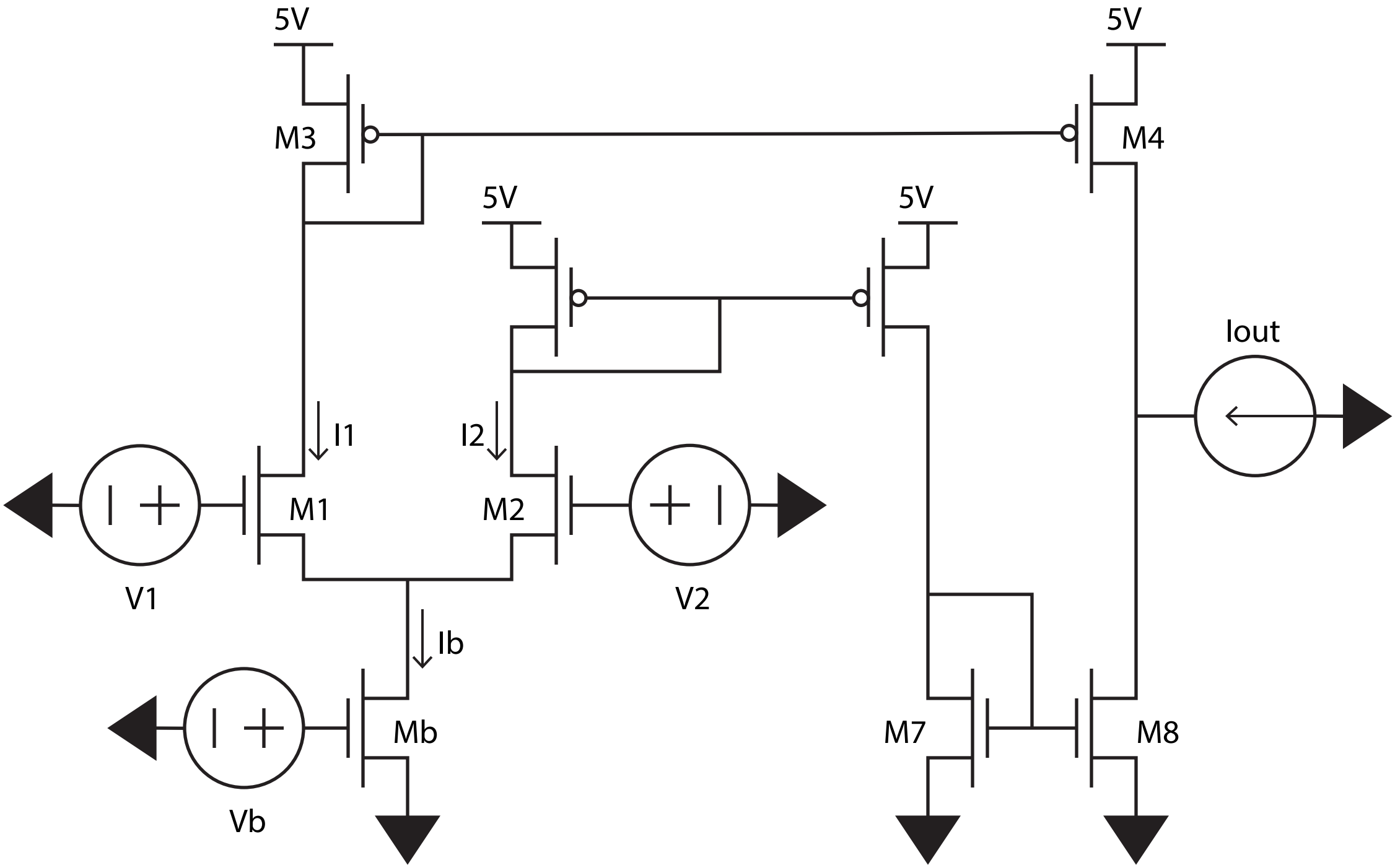
5V
5V
M3
M4
5V
5V
Iout
I1
I2
M1
M2
V1
V2
Ib
Mb
Vb
M7
M8