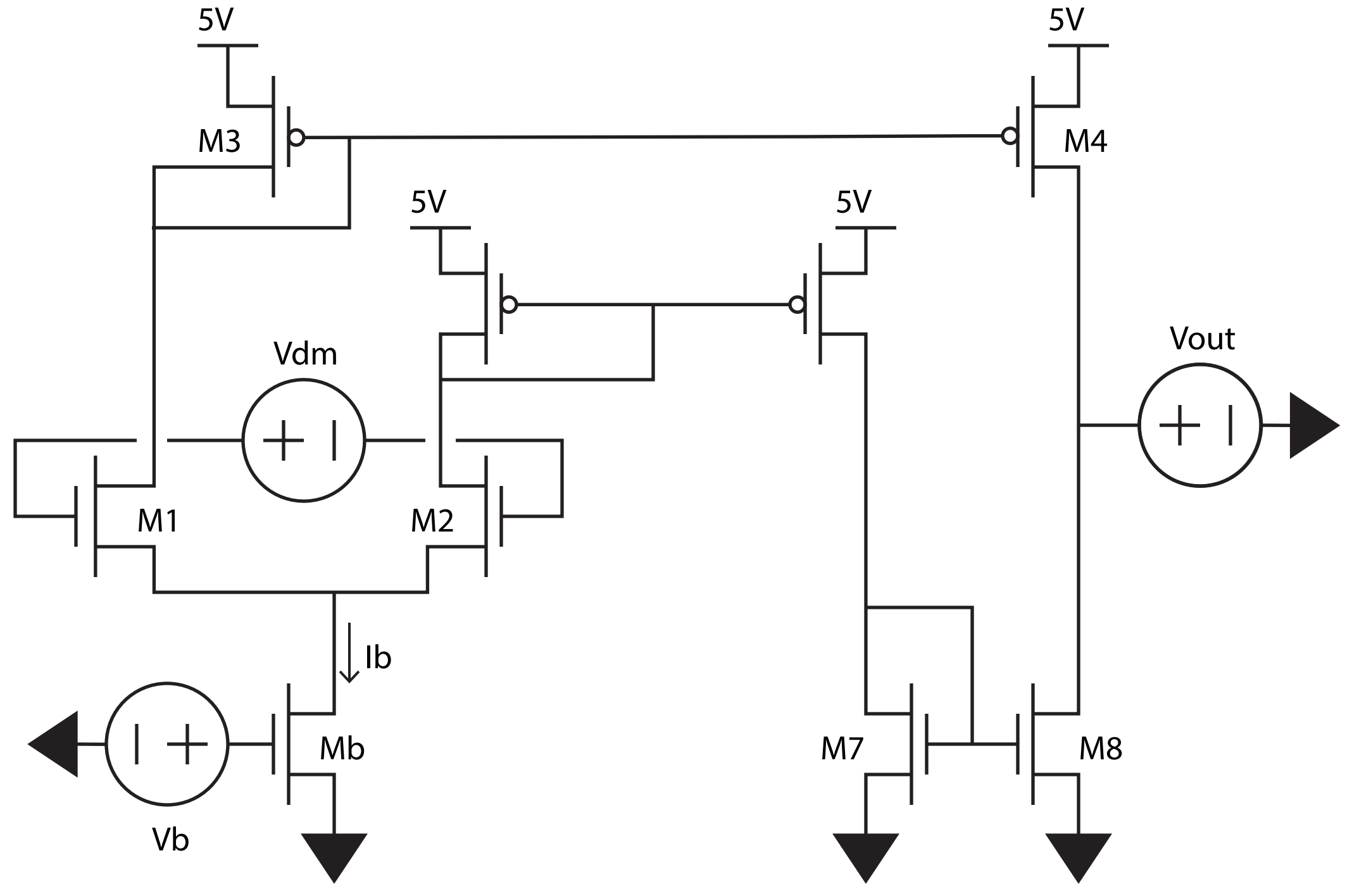
5V
5V
M3
M4
5V
5V
Vdm
Vout
M1
M2
Ib
Mb
M7
M8
Vb