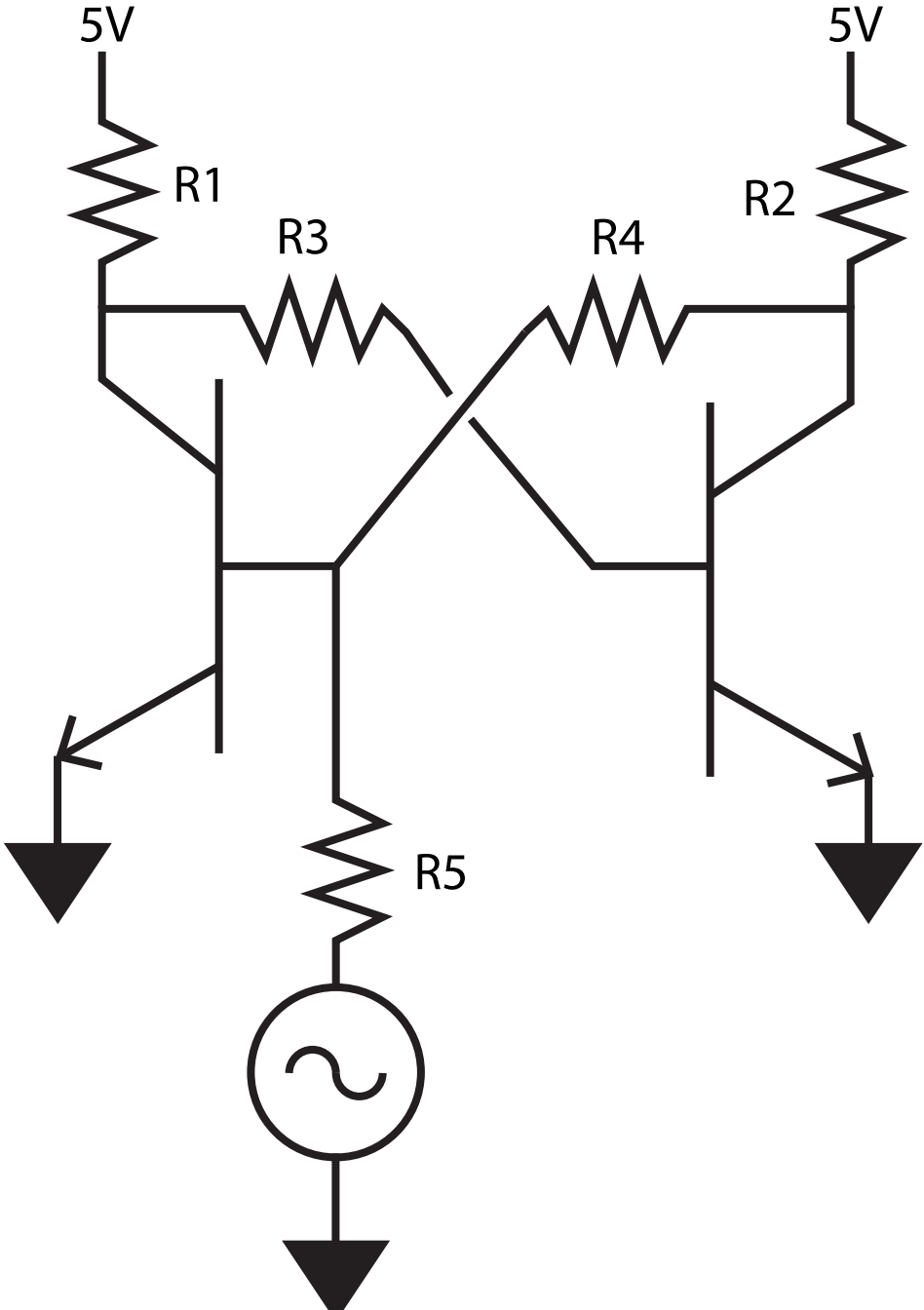
5V
5V
R1
R2
R3
R4
R5