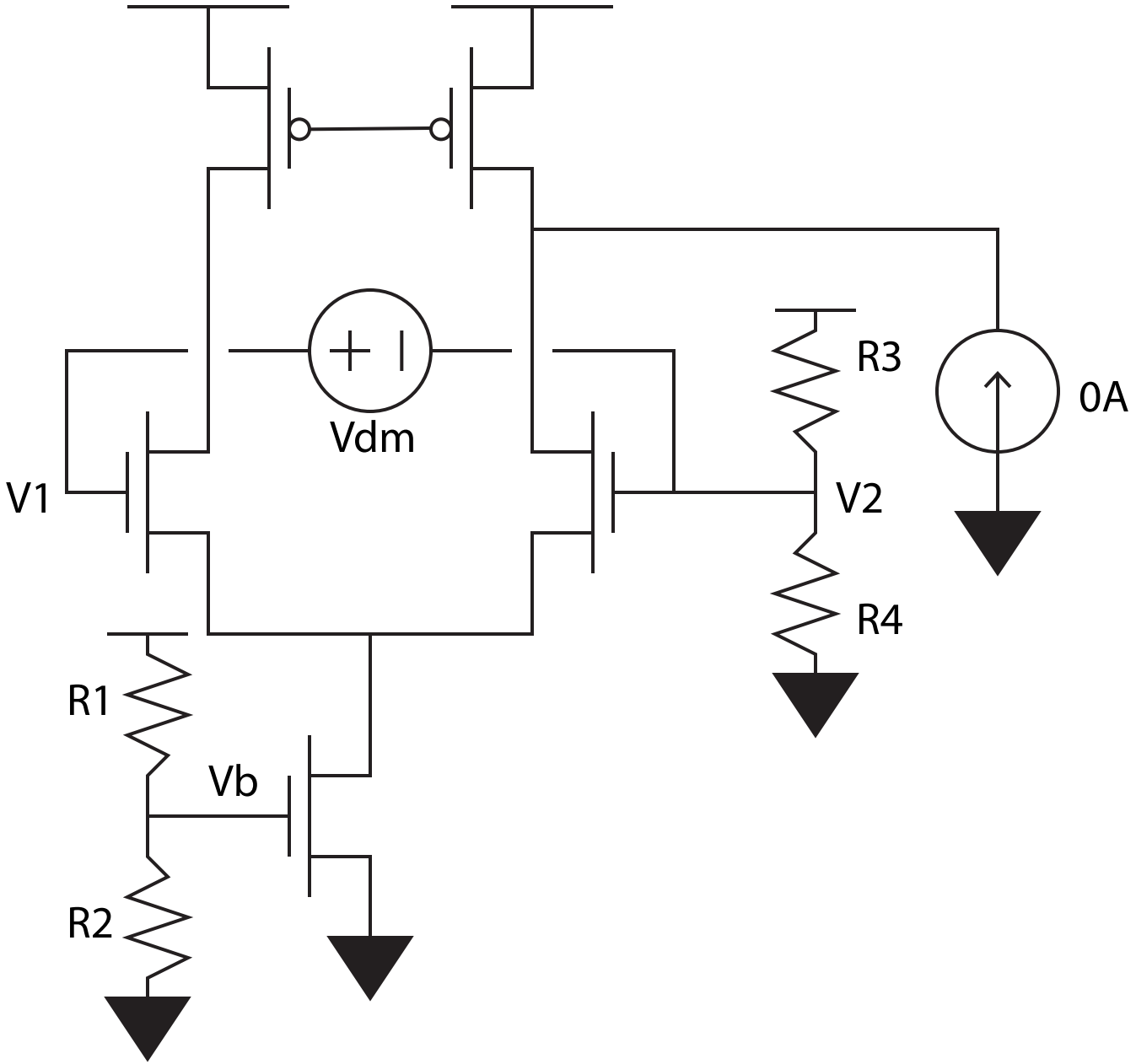
Vdm
V1
R3
0A
V2
R4
R1
Vb
R2