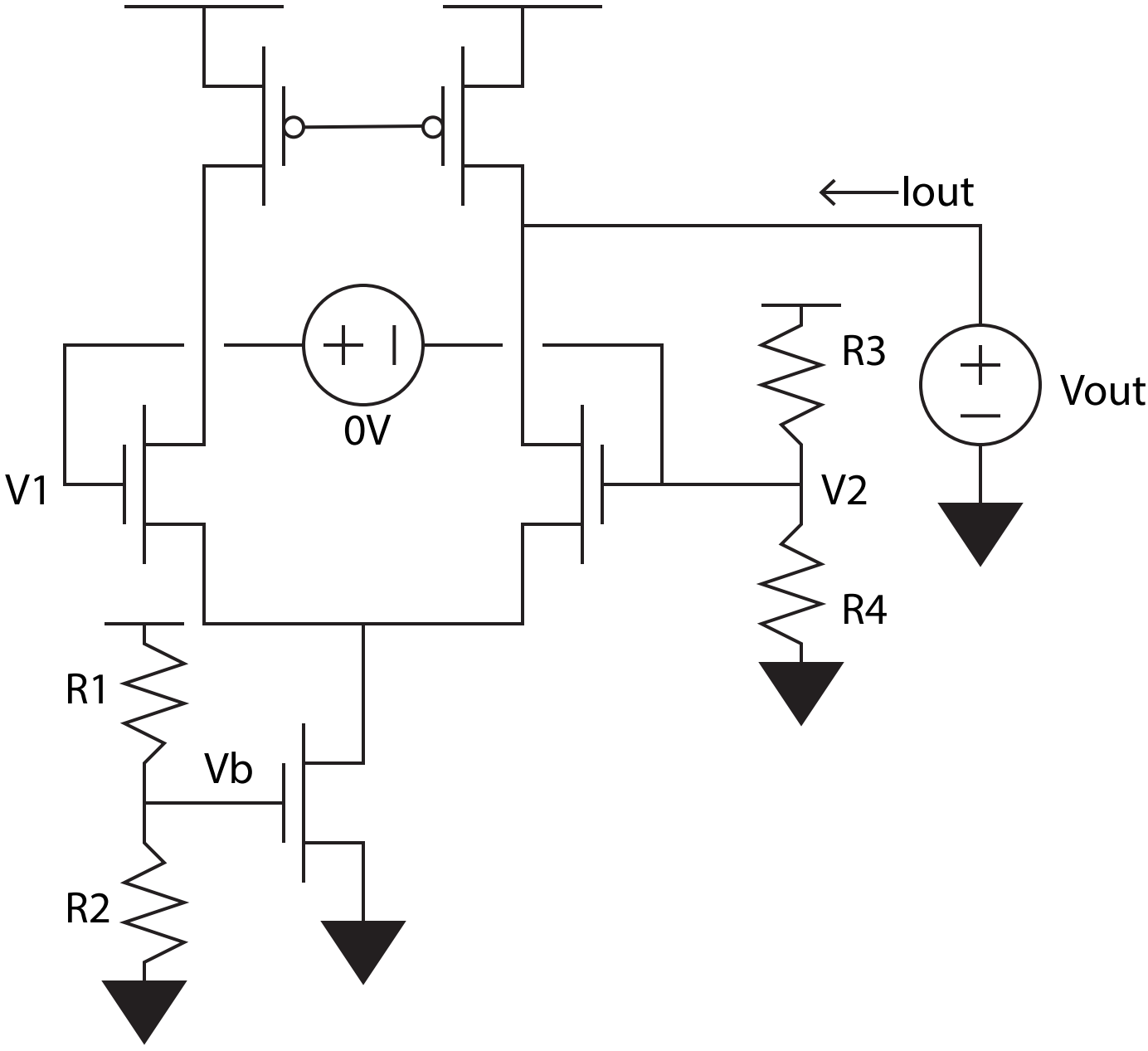
Iout
0V
R3
Vout
V1
V2
R4
R1
Vb
R2