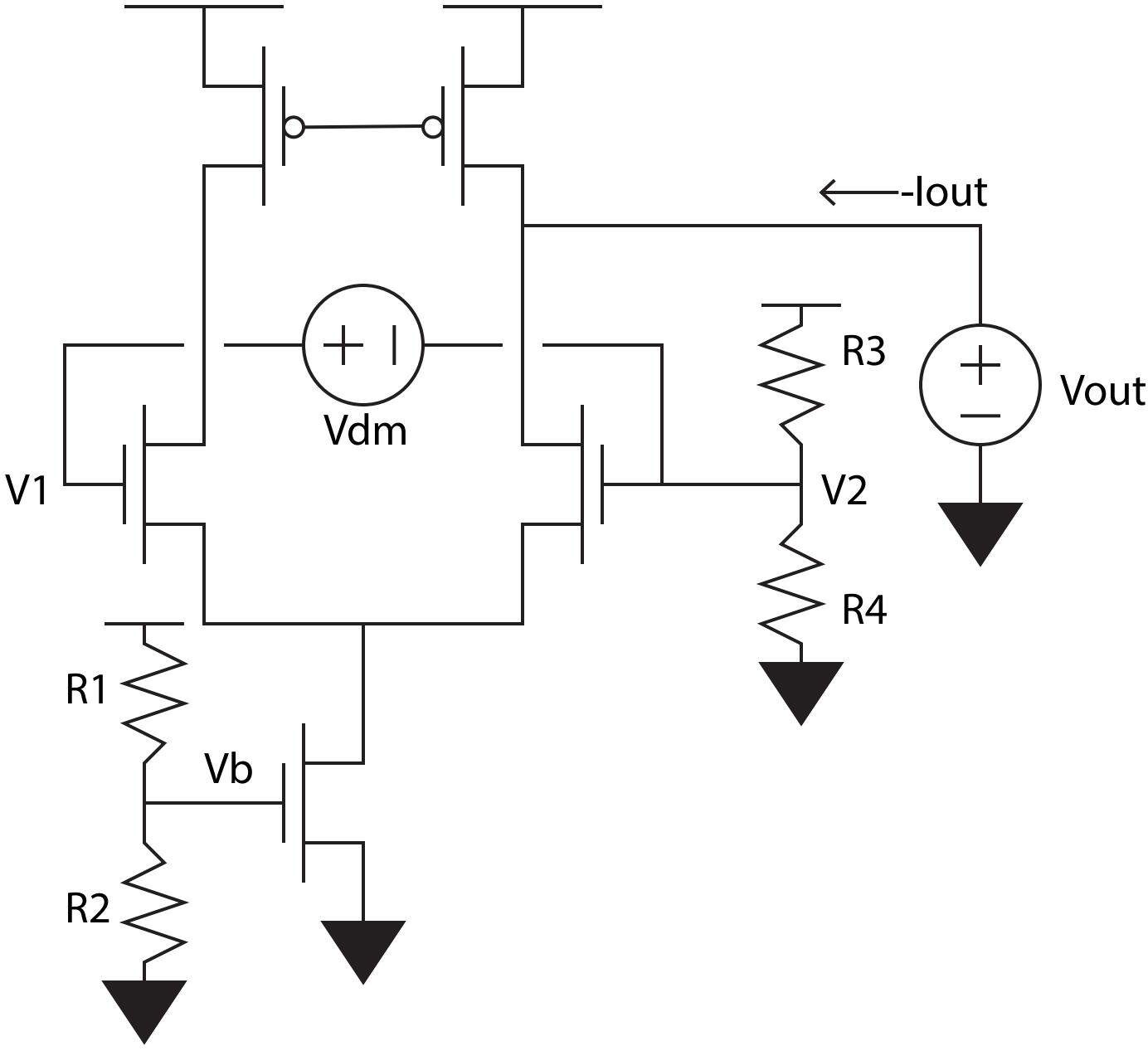
-Iout
Vdm
R3
Vout
V1
V2
R4
R1
Vb
R2