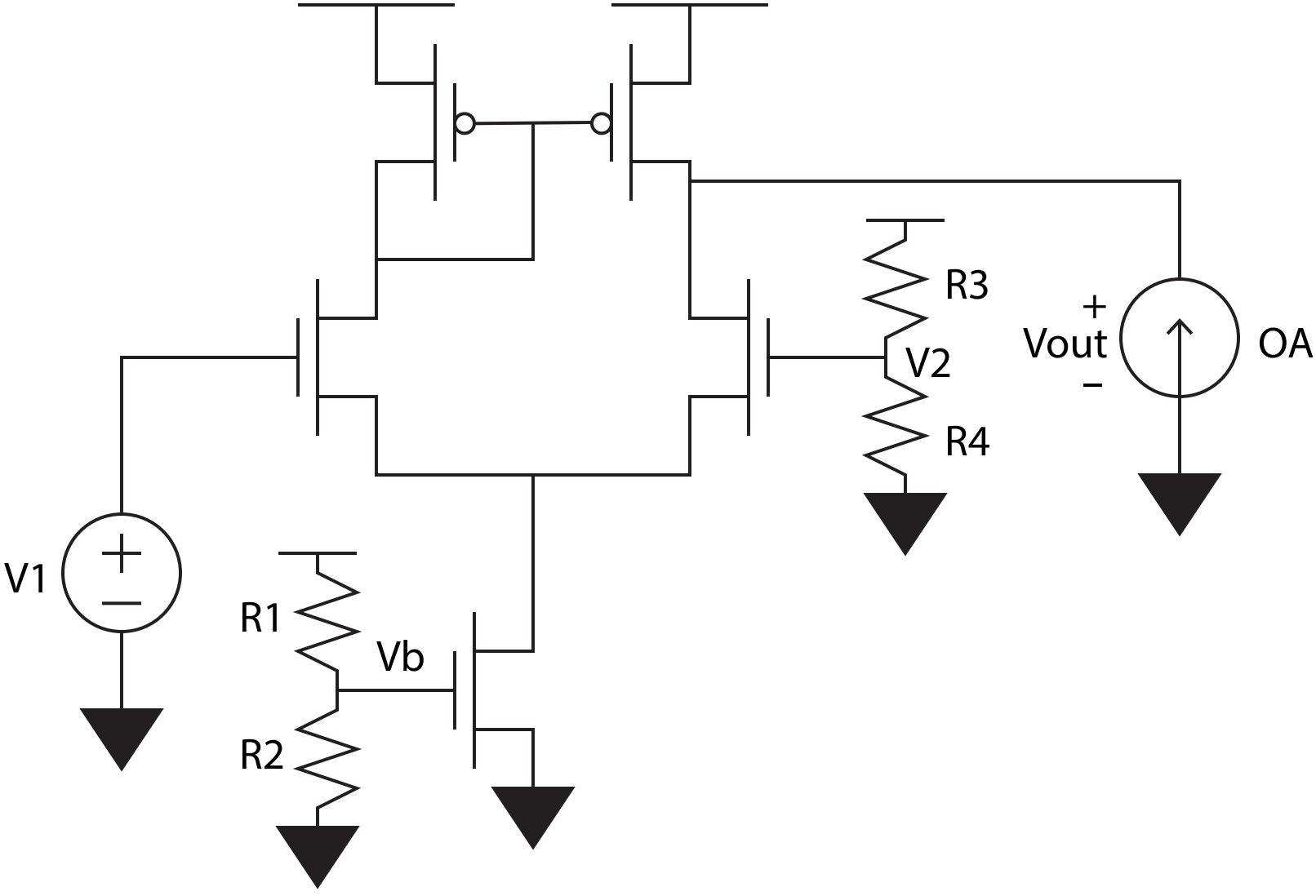
R3
+
Vout
−
OA
V2
R4
V1
+
−
R1
Vb
R2