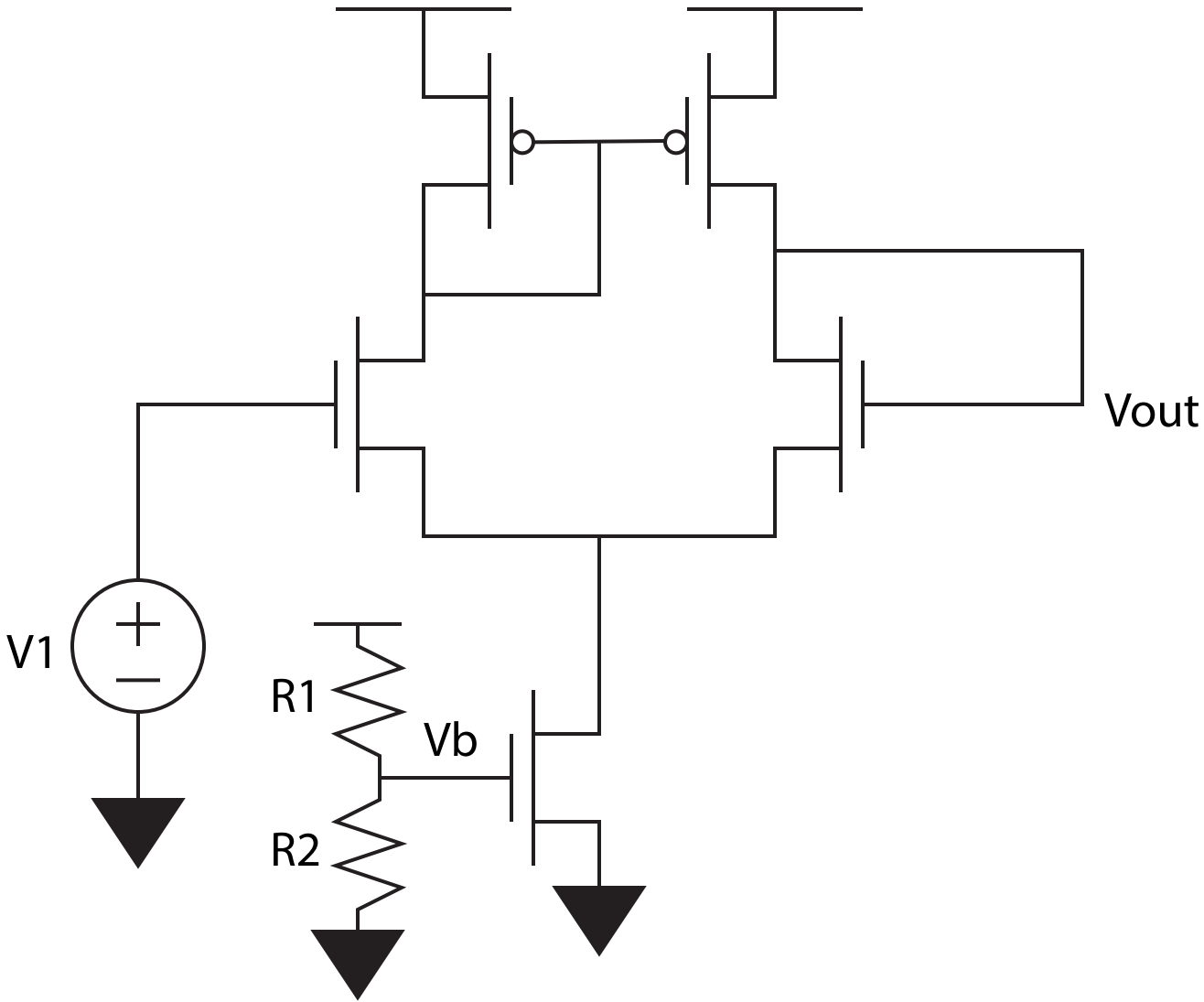
Vout
V1
R1
Vb
R2