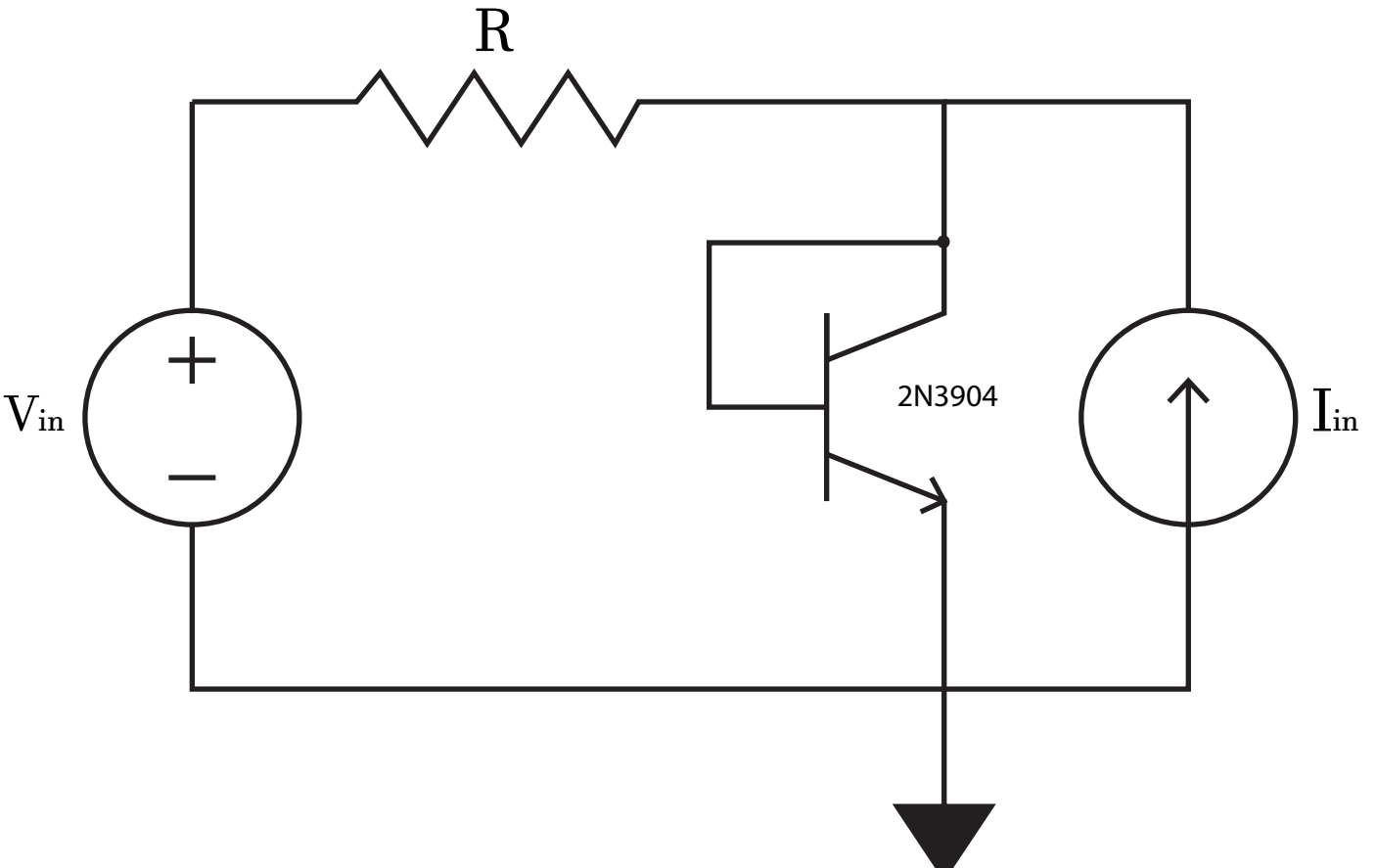
R
+
−
Vin
2N3904
Iin