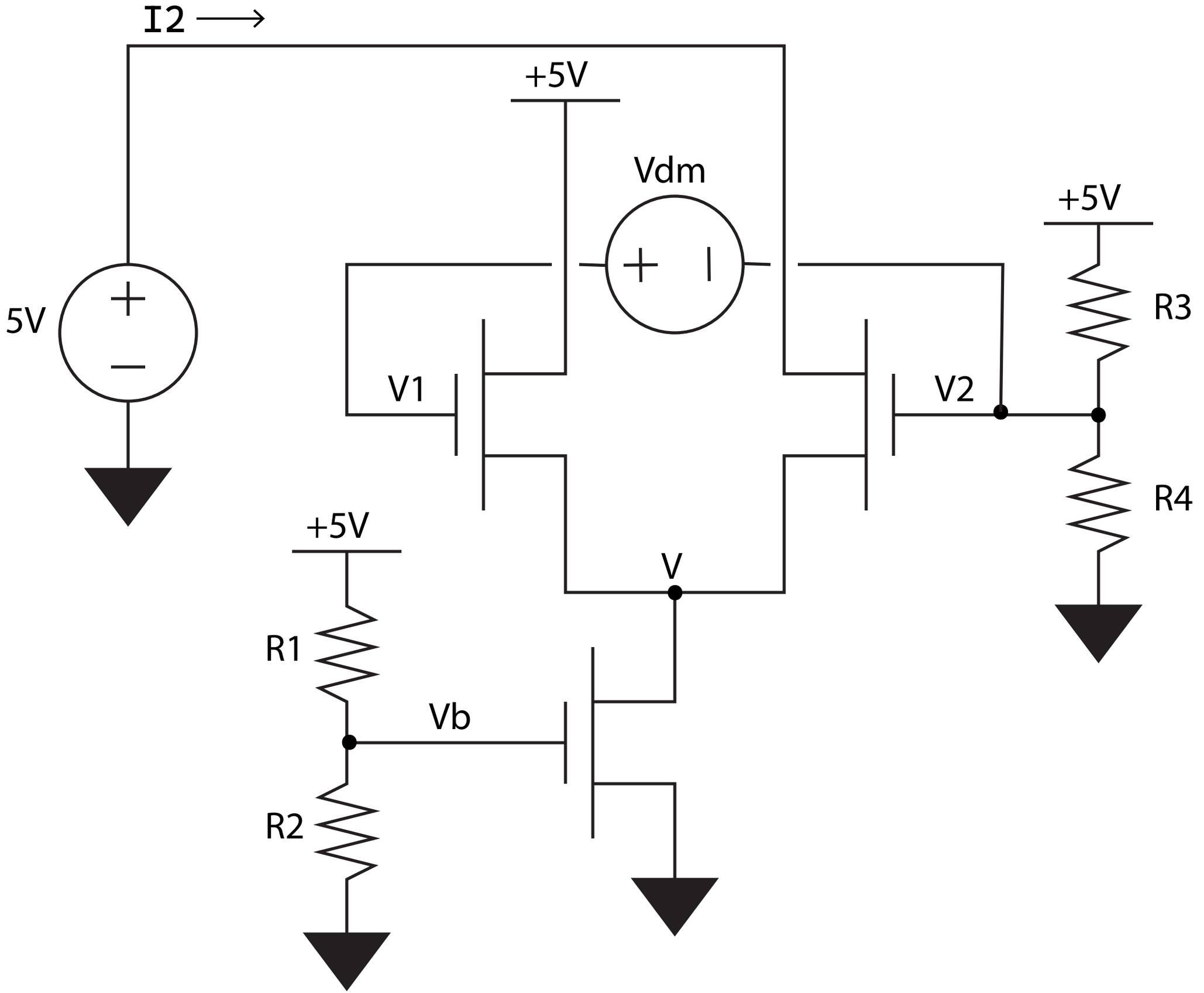
I2 ⟶
+5V
Vdm
+5V
5V
R3
V1
V2
R4
+5V
V
R1
Vb
R2