cosma

fac-simile

MIRA

Modular system

for wardrobes and kitchens

cosma

05
MIRA: UN SISTEMA SMOOTH
/ MIRA: A SMOOTH SYSTEM

06
DETTAGLI E COMPONENTI
/ DETAILS AND COMPONENTS

22
ACCESSORI
/ ACCESSORIES

31
VANTAGGI PER L'INDUSTRIA
/ ADVANTAGES FOR INDUSTRY

32
PUNTI DI FORZA
/ HIGHLIGTS

35
FINITURE
/ FINISHING

MIRA: un sistema smooth

La nuova definizione dell’ordine su misura

MIRA è il sistema di organizzazione per armadi che unisce l’eleganza delle forme a una rivoluzionaria semplicità costruttiva. Progettato per l’artigiano e l’industria del mobile, MIRA trasforma la gestione del su misura in un processo rapido ed efficiente.

Tutti gli elementi sono caratterizzati da forme morbide e angoli arrotondati, un dettaglio di design che conferisce al sistema un aspetto contemporaneo e piacevole al tatto.

La vera forza del sistema risiede nella sua completa modularità: ogni elemento può essere adattato con facilità a qualsiasi dimensione. Per comporre un elemento, è sufficiente tagliare il profilo a misura e montarlo con gli angolari. Questa semplicità riduce drasticamente i tempi e i costi di assemblaggio, offrendo un vantaggio competitivo unico.

Scegliere MIRA significa offrire soluzioni di alta qualità estetica e funzionale, con la garanzia di una messa in opera snella e impeccabile.

MIRA: a smooth system

The new definition of tailor-made order

MIRA is a wardrobe organisation system that combines elegant shapes with revolutionary simplicity of construction. Designed for craftsmen and the furniture industry, MIRA transforms customisation into a quick and efficient process.

All elements feature soft shapes and rounded corners, a design detail that gives the system a contemporary look and a pleasant feel.

The real strength of the system lies in its complete modularity: each element can be easily adapted to any size. To assemble an element, simply cut the profile to size and mount it with the corner brackets. This simplicity drastically reduces assembly time and costs, offering a unique competitive advantage.

Choosing MIRA means offering high-quality aesthetic and functional solutions, with the guarantee of streamlined and flawless installation.

Dettagli e componenti

Un design essenziale e curato nei minimi dettagli, che coniuga estetica e funzionalità.

Gli angolari costituiscono il cuore tecnico del prodotto e garantiscono un assemblaggio solido e sicuro. Una cover arrotondata permette di proteggere queste parti, offrendo una soluzione pratica e di design.

Per realizzare i componenti, basta tagliare dritto i profili e assemblarli con gli angolari e cover senza ulteriori lavorazioni. Questo permette una rapida personalizzazione e gestione.

Details and components

An essential design with attention to the smallest details, which combines aesthetics and functionality.

The corners constitute the technical heart of the product and guarantee a solid and safe assembly. A rounded cover allows you to protect these parts, offering a practical and design solution.

To make the components, just cut the profiles straight and assemble them with the corners and covers without further processing. This enables rapid customisation and management.

MIRA / COLLECTION

CASSETTI
/ DRAWERS

ESTRAIBILI
/ PULL OUT FRAME

RIPIANO FISSO
/ SHELF FRAME

TUBI APPENDIABITI
/ WARDROBE HANGING RAIL

ACCESSORI
/ ACCESSORIES

Cassetto

Il corpo del cassetto è costituito da un unico profilo in alluminio tagliato dritto h. 135mm

Per un'ulteriore personalizzazione, il cassetto può essere completato con una frontale in vetro.

Drawer

The drawer body consists of a single straight-cut aluminium profile h. 135mm.

For further customisation, the drawer can be completed with a glass front.

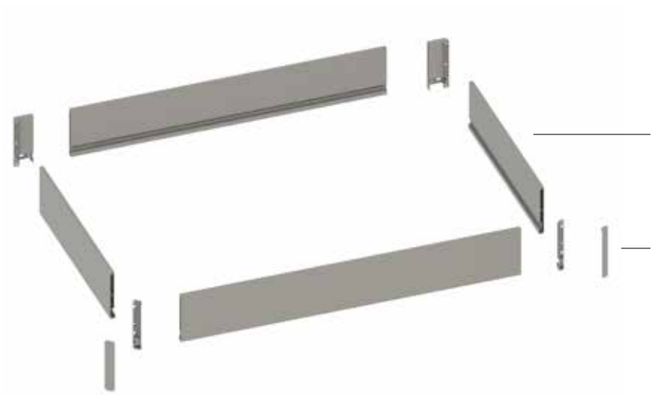

952800

Profilo alluminio 4 lati
Aluminum profile 4 sides

952801.CONF

Confezione kit assemblaggio
Assembly kit packaging

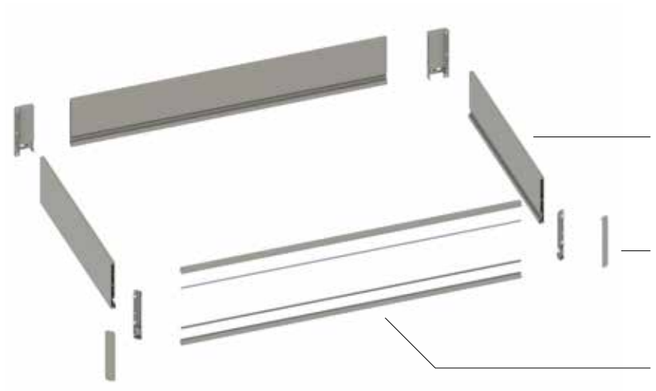

952800

Profilo alluminio 3 lati
Aluminum profile 3 sides

952801.CONF

Confezione kit assemblaggio
Assembly kit packaging

952817

Profilo alluminio per frontale con vetro
Aluminum profile for front with glass

cosma

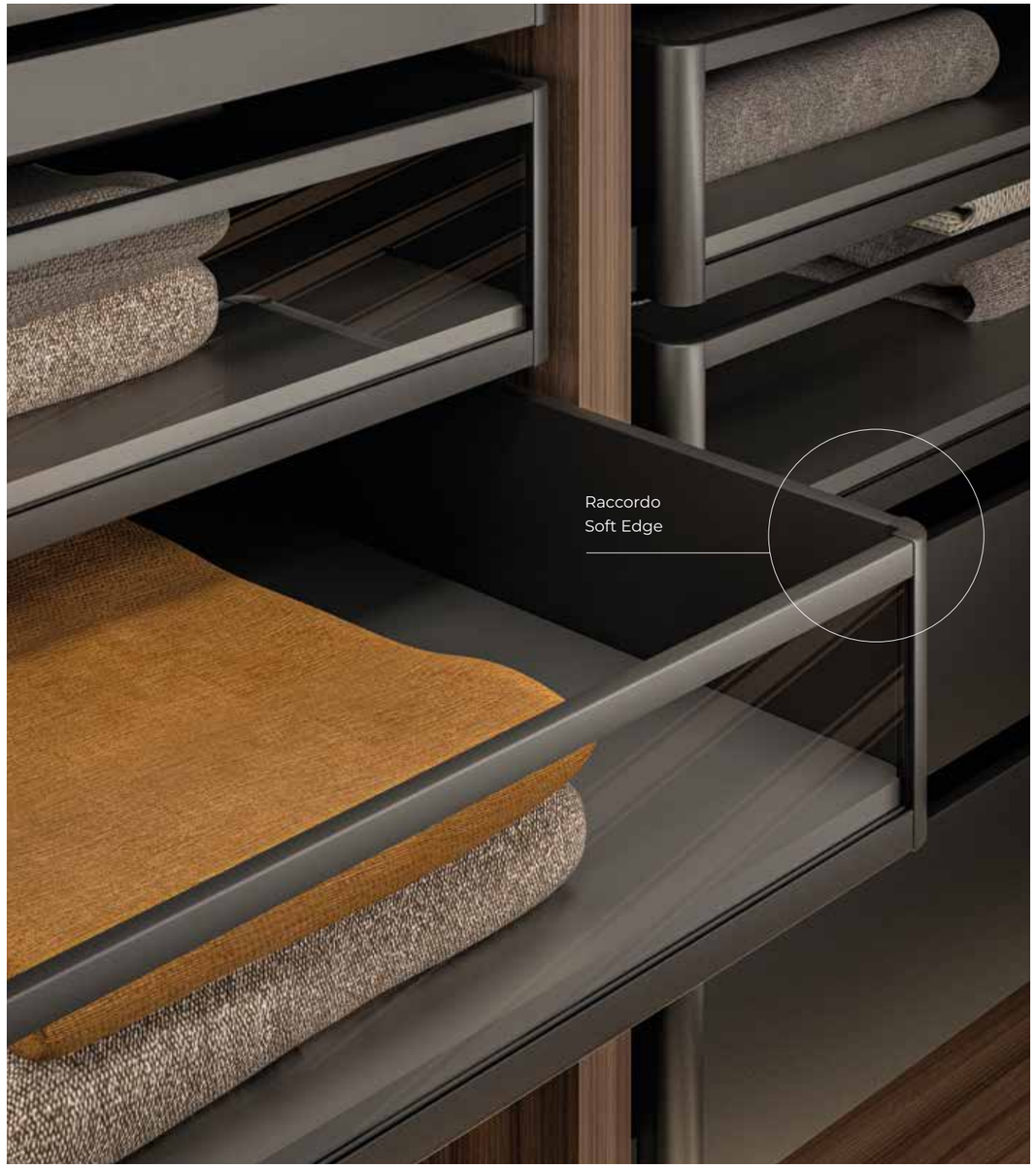

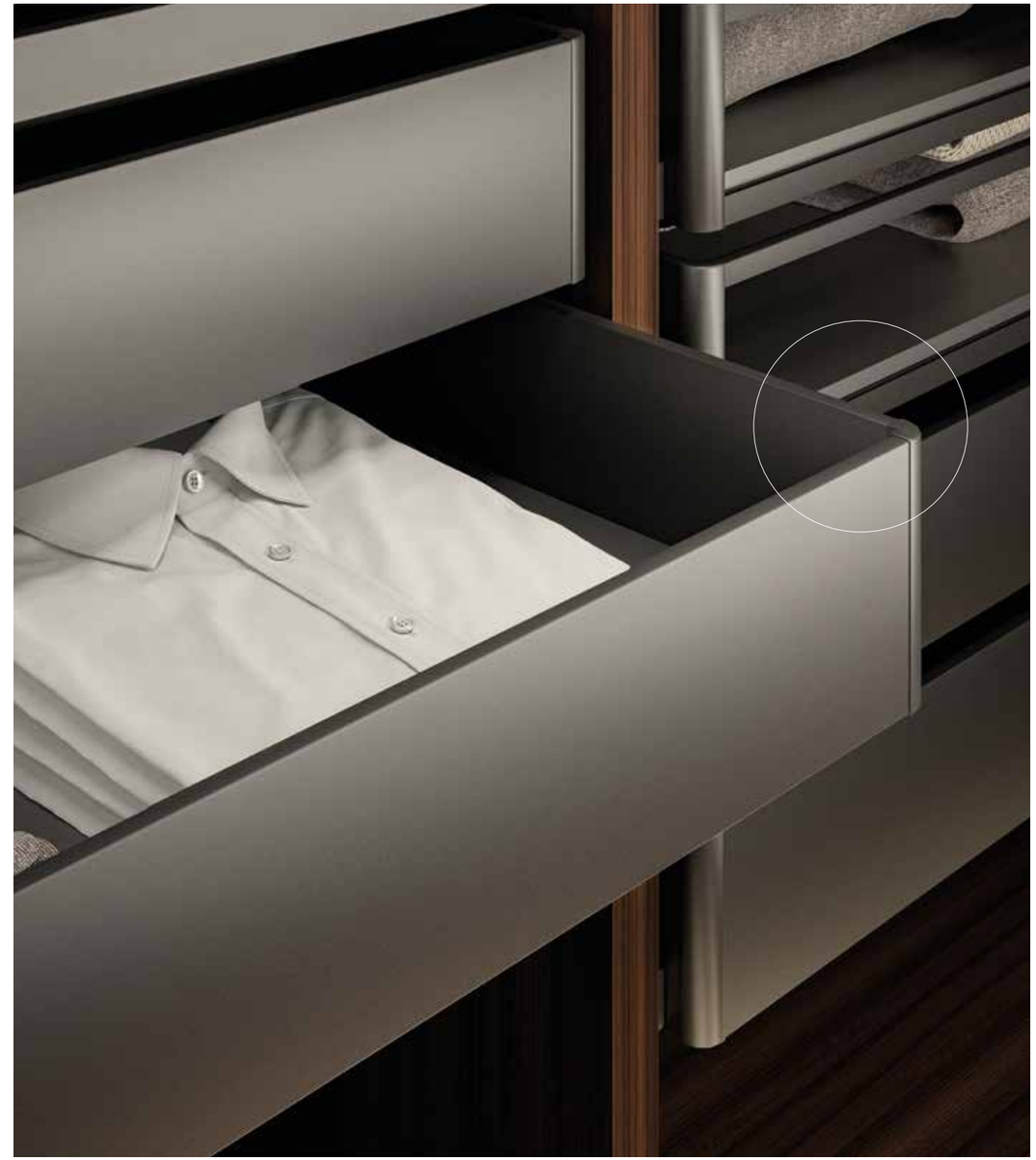

Ripiano Fisso

Il nostro ripiano fisso è progettato per offrire una solida base d'appoggio all'interno dell'armadio.

Completano il sistema un elegante piano in vetro o altro materiale spessore 4 mm e, a scelta, un led dimensione 4x8mm.

ACCESSORI IN ABBINAMENTO
Ripiano
Porta scarpe

Shelf Frame

Our fixed shelf is designed to provide a solid base inside the wardrobe.

The system is completed by an elegant 4 mm thick glass or other material shelf and, optionally, a 4x8 mm LED.

MATCHING ACCESSORIES
Shelf
Shoe rack

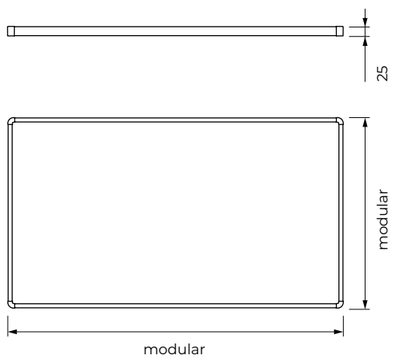

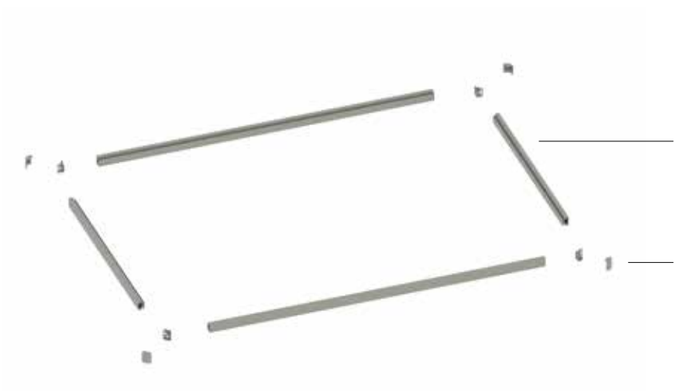

952805

Profilo alluminio ripiano 4 lati
Aluminum profile 4 sides shelf

952806.CONF

Confezione kit assemblaggio
Assembly kit packaging

952807.CONF

Confezione supporti reggipiano
Packaging for shelf supports

Tubo Appendiabiti

Il tubo è caratterizzato da un design minimalista che si integra in qualsiasi ambiente.

Il tubo è disponibile anche nella versione rivestita in ecopelle.

Clothes Hanger

The tube features a minimalist design that blends into any environment.

The tube is also available in a faux leather-covered version.

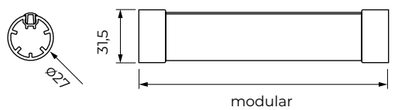

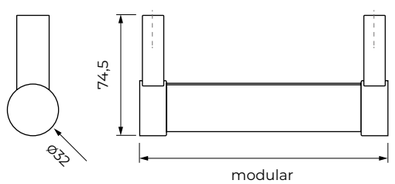

952811.CONF

Confezione supporti laterali per spalle
Pack of supports for wardrobe sides

952810

Profilo alluminio tubo appendiabiti con guarnizione
Aluminium profile for clothes rail with gasket

952812.CONF

Confezione supporti laterali per mensola
Pack of supports for shelf

952810

Profilo alluminio tubo appendiabiti con guarnizione
Aluminium profile for clothes rail with gasket

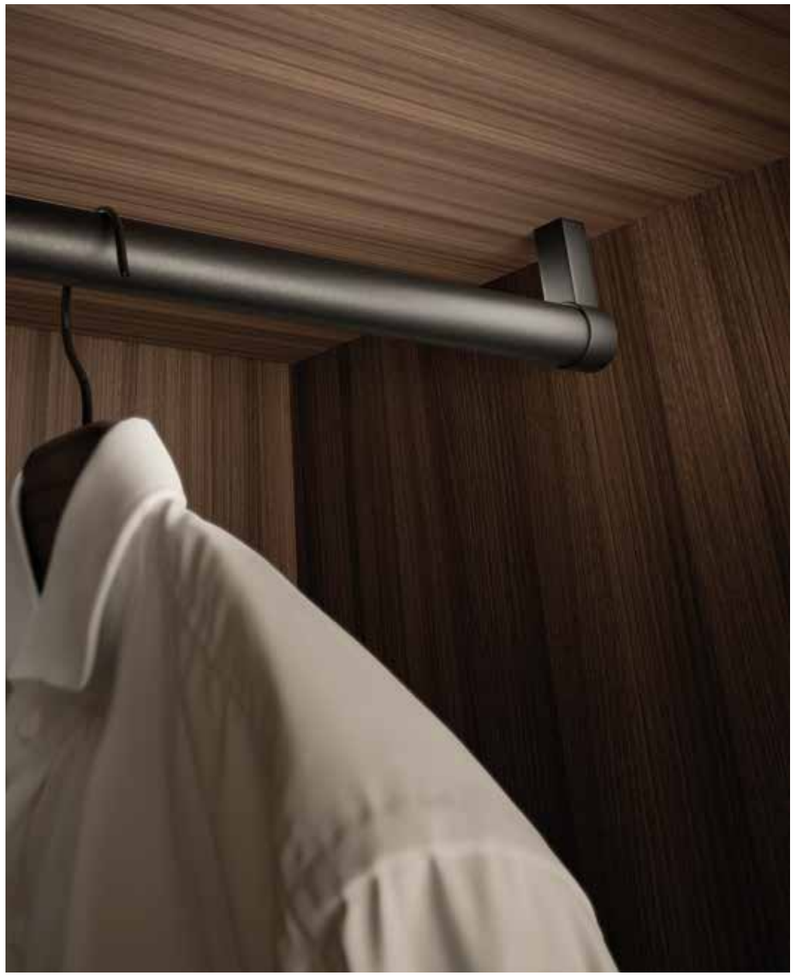

cosma

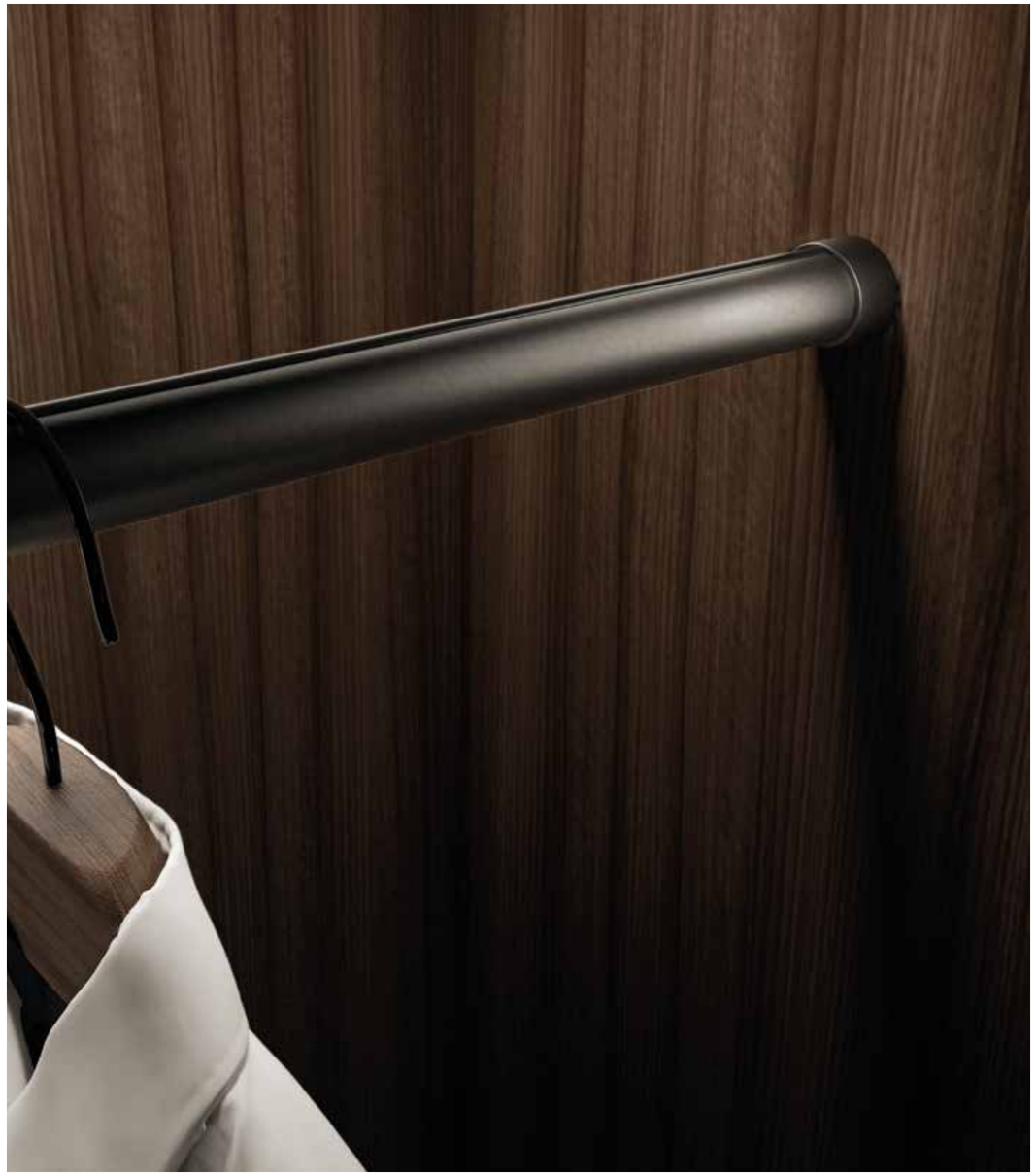

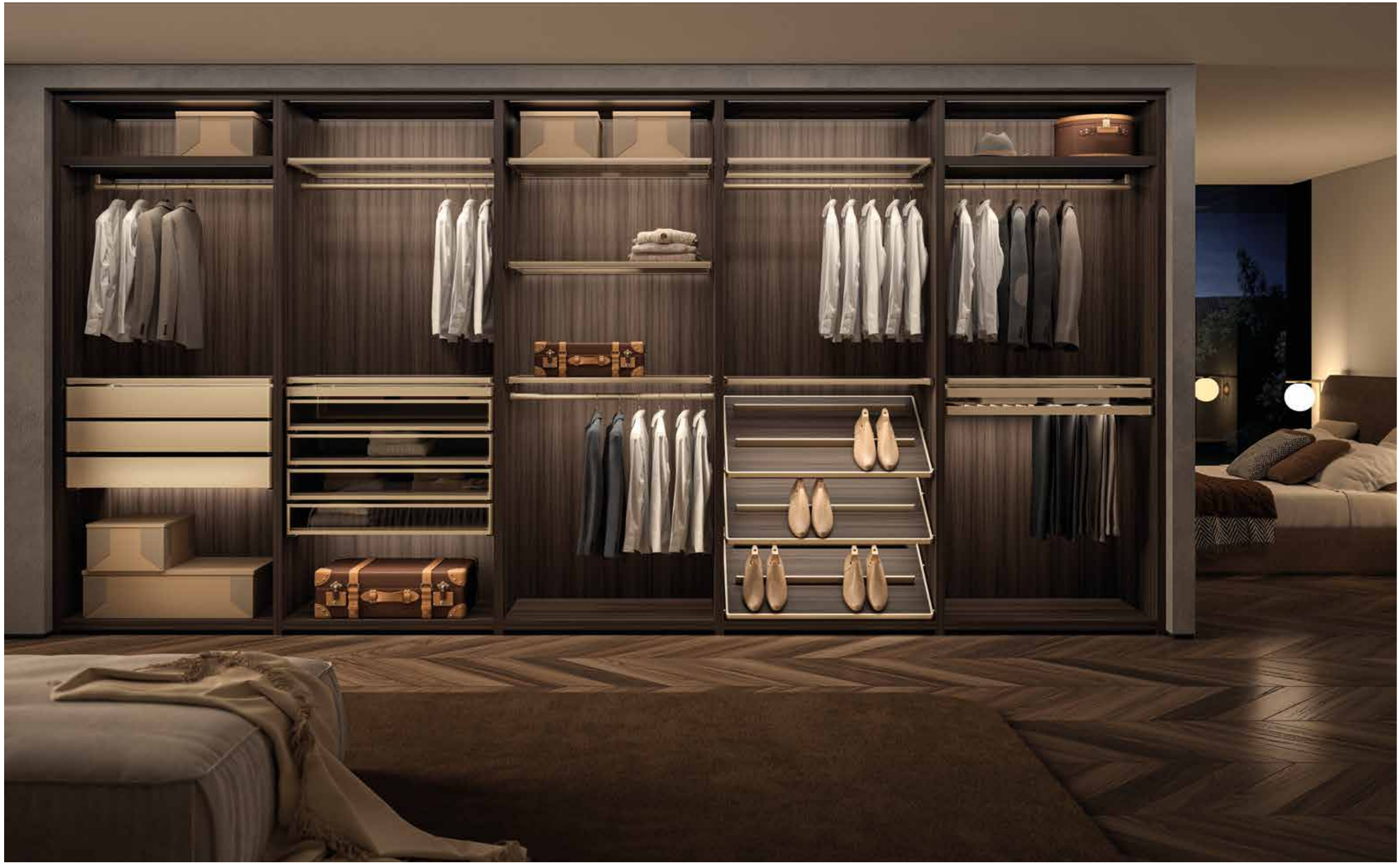

Telaio Estraibile

Il telaio estraibile è composto da due tipologie di profili. Grazie al loro design, essi offrono un pratico spazio svuotatasche, perfetto per piccoli oggetti e accessori.

ACCESSORI IN ABBINAMENTO
Ripiano
Porta pantaloni
Portascarpe
Vaschette con divisori

Completano il sistema una coppia di guide (vedi dettagli tecnici pag. 29).

Pull Out Frame

The removable frame consists of two types of aluminium profiles. Thanks to their design, the profiles offer a practical pocket emptying space, perfect for small items and accessories.

MATCHING ACCESSORIES
Shelf
Trouser rack
Shoe rack
Trays with dividers

The system is completed by a pair of guides (see technical details on page 29).

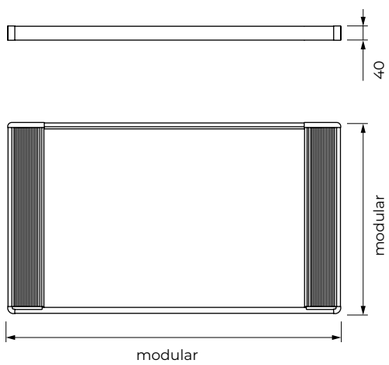

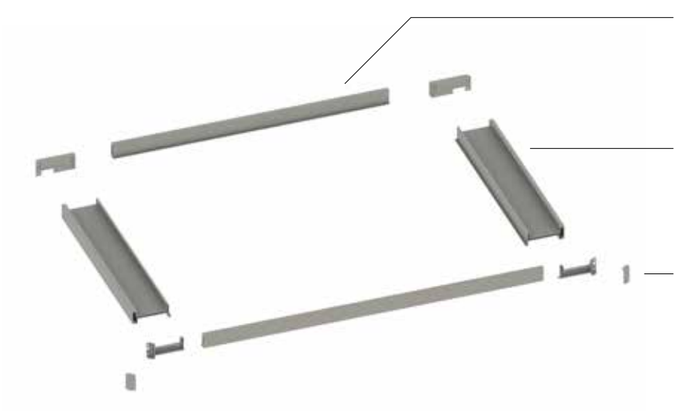

952802

Profilo alluminio per traverso
Aluminum profile for crossbar

952803

Profilo alluminio per spalle
Aluminum profile for sides

952804.CONF

Confezione kit assemblaggio
Assembly kit packaging

Accessori

Il vero potenziale del sistema MIRA, si esprime attraverso la sua gamma di accessori dedicati.

Progettati per inserirsi perfettamente nel telaio estraibile, questi complementi nascono dalla stessa filosofia costruttiva: profili con taglio dritto per un assemblaggio semplificato e veloce. Ciò garantisce all'artigiano o all'industria un'estrema facilità di gestione, lavorazione e montaggio.

La collezione comprende soluzioni specifiche come il porta pantaloni, il porta sacca, i vassoi contenitori e il profilo porta scarpe. Ogni accessorio è pensato per trasformare il telaio estraibile in una postazione di ordine mirato, permettendo di creare un'organizzazione interna perfettamente personalizzata, efficiente e sempre coerente con il design di MIRA.

Accessories

The true potential of the MIRA system is expressed through its range of dedicated accessories.

Designed to fit perfectly into the removable frame, these accessories are based on the same construction philosophy: straight-cut profiles for quick and easy assembly. This guarantees extreme ease of handling, processing and assembly for craftsmen and industry alike.

The collection includes specific solutions such as trouser hangers, bag hangers, storage trays and shoe rack profiles. Each accessory is designed to transform the removable frame into a targeted storage solution, allowing you to create a perfectly customised, efficient internal organisation that is always consistent with the MIRA design.

VASCHETTE

/ Telaio estraibile

Comode vaschette in alluminio per riporre oggetti oppure completare con divisori e contenitori. Vengono inserite in un pannello lavorato.

TRAYS

/ Pull-out frame

Convenient aluminium trays for storing items or completing with dividers and containers. Inserted into a shaped panel.

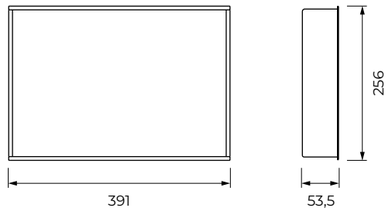

952818

Vaschetta contenitore in alluminio
Aluminium tray

DIVISORI

/ Telaio estraibile

Pensati per la custodia di gioielli, orologi e piccoli oggetti preziosi. Adatti per la vaschetta in alluminio.

DIVIDERS

/ Pull-out frame

Designed for storing jewelry, watches, and small precious items. Suitable for aluminum tray.

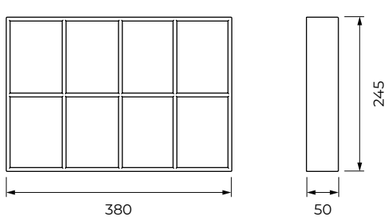

952819

Contenitore con divisori
Tray with dividers

952820

Contenitore con divisori e porta gioielli
Tray with dividers and jewellery box

PORTA PANTALONI
/ Telaio estraibile

Il porta pantaloni è composto da un profilo in alluminio con guarnizione antiscivolo e una coppia di supporti.

TROUSER HOLDER
/ Pull-out frame

The trouser hanger profile is made up of an aluminum profile with a non-slip gasket and a pair of supports.

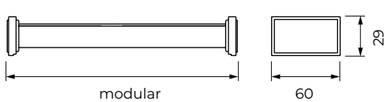

952808

Profilo alluminio tubo porta pantaloni con guarnizione

Aluminium profile for pants holder with gasket

952811.CONF

Confezione supporti

Pack of supports

PORTA SCARPE
/ Telaio estraibile / Telaio fisso

Il sistema portascarpe è composto da un profilo in alluminio con tappi, fissato al piano. Adatto anche per il ripiano fisso

SHOE RACK
/ Pull-out frame / shelf frame

The shoe rack system consists of an aluminium rail with end caps, fixed to the worktop. Also suitable for fixed shelves.

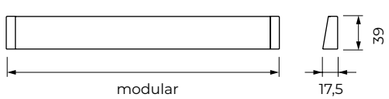

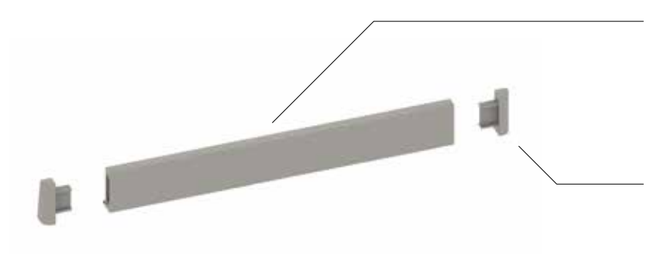

952802

Profilo alluminio porta scarpe

Aluminum shoe rack profile

952821.CONF

Confezione tappi

Pack of caps

DISTANZIALI
/ Cassetto / Telaio estraibile

Coppia di distanziali per guide di lunghezza compresa tra 450 e 500mm. Possibilità di tagliare su misura.

SPACERS
/ Drawer / Pull-out frame

Pair of spacers for guides lenght between 450 and 500mm. Possibility of cutting to size.

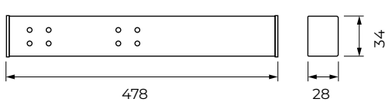

952814

Coppia di distanziali in alluminio con tappi
Pair of aluminium spacers with caps

Componenti tecnici

GUIDE COMPATIBILI

Blum TANDEM a estrazione totale con BLUMOTION - 560H

Blum MOVENTO a estrazione totale con BLUMOTION - 760H / 766H

Grass DYNAPRO Soft-Close EB 21 a estrazione totale 40kg

Hettich QUADRO V6 EB 20 a estrazione totale 30kg

Emuca SILVER a estrazione totale con chiusura soft

COMPATIBLE GUIDES

Blum TANDEM full extraction with BLUMOTION - 560H

Blum MOVENTO full extraction with BLUMOTION - 760H / 766H

Grass DYNAPRO Soft-Close EB 21 full extraction 40kg

Hettich QUADRO V6 EB 20 full extraction 30kg

Emuca SILVER full extension with soft close

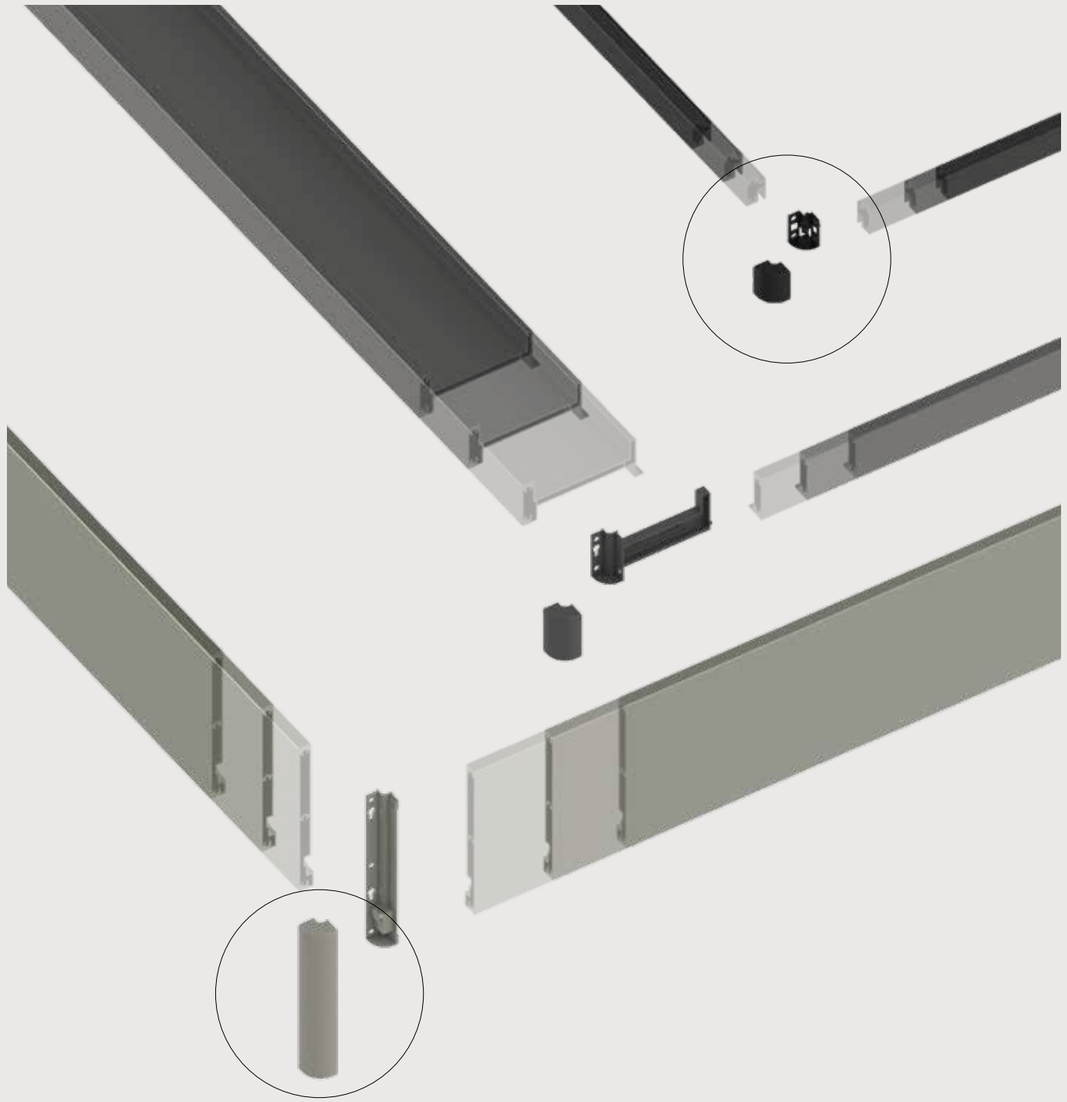

Vantaggi per l’artigiano e l’industria

Il sistema MIRA è stato progettato pensando alla semplicità operativa e all’efficienza. A differenza di altri sistemi che richiedono complesse lavorazioni, tutti i profili della serie, presentano un taglio dritto. Questa scelta riduce drasticamente i tempi di lavorazione e assemblaggio, eliminando la necessità di ulteriori costose operazioni da parte dell’artigiano o dell’industria del mobile.

Grazie alla sua concezione modulare, gli elementi del sistema MIRA offrono una straordinaria flessibilità nella gestione del su misura. Con uno sforzo minimo, il sistema si adatta a ogni dimensione e necessità del cliente, permettendo di creare soluzioni d’arredo personalizzate e ottimizzate.

Scegliere il sistema MIRA, significa offrire ai propri clienti un prodotto che unisce l’alta qualità del design italiano alla praticità di un’installazione rapida ed efficiente.

Advantages for craftsmen and industry

MIRA system has been designed with ease of use and efficiency in mind. Unlike other systems that require complex machining, all profiles in the series feature a straight cut. This choice drastically reduces machining and assembly times, eliminating the need for additional costly operations by craftsmen or the furniture industry.

Thanks to its modular design, the elements of the MIRA system offer extraordinary flexibility in customisation. With minimal effort, the system adapts to any size and customer requirement, allowing you to create personalised and optimised furnishing solutions.

Choosing MIRA system means offering your customers a product that combines the high quality of Italian design with the practicality of quick and efficient installation.

Punti di forza
/ Highlights

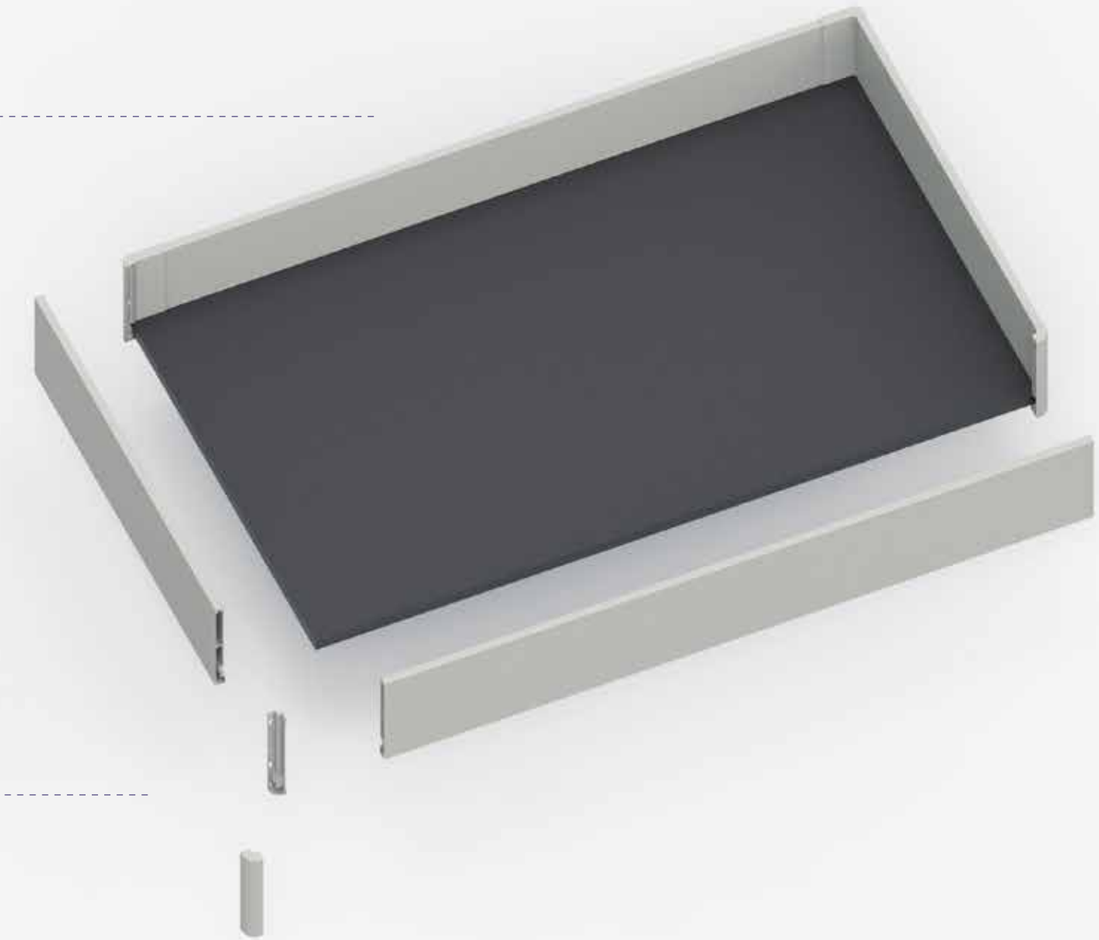

MODULARE
La lavorazione partendo dalle barre, consente di realizzare un prodotto su misura con grande facilità. Questo approccio flessibile permette di ottenere soluzioni personalizzate, anche per progetti più complessi, garantendo un risultato preciso e di alta qualità.

MODULAR
Processing starting from the bars allows you to create a customized product with great ease. This flexible approach allows you to obtain customized solutions, even for more complex projects, guaranteeing a precise and high-quality result.

MONTAGGIO FACILE
L'assemblaggio avviene in modo semplice, unendo i quattro profili con i relativi angolari.
Questa struttura garantisce robustezza senza compromettere la qualità e il design del prodotto.

EASY ASSEMBLY
Assembly takes place simply, joining the four profiles with the relative corners.
This structure ensures sturdiness without compromising the quality and design of the product.

SPIGOLI MORBIDI
L'armonia del design incontra il piacere del tatto: un'estetica fluida, progettata per definire standard di alta qualità.

SOFT EDGES
Harmonious design meets tactile pleasure: a fluid aesthetic, designed to set high standards of quality.

RICICLABILE
La facilità di montaggio di MIRA comporta anche una semplicità di smontaggio. Questo permette di sostituire facilmente i singoli elementi in caso di necessità e facilita il corretto smaltimento differenziato favorendo il riciclo delle componenti in alluminio.

RECYCLABLE
The ease of assembly of MIRA also means ease of disassembly. This allows individual elements to be easily replaced if necessary and facilitates the correct separate disposal of materials, and encouraging the recycling of aluminum components.

Profili rivestiti
Coated profiles

Finiture
/ Finishing

Alluminio / Aluminum

Brushed Black / 20C

Anodizzazione
Anodising

Champagne / 24P

Verniciatura a polvere
Powder coating

Cast Iron / 66P

Verniciatura a polvere
Powder coating

Zama / Zamak

Black Lava / 20M

Verniciatura base acqua
Water-based paint

Champagne / 24A

Verniciatura base acqua
Water-based paint

Cast Iron / 66R

Verniciatura base acqua
Water-based paint

Pelle / Leather

Beige

Dark brown

CTL 13 REV.01 03.26

COSMA DI O.CITTERIO S.R.L.

via Marconi, 15 23893 Cassago Brianza (LC)
T. +39 039 9210660
cosma@gruppocosma.com
cosma.design

cosma.design

Instagram

Imagini e contenuti sono di proprietà di COSMA di O. Citterio S.r.l.
Ne è vietata la vendita, la riproduzione totale o parziale
e qualsiasi uso non espressamente autorizzato per iscritto.
MIRA è un prodotto brevettato.

Images and contents are the property of COSMA di O. Citterio S.r.l.
Its sale, total or partial reproduction and any use not expressly
authorized in writing is prohibited.
MIRA is a patented product.