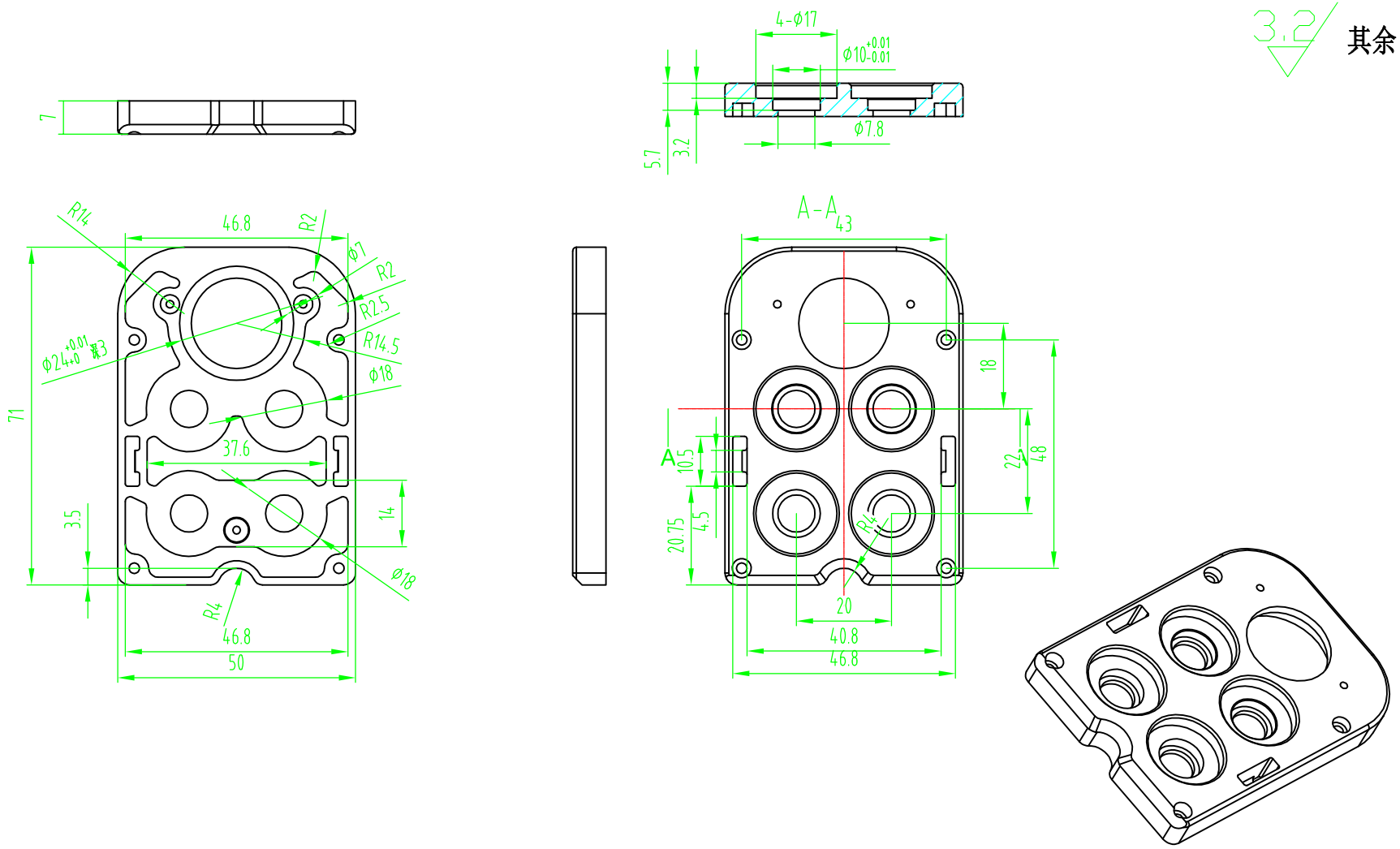

其余

公差

.X ±0.06
.XX ±0.04
.XXX ±0.02

所属产品号	
#	
所属整件号	
IG	
MX	
序 号	

技术要求

1. 未注形状公差应符合GB1184-80的要求
2. 未注倒角0.5，未注倒圆0.5
3. 表面应光洁，不允许有裂纹、锋边、毛刺、凹坑、碰伤和明显划伤等缺陷。

标记	数量	更改单号	签 名	日 期	Lnstrument Base Plate	MK-08-801		
设 计						阶段标记	质 量	比 例
审 核						S		1:1
工 艺						第 1 张		共 1 张
标准化					7075			
批 准								

格式：G22

其余

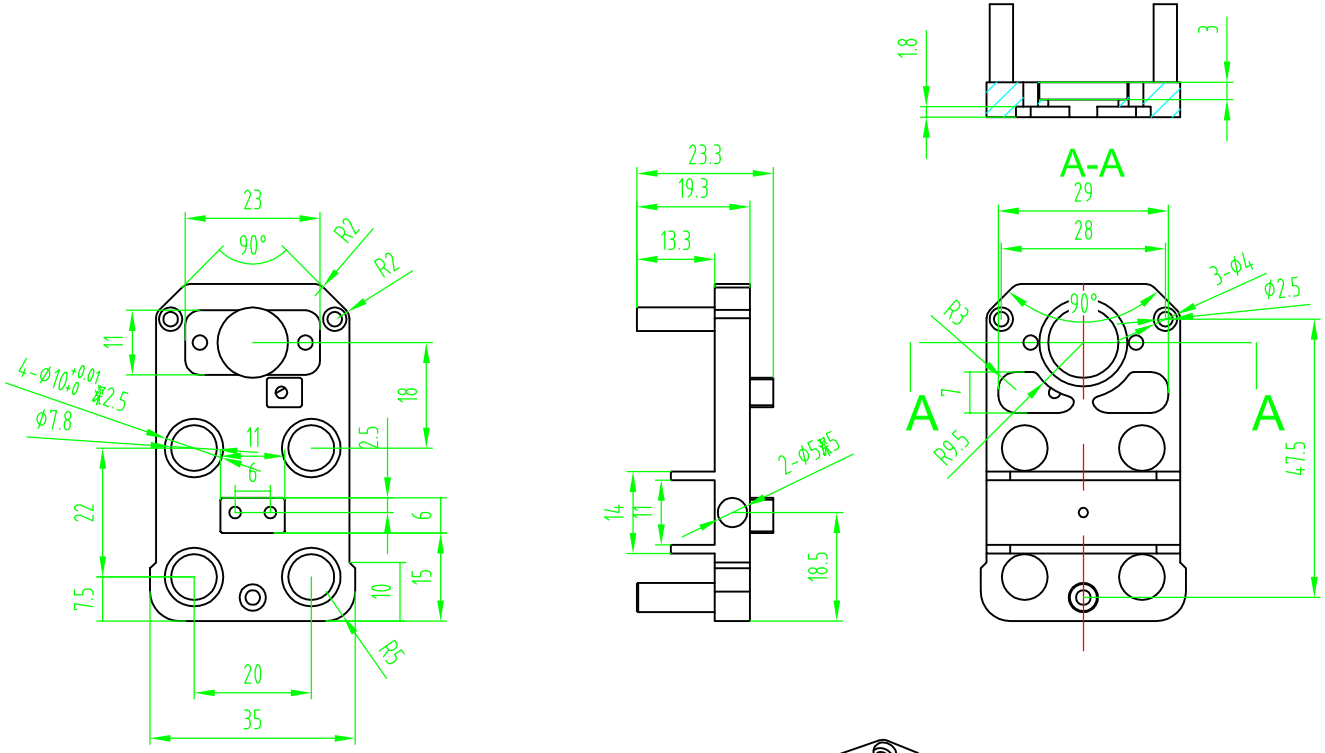

公差

.X ±0.06
.XX ±0.04
.XXX ±0.02

所属产品号	
#	
所属整件号	
IG	
MX	
序 号	

技术要求

1. 未注形状公差应符合GB1184-80的要求
2. 未注倒角0.5，未注倒圆0.5
3. 表面应光洁，不允许有裂纹、锋边、毛刺、凹坑、碰伤和明显划伤等缺陷。

标记	数量	更改单号	签 名	日 期	Equipment Middle Plate	MK-08-802		
设 计						阶段标记	质 量	比 例
审 核						S		1:1
工 艺								
					7075	第 1 张		共 1 张
标准化								
批 准								

格式：G22

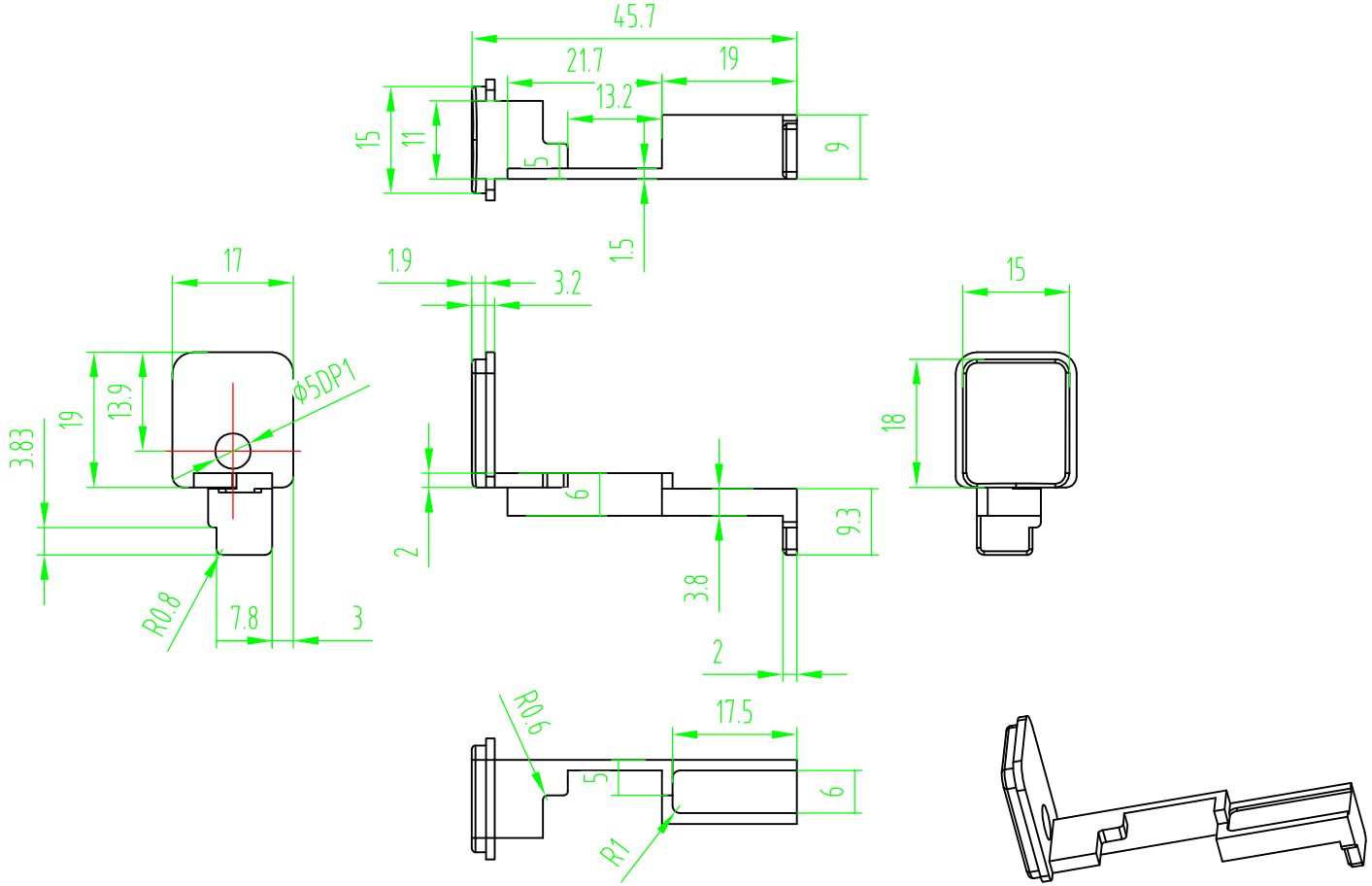

3.2 其余

公差

.X ±0.06
.XX ±0.04
.XXX ±0.02

所属产品号
#
所属整件号
IG MX
序 号

技术要求

1. 未注形状公差应符合GB1184-80的要求
2. 未注倒角0.5，未注倒圆0.5
3. 表面应光洁，不允许有裂纹、锋边、毛刺、凹坑、碰伤和明显划伤等缺陷。

标记	数量	更改单号	签 名	日 期	Tool Buckle	MK-08-803		
设 计						阶段标记	质 量	比 例
审 核						S		1:1
工 艺								
					7075	第 1 张	共 1 张	
标准化								
批 准								

格式：G22

其余

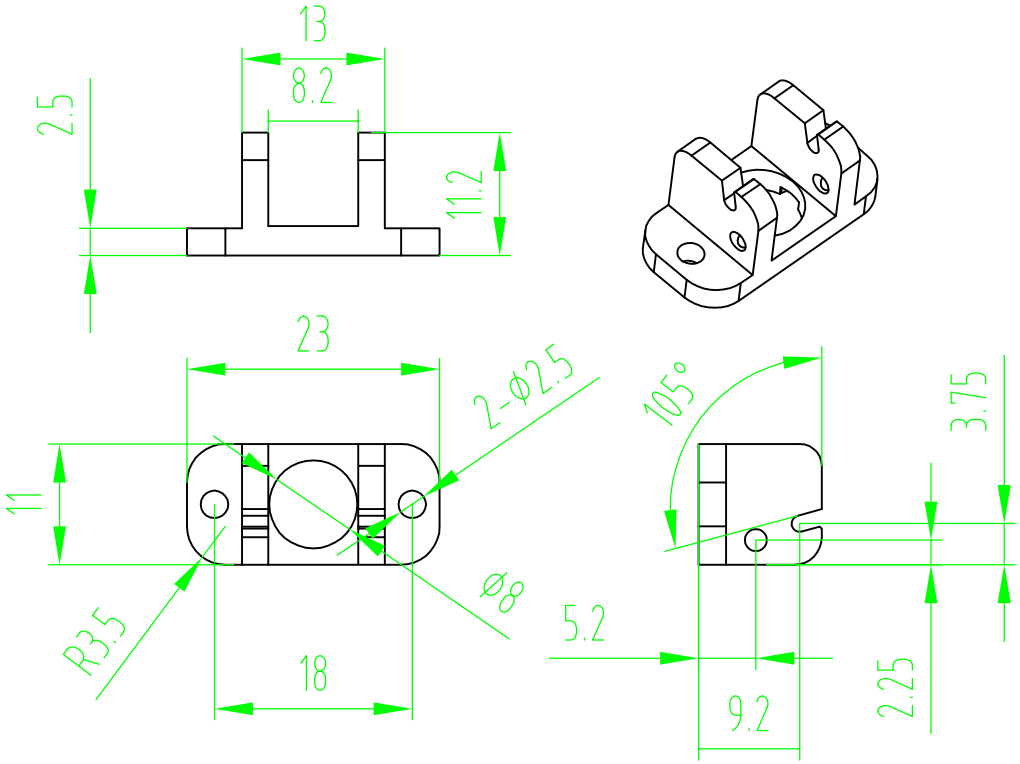

公差

.X ±0.06
.XX ±0.04
.XXX ±0.02

所属产品号
#
所属整件号
IG MX
序 号

技术要求

1. 未注形状公差应符合GB1184-80的要求
2. 未注倒角0.3， 未注倒圆0.2
3. 表面光洁0.8
4. 表面应光洁，不允许有裂纹、锋边、毛刺、凹坑、碰伤和明显划伤等缺陷。

标记	数量	更改单号	签 名	日 期	Guide Wheel Bracket	MK-08-804		
设 计						阶段标记	质 量	比 例
审 核						S		1:1
工 艺								
					7075	第 1 张	共 1 张	
标准化								
批 准								

格式：G22

3.2 其余

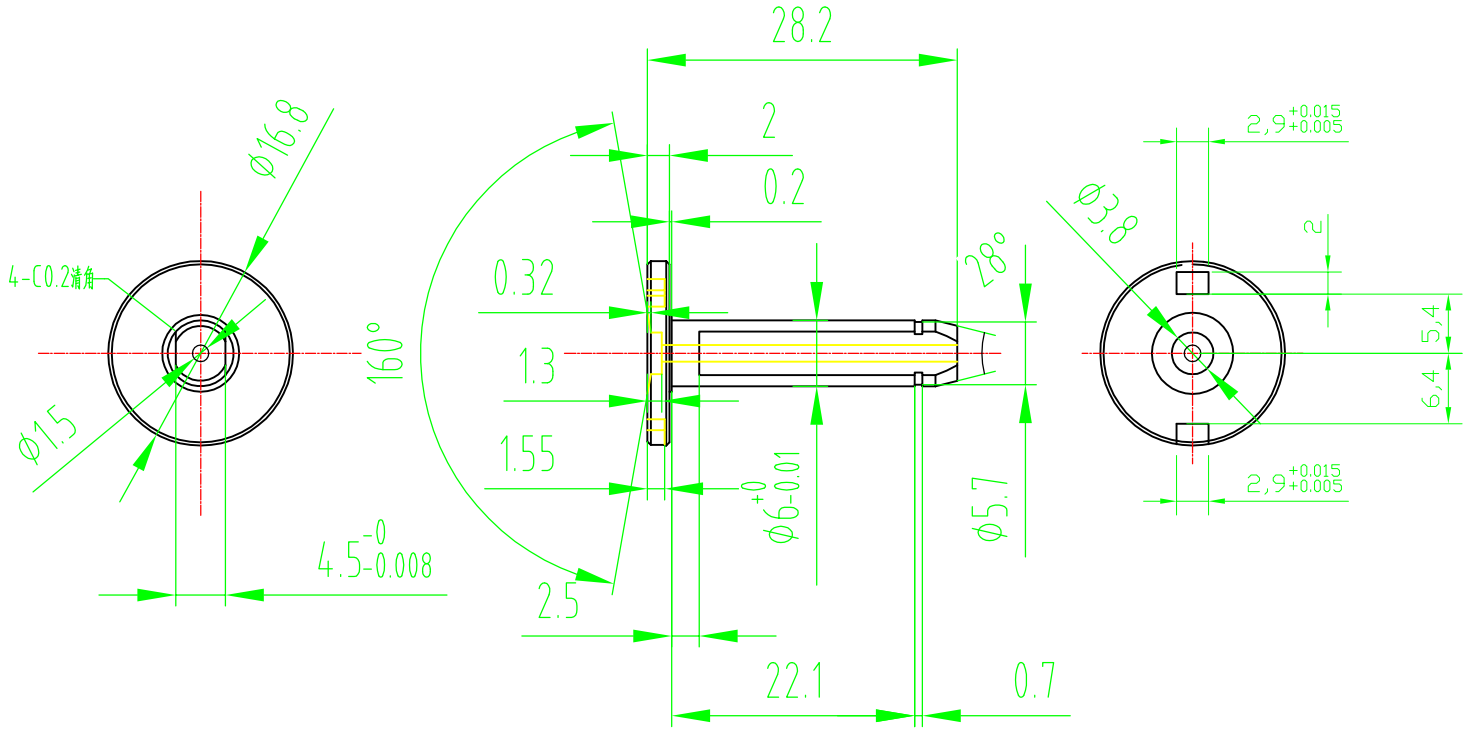

公差

.X ±0.06
.XX ±0.04
.XXX ±0.02

技术要求

1. 未注形状公差应符合GB1184-80的要求
2. 未注倒角0.3， 未注倒圆0.2
3. 表面光洁0.8
4. 表面应光洁，不允许有裂纹、锋边、毛刺、凹坑、碰伤和明显划伤等缺陷。

所属产品号					Gear Shaft	MK-08-805
#						
所属整件号	标记	数量	更改单号	签 名	日 期	阶段标记 / 质 量 / 比 例
IG MX	设 计					S / 1:1
序 号	审 核					
	工 艺					第 1 张 / 共 1 张
	标准化				7075	
	批 准					

格式：G22

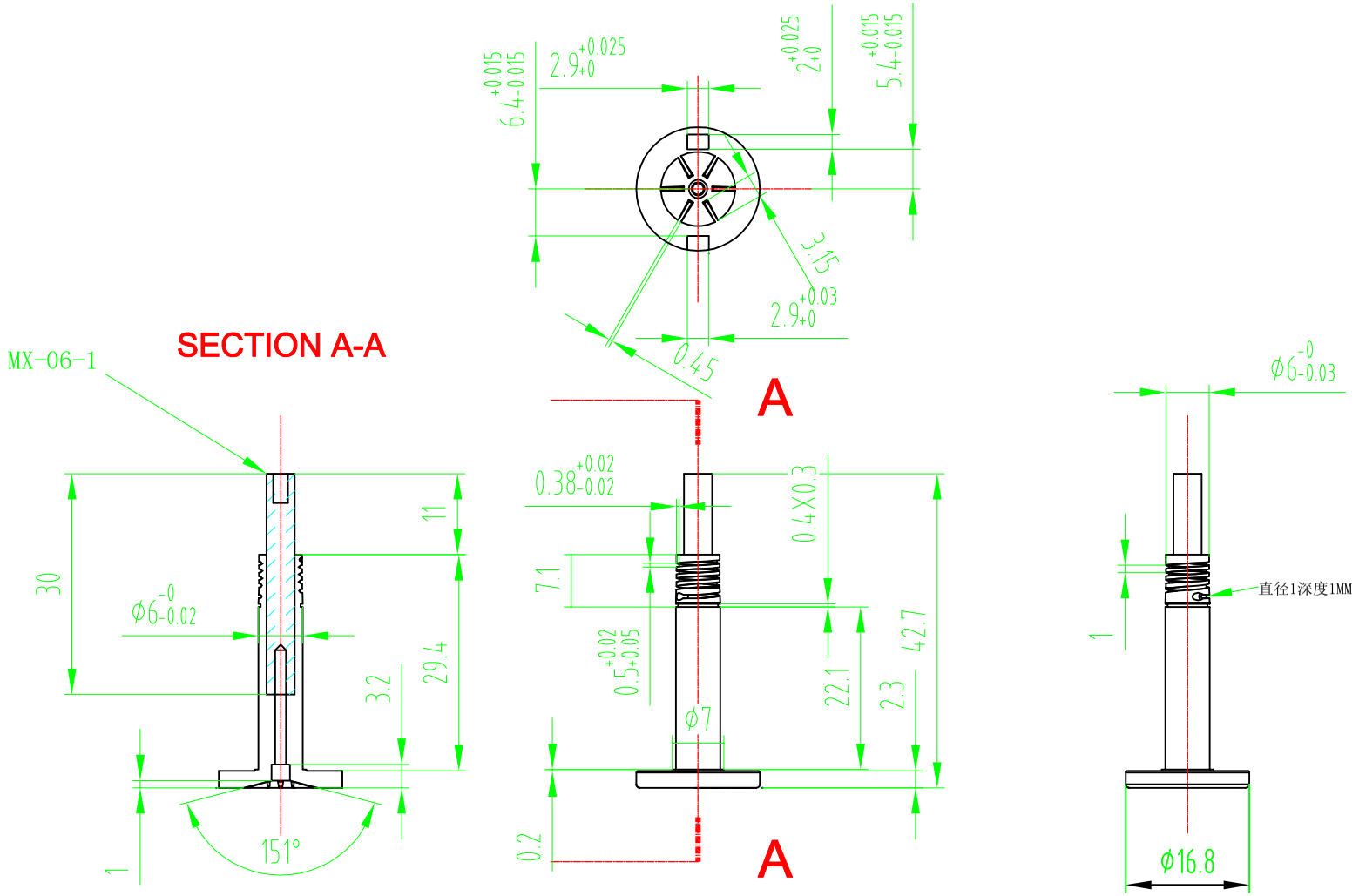

公差

.X ±0.06
.XX ±0.04
.XXX ±0.02

所属产品号	
#	
所属整件号	
IG	
MX	
序 号	

技术要求

1. 未注形状公差应符合GB1184-80的要求
2. 未注倒角0.3， 未注倒圆0.2
3. 表面光洁0.8
4. 表面应光洁，不允许有裂纹、锋边、毛刺、凹坑、碰伤和明显划伤等缺陷。

标记	数量	更改单号	签 名	日 期	Spool	MK-08-806		
设 计						阶段标记	质 量	比 例
审 核						S		1:1
工 艺								
					钛合金 PEI	第 1 张		共 1 张
标准化								
批 准								

格式：G22

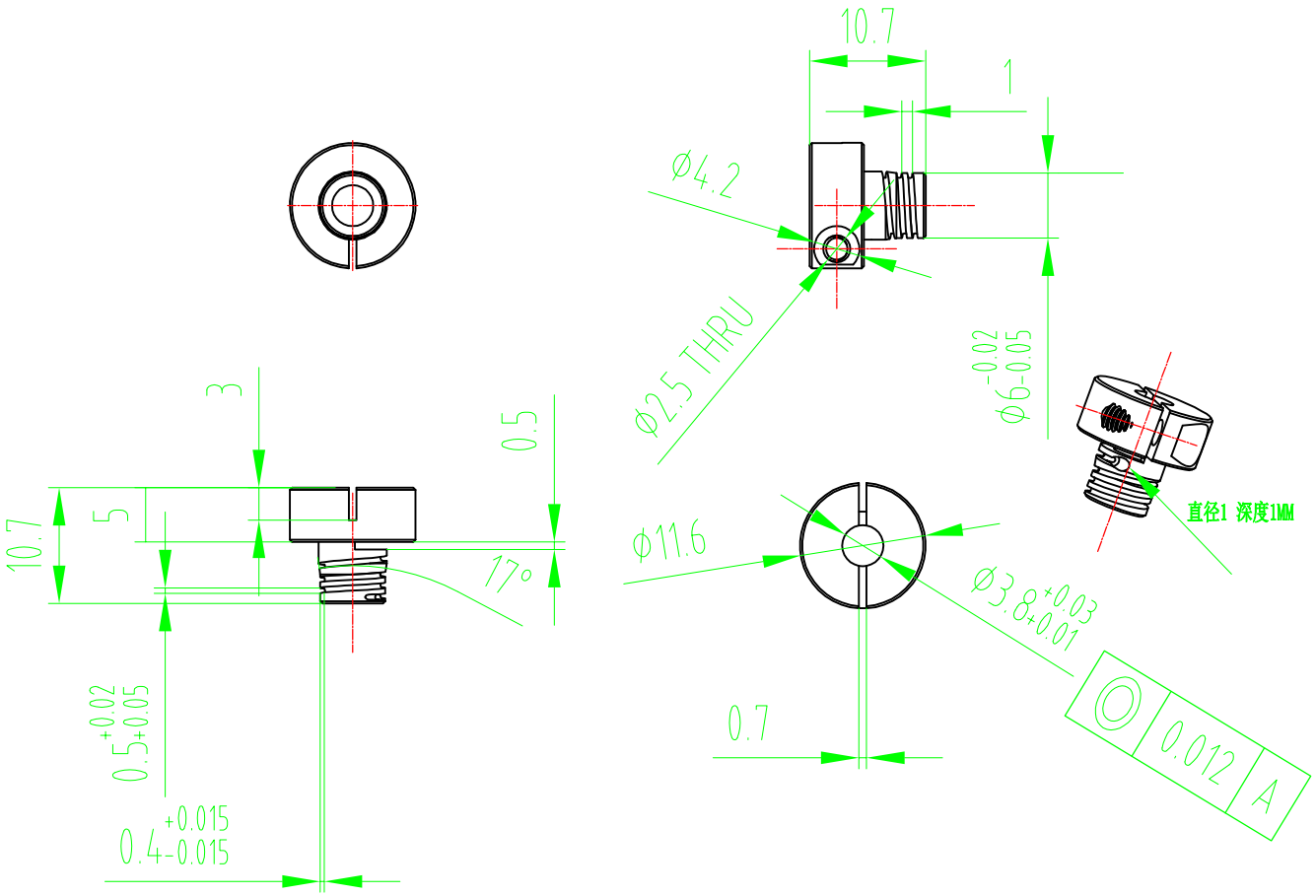

公差

.X ±0.06
.XX ±0.04
.XXX ±0.02

所属产品号	
#	
所属整件号	
IG	
MX	
序 号	

技术要求

1. 未注形状公差应符合GB1184-80的要求
2. 未注倒角0.3， 未注倒圆0.2
3. 表面硬质氧化.
4. 表面应光洁，不允许有裂纹、锋边、毛刺、凹坑、碰伤和明显划伤等缺陷。

标记	数量	更改单号	签 名	日 期	Winding Locking Shaft	MK-08-807		
设 计						阶段标记	质 量	比 例
审 核						S		1:1
工 艺						第 1 张		共 1 张
标准化					7075			
批 准								

格式：G22

1.6 其余

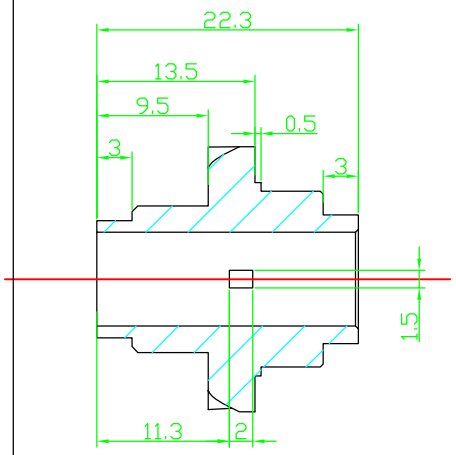

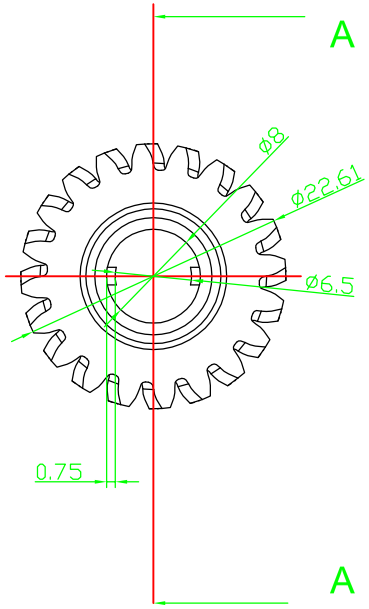

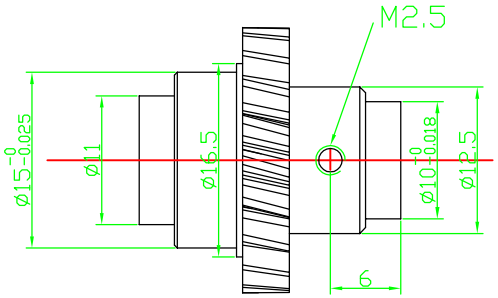

SECTION A-A

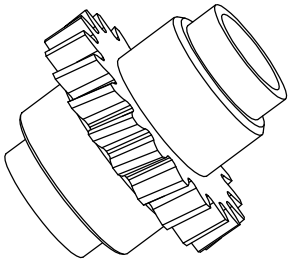

齿 轮 参 数	
法向模数m	1
齿数z	20
斜度	14°
压力角 α	20°
精度等级GB23 63—80	7级
旋转方向	右

公差

.X ±0.06
.XX ±0.04
.XXX ±0.02

所属产品号
#
所属整件号
IG MX
序 号

技术要求

1. 未注形状公差应符合GB1184-80的要求
2. 调质 HBS 200-280
3. 表面光洁0.8，未注倒角0.3，未注倒圆0.2
4. 表面应光洁，不允许有裂纹、锋边、毛刺、凹坑、碰伤和明显划伤等缺陷。

标记	数量	更改单号	签 名	日 期	Gear 1	MK-08-808		
设 计						阶段标记	质 量	比 例
审 核						S		1:1
工 艺								
					S45C	第 1 张	共 1 张	
标准化								
批 准								

格式：G22

1.6 其余

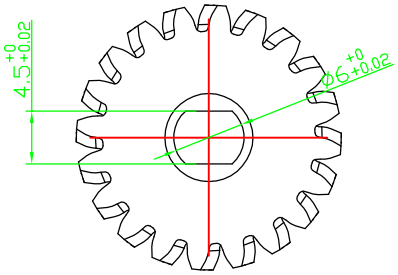

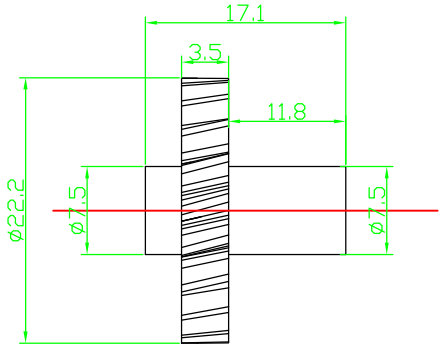

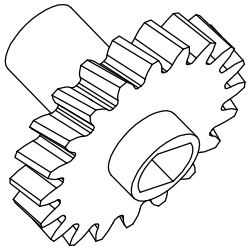

齿 轮 参 数	
法向模数m	1
齿数z	20
斜度	14°
压力角 α	20°
精度等级GB23 63—80	7级
旋转方向	左

公差

.X ±0.06
.XX ±0.04
.XXX ±0.02

所属产品号

#

所属整件号

IG
MX

序 号

技术要求

1. 未注形状公差应符合GB1184-80的要求
2. 调质 HBS 200-280
3. 表面光洁0.8，未注倒角0.3，未注倒圆0.2
4. 表面应光洁，不允许有裂纹、锋边、毛刺、凹坑、碰伤和明显划伤等缺陷。

标记	数量	更改单号	签 名	日 期	Gear 2	MK-08-809		
设 计						阶段标记	质 量	比 例
审 核						S		1:1
工 艺						第 1 张		共 1 张
标准化					S45C			
批 准								

格式：G22

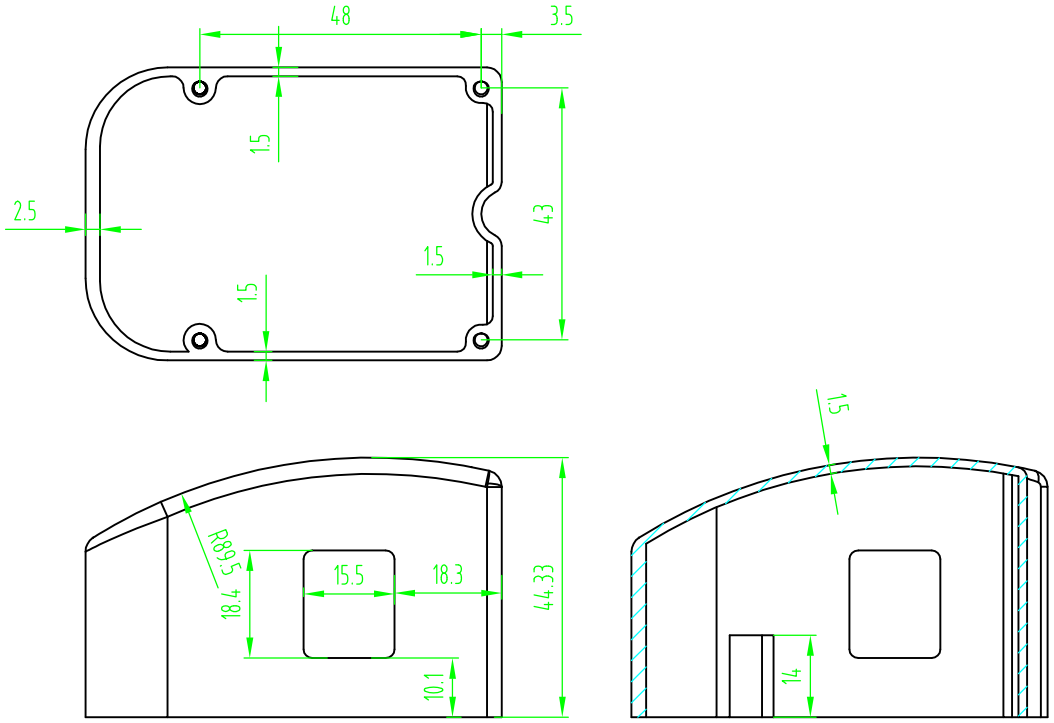

A-A

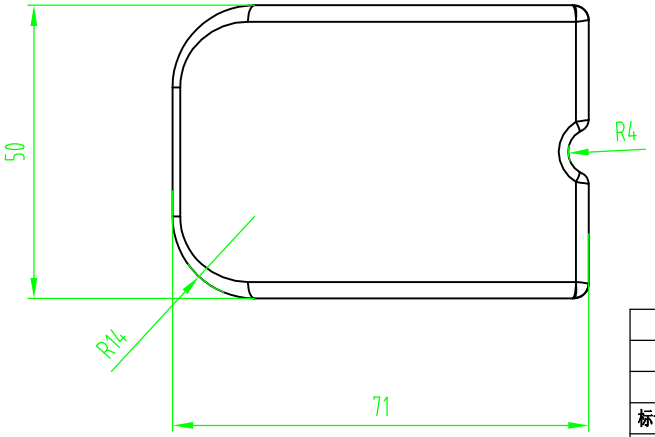

3.2 其余

公差

.X ±0.06
.XX ±0.04
.XXX ±0.02

所属产品号
#
所属整件号
IG MX
序 号

技术要求

1. 未注形状公差应符合GB1184-80的要求
2. 表面应光洁，不允许有裂纹、锋边、毛刺、凹坑、碰伤和明显划伤等缺陷。

标记	数量	更改单号	签 名	日 期	Equipment Cover	MK-08-810		
设 计						阶段标记	质 量	比 例
审 核						S		1:1
工 艺								
					ABS	第 1 张	共 1 张	
标准化								
批 准								

格式：G22

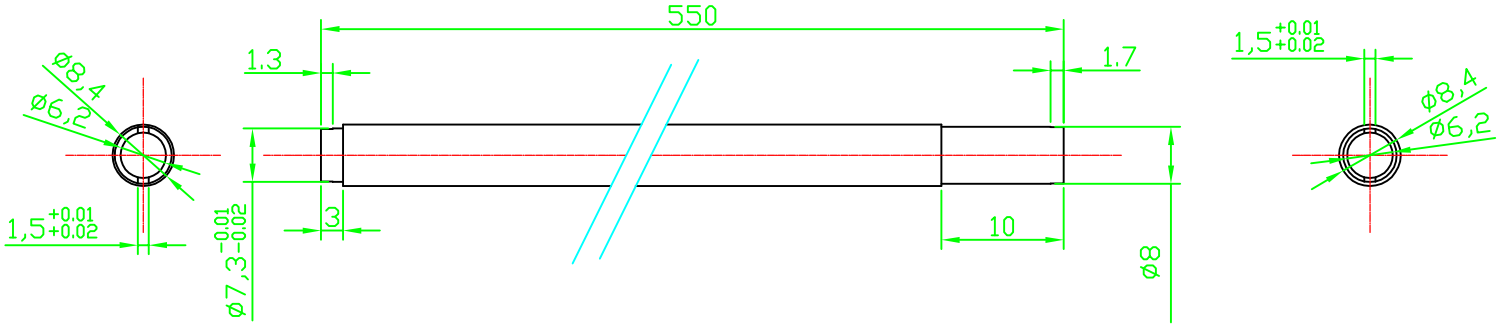

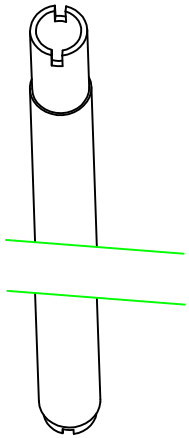

3.2 其余

公差

.X ±0.06
.XX ±0.04
.XXX ±0.02

所属产品号
#
所属整件号
IG MX
序 号

技术要求

1. 未注形状公差应符合GB1184-80的要求
2. 未注倒角0.5，未注倒圆0.5
3. 表面应光洁，不允许有裂纹、锋边、毛刺、凹坑、碰伤和明显划伤等缺陷。

标记	数量	更改单号	签 名	日 期	Pipe	MK-08-811		
设 计						阶段标记	质 量	比 例
审 核						S		1:1
工 艺								
					碳钎维	第 1 张	共 1 张	
标准化								
批 准								

格式：G22

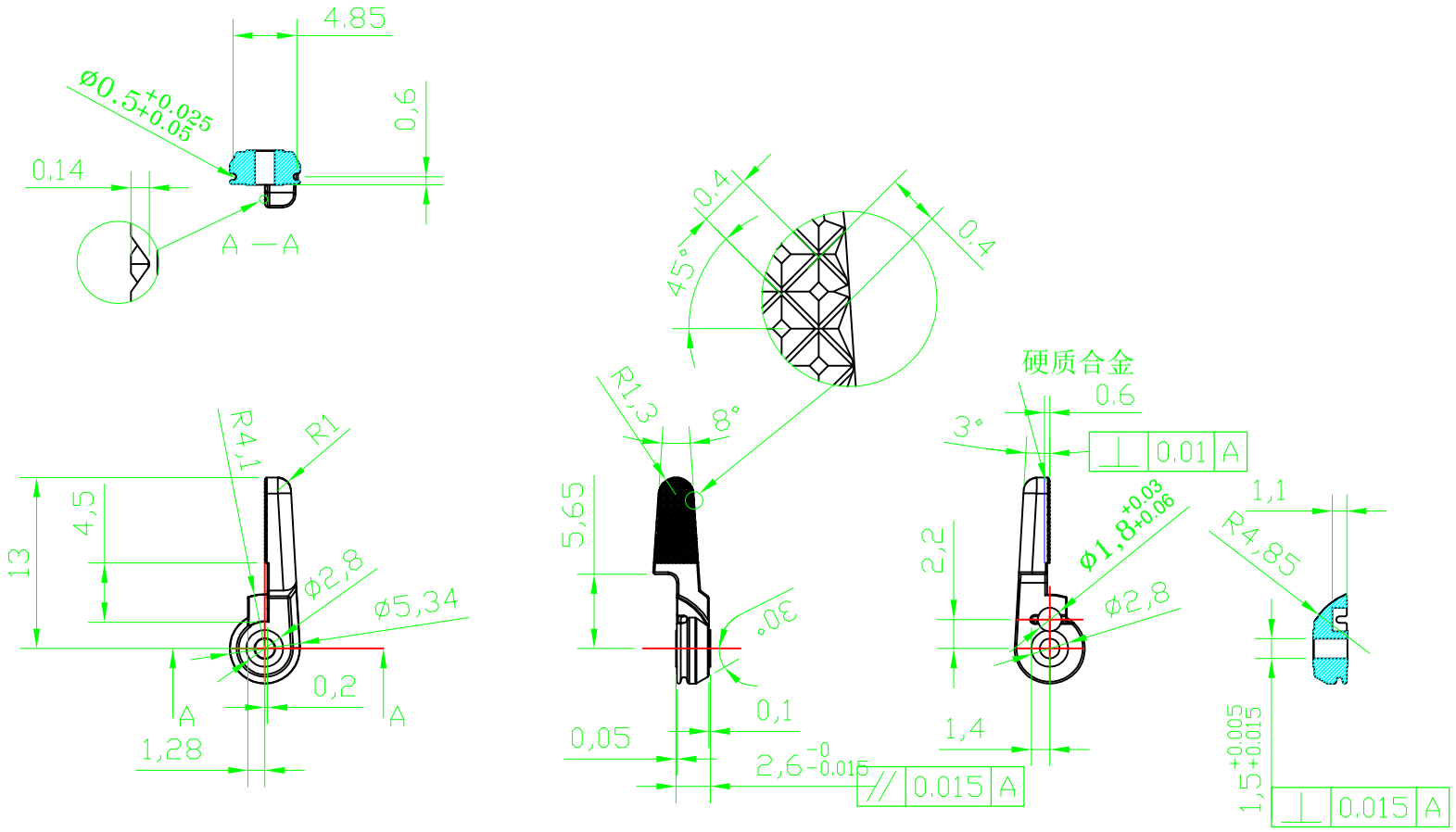

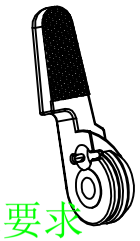

技术要求

1. 未注形状公差应符合GB1184-80的要求
2. 未注倒角0.1，未注倒圆0.2
3. 表面应光洁，不允许有裂纹、锋边、毛刺、凹坑、碰伤和明显划伤等缺陷。

所属产品号	#
所属整件号	IG MX
序　号	

标记	数量	更改单号	签 名	日 期	Needle Holder	MK-08-812		
设 计						阶段标记	质 量	比 例
审 核						S		1:1
工 艺								
					40CR13/硬质合金	第 1 张	共 1 张	
标准化								
批 准								

格式：G22

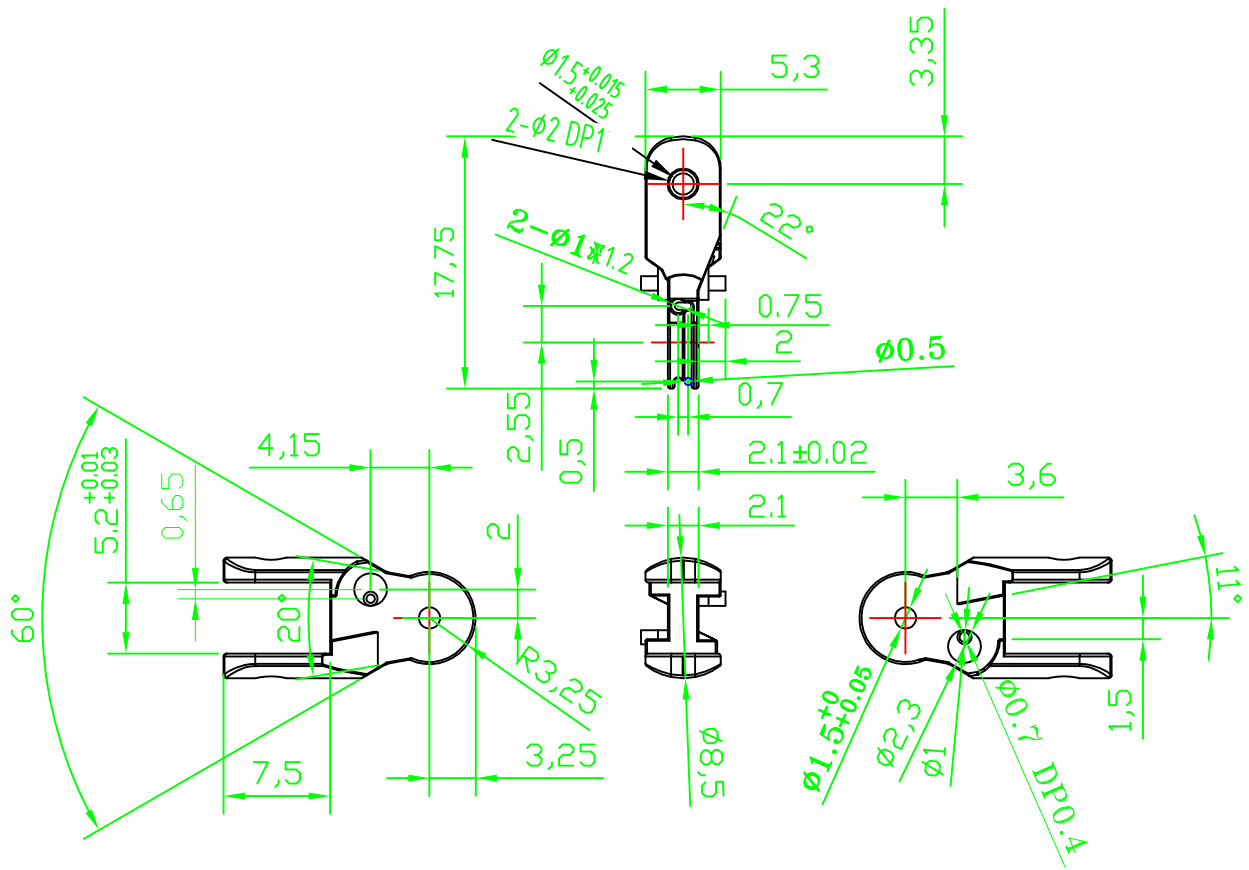

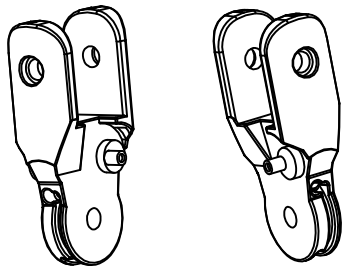

技术要求

1. 未注形状公差应符合GB1184-80的要求
2. 未注倒角0.1，未注倒圆0.2
3. 表面应光洁，不允许有裂纹、锋边、毛刺、凹坑、碰伤和明显划伤等缺陷。

所属产品号						
#						
所属整件号						
IG MX						
序　号						

					Clamp Base 1	MK-08-813
标记	数量	更改单号	签 名	日 期		
设 计						阶段标记 / 质 量 / 比 例
审 核						S / / 1:1
工 艺						
					SUS630	第 1 张 / 共 1 张
标准化						
批 准						

格式：G22

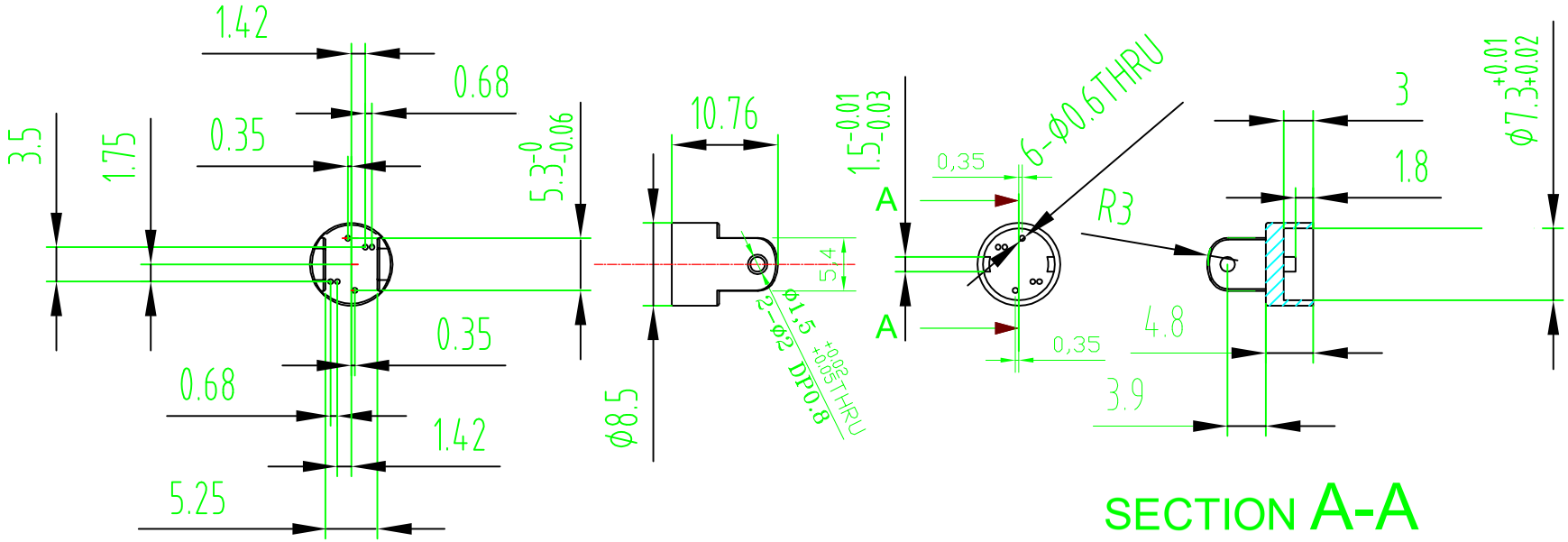

技术要求

1. 未注形状公差应符合GB1184-80的要求
2. 未注倒角0.1，未注倒圆0.2
3. 表面应光洁，不允许有裂纹、锋边、毛刺、凹坑、碰伤和明显划伤等缺陷。

所属产品号	#
所属整件号	IG MX
序　号	

标记	数量	更改单号	签 名	日 期	Clamp Base 2	MK-08-814		
设 计						阶段标记	质 量	比 例
审 核						S		1:1
工 艺								
					SUS630	第 1 张	共 1 张	
标准化								
批 准								

格式：G22

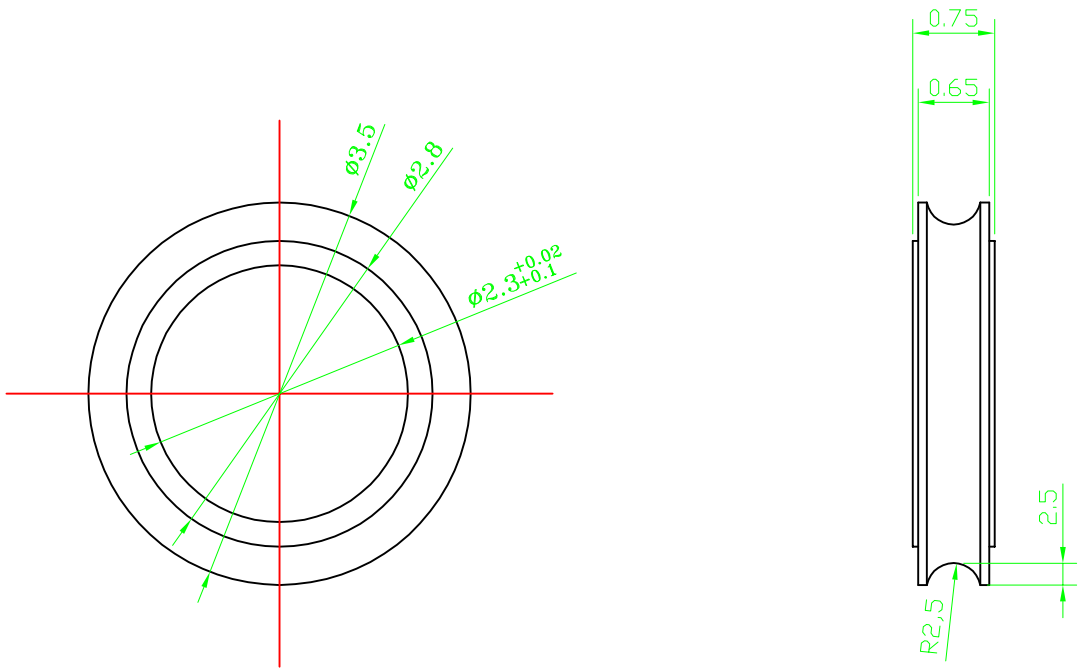

1:10

技术要求

1. 未注形状公差应符合GB1184-80的要求
2. 未注倒角0.1,未注倒圆0.2
3. 表面应光洁，不允许有裂纹、锋边、毛刺、凹坑、碰伤和明显划伤等缺陷。

所属产品号						
#						
所属整件号	标记	数量	更改单号	签 名	日 期	Guide Wheel 1
IG MX	设 计					
	审 核					
序 号	工 艺					
	标准化					SUS630
	批 准					

MK-08-815			
阶段标记	质 量	比 例	
S		1:1	
第 1 张	共 1 张		

格式：G22

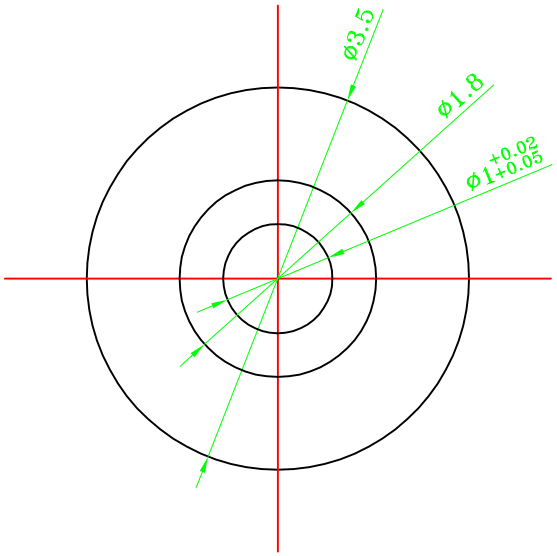

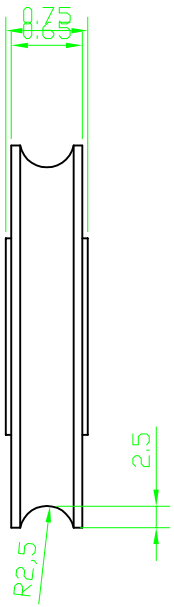

1:10

技术要求

1. 未注形状公差应符合GB1184-80的要求
2. 未注倒角0.1，未注倒圆0.2
3. 表面应光洁，不允许有裂纹、锋边、毛刺、凹坑、碰伤和明显划伤等缺陷。

所属产品号						
#						
所属整件号	标记	数量	更改单号	签 名	日 期	Guide Wheel 2
IG MX	设 计					
	审 核					
序 号	工 艺					
	标准化					SUS630
	批 准					

MK-08-816			
阶段标记	质 量	比 例	
S		1:1	
第 1 张	共 1 张		

格式：G22

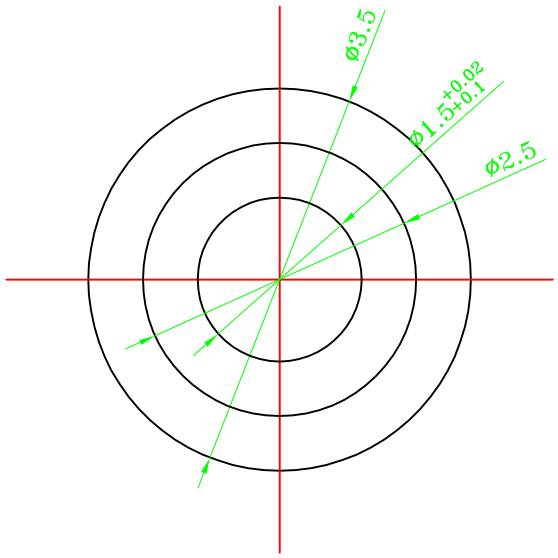

1:10

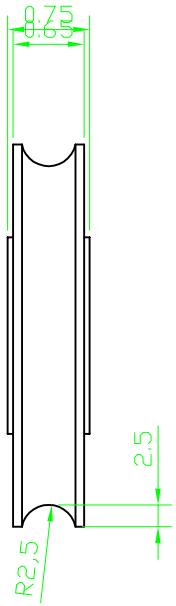

技术要求

1. 未注形状公差应符合GB1184-80的要求
2. 未注倒角0.1，未注倒圆0.2
3. 表面应光洁，不允许有裂纹、锋边、毛刺、凹坑、碰伤和明显划伤等缺陷。

					Guide Wheel 3	MK-08-817
标记	数量	更改单号	签 名	日 期		
设 计						阶段标记 / 质 量 / 比 例
审 核						S / / 1:1
工 艺						
					SUS630	第 1 张 / 共 1 张
标准化						
批 准						

所属产品号	#
所属整件号	IG MX
序 号	

格式：G22

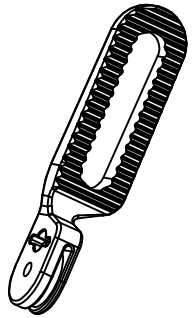

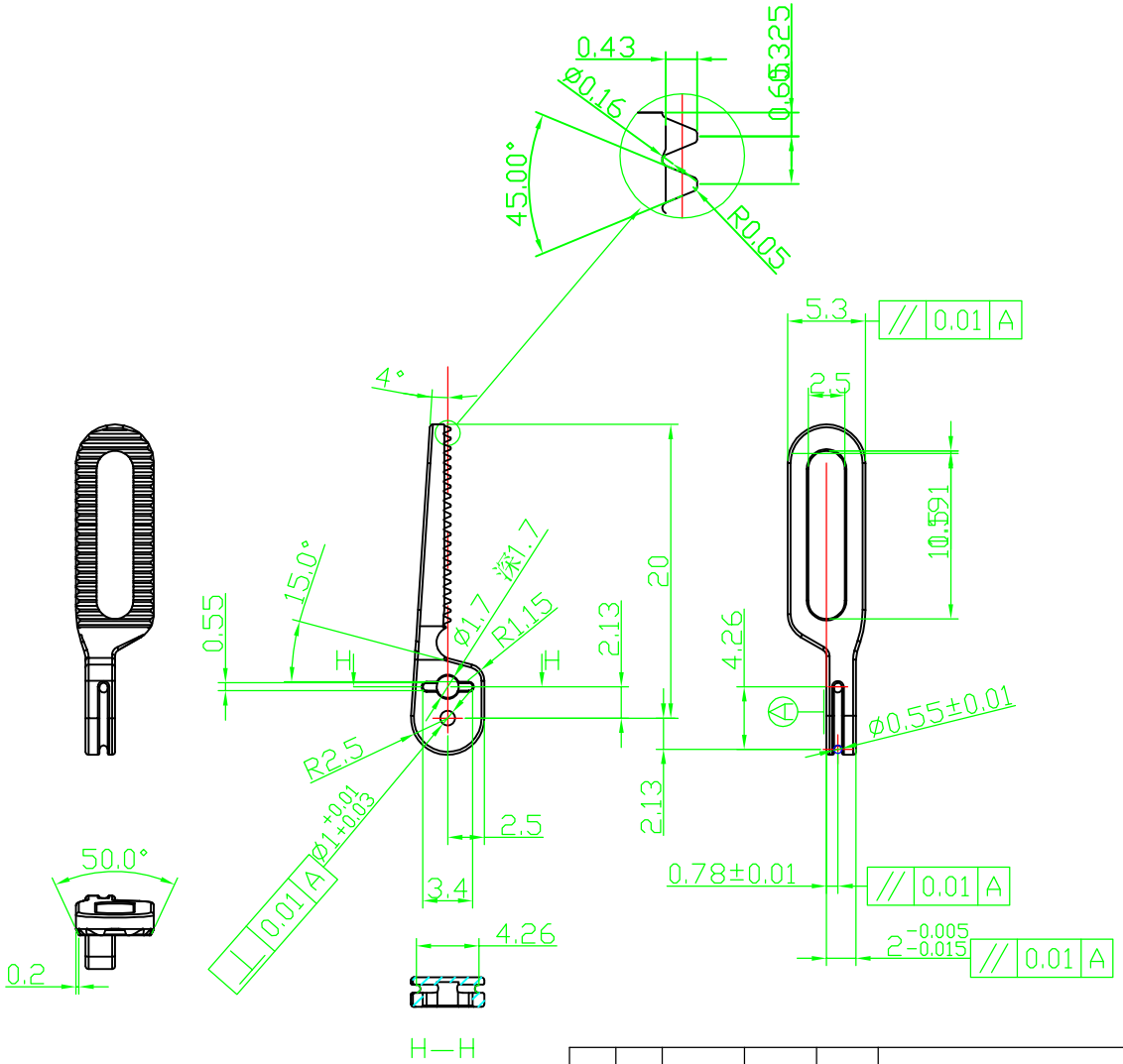

0.8 其余

公差

.X	±0.06
.XX	±0.04
.XXX	±0.02

所属产品号
#
所属整件号
IG
MX
序 号

技术要求

1. 未注形状公差应符合GB1184-80的要求
2. 未注倒角0.3,未注倒圆0.2
3. 表面应光洁，不允许有裂纹、锋边、毛刺、凹坑、碰伤和明显划伤等缺陷。

标记	数量	更改单号	签 名	日 期	Duckbill Pliers 1	MK-08-818		
设 计						阶段标记	质 量	比 例
审 核						S		1:1
工 艺								
						第 1 张	共 1 张	
标准化					40CR13			
批 准								

格式：G22

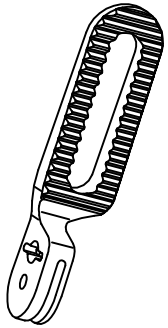

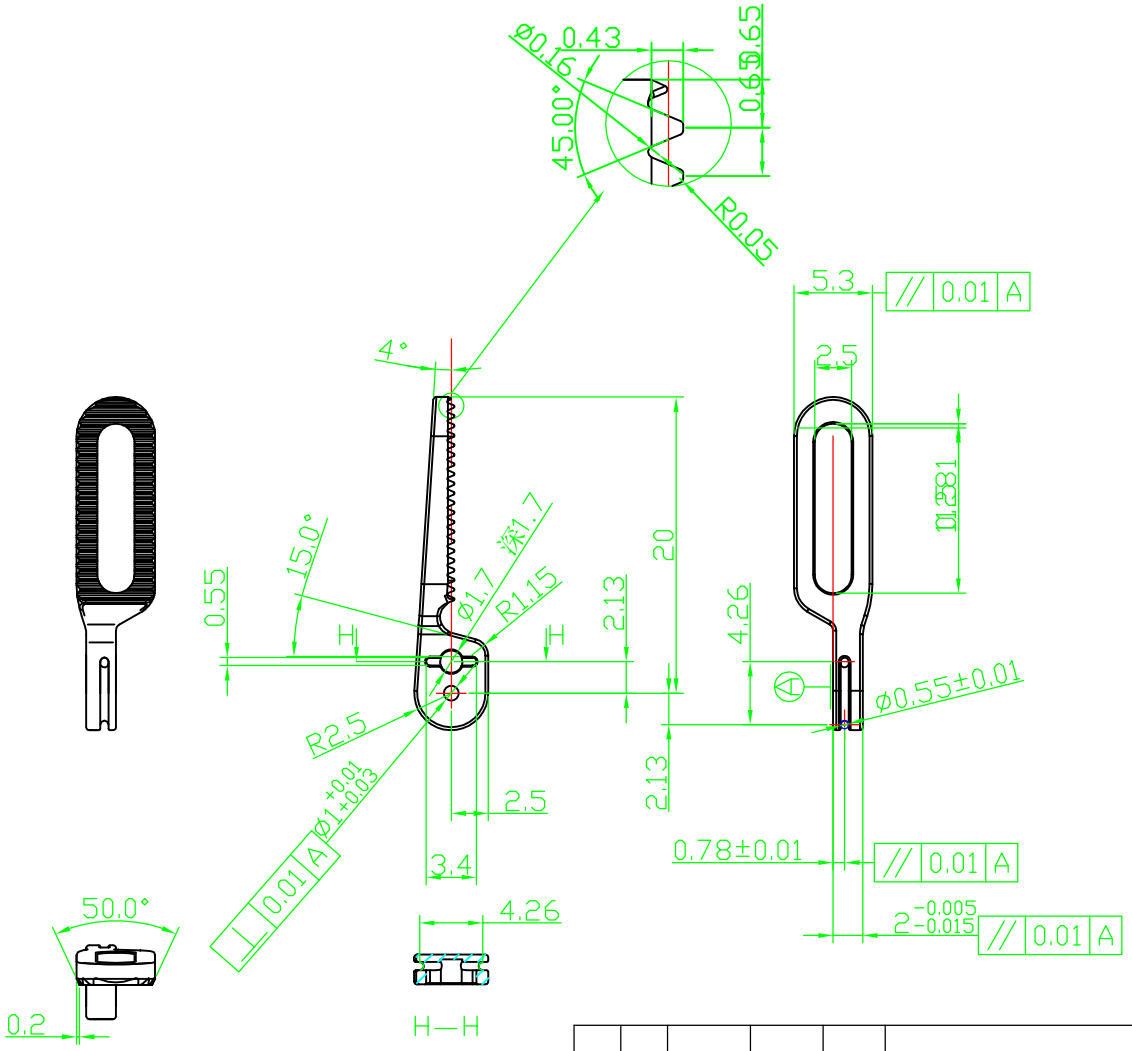

公差

.X	±0.06
.XX	±0.04
.XXX	±0.02

所属产品号
#
所属整件号
IG
MX
序 号

技术要求

1. 未注形状公差应符合GB1184-80的要求
2. 未注倒角0.3,未注倒圆0.2
3. 表面应光洁，不允许有裂纹、锋边、毛刺、凹坑、碰伤和明显划伤等缺陷。

标记	数量	更改单号	签 名	日 期	Duckbill Pliers 2	MK-08-819		
设 计						阶段标记	质 量	比 例
审 核						S		1:1
工 艺								
						第 1 张	共 1 张	
标准化					40CR13			
批 准								

格式：G22

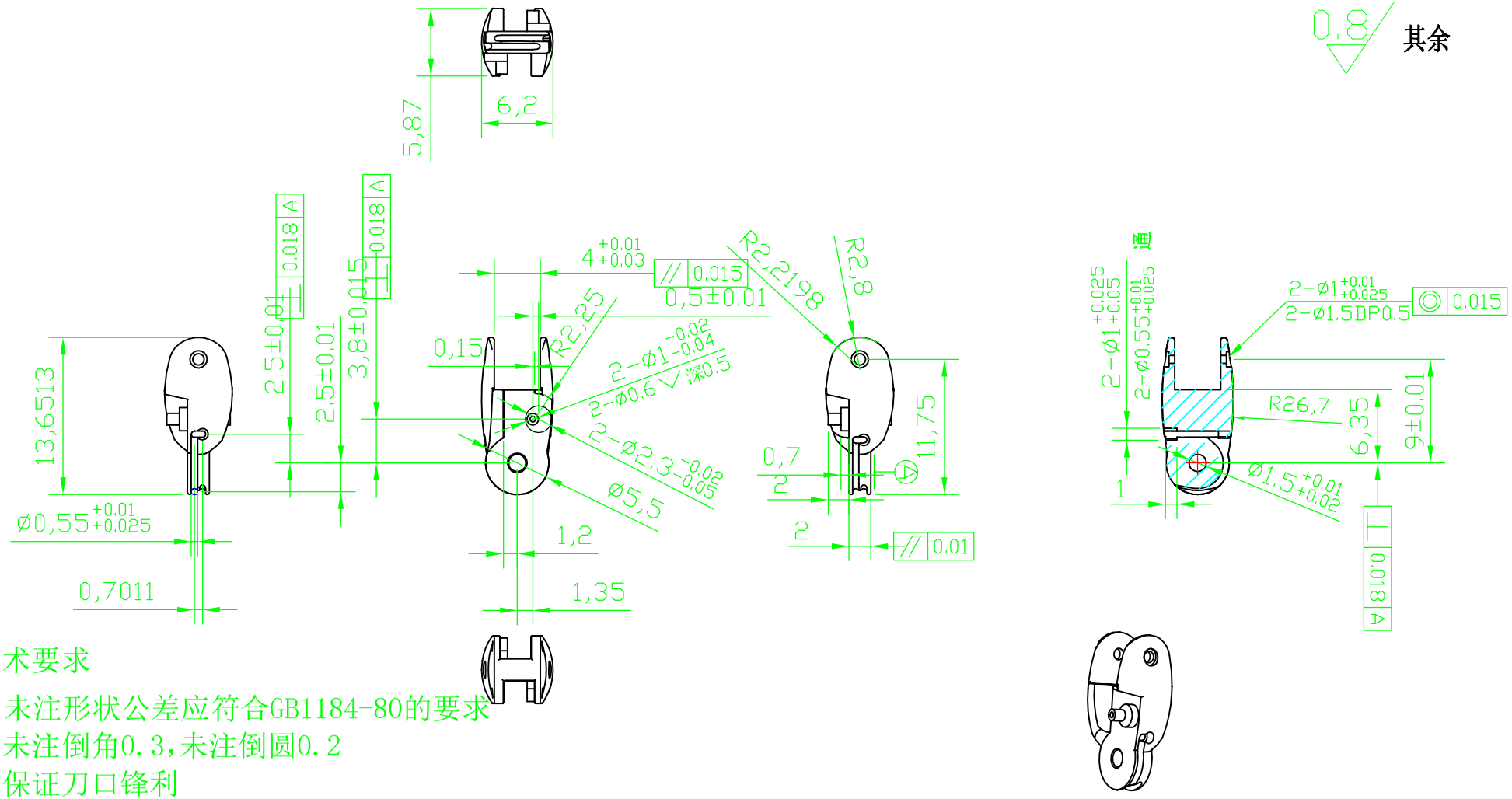

技术要求

1. 未注形状公差应符合GB1184-80的要求
2. 未注倒角0.3,未注倒圆0.2
3. 保证刀口锋利
4. 表面应光洁，不允许有裂纹、锋边、毛刺、凹坑、碰伤和明显划伤等缺陷。

公差

.X	±0.06
.XX	±0.04
.XXX	±0.02

所属产品号
#
所属整件号
IG
MX
序　号

标记	数量	更改单号	签 名	日 期	Base	MK-08-820		
设 计						阶段标记	质 量	比 例
审 核						S		1:1
工 艺								
						第 1 张	共 1 张	
标准化					SUS630			
批 准								

格式：G22

其余

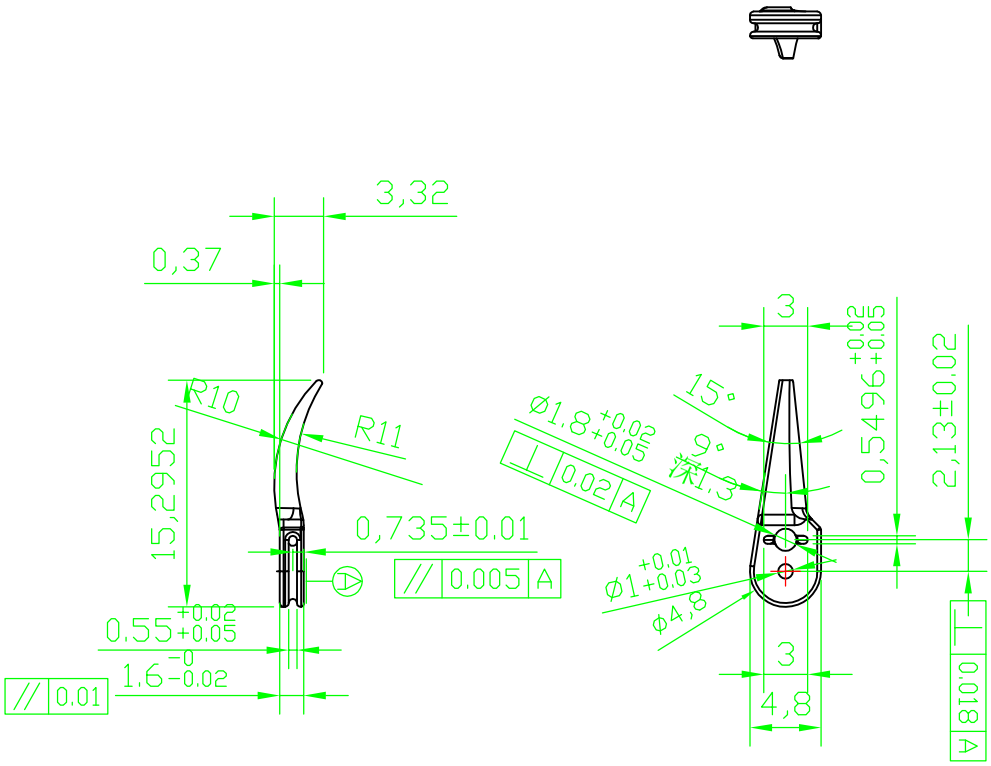

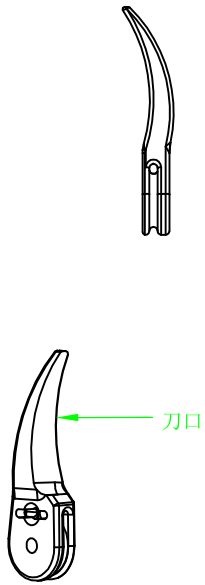

技术要求

1. 未注形状公差应符合GB1184-80的要求
2. 未注倒角0.3,未注倒圆0.2
3. HRC50-55
4. 保证刀口锋利
5. 表面应光洁，不允许有裂纹、锋边、毛刺、凹坑、碰伤和明显划伤等缺陷。

公差

.X	±0.06
.XX	±0.04
.XXX	±0.02

所属产品号
#
所属整件号
IG
MX
序 号

标记	数量	更改单号	签 名	日 期	Scissors 1	MK-08-821		
设 计						阶段标记	质 量	比 例
审 核						S		1:1
工 艺								
						第 1 张	共 1 张	
标准化					40CR13			
批 准								

格式：G22

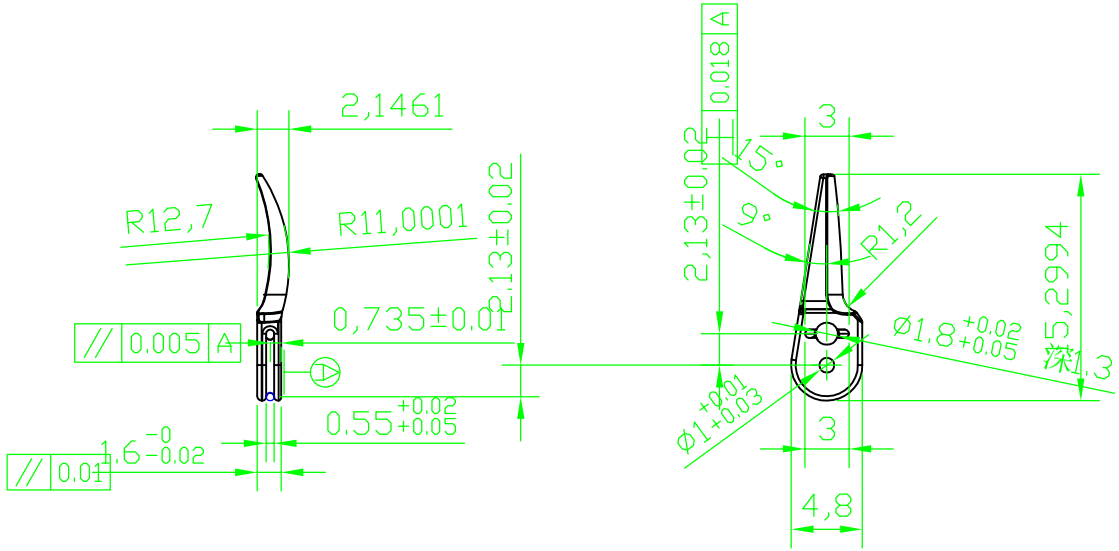

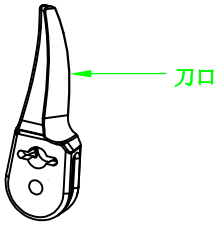

其余

技术要求

1. 未注形状公差应符合GB1184-80的要求
2. 未注倒角0.3,未注倒圆0.2
3. HRC50-55
4. 保证刀口锋利
5. 表面应光洁，不允许有裂纹、锋边、毛刺、凹坑、碰伤和明显划伤等缺陷。

公差

.X	±0.06
.XX	±0.04
.XXX	±0.02

所属产品号
#
所属整件号
IG
MX
序　号

标记	数量	更改单号	签 名	日 期	Scissors 2	MK-08-822		
设 计						阶段标记	质 量	比 例
审 核						S		1:1
工 艺								
						第 1 张	共 1 张	
标准化					316L			
批 准								

格式：G22

其余

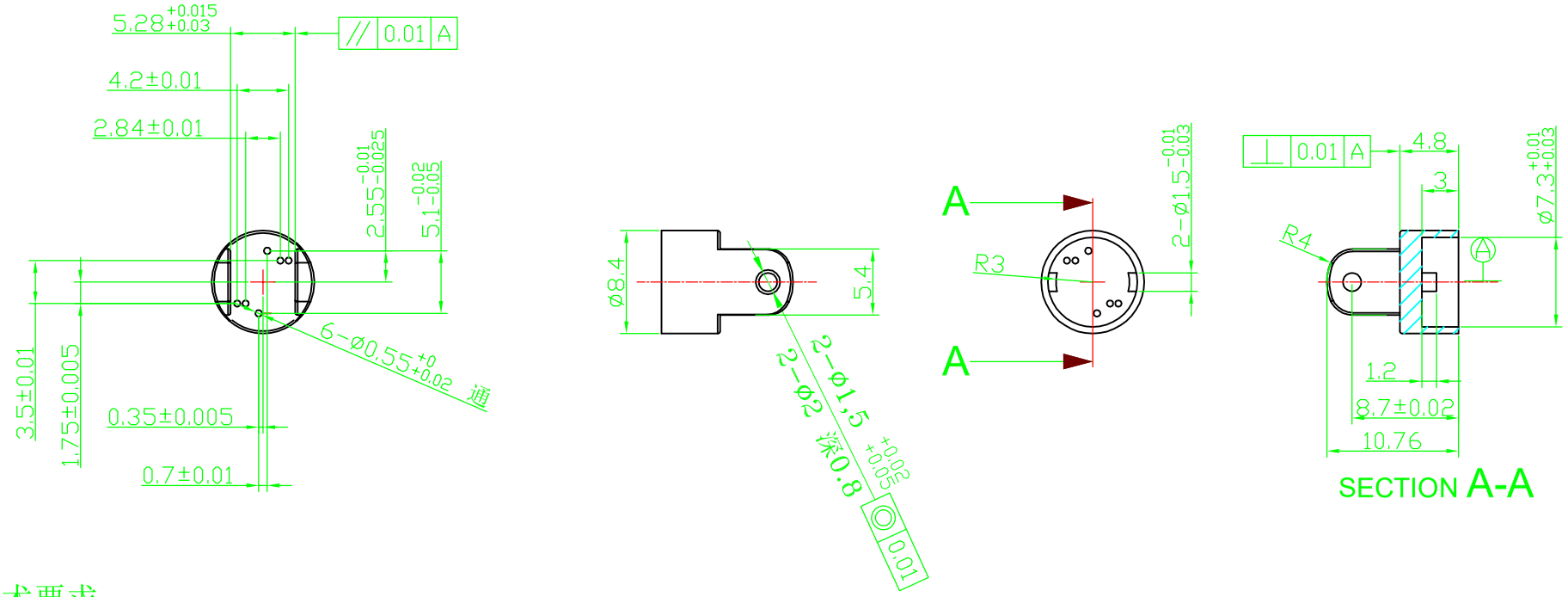

技术要求

1. 未注形状公差应符合GB1184-80的要求
2. 未注倒角0.3，未注倒圆0.2
3. 表面应光洁，不允许有裂纹、锋边、毛刺、凹坑、碰伤和明显划伤等缺陷。

公差

.X	±0.06
.XX	±0.04
.XXX	±0.02

所属产品号
#
所属整件号
IG
MX
序　号

标记	数量	更改单号	签 名	日 期	Front Seat	MK-08-823		
设 计						阶段标记	质 量	比 例
审 核						S		1:1
工 艺								
					316L	第 1 张	共 1 张	
标准化								
批 准								

格式：G22

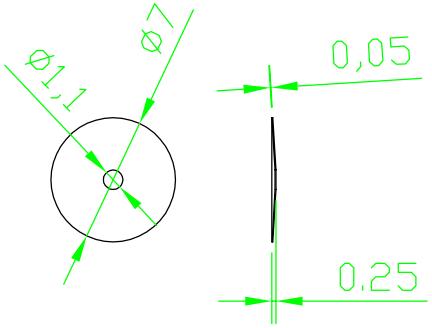

碟型弹垫

技术要求

1. 未注形状公差应符合GB1184-80的要求
2. 表面应光洁，不允许有裂纹、锋边、毛刺、凹坑、碰伤和明显划伤等缺陷。

所属产品号
#
所属整件号
IG MX
序　　号

标记	数量	更改单号	签 名	日 期	Gasket	MK-08-824		
设 计						阶段标记	质 量	比 例
审 核						S		1:1
工 艺								
					316L	第 1 张	共 1 张	
标准化								
批 准								

格式：G22