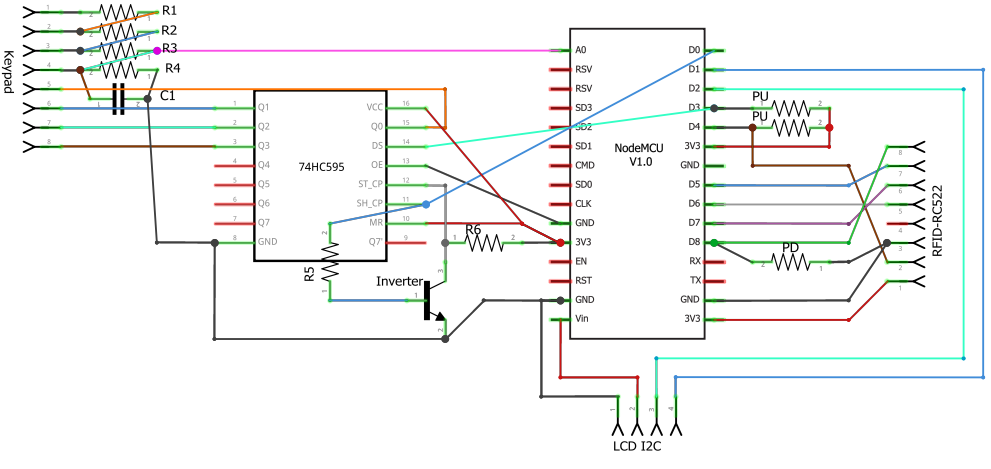
Keypad
R1
R2
R3
R4
C1
74HC595
Q1
Q2
Q3
Q4
Q5
Q6
Q7
GND
VCC
Q0
DS
OE
ST_CP
SH_CP
MR
Q7'
R5
R6
Inverter
NodeMCU
V1.0
A0
RSV
RSV
SD3
SD2
SD1
CMD
SD0
CLK
GND
3V3
EN
RST
GND
Vin
D0
D1
D2
D3
D4
3V3
GND
D5
D6
D7
D8
RX
TX
GND
3V3
PU
PU
PD
RFID-RC522
LCD I2C

fritzing