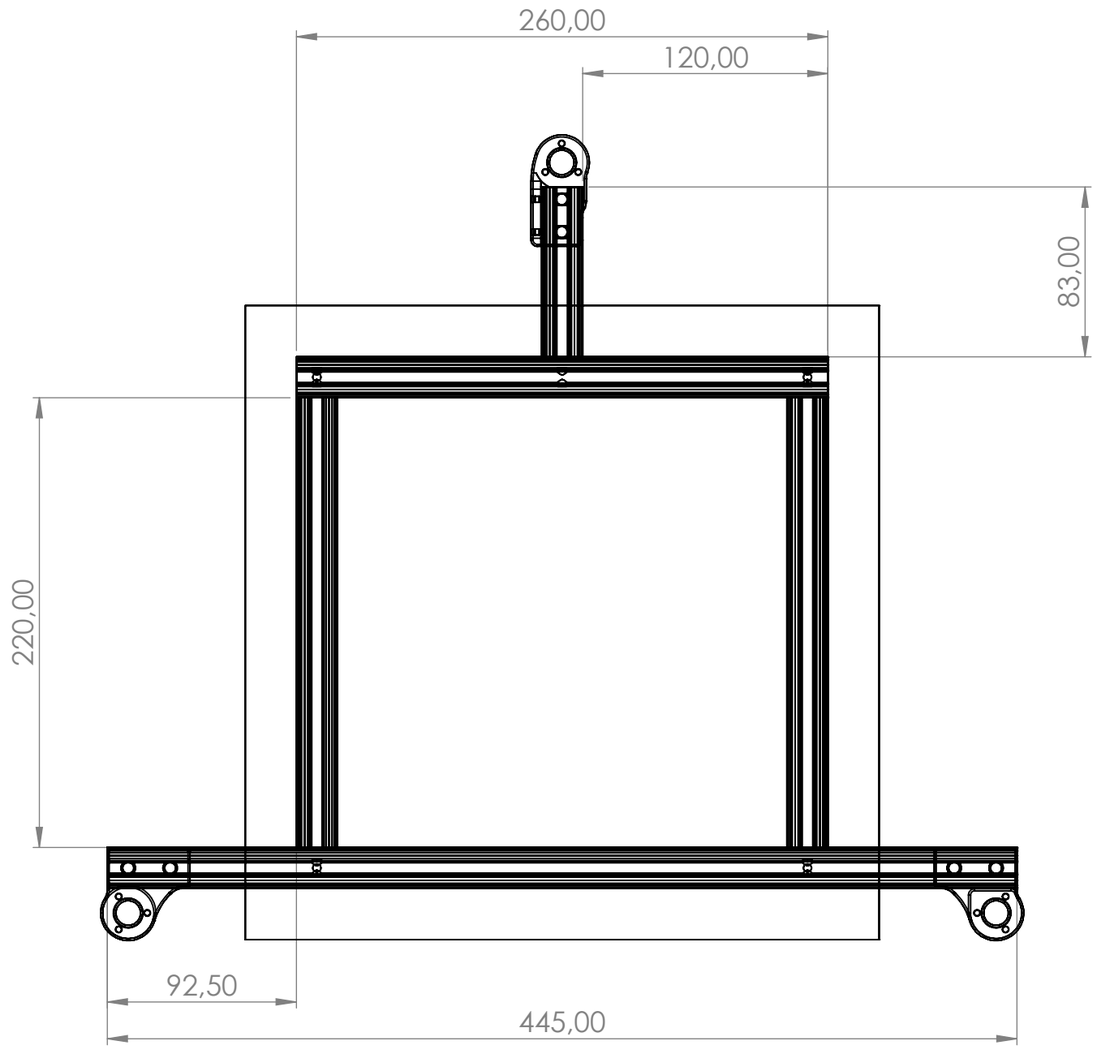

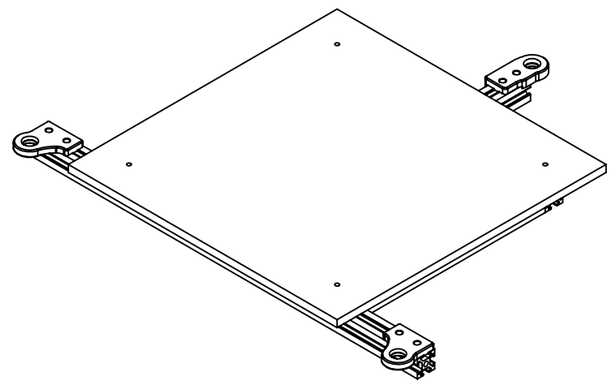

SE NON SPECIFICATO: QUOTE IN MILLIMETRI FINITURA SUPERFICIE: TOLLERANZE: LINEARE: ANGOLARE:		FINITURA:				INTERRUZIONE BORDI NETTI	NON SCALARE DISEGNO / REVISIONE
	NOME	FIRMA	DATA				TITOLO:
DISEG.							
VERIF.							
APPR.							
FABB.							
Qual.				MATERIALE:			N. DISEGNO: Bed_Print — A3
				PESO:			SCALA:1:5 — FOGLIO 1 DI 1