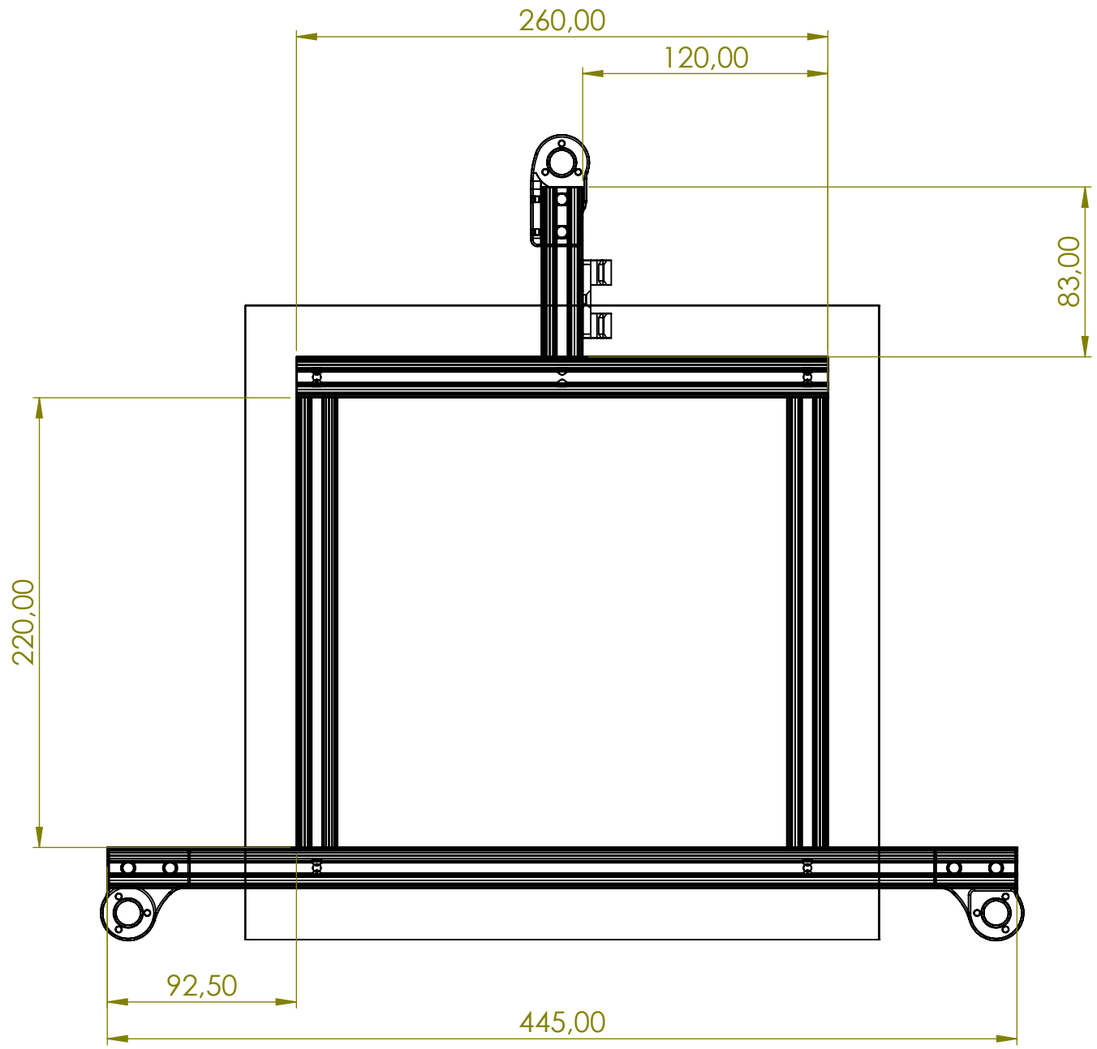

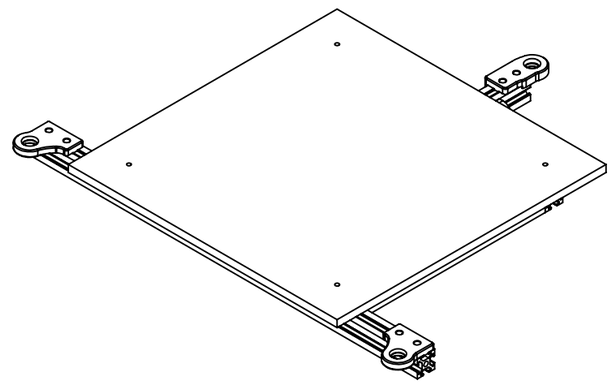

SE NON SPECIFICATO: QUOTE IN MILLIMETRI FINITURA SUPERFICIE: TOLLERANZE: LINEARE: ANGOLARE:		FINITURA:			INTERRUZIONE BORDI NETTI	NON SCALARE DISEGNO	REVISIONE
	NOME	FIRMA	DATA			TITOLO:	
DISEG.							
VERIF.							
APPR.							
FABB.							
Qual.				MATERIALE:		N. DISEGNO	A3
						ass_b2v_piano_stampa	
				PESO:		SCALA:1:5	FOGLIO 1 DI 1