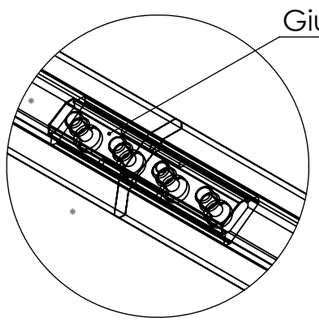

DETTAGLIO B
SCALA 2 : 3

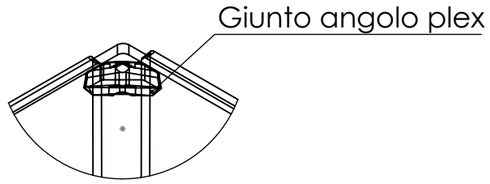

DETTAGLIO A
SCALA 2 : 3

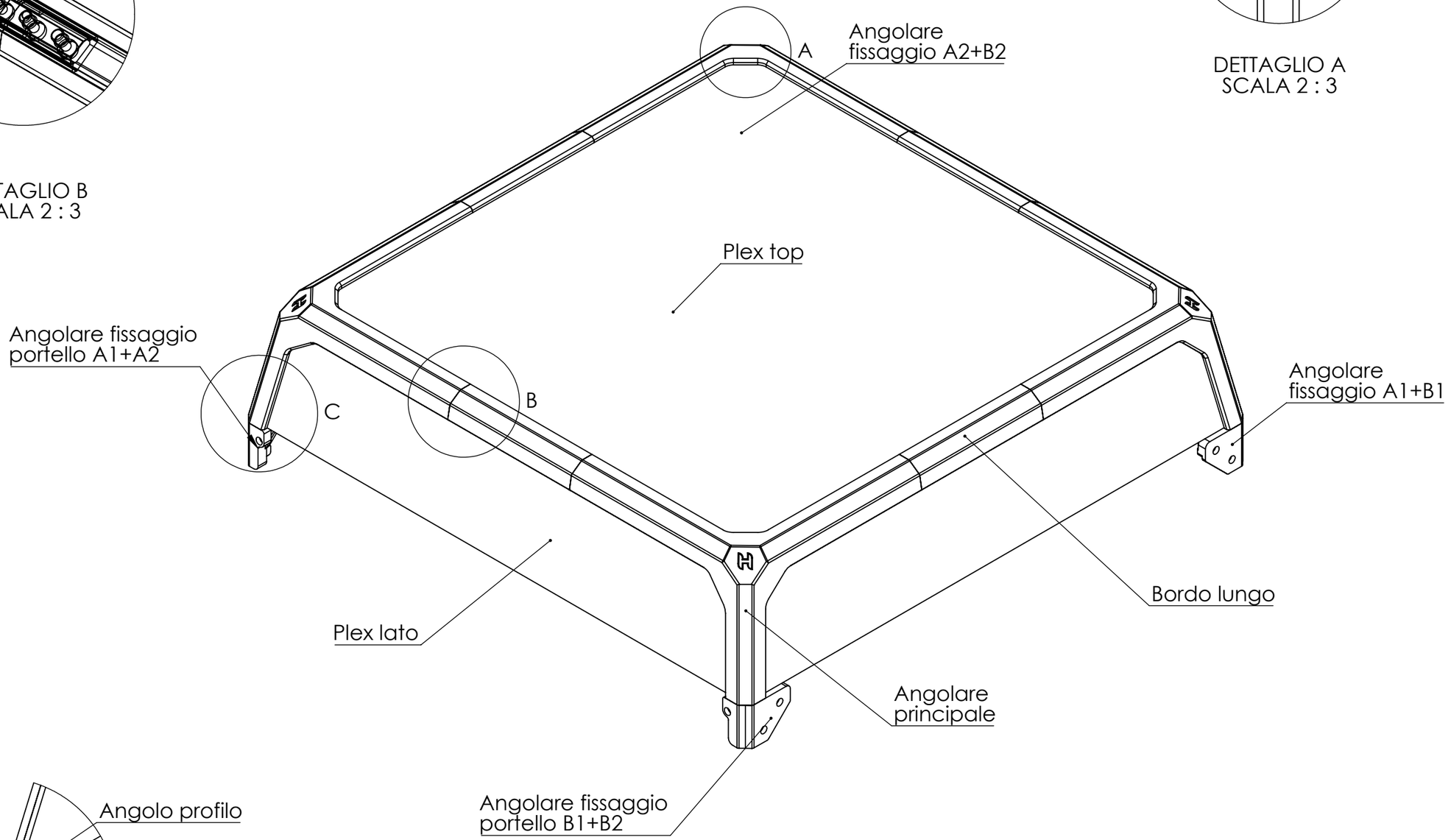

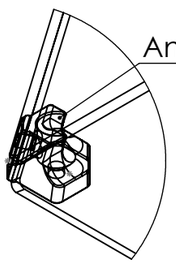

DETTAGLIO C
SCALA 2 : 3

SE NON SPECIFICATO: QUOTE IN MILLIMETRI FINITURA SUPERFICIE: TOLLERANZE: LINEARE: ANGOLARE:	FINITURA:			INTERRUZIONE BORDI NETTI	NON SCALARE DISEGNO	REVISIONE
	NOME	FIRMA	DATA		TITOLO:	
DISEG.						
VERIF.						
APPR.						
FABB.						
Qual.				MATERIALE:	N. DISEGNO Cover_300	A3
				PESO:	SCALA:1:5	FOGLIO 1 DI 1